709007-2_

Montageanweisung / Installation instructions / Instruction de montage /Istruzioni di montaggio montagehandleiding / Instrukja montazù / Montaj talimatlar / Osszeszelési utmutatòt / Nàvod k montàžì / Nàvod na montaž / Instructiune de montaj / Инструкция по монтажу / Montaj talimatina / Monteringsanvisningar Upute za montažu / Instrucciones de Montaje / Navodila za montažo

SORANO

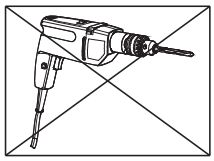

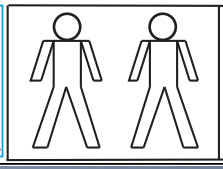

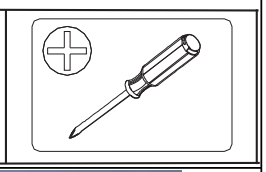

D Bitte lesen Sie diese Montageanleitung gut durch, da wir für Fehler, die durch falsche Montage entstehen, keine Haftung übernehmen!

GB Please read these installation instructions through carefully as we cannot accept any liability for faults occurring as a result of incorrect installation!

CZ Přečtěte si prosim pozorně tento návod k montáži, aby jste předešli chybám vzniklých špatnou monzáži, za kterě neručime!

F Veuillez lire attentivement cette notice de montage, car nous déclinons toute responsabilité en cas d'erreurs découlant d'un montage erroné !

I Prego leggere attentamente le istruzioni per il montaggio, poiché decliniamo qualsiasi responsabilità per difetti derivanti da un montaggio errato

S Läs monteringsanvisningarna noggrant. Vi avsäger oss allt ansvar för defekter som uppstår p.g.a. felaktig montering.

HR Pažljivo pročitajte upute za montažu, jer otklanjamo svaku odgovornost za pogreške nastale uslijed pogrešne montaže.

SLO Prosimo, da pozorno preberete navodila za montažo, saj zavračamo vsakršno odgovornost za napake, ki bi nastale zaradi napačne montaže.

NL Leest u alstublieft deze montagehandleiding goed door, voor fouten door verkeerde montage zijn wij niet verantwoordelijk.

PL Prosze uwaznie zapoznac sie z instrukcja montazu, poniewaz nie ponosimy odpowiedzialnosci za niewlasciwy montaz.

HU Kérjük, olvassa el figyelmesen ezt az összeszerelési útmutatót, mert a helytelen összeszerelésböl a dódó hibákért nem vállalunk felelösséget!

SK Prosíme, dobre preèítajte si tento návod na montáž, pretože nepreberáme žiadne ruèenie za chyby, ktoré vzniknú na základe chybnej montáže!

RO Vă rugăm să cititi cu atentie aceste instructiuni de montaj deoarece nu preluăm garantia pentru defecte ce apar datoritä unui montaj incorect!

RUS Пожалуйста, внимательно ознакомьтесь с данной инструкцией по монтажу, поскольку мы не несем ответственности за ошибки, причиной которых является неправильный монтаж.

TU **Ilkonce kullanma klavuzunu iyi okkuyun, yalnis montaj yapasaniz bunun sorumlusu biz degiliz.**

E Se ruega leer con atención las instrucciones de montaje debido a que declinamos cualquier responsabilidad por defectos derivados de un montaje erróneo

Total Kollis 3 Stuecke
Total colli 3 pieces
Numero total des colis:3
Colli totali 3
Totaal 3 colli's
Razem sztuk 3
Toplam parçalar 3
Celkem balìčky 3
Teljes csomag 3
Celkom balìčky 3
количество Всего 3
Total colete 3
Totalt antal kollin 3
Ukupno koleta 3
Bultos Totales 3
Skupno število paketov 3

LC S.p.A
Via del Piano s.n
61030 Isola del Piano (PU)
Italia

el. 02

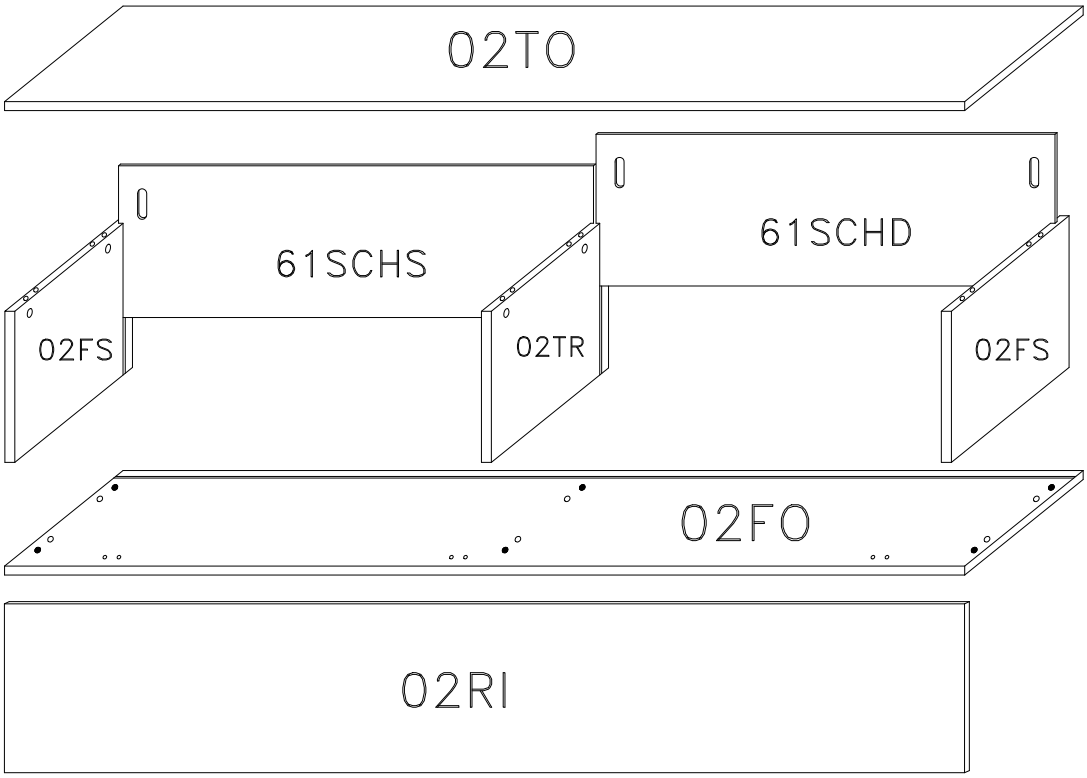
02TO
61SCHS
61SCHD
02FS
02TR
02FS
02FO
02RI

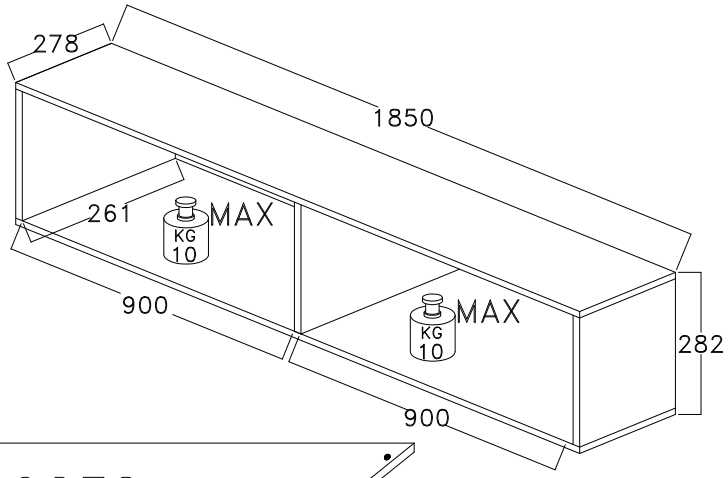
278
1850
261
MAX
KG
10
900
MAX
KG
10
282
900

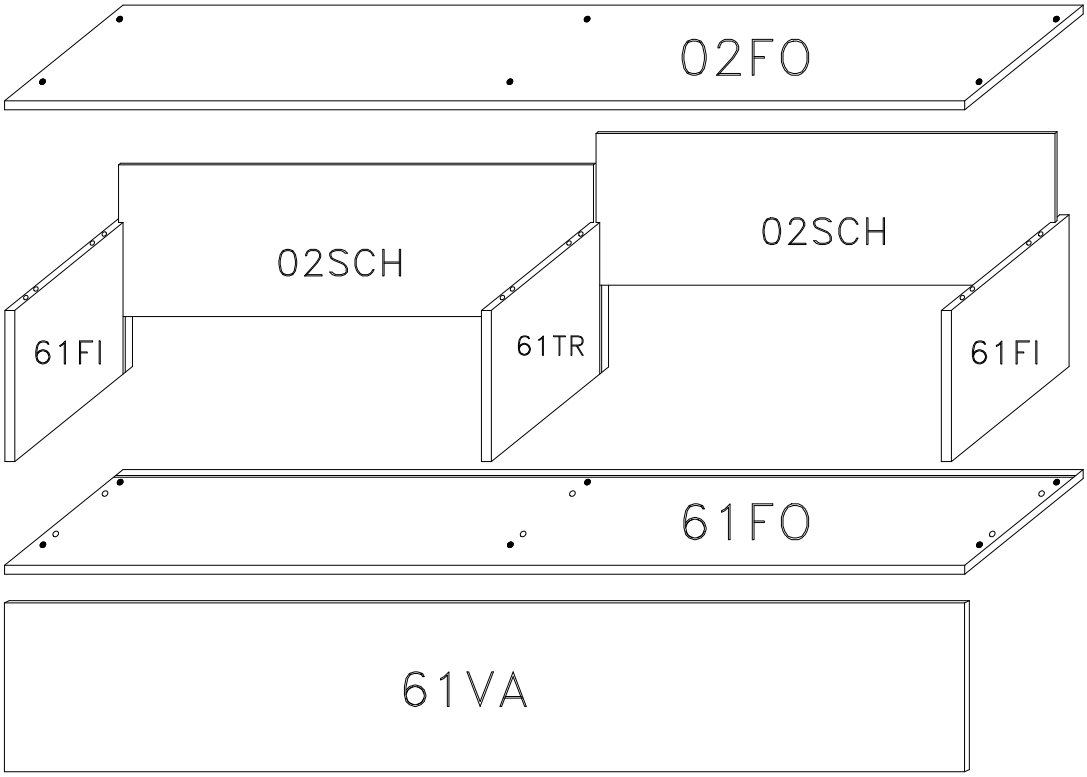
02FO
02SCH
02SCH
61FI
61TR
61FI
61FO
61VA

el. 61

el. 51

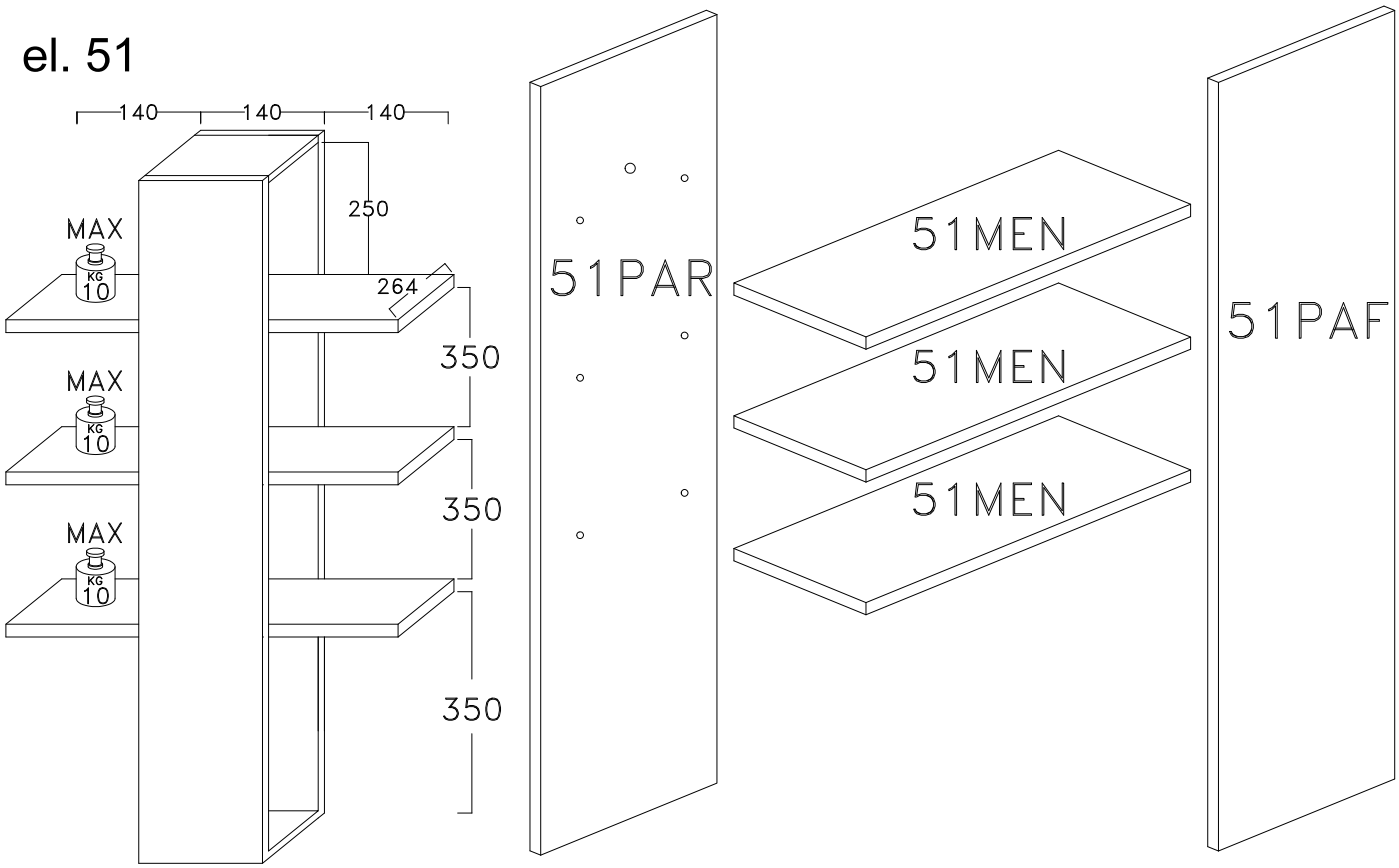
140
140
140
250
264
350
350
350
MAX
KG 10
MAX
KG 10
MAX
KG 10
51PAR
51MEN
51MEN
51MEN
51PAF

el. 22

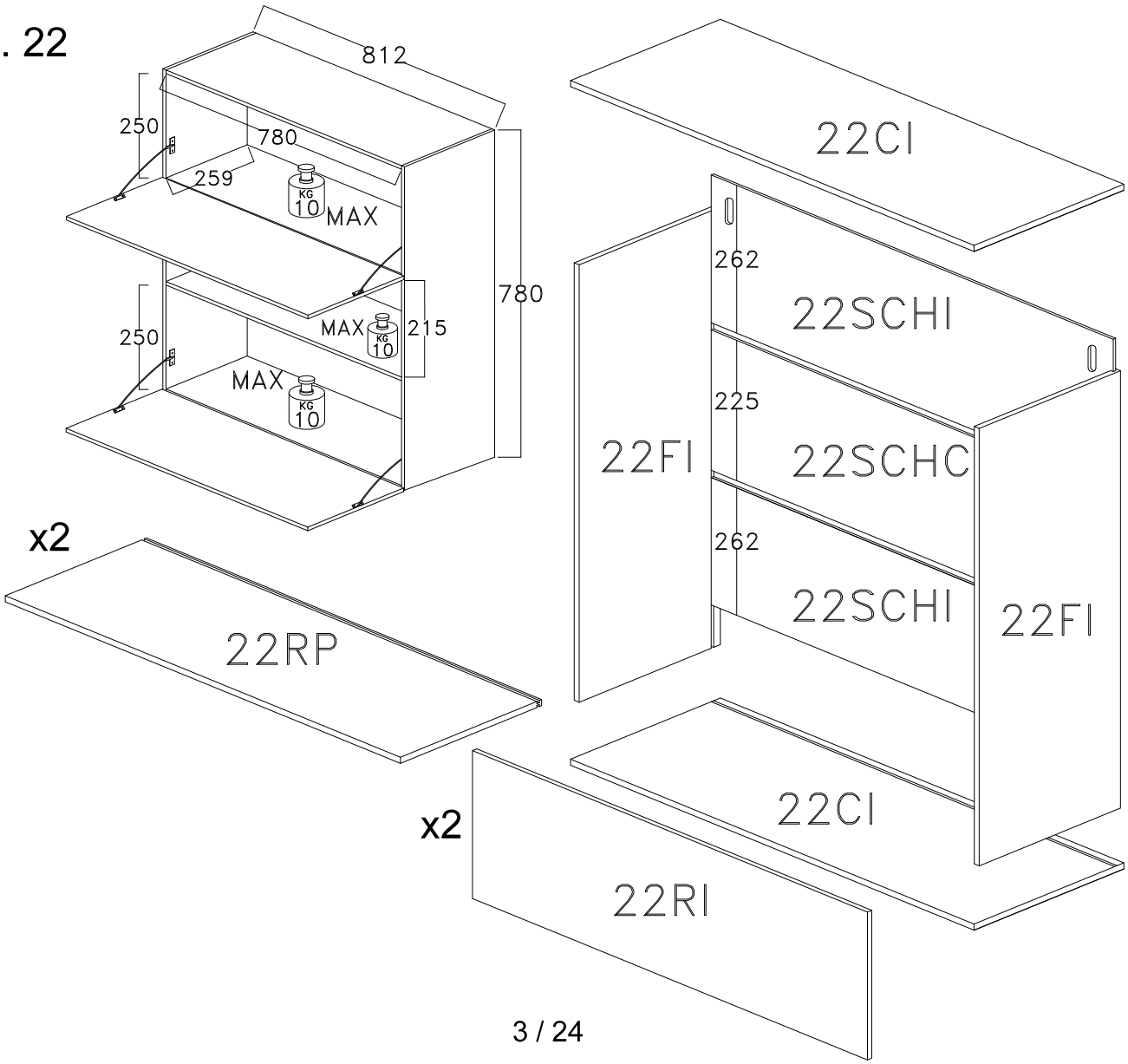
812
250
780
259
KG 10
MAX
780
250
MAX
KG 10
215
MAX
KG 10
22CI
262
22SCHI
225
22SCHC
262
22SCHI
22FI
22FI
x2
22RP
x2
22CI
22RI

ONDERDELEN LYST-SERVICEKARTE-FORMULAIRE DEMANDES SAV-SPAREPARTS LIST-SCHEDA DI SERVIZIO

BESLAG-BESCHLAEGE - QUINCALLERIE - HARDWARE - FERRAMENTA

A		x64
B	8x30 mm.	x46
C	ø16 mm.	x25
D		x25
E	7x60 mm.	x27
F1		x4
L	4.5x30 mm.	x15
L2	4x16 mm.	x6
P		x8
P16	Ø16 mm.	x15
P40		x1
P7		x2
BP		x6
M2	3.5x16 mm.	x24
TA		x5
ST		x3
L3520	3,5x20 mm.	x10
AT		

K11		x2
P18		x2
P19		x2
M16	3x16 mm.	x10
L2	4x16 mm.	x20
H2E		x10
O2		x10
F19	Ø 60 mm h 20 mm	x5
DIST		x1
L18	4x18 mm.	x4
PST		x2

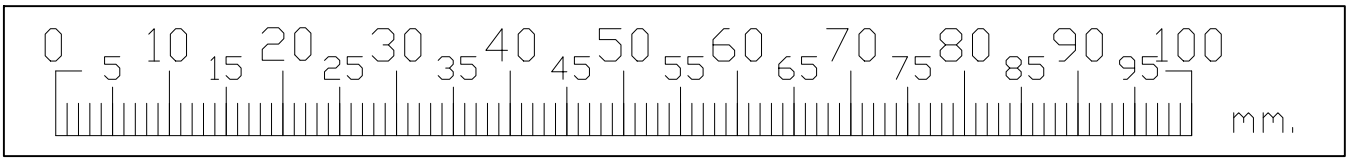

1

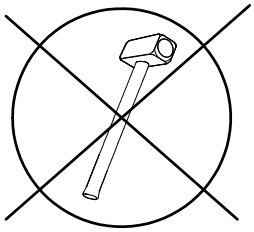

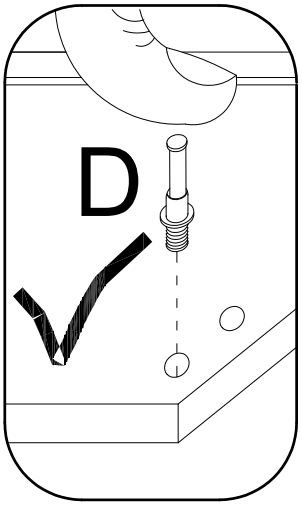
D

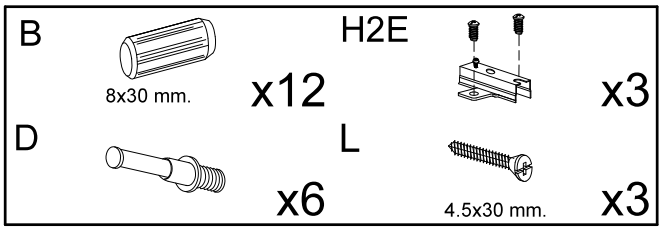
B
8x30 mm.
x12
H2E
x3
D
x6
L
4.5x30 mm.
x3

el. 02

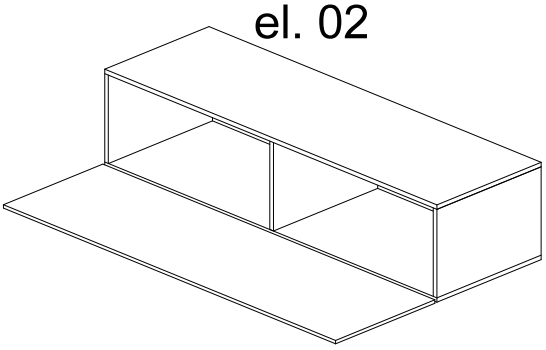

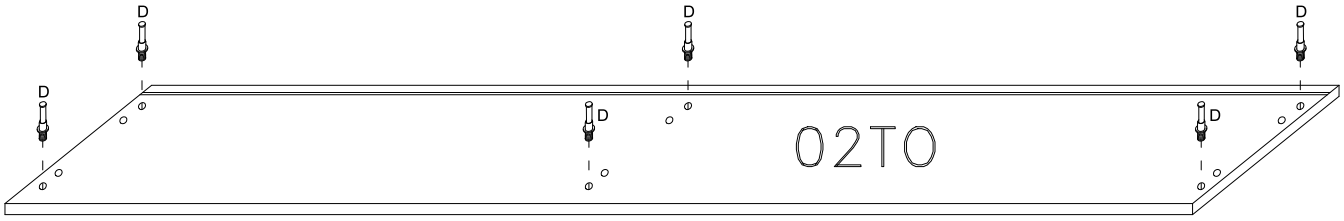
D
D
D
D
D
D
02TO

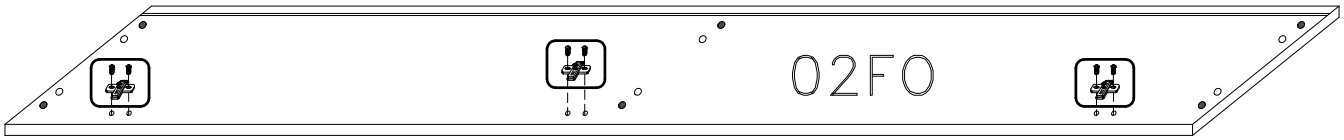
02FO

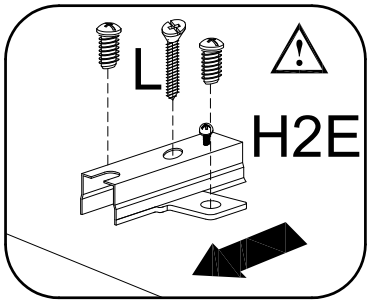
L
H2E

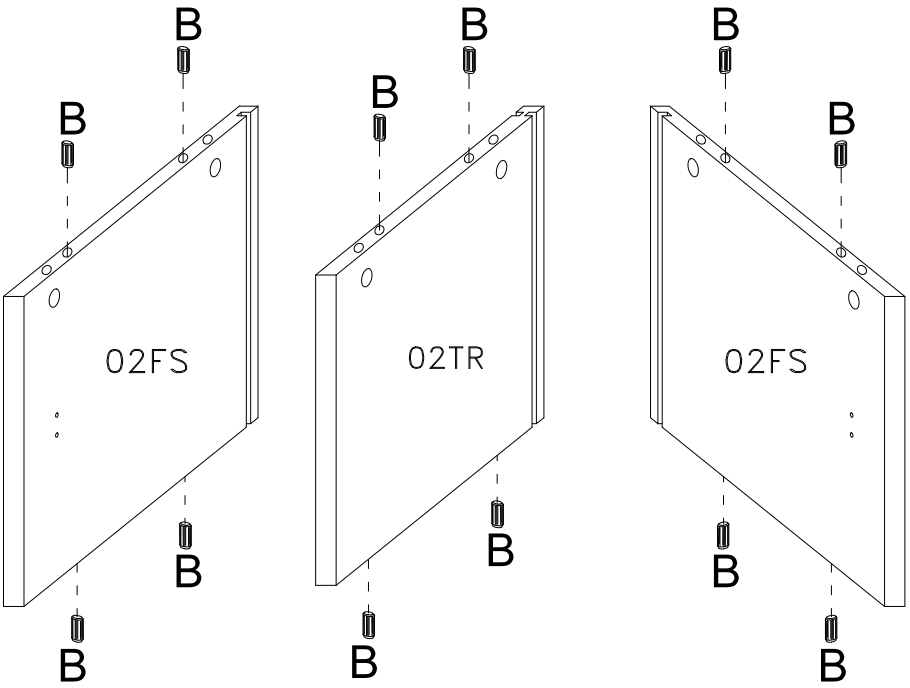
B
B
B
B
02FS
B
B
B
B
B
02TR
B
B
B
B
02FS
B
B

2

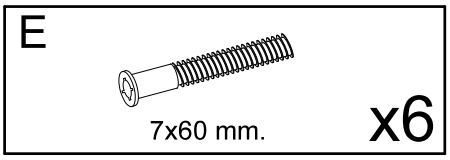
E
7x60 mm.
x6

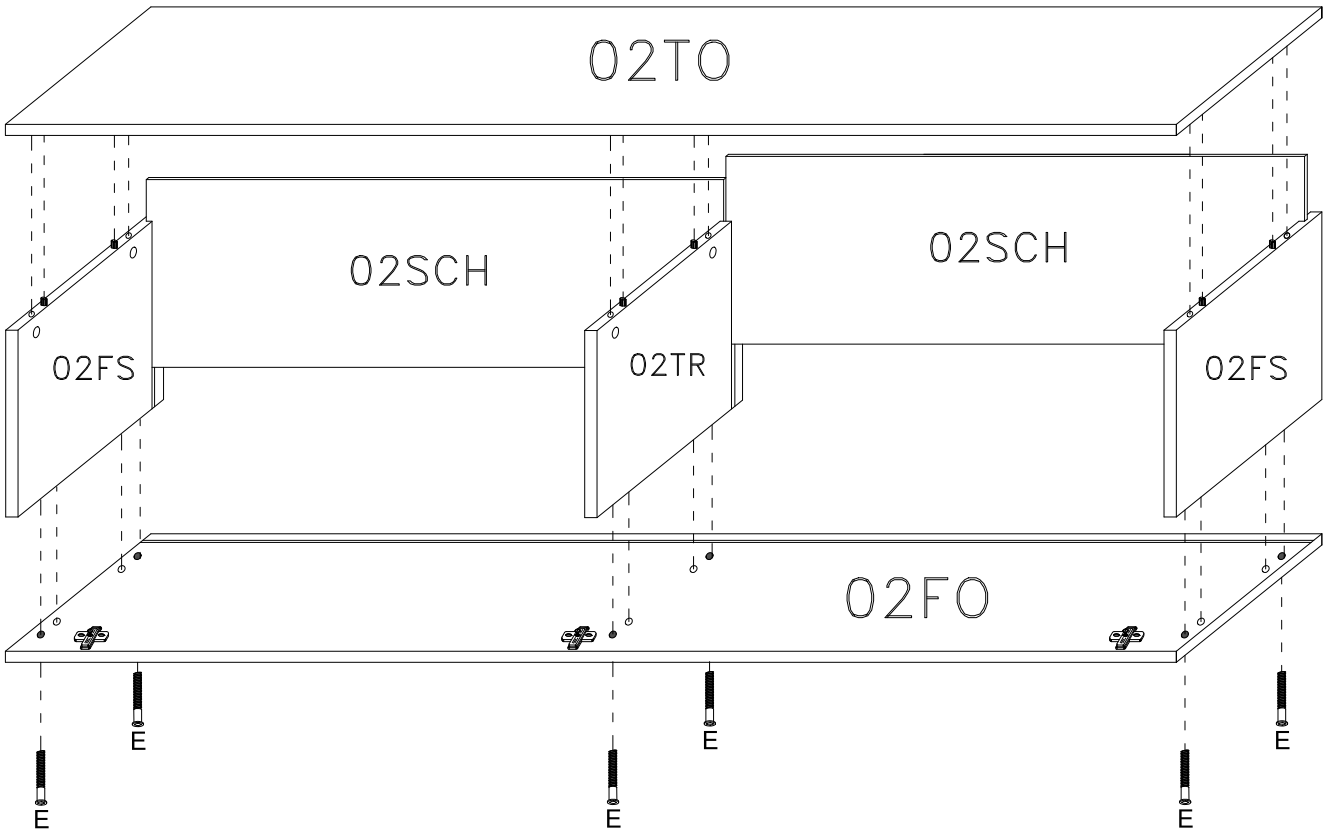
02TO
02SCH
02SCH
02FS
02TR
02FS
02FO
E
E
E
E
E
E

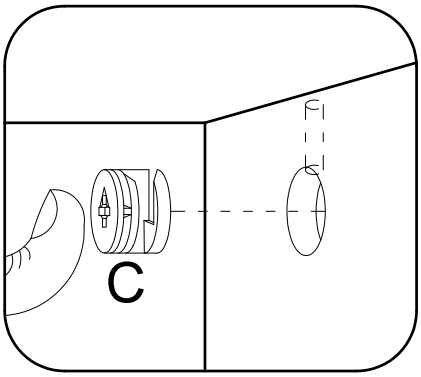
C

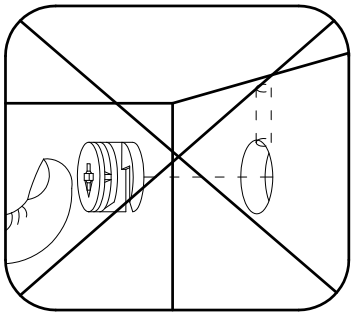

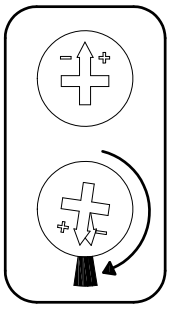

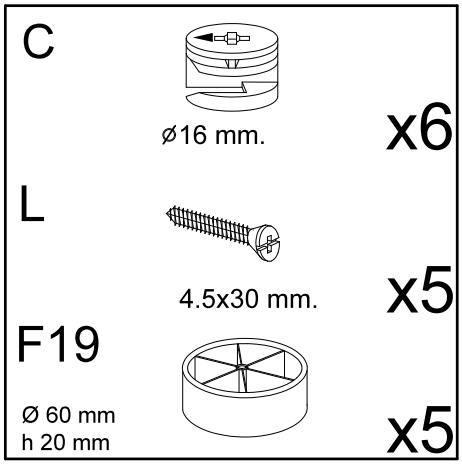
C
ø16 mm.
x6
L
4.5x30 mm.
x5
F19
Ø 60 mm
h 20 mm
x5

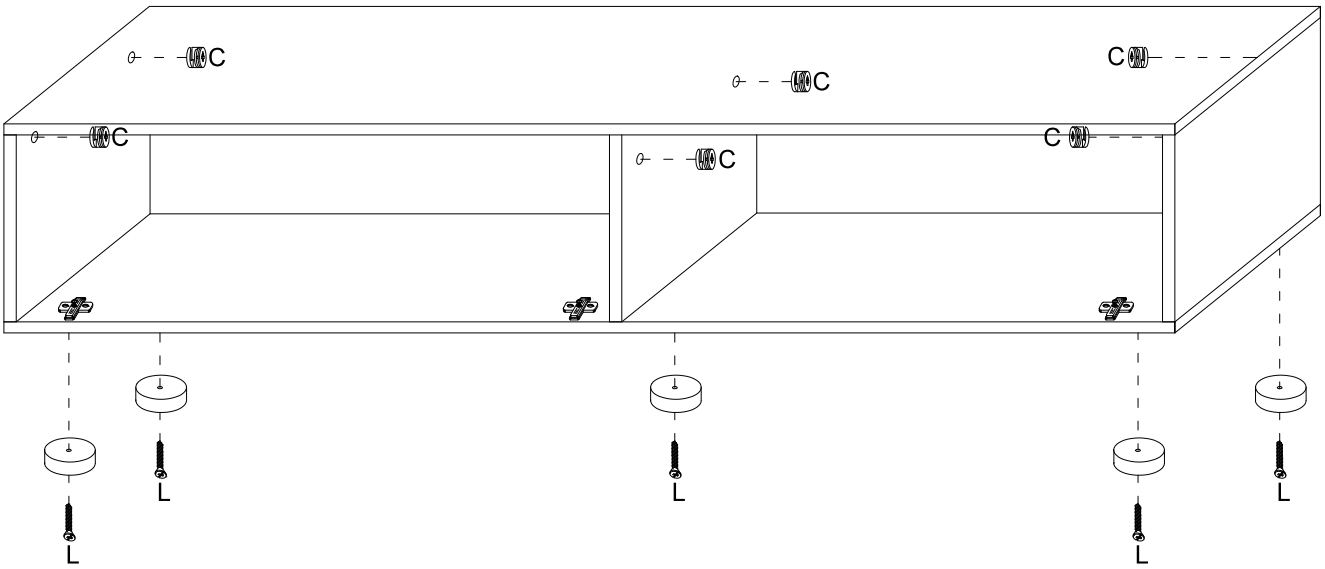
C
C
C
C
C
C
L
L
L
L
L

3

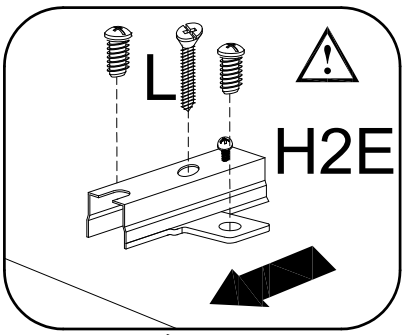

B	8x30 mm.	x12	H2E		x3
L	4.5x30 mm.	x3	P19		x2
			M16		
				3x16 mm.	x6

el. 61

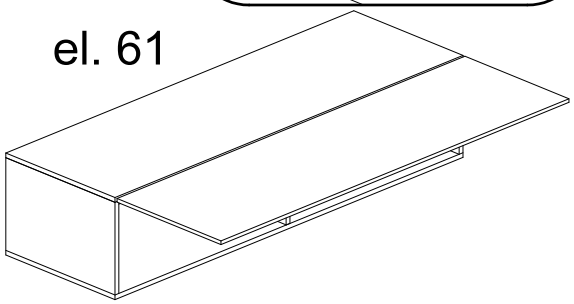

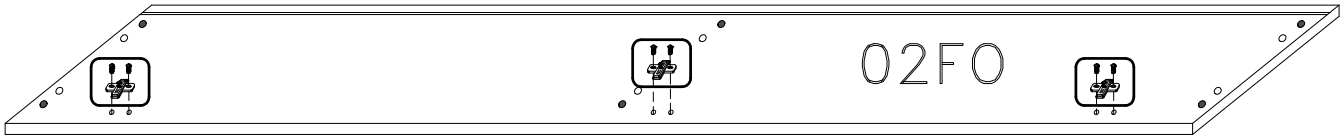

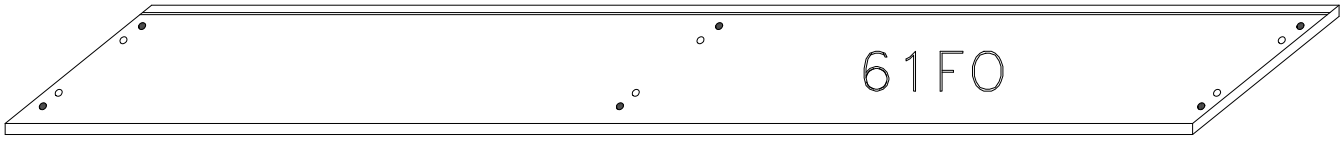

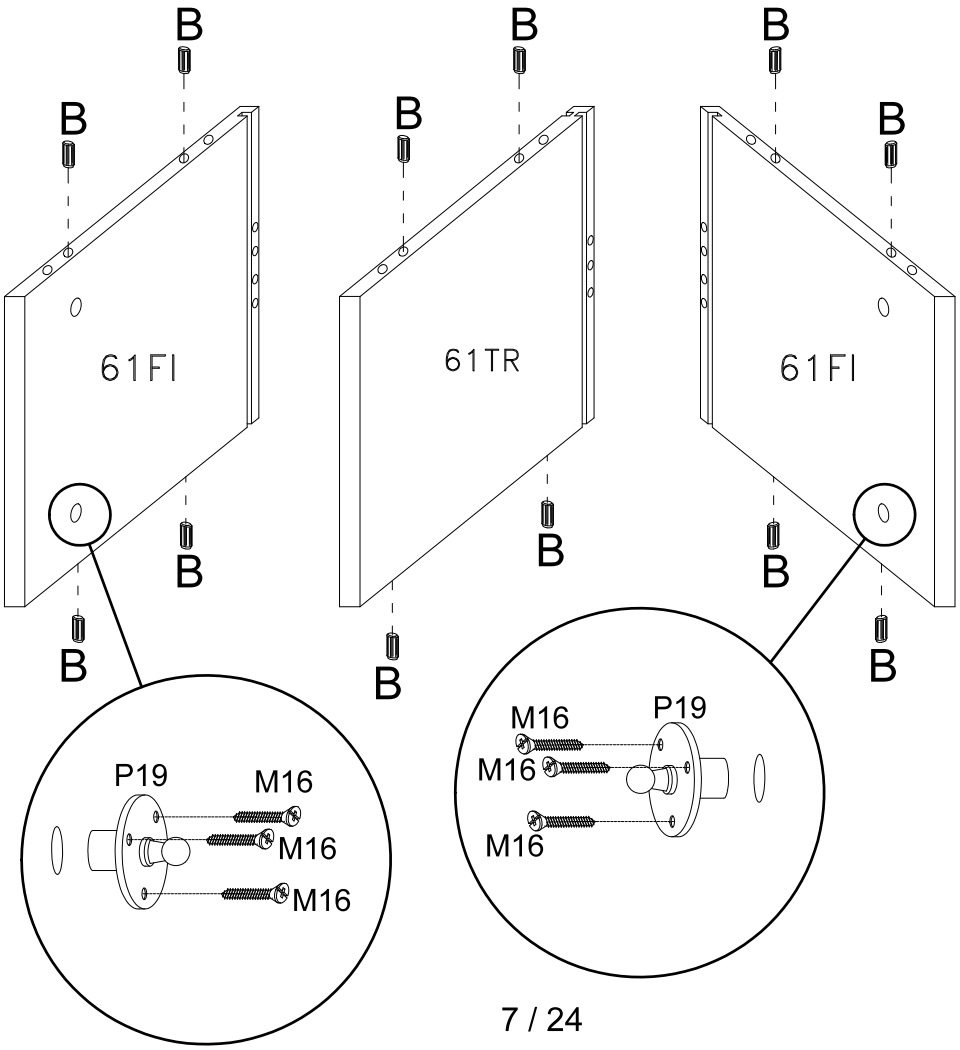

4 el. 61

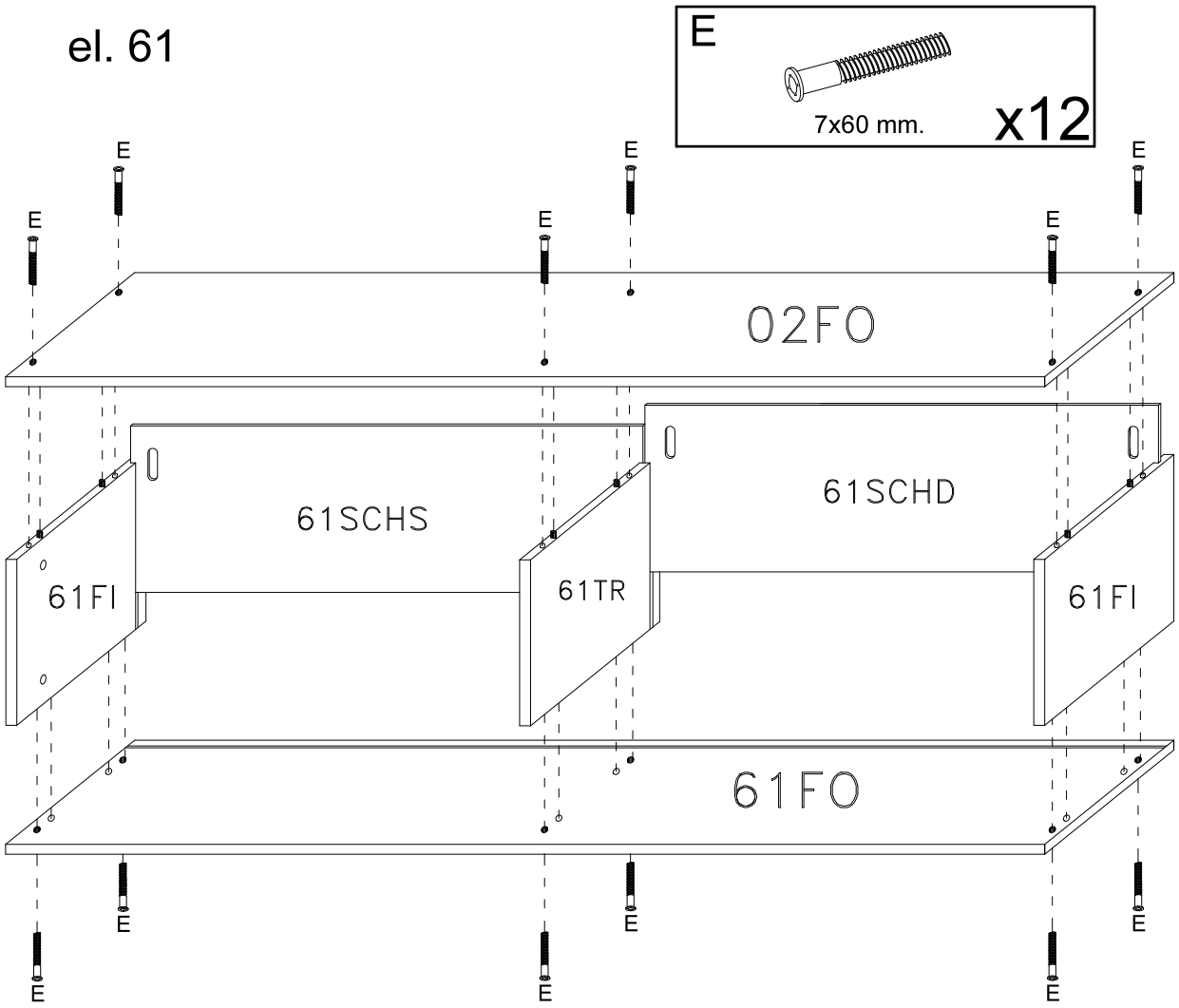
E
7x60 mm.
x12
E
02FO
61SCHS
61SCHD
61FI
61TR
61FI
61FO

el. 02

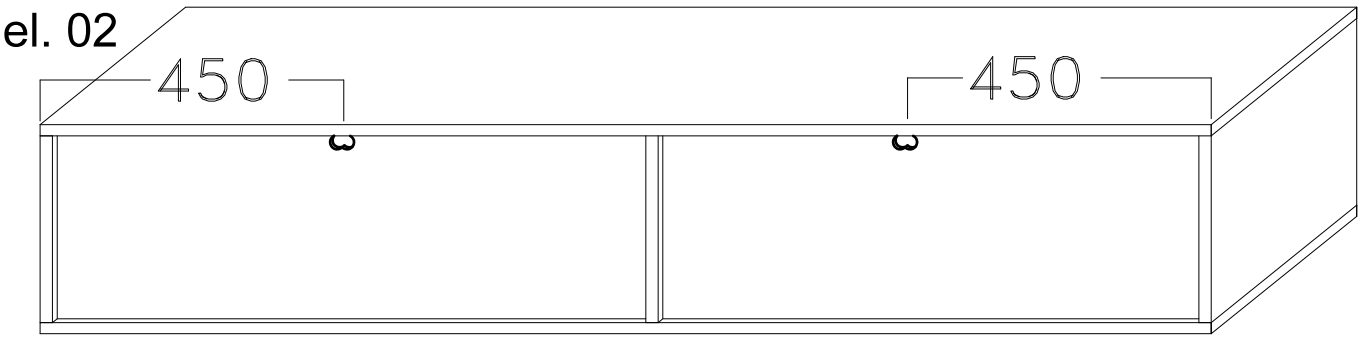
450
450

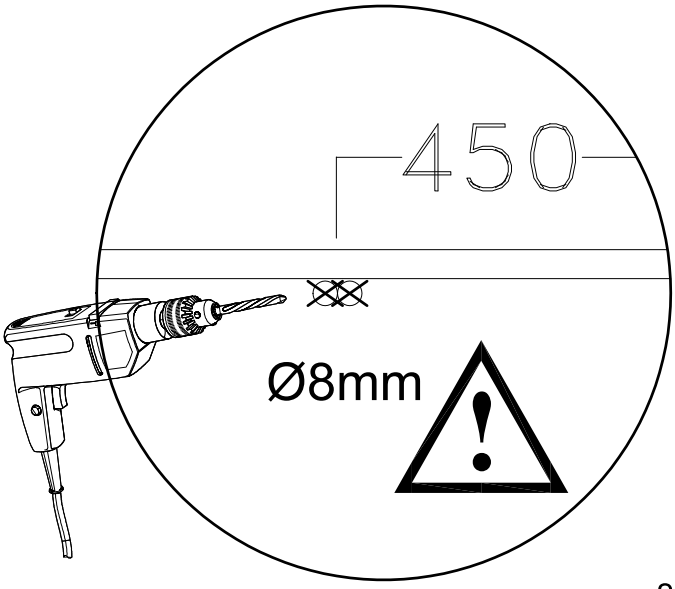
450
Ø8mm

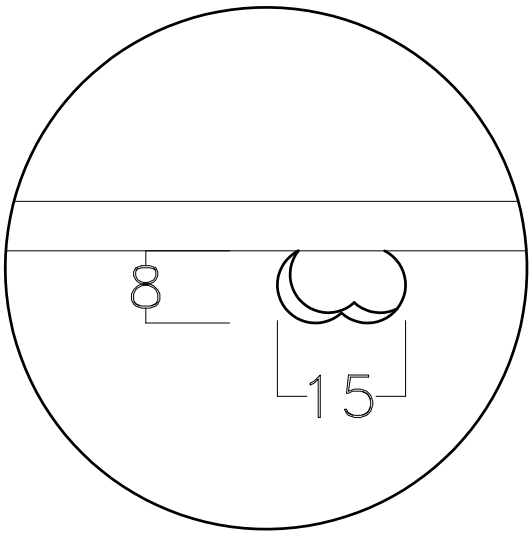
8
15

5

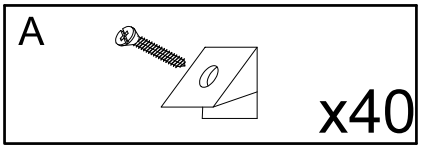

el. 61

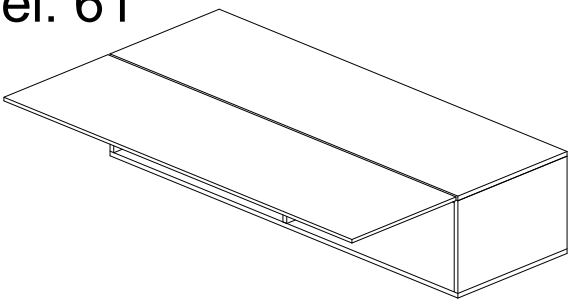

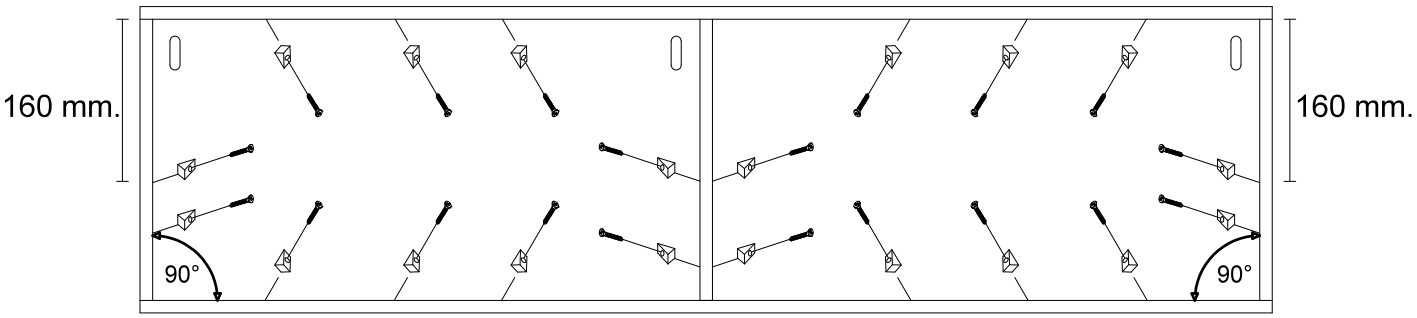

el. 02

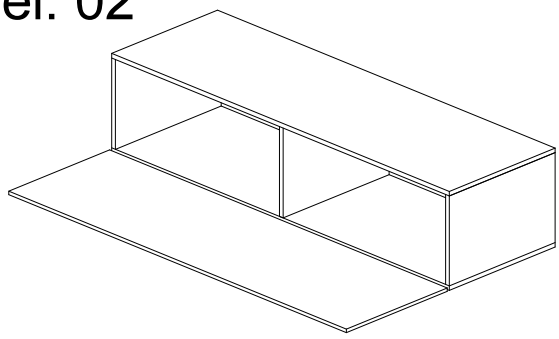

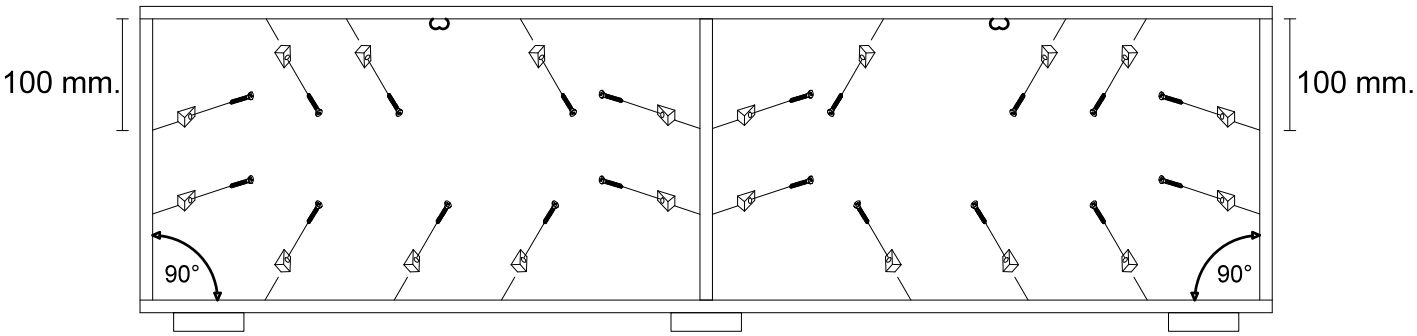

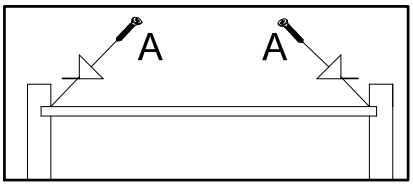

6

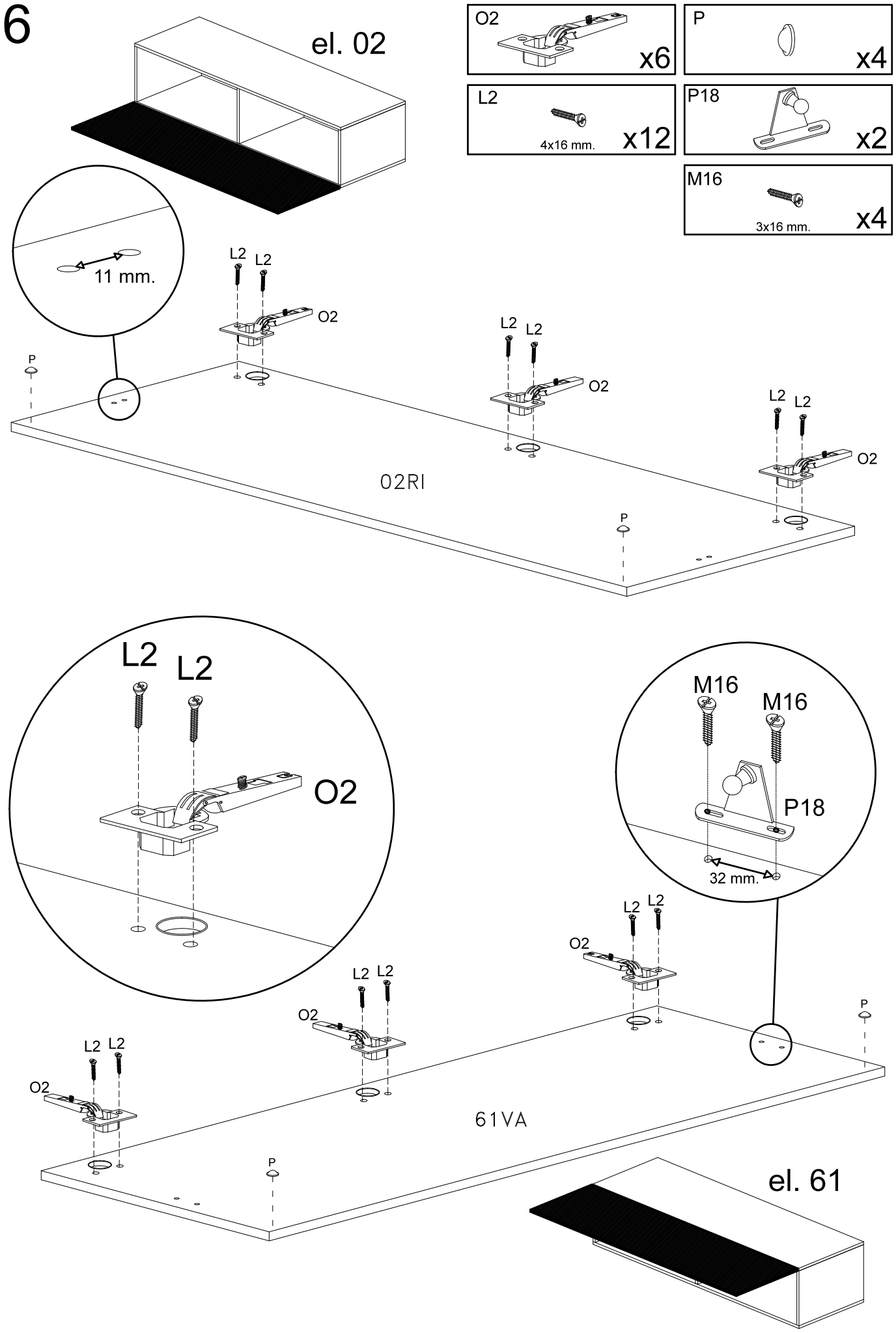
el. 02
O2
x6
P
x4
L2
4x16 mm.
x12
P18
x2
M16
3x16 mm.
x4
11 mm.
L2
L2
O2
P
02RI
L2
L2
O2
L2
L2
O2
P
L2
L2
O2
M16
M16
P18
32 mm.
L2
L2
O2
L2
L2
O2
L2
L2
O2
P
61VA
P
el. 61

7

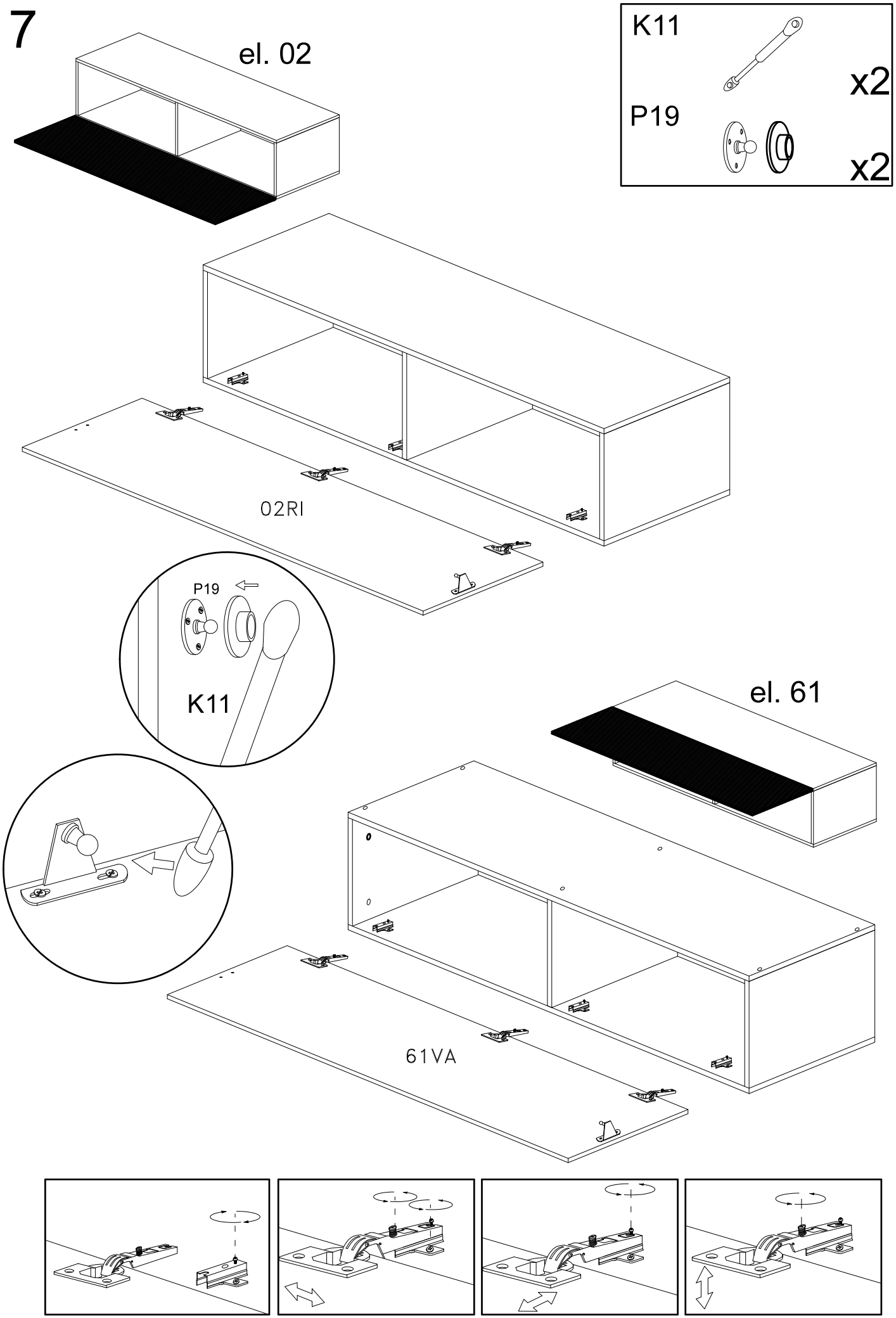

8

el. 22

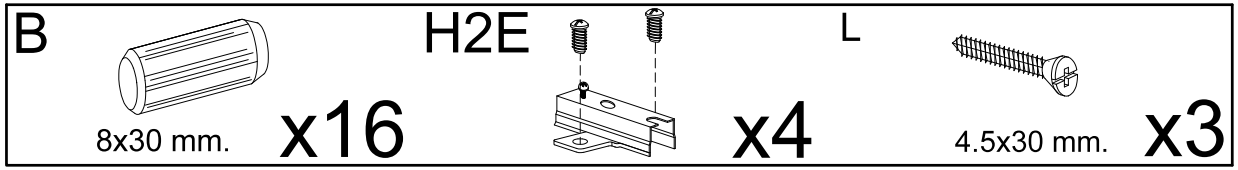
B
8x30 mm.
x16
H2E
x4
L
4.5x30 mm.
x3

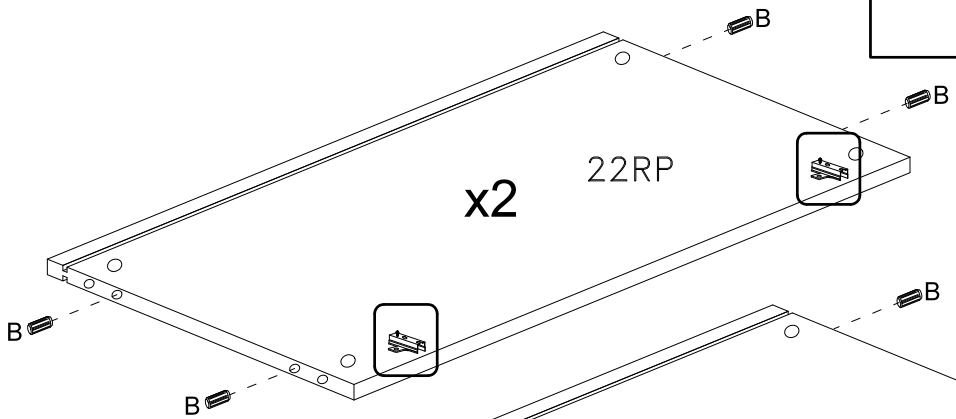
B
B
B
B
x2
22RP

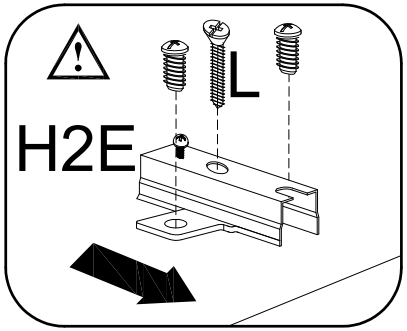
L
H2E

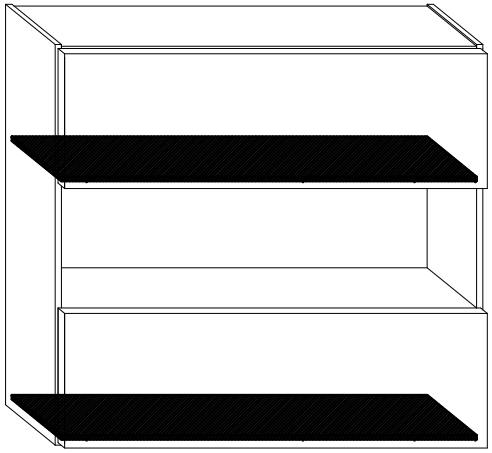

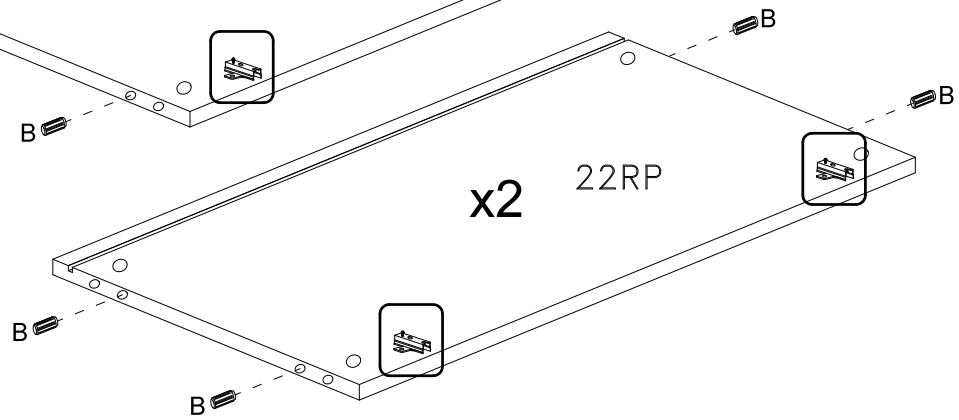
B
B
B
B
x2
22RP

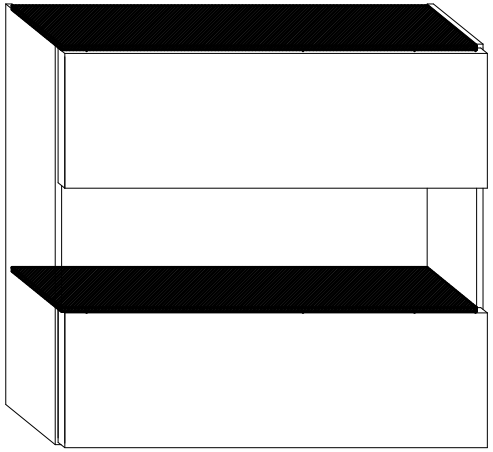

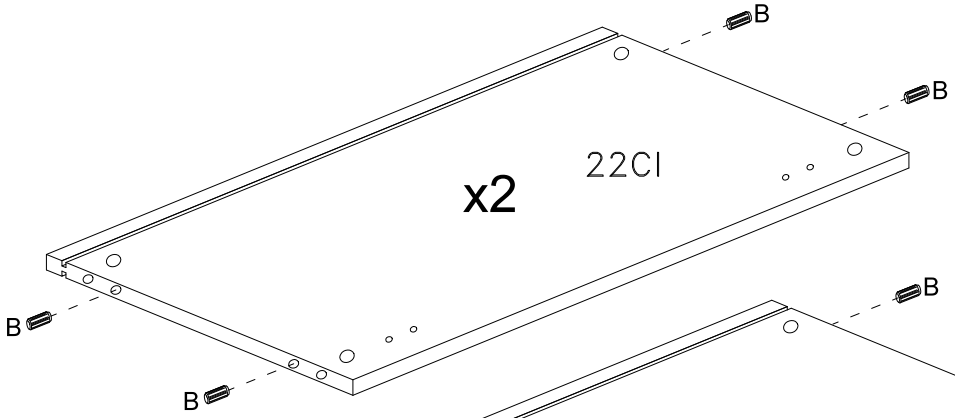
B
B
B
B
x2
22CI

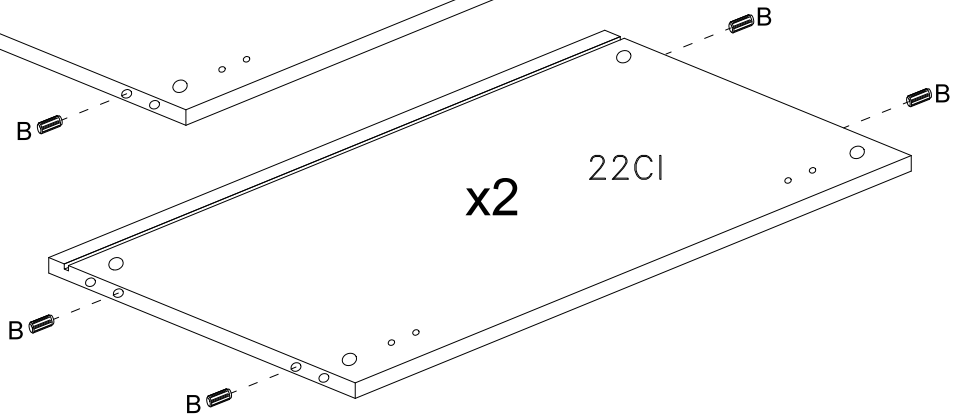
B
B
B
B
x2
22CI

9

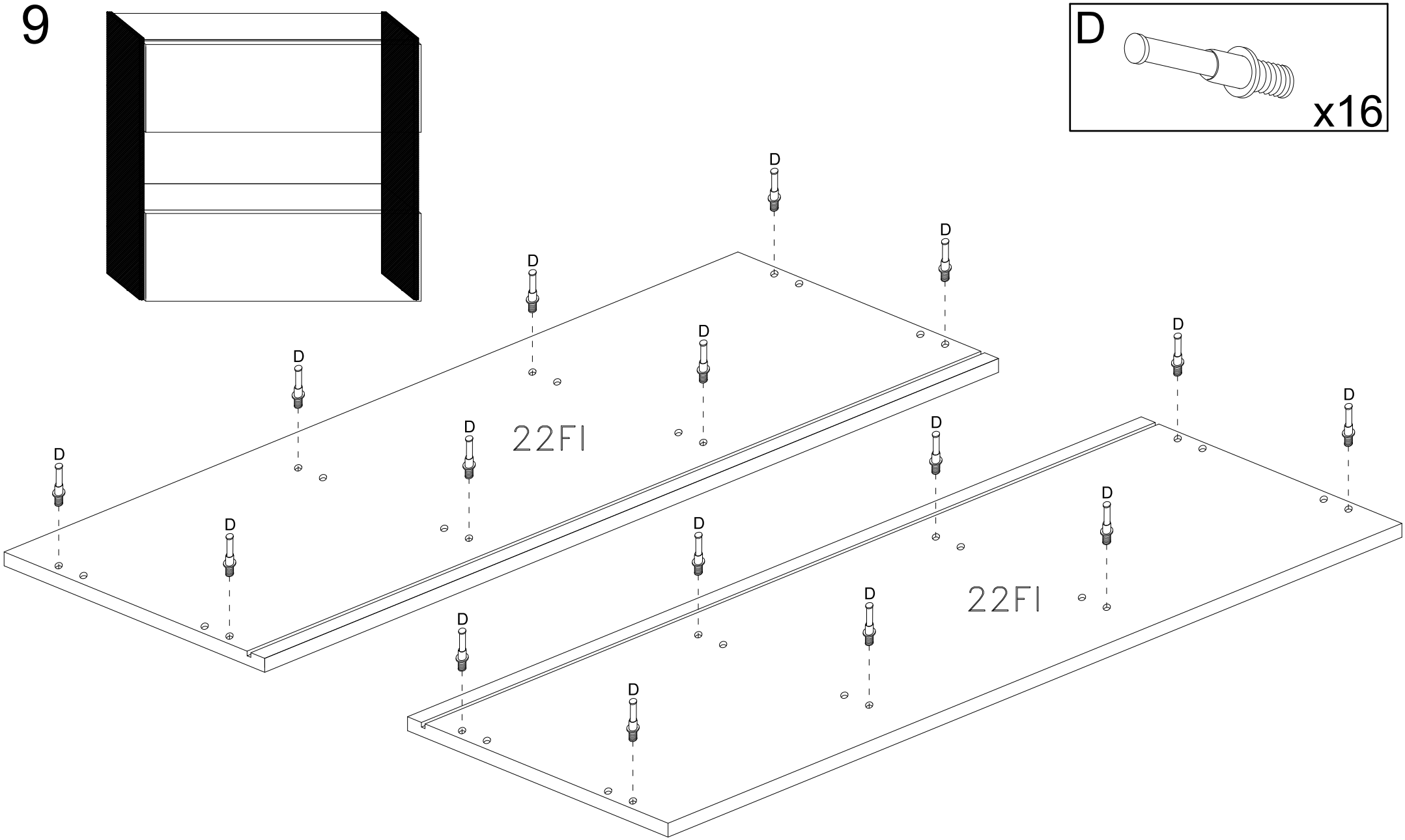

10

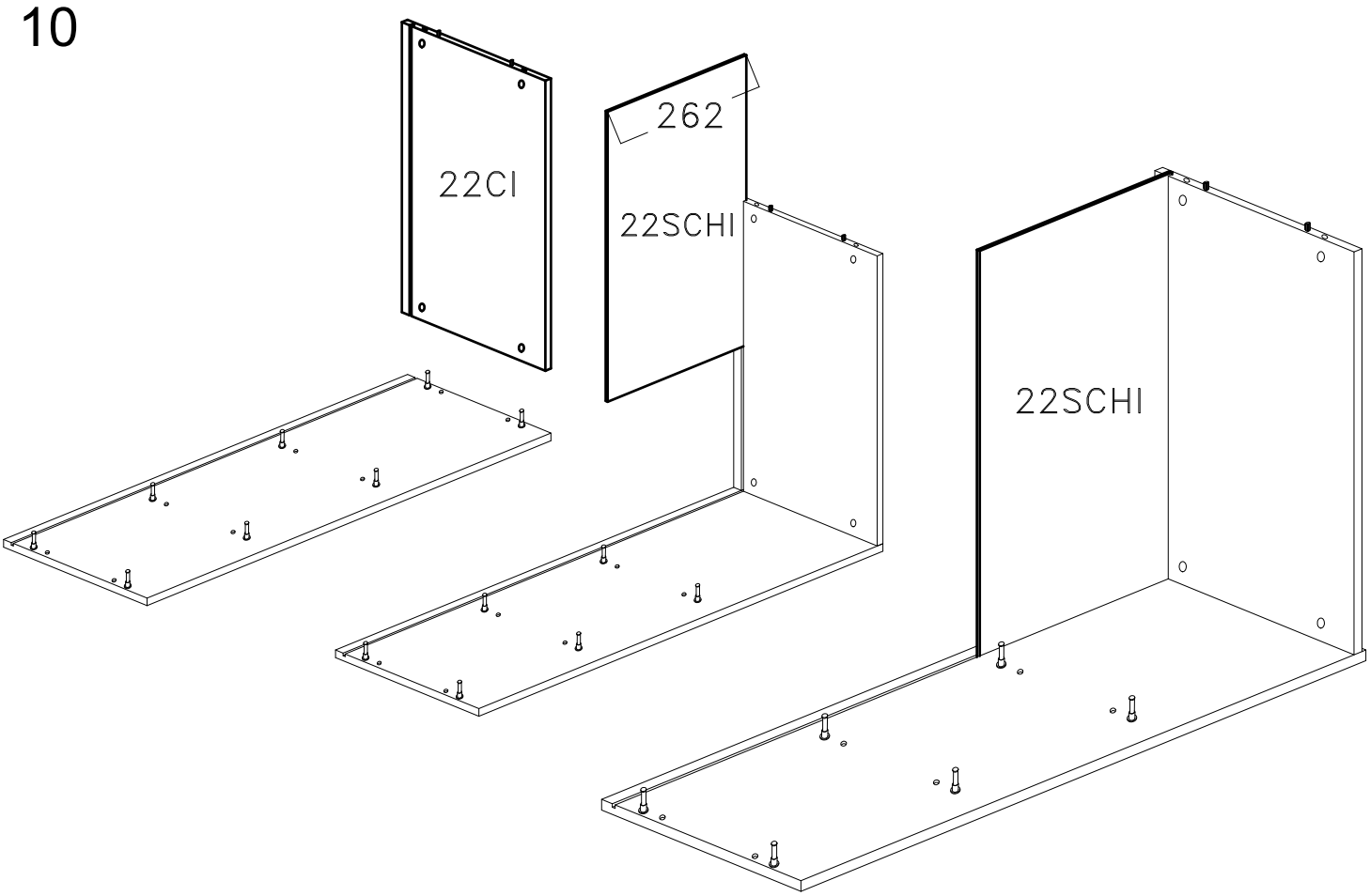

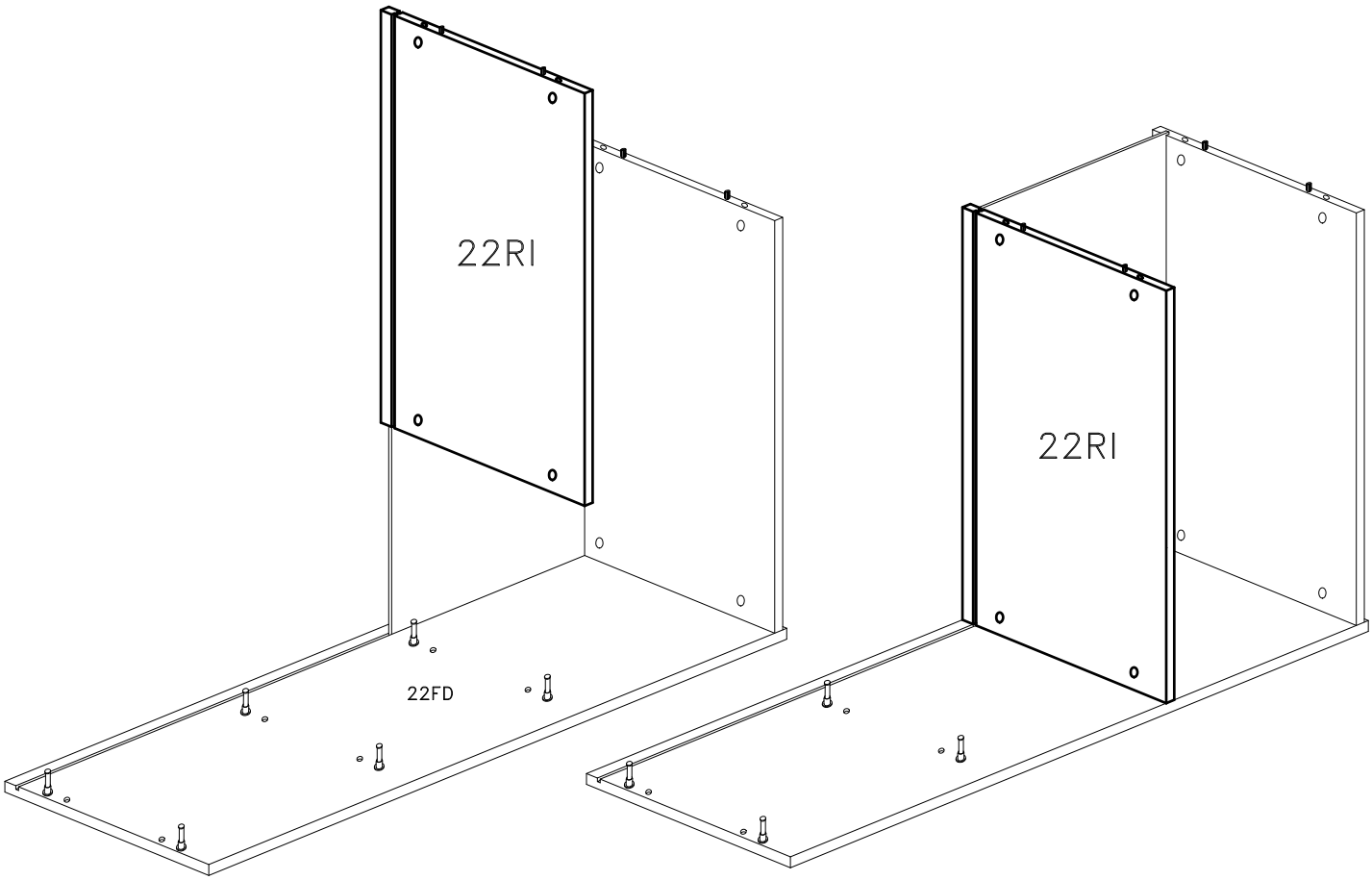

11

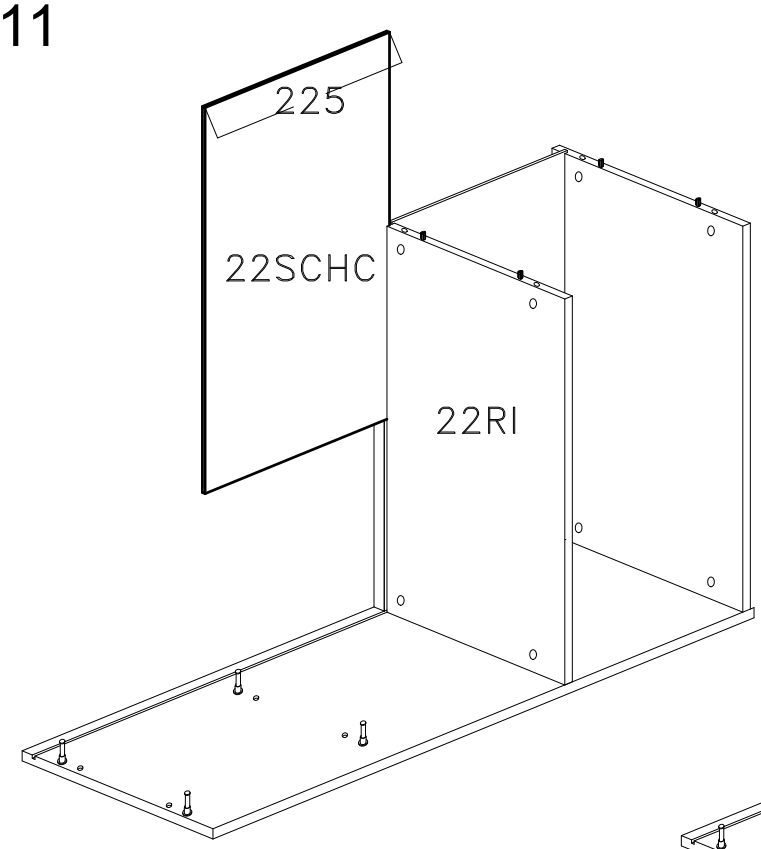

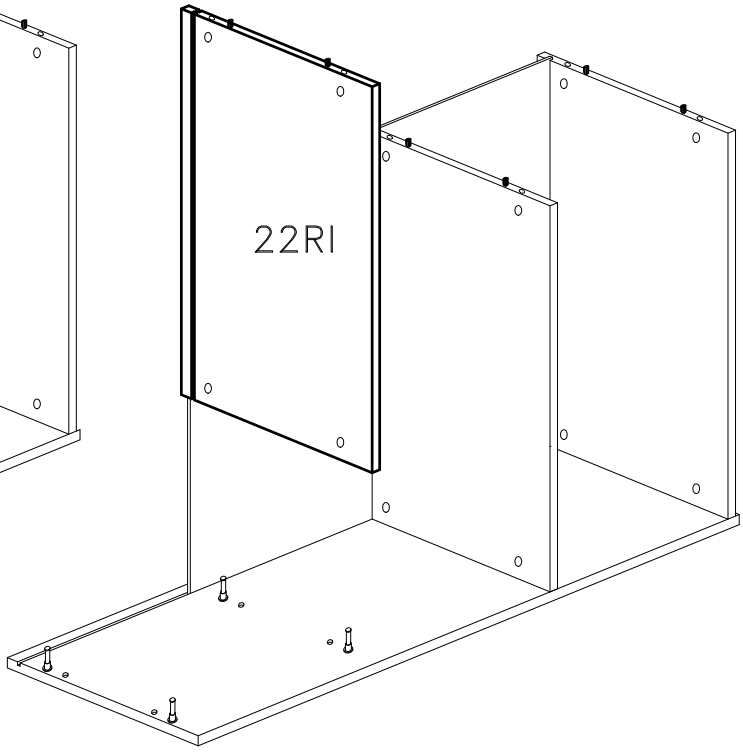

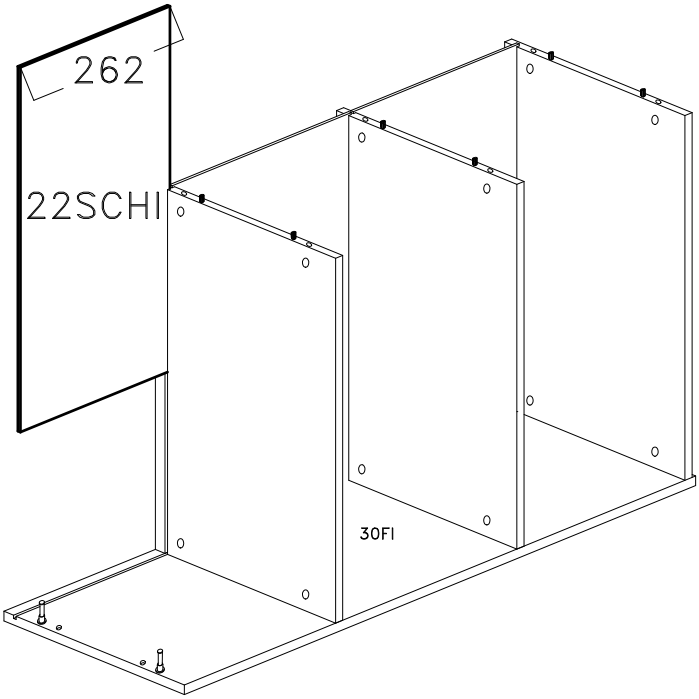

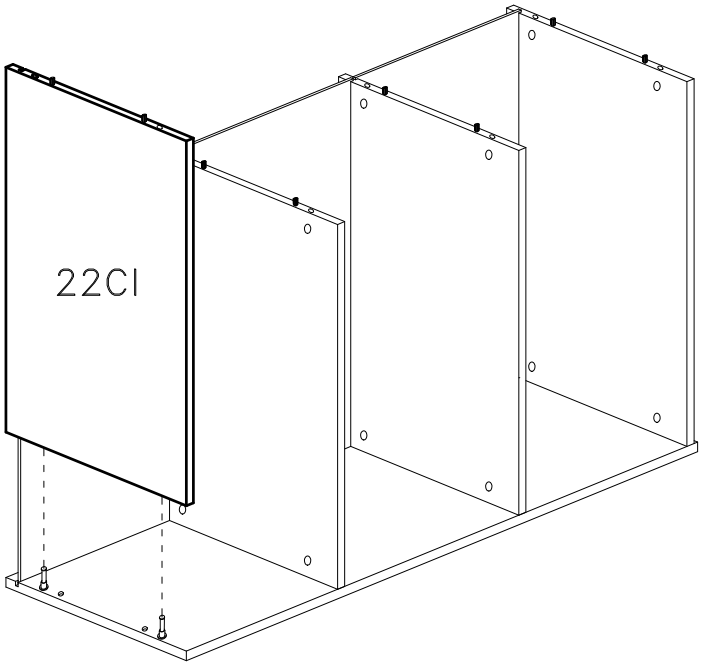

12

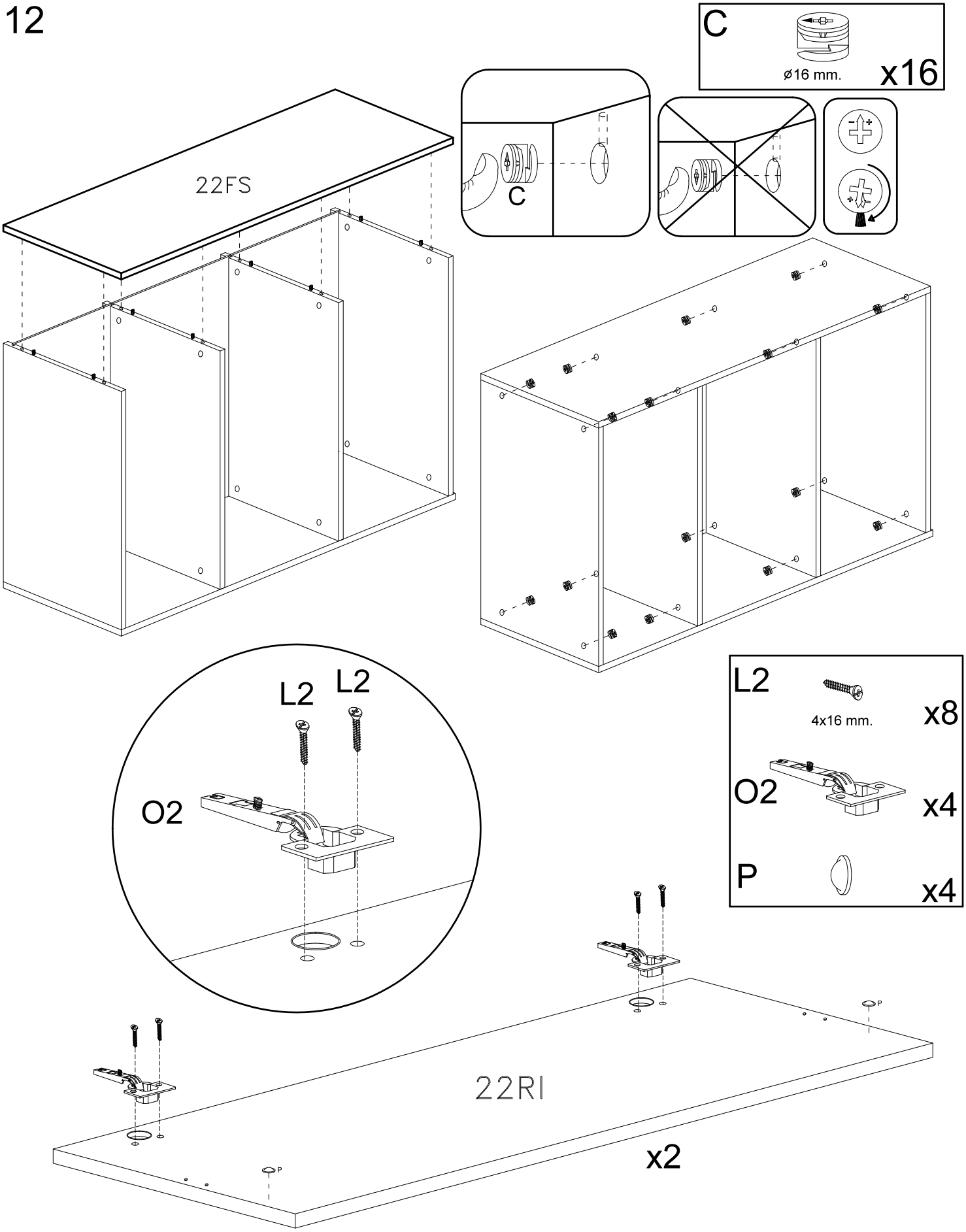

13

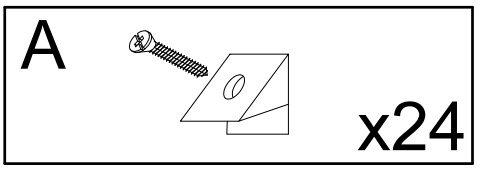

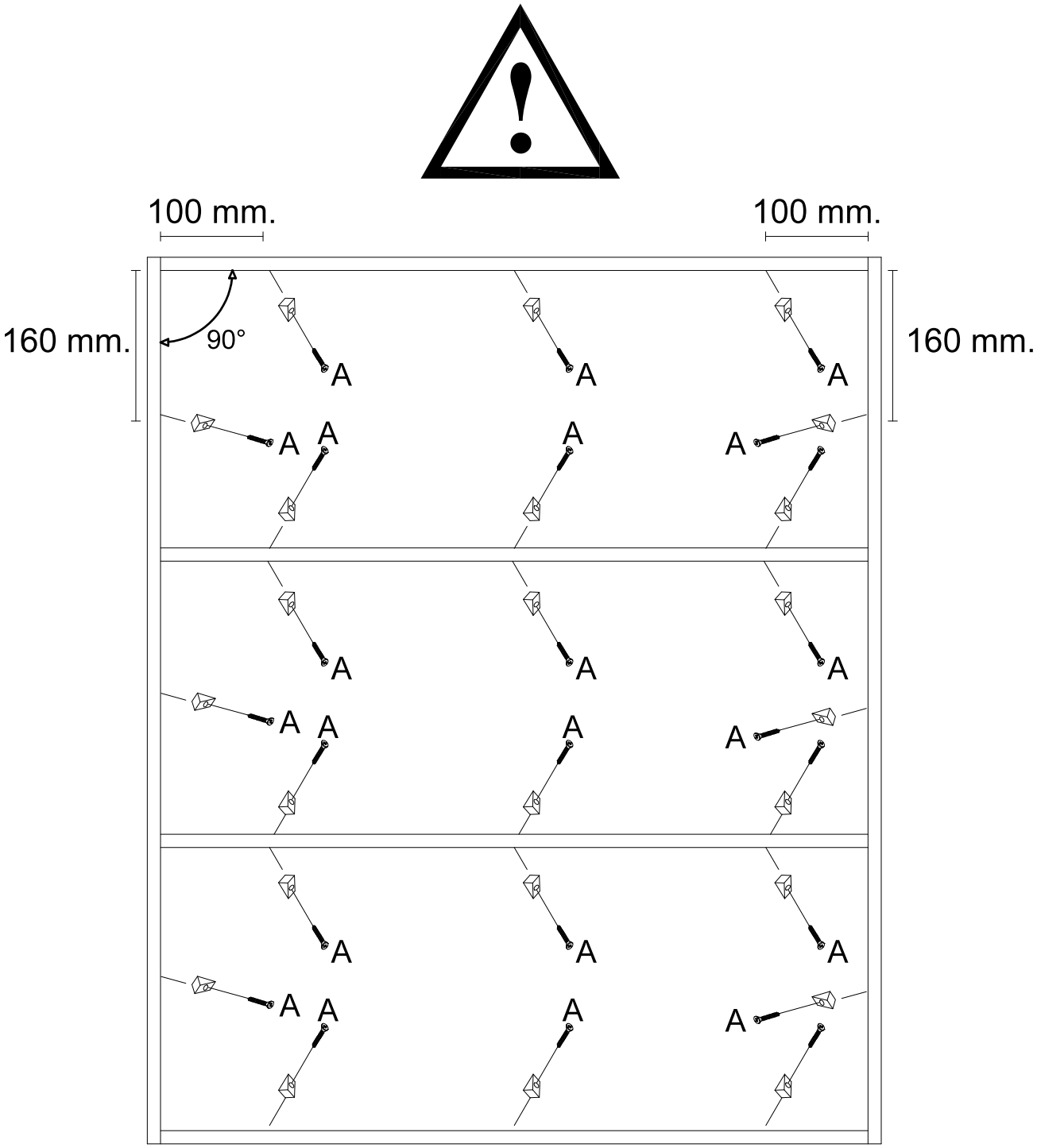

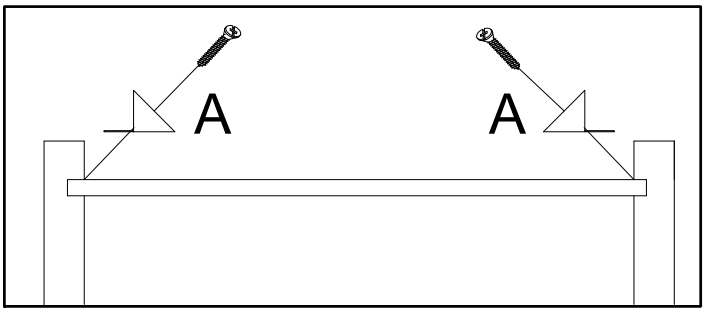

14

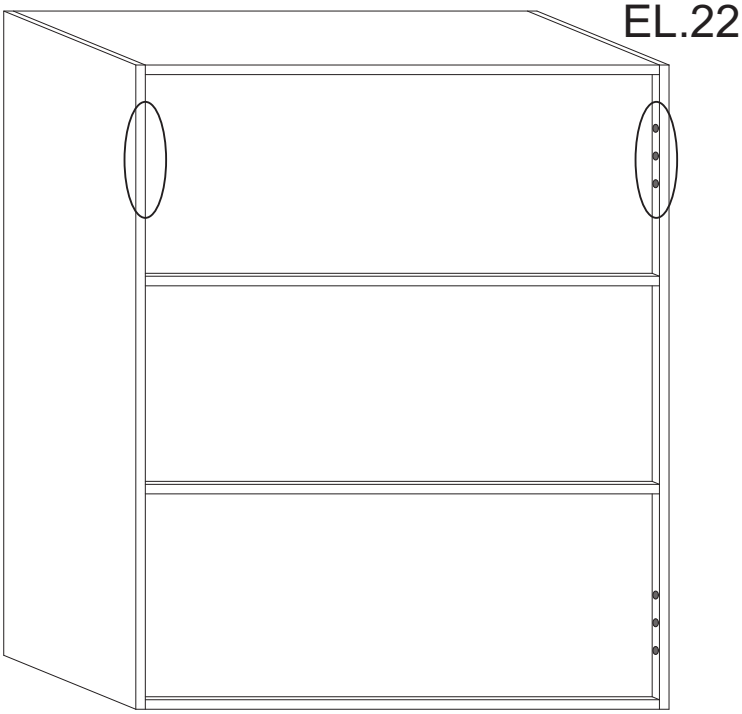

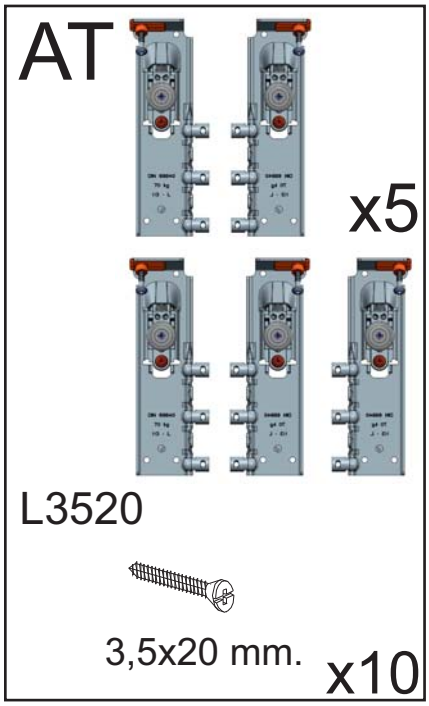

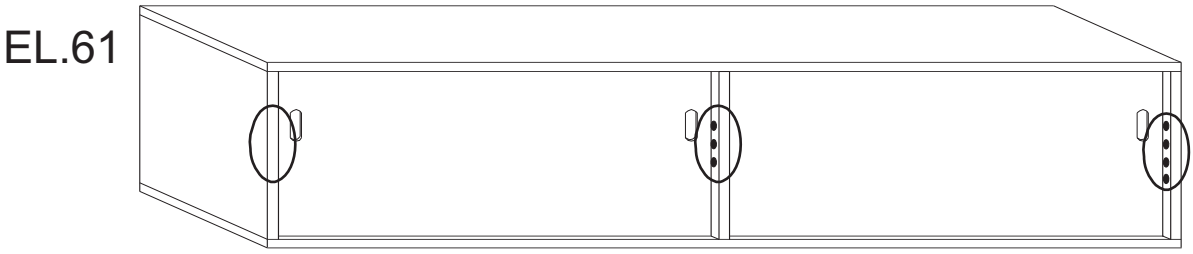

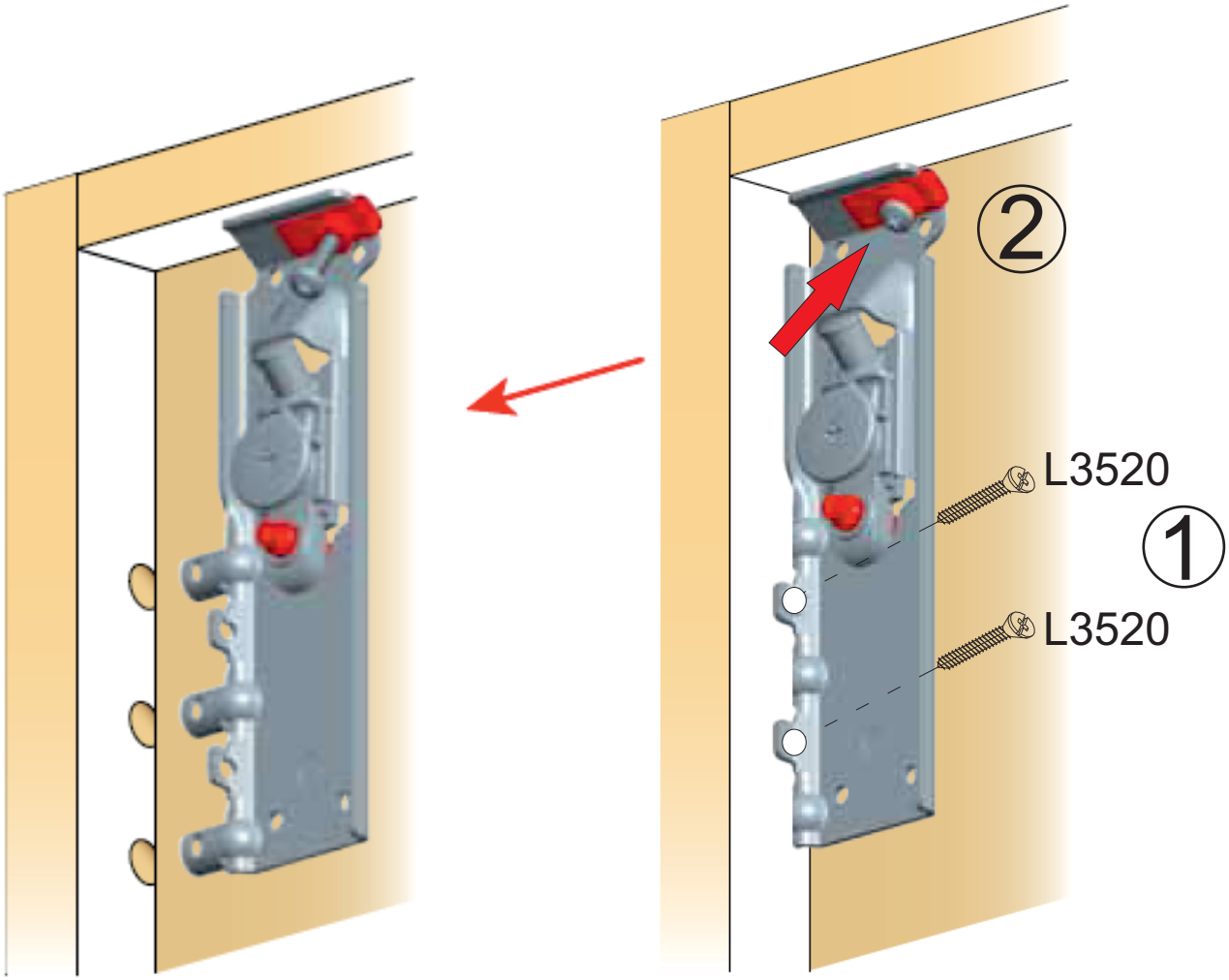

15

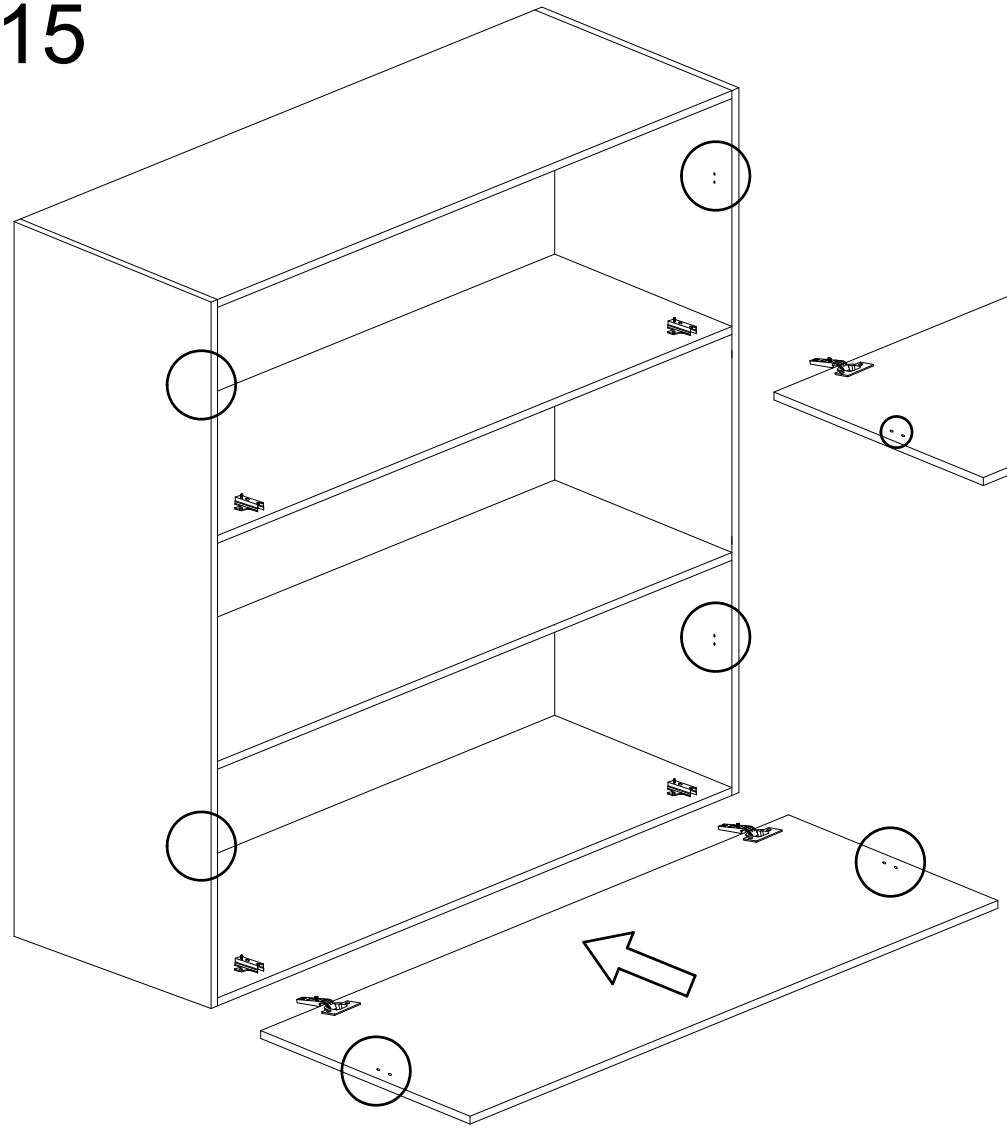

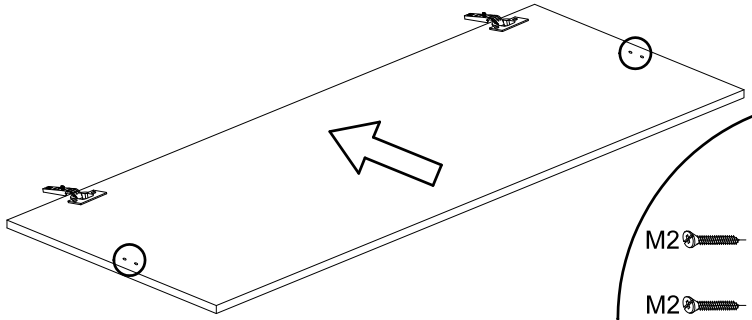

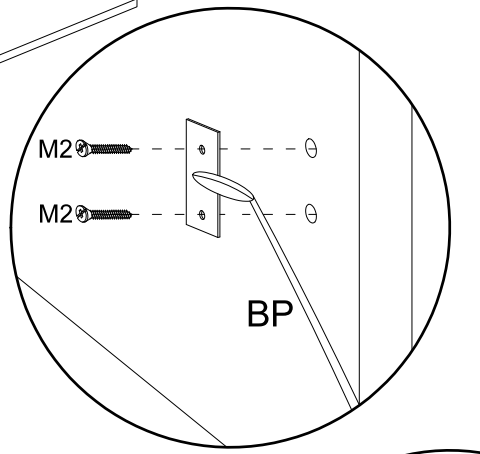

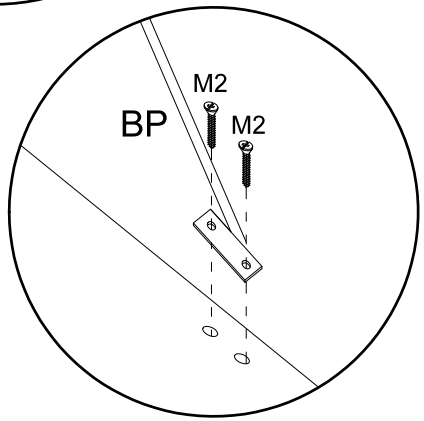

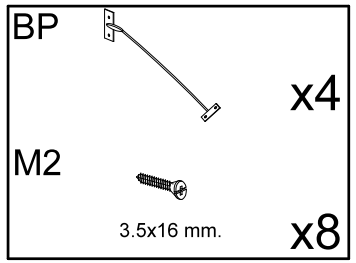

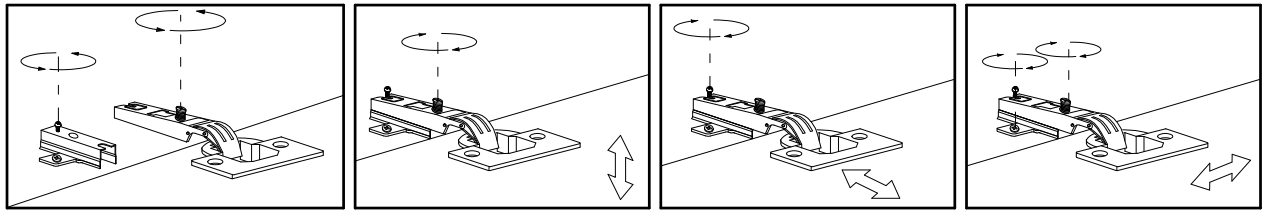

16 el. 51

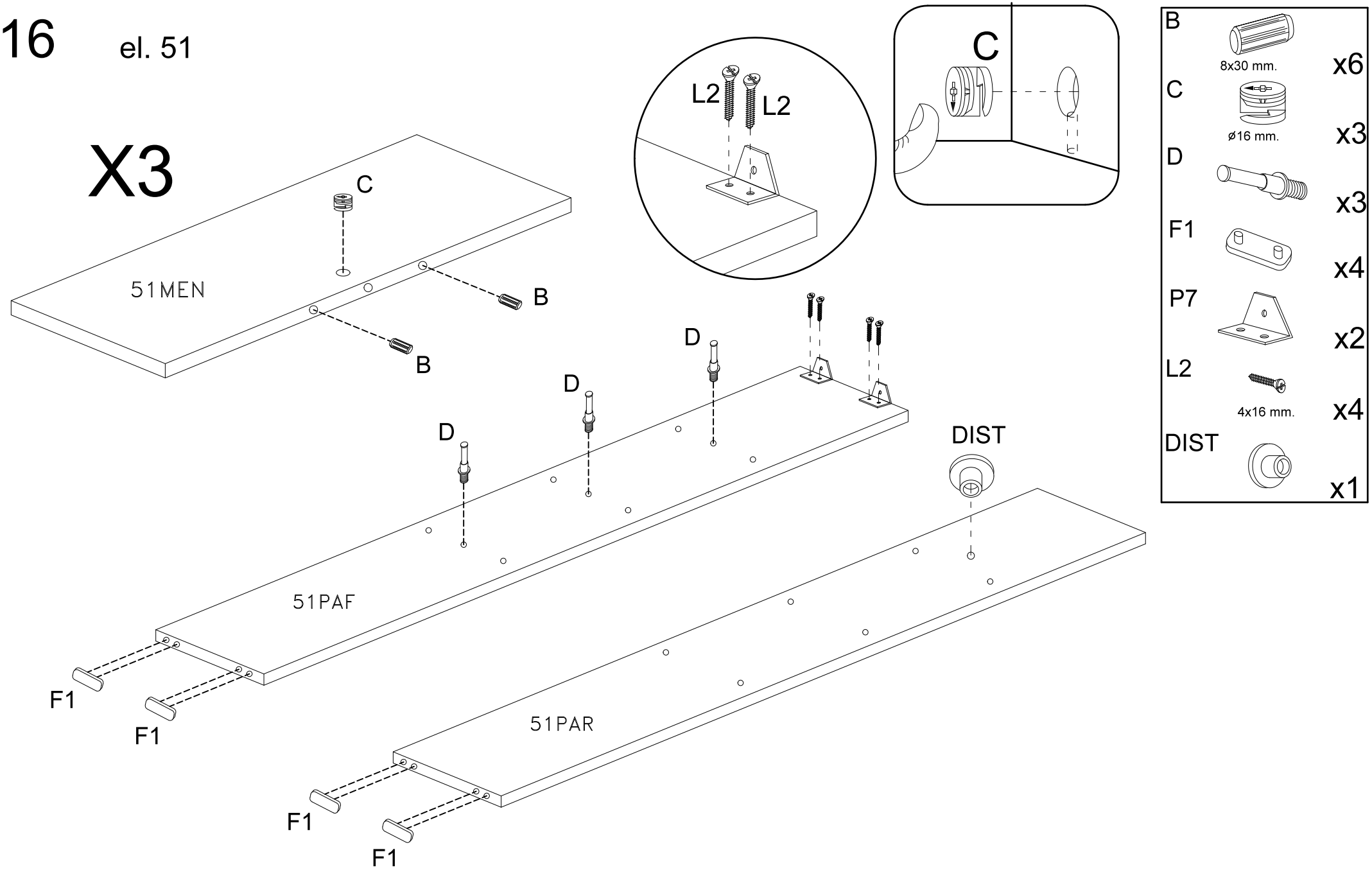
X3
C
51MEN
B
B
L2
L2
C
D
D
D
DIST
51PAF
F1
F1
51PAR
F1
F1
B
8x30 mm.
x6
C
ø16 mm.
x3
D
x3
F1
x4
P7
x2
L2
4x16 mm.
x4
DIST
x1

17

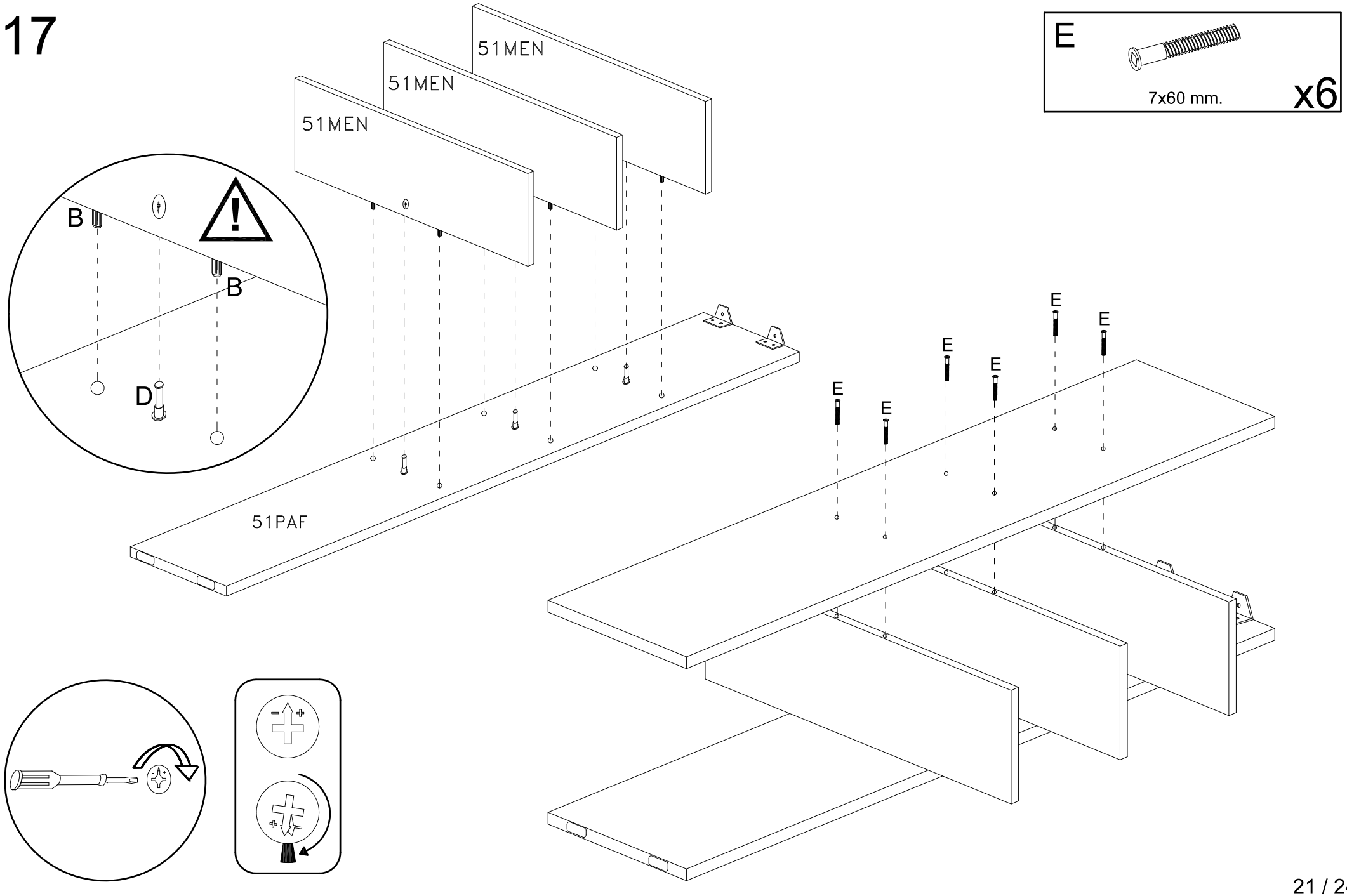

18

Cher client,
l'installation des meubles sospendus doit être effectuée par un personnel compétent.
Les fischers ne sont pas inclus dans la quincaillerie.
Choisir les types des fischers pour le fixage apte au mur.
S'assurer de l'adéquation du mur pour support sûr du meuble

Dear Customer
The assembling of the hanging elements must be done by a competent staff.
The fishers are not included in the hardware package.
Choose the fisher more suitable to the type of the wall.
Ensure the suitability of the wall for a secure support of the hanging element.

Sehr geehrter Kunde, die Montage der Haengeelemente muss von Fachpersonal ausgefuehrt werden! Bitte verwenden Sie eigene, der Beschaffenheit der Wand entsprechende Duebel. Zu Ihrer eigenen Sicherheit legen wir dem Beschlagbeutel keine Fischerduebel bei.

Gentile Cliente
Il montaggio dei pensili deve essere effettuato da personale competente.
I tasselli di fissaggio non sono compresi nella ferramenta.
Scegliere il tipo di tassello per il fissaggio più adatto alla tipologia di muro.
Assicurarsi l'idoneità della parete per un sostegno sicuro del pensile.

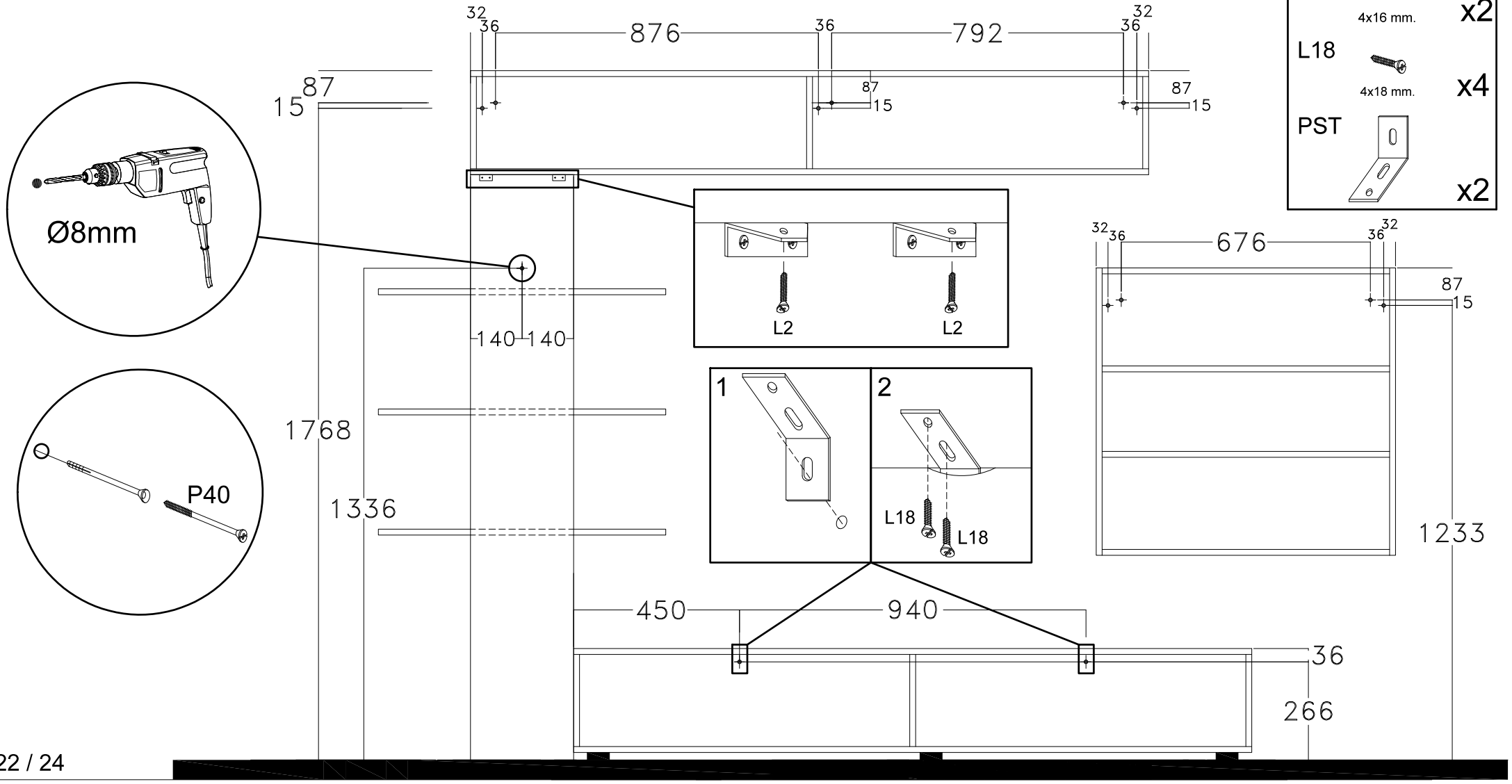

19

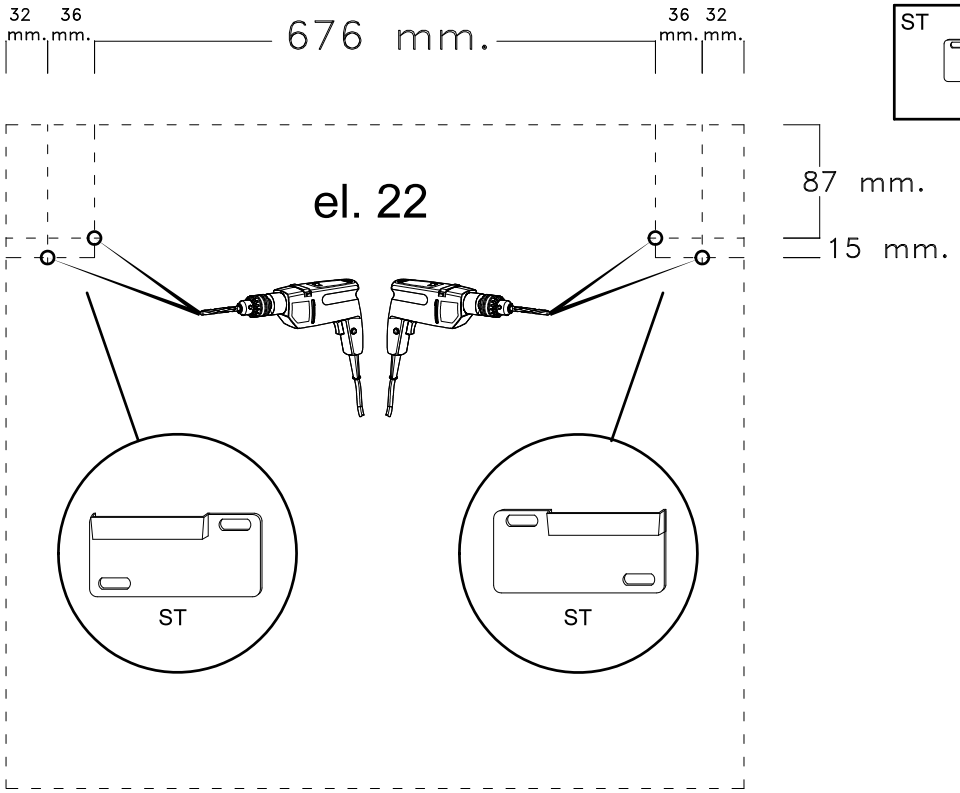

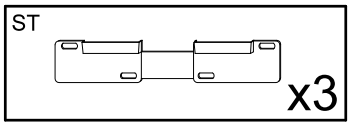

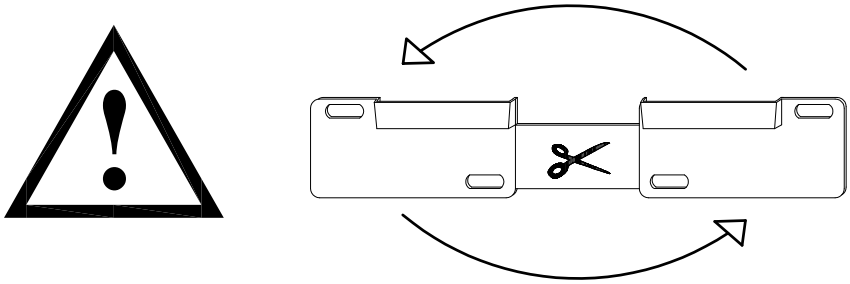

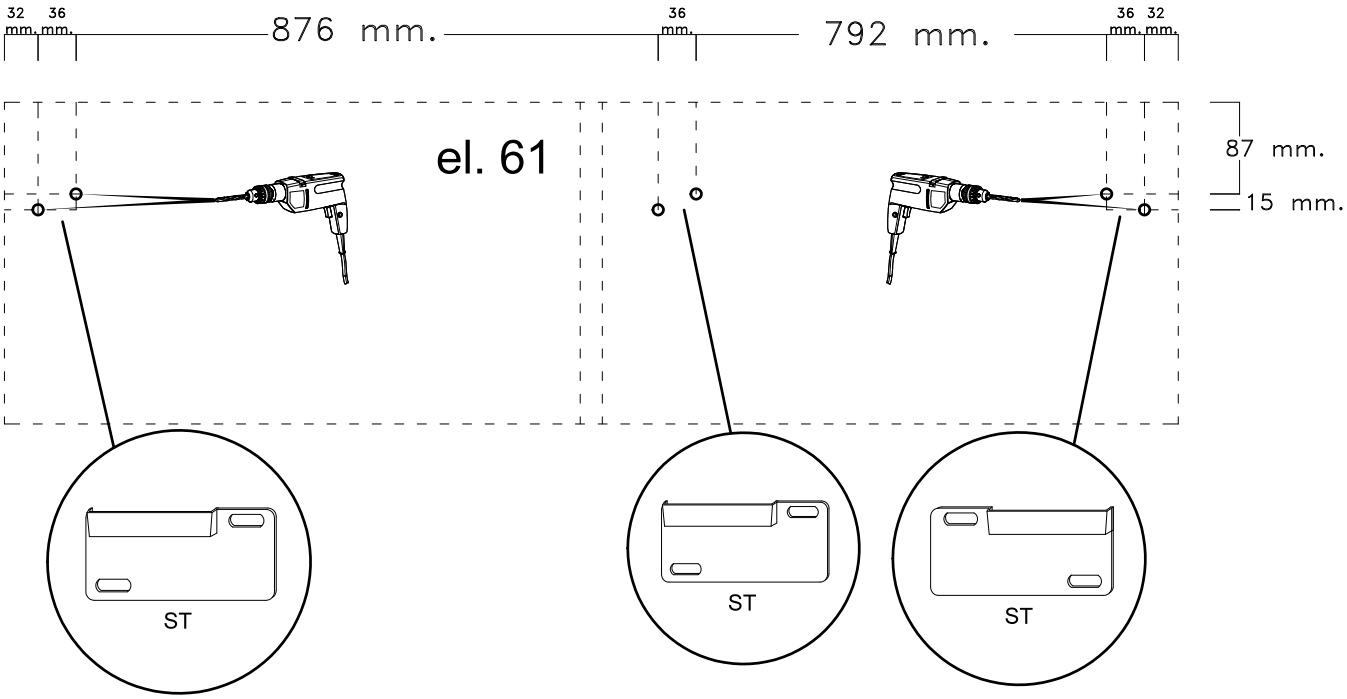

Sehr geehrter Kunde, die Montage der Haengeelemente muss von Fachpersonal ausgefuehrt werden! Bitte verwenden Sie eigene, der Beschaffenheit der Wand entsprechende Duebel. Zu Ihrer eigenen Sicherheit legen wir dem Beschlagbeutel keine Fischerduebel bei.

Gentile Cliente
Il montaggio dei pensili deve essere effettuato da personale competente.
I tasselli di fissaggio non sono compresi nella ferramenta.
Scegliere il tipo di tassello per il fissaggio più adatto alla tipologia di muro.
Assicurarsi l'idoneità della parete per un sostegno sicuro del pensile.

Cher client,
l'installation des meubles sospendus doit être effectuée par un personnel compétent.
Les fischers ne sont pas inclus dans la quincaillerie.
Choisir les types des fischers pour le fixage apte au mur.
S'assurer de l'adéquation du mur pour support sûr du meuble

Dear Customer
The assembling of the hanging elements must be done by a competent staff.
The fishers are not included in the hardware package.
Choose the fisher more suitable to the type of the wall.
Ensure the suitability of the wall for a secure support of the hanging element.

20

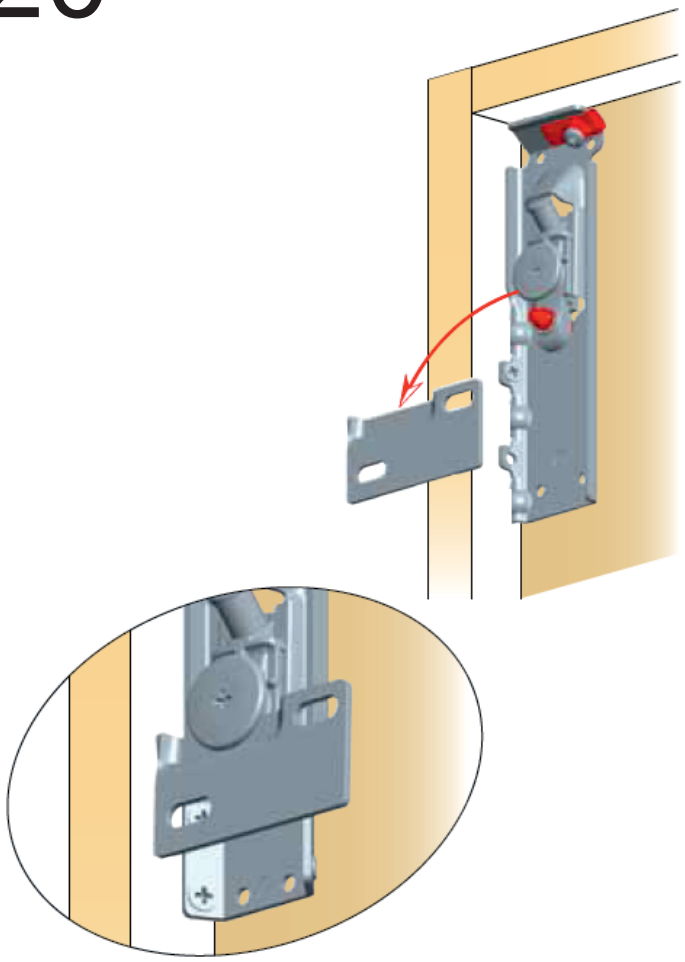

21

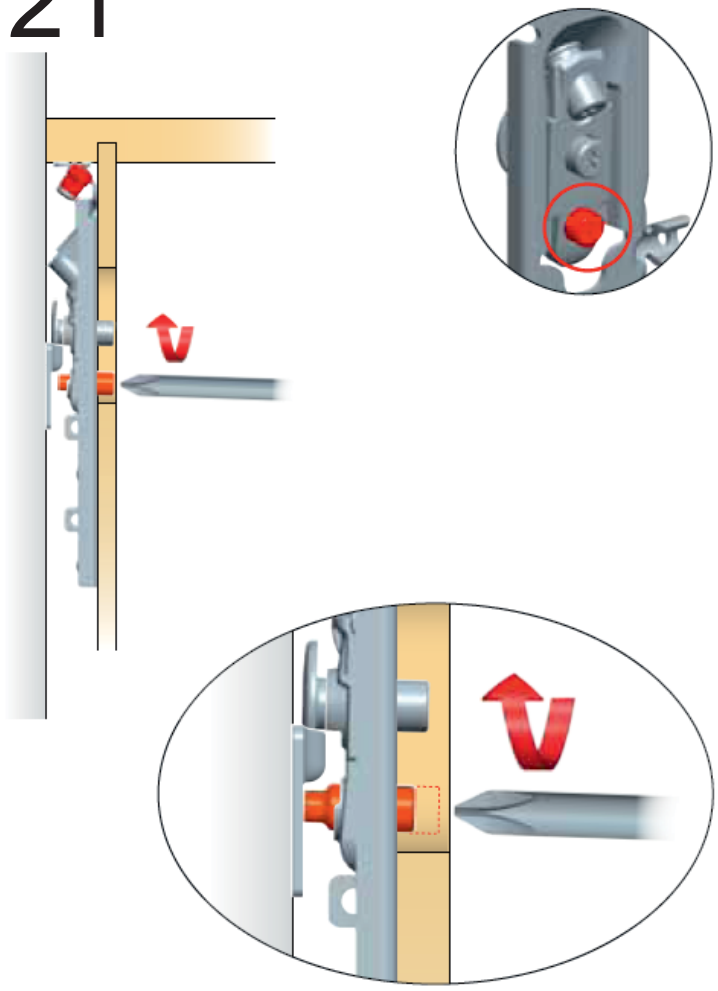

22

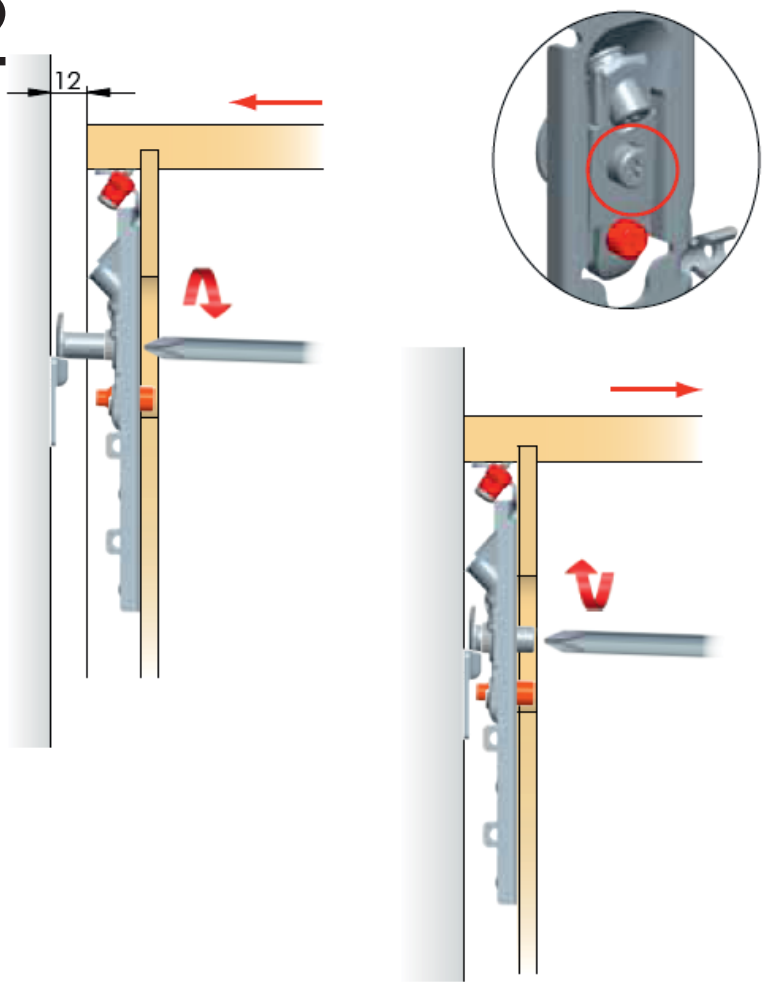
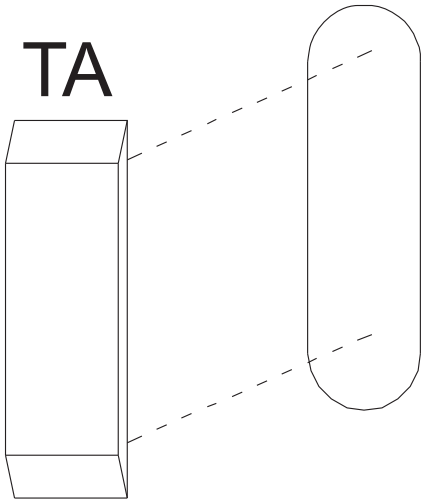
23