STRALSUND

Massive Konstruktion aus Konstuktionvollholz (KVH-Fichte)

Gestaltungsbeispiel

Vordach
STRALSUND
289 x 116 cm

- Ständer 12 x 12 cm
- Pfetten 12 x 12 cm
- Sparren 6 x 12 cm
- 20 mm Dachschalung

© SKAN HOLZ Europe GmbH | D-21227 Bendestorf | Technische Änderungen und Farbabweichungen vorbehalten. Keine Haftung für Druckfehler. | 02.12.2020

VORDACH STRALSUND 289 x 116 cm

Datenblatt / Baubeschreibung

Material	KVH, Fichte
Farbbehandlung	Lasiert in Schiefergrau
Pfostenstärke	12 x 12 cm
Aufstellbreite	289 cm
Aufstelltiefe	116 cm
Dachfläche	3,65 m²
Dachneigung	22 °
Dacheindeckung	Dachschalung
Dachstärke	20 mm
Montageart	Wandanbau
Durchgangshöhe vorne	208 cm
Pfostenabstand Breite	200 cm
Oberfläche Holz	21,5 m²
Nicht im Lieferumfang enthalten	Dübel für die Wandmontage und Wandanschlussprofil
Verpackungsmaße	Paket 1: 120 cm x 265 cm x 38 cm 200,0 kg
Artikelnummer	206339-13-31
EAN-Nummer	4018211029501
Garantie	5 Jahre gemäß unseren Garantiebedingungen

© SKAN HOLZ Europe GmbH | D-21227 Bendestorf | Technische Änderungen und Farbabweichungen vorbehalten. Keine Haftung für Druckfehler. | 02.12.2020

Material	KVH, Fichte
Farbbehandlung	Lasiert in Schiefergrau
Pfostenstärke	12 x 12 cm
Aufstellbreite	289 cm
Aufstelltiefe	116 cm
Dachfläche	3,65 m²
Dachneigung	22 °
Dacheindeckung	Dachschalung
Dachstärke	20 mm
Montageart	Wandanbau
Durchgangshöhe vorne	208 cm
Pfostenabstand Breite	200 cm
Oberfläche Holz	21,5 m²
Nicht im Lieferumfang enthalten	Dübel für die Wandmontage und Wandanschlussprofil
Verpackungsmaße	Paket 1: 120 cm x 265 cm x 38 cm 200,0 kg
Artikelnummer	206339-13-31
EAN-Nummer	4018211029501
Garantie	5 Jahre gemäß unseren Garantiebedingungen

STRALSUND
289 x 116 cm

© SKAN HOLZ Europe GmbH | D-21227 Bendestorf | Technische Änderungen und Farbabweichungen vorbehalten. Keine Haftung für Druckfehler. | 02.12.2020

Ansicht
vorne

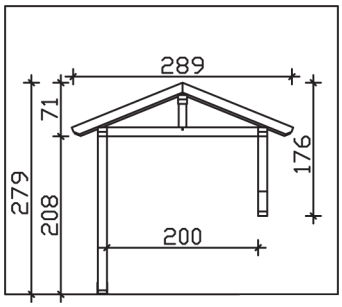

Schnitt

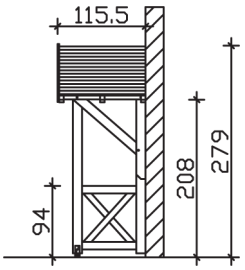

Grundriss

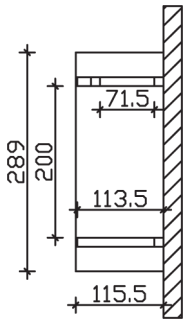

STRALSUND
289 x 116 cm

Schnitte und Ansichten Maßstab 1:100

© SKAN HOLZ Europe GmbH | D-21227 Bendestorf | Technische Änderungen und Farbabweichungen vorbehalten. Keine Haftung für Druckfehler. | 02.12.2020