1.

M1910_01

rauch

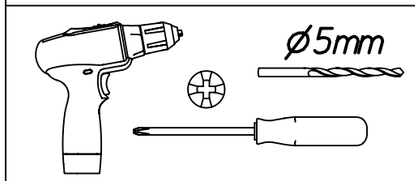

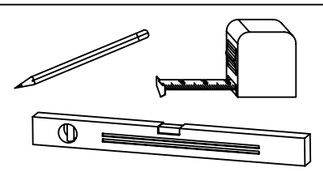

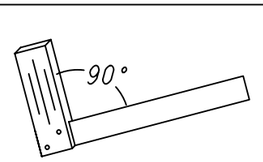

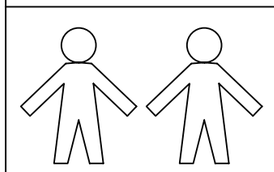

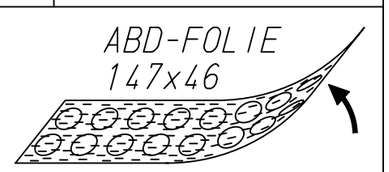

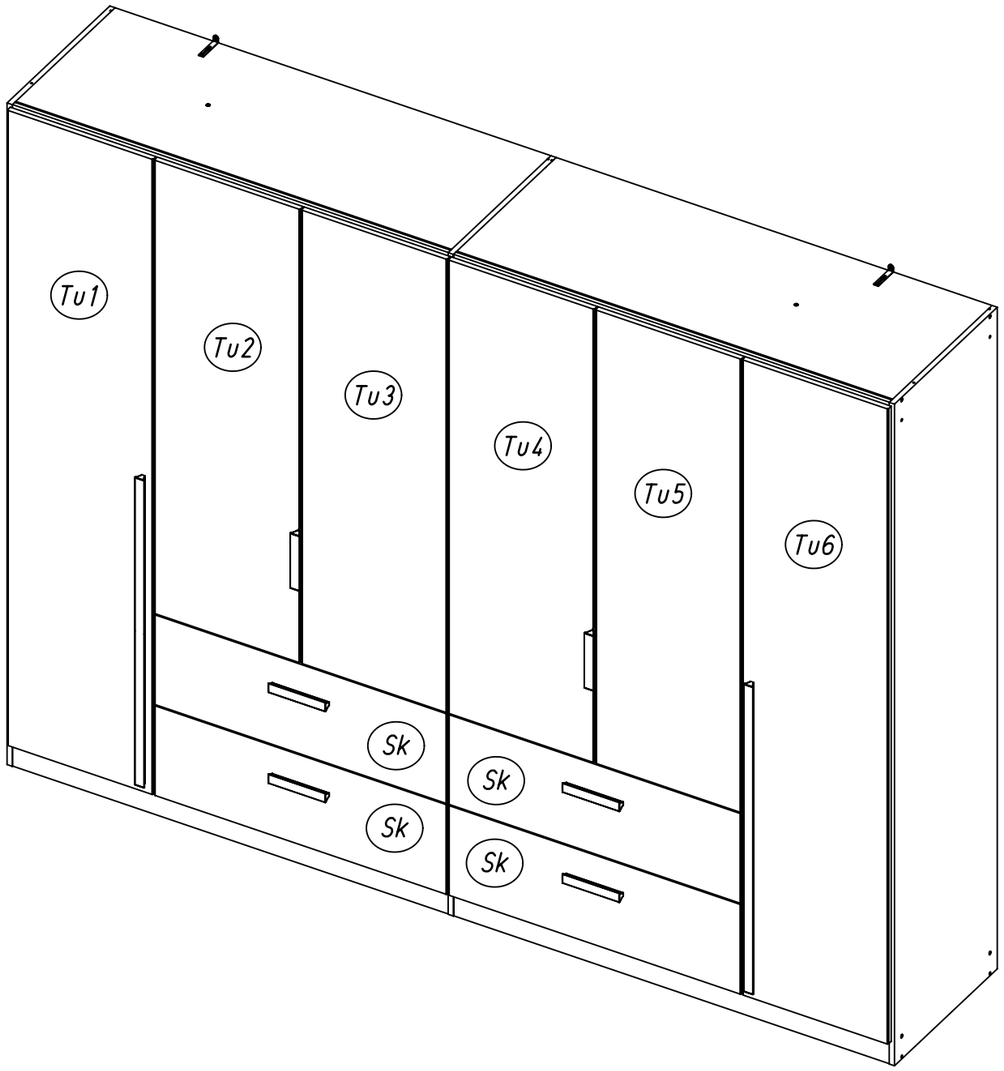

2.

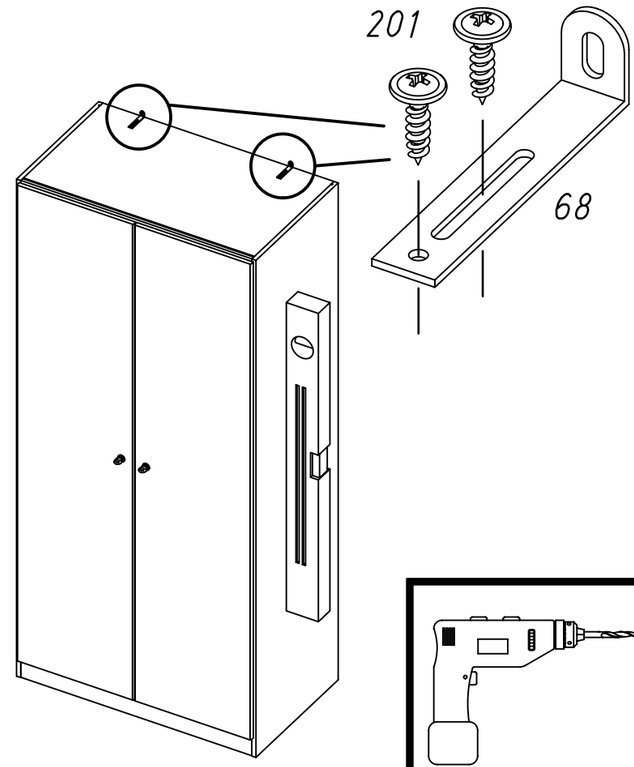

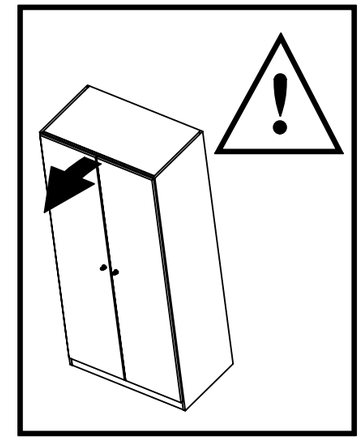

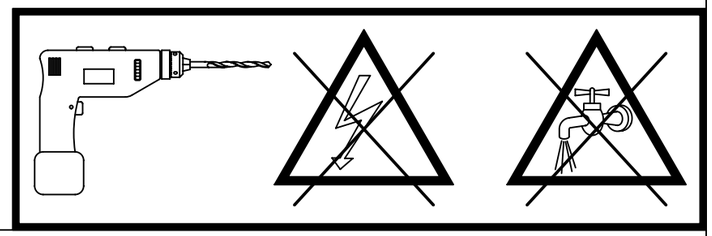

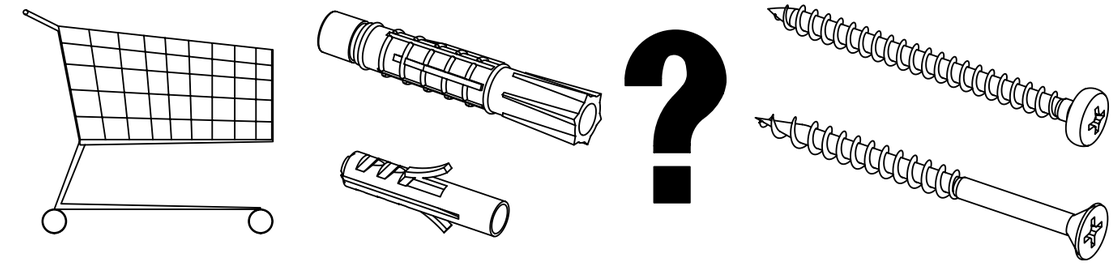

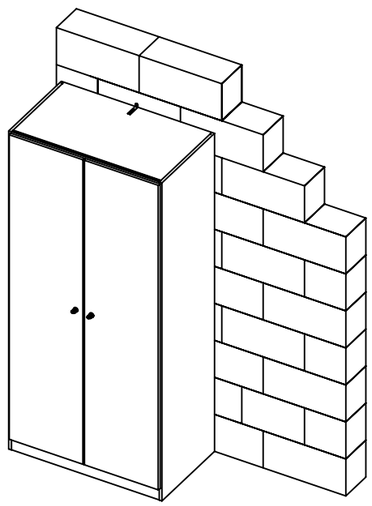

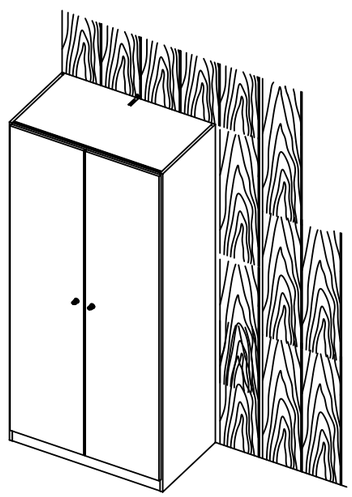

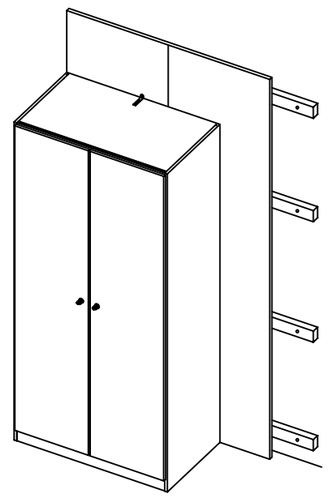

3.

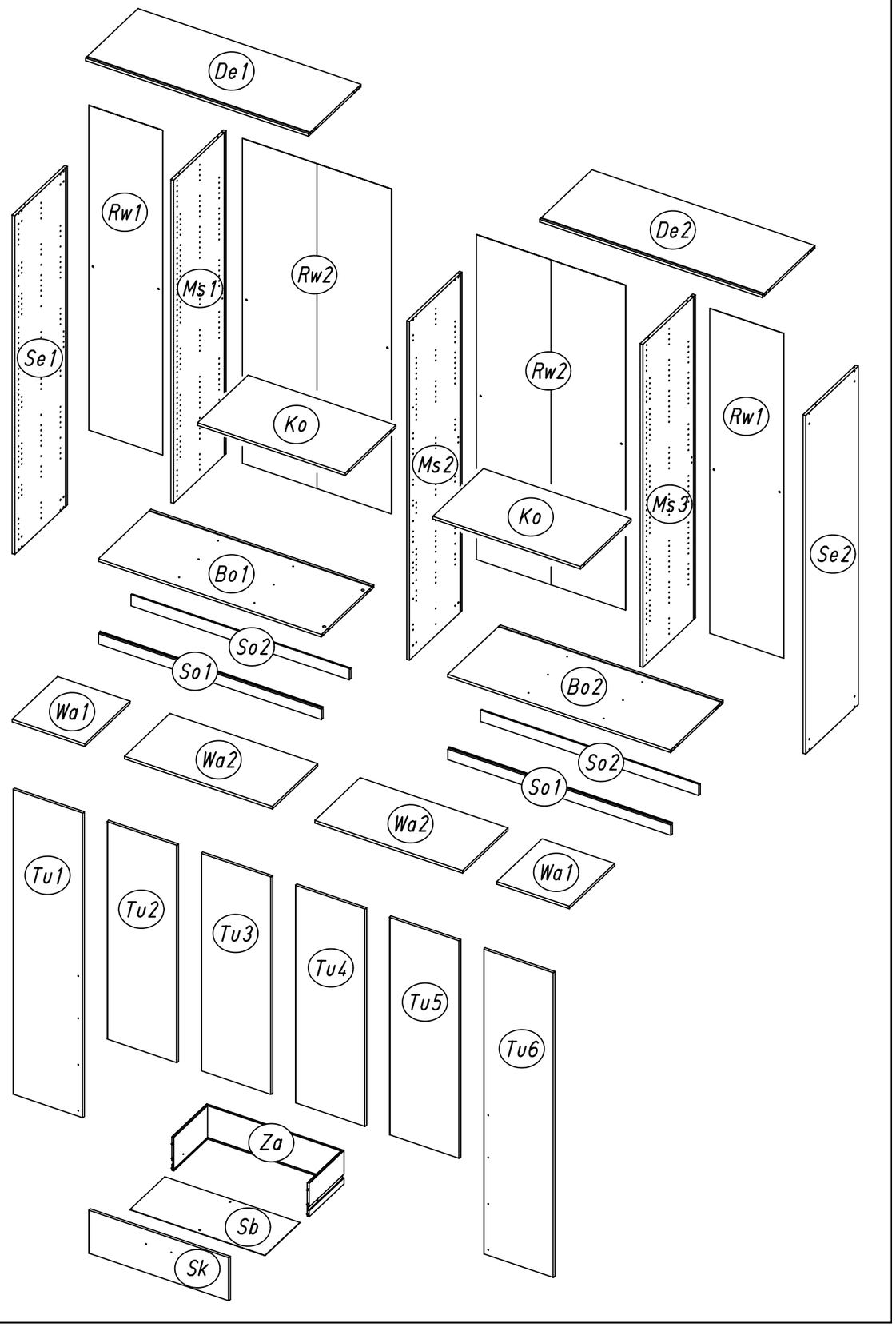

M1910

4.

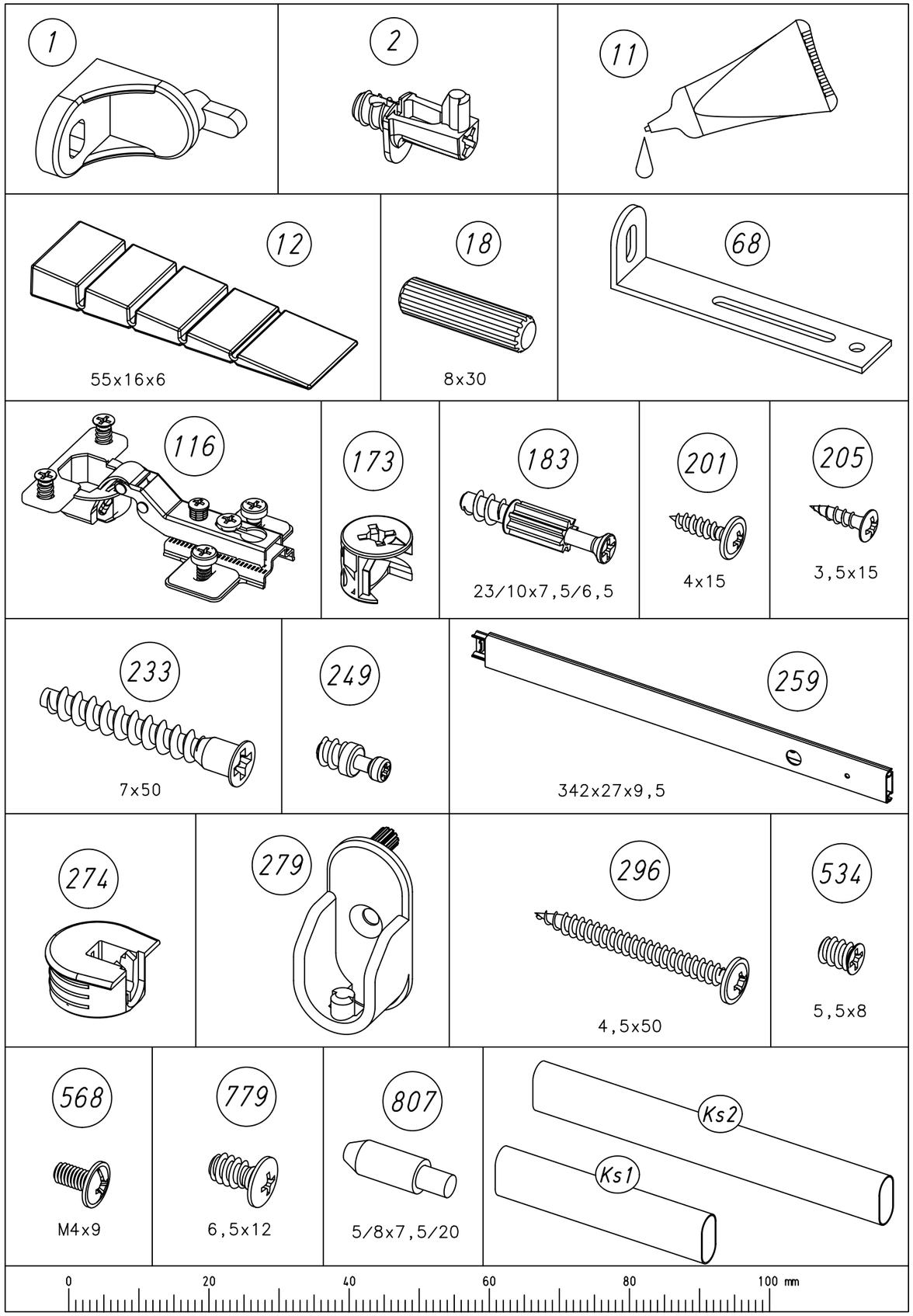

M1910

1

Bo1 Bo2

11

So1

So2

So1 So2

Bo1

So2 Bo1

So2

So1

Bo1 Bo2

So1 Bo1

So1 So2 Bo1

20 Min

2 1 201

1. 11 Za

2. Sb Za

3. 11 Sk

4. Sk Sb Za

5.

201 1 Sk Za Sb 201 1

90° Xmm Xmm

20 Min

3 18

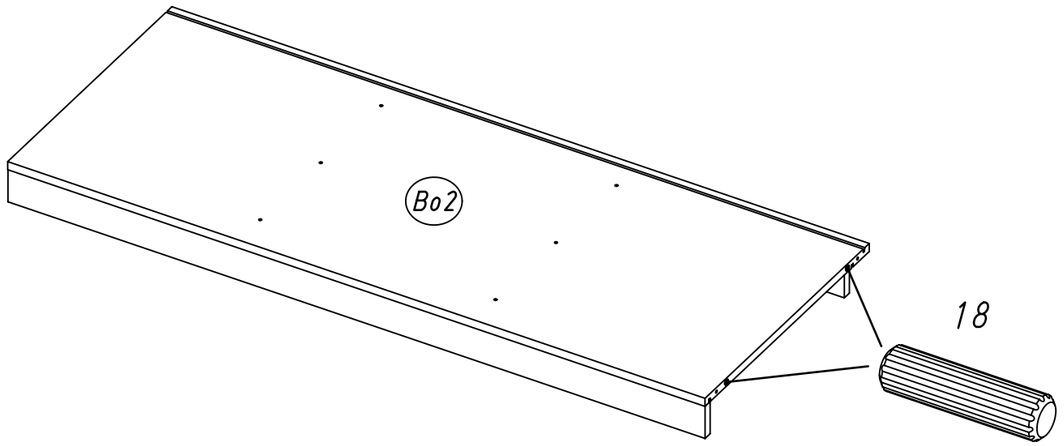

4 233

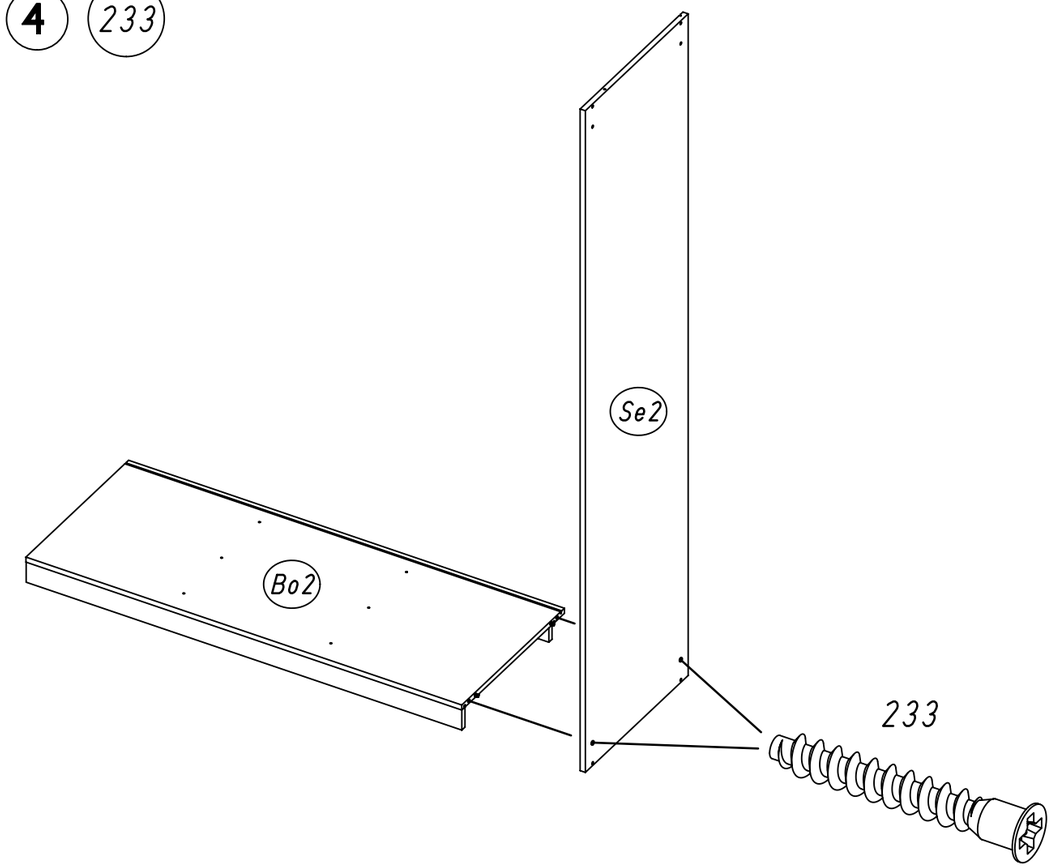

5 779 1

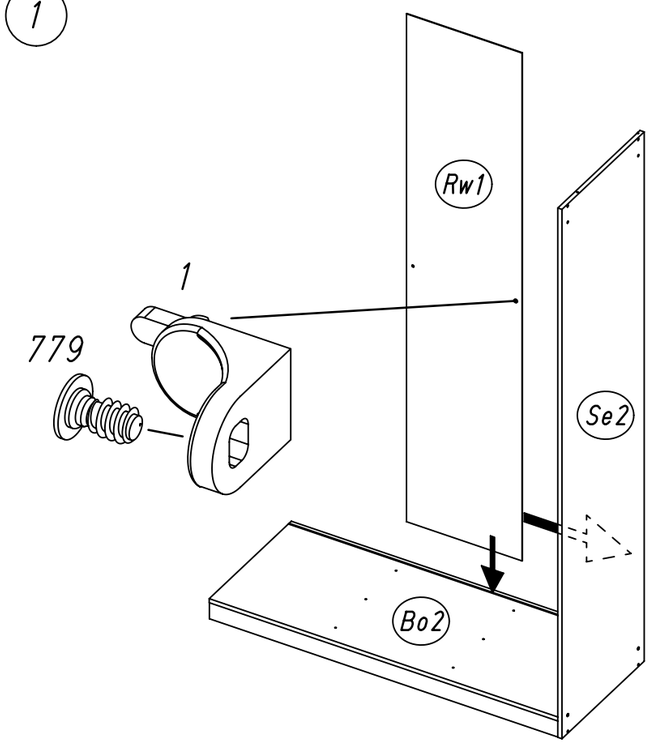

6 807

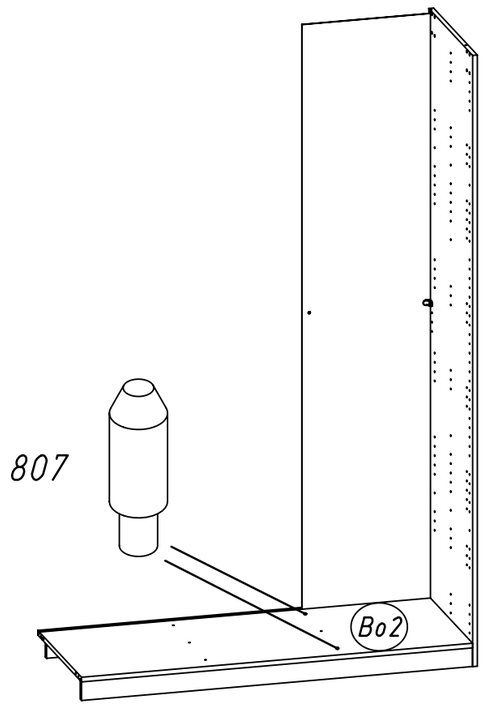

7 (1) (779)

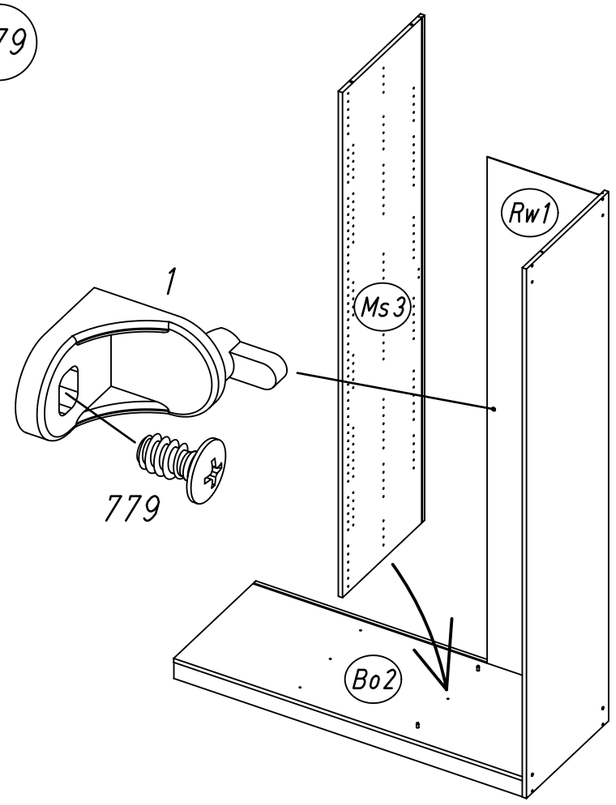

8 (1) (779)

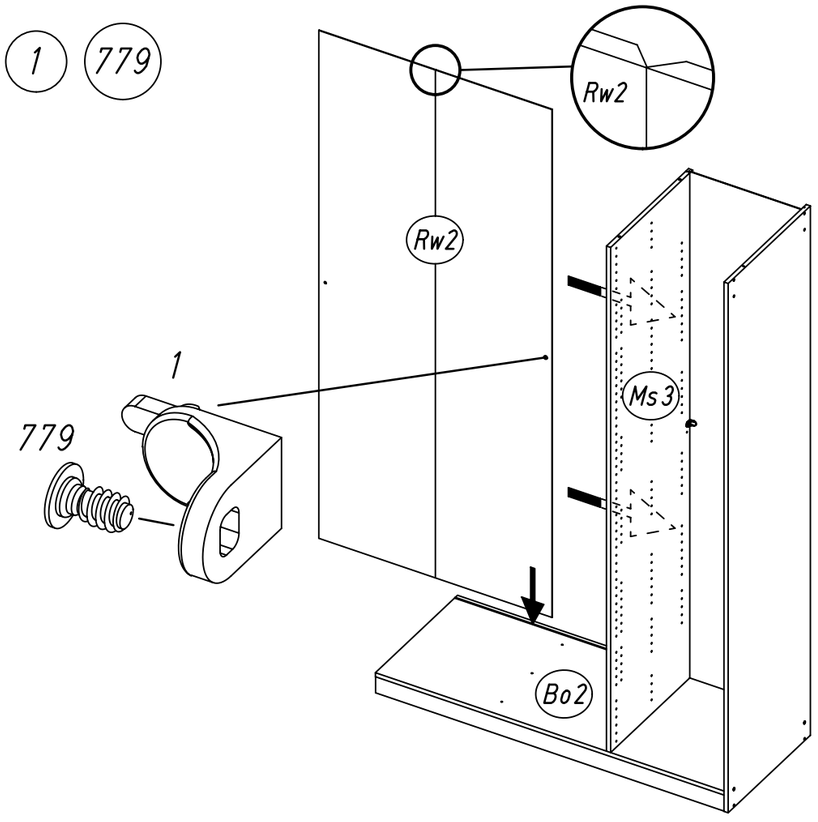

9 (18)

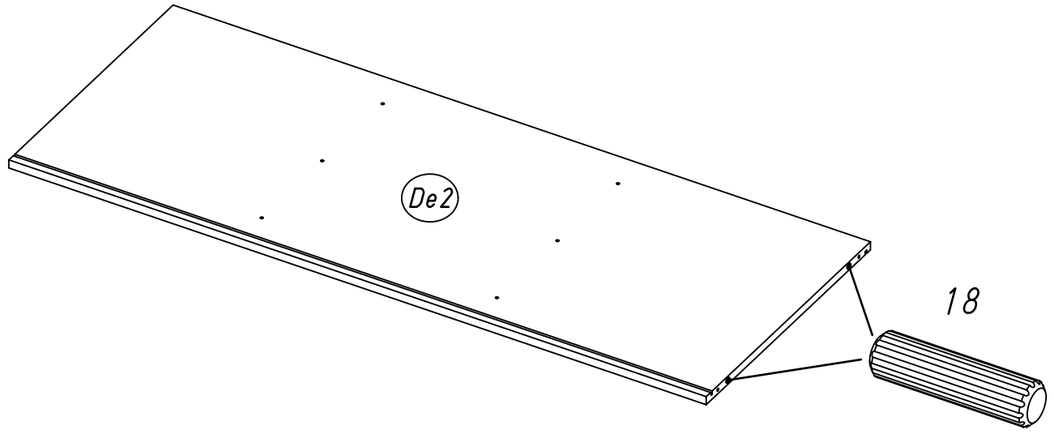

10

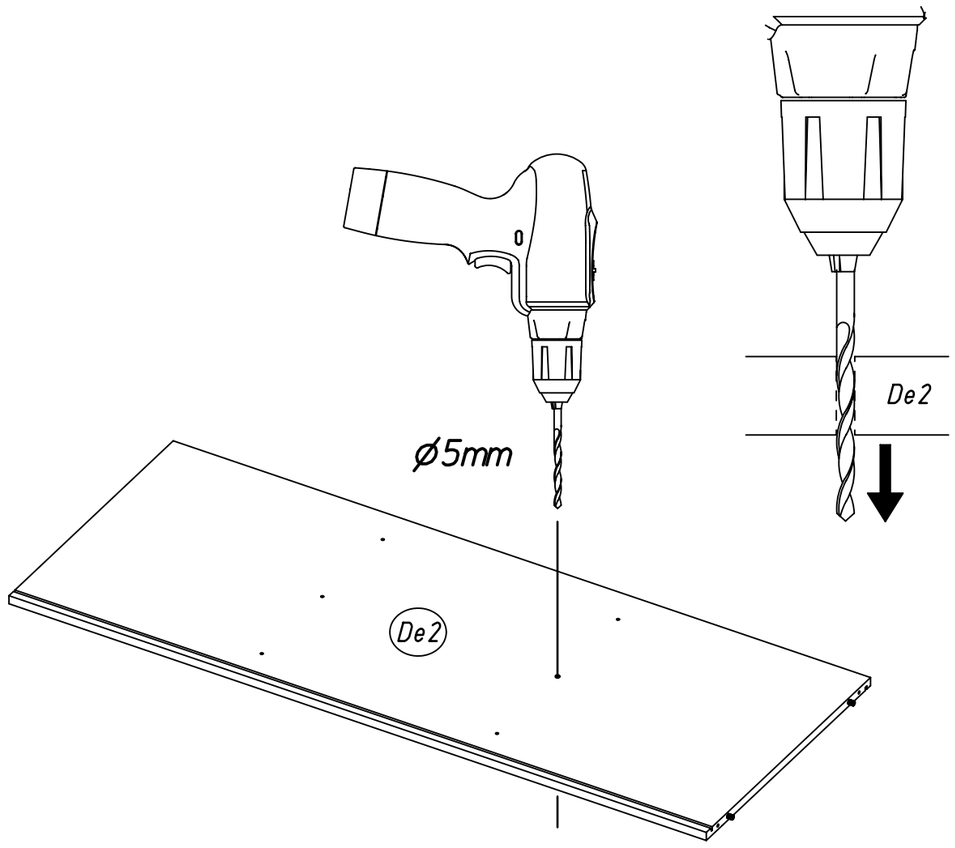

11 807

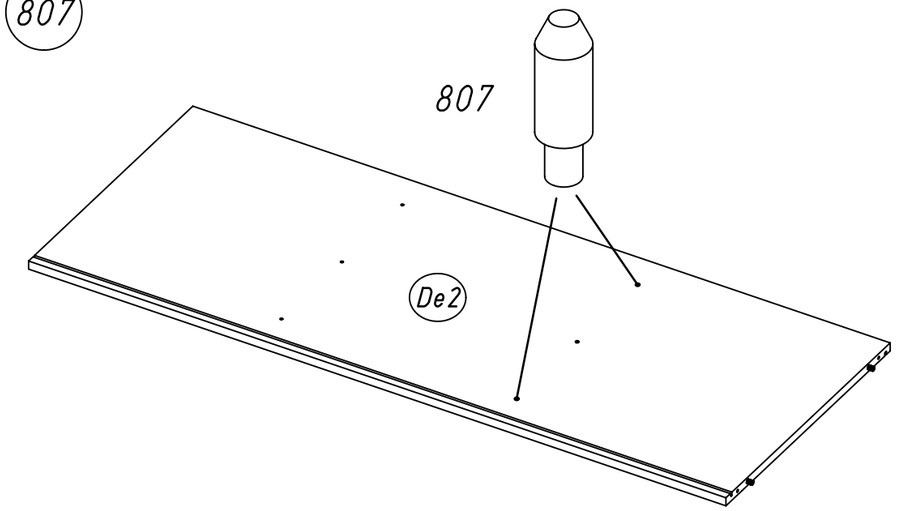

12 233

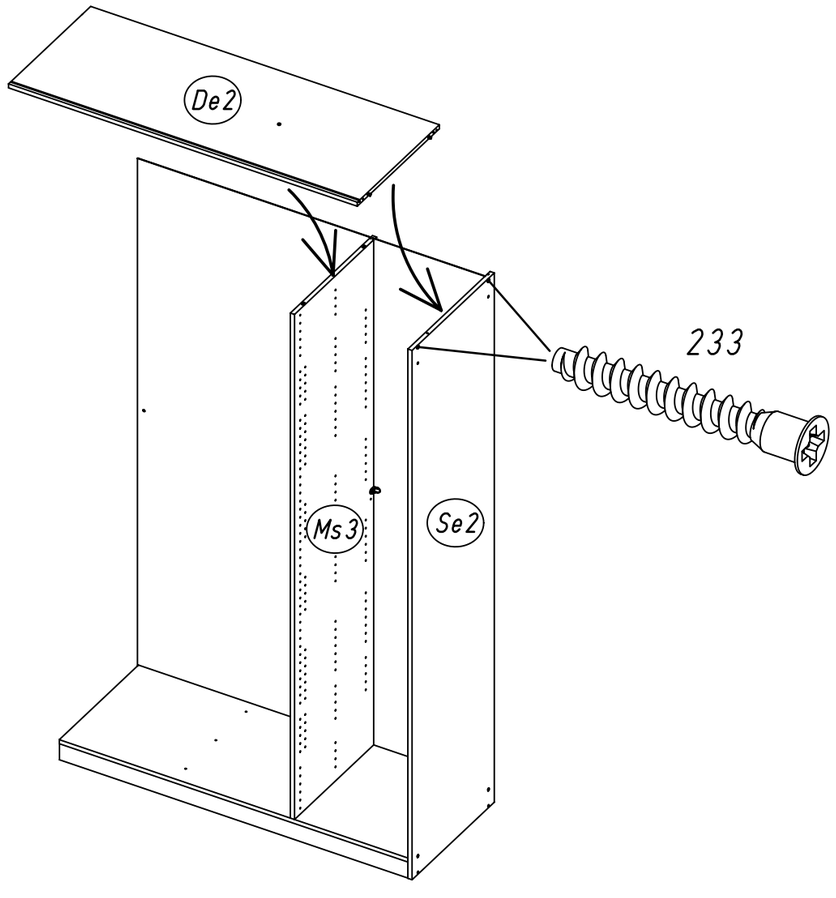

13 233

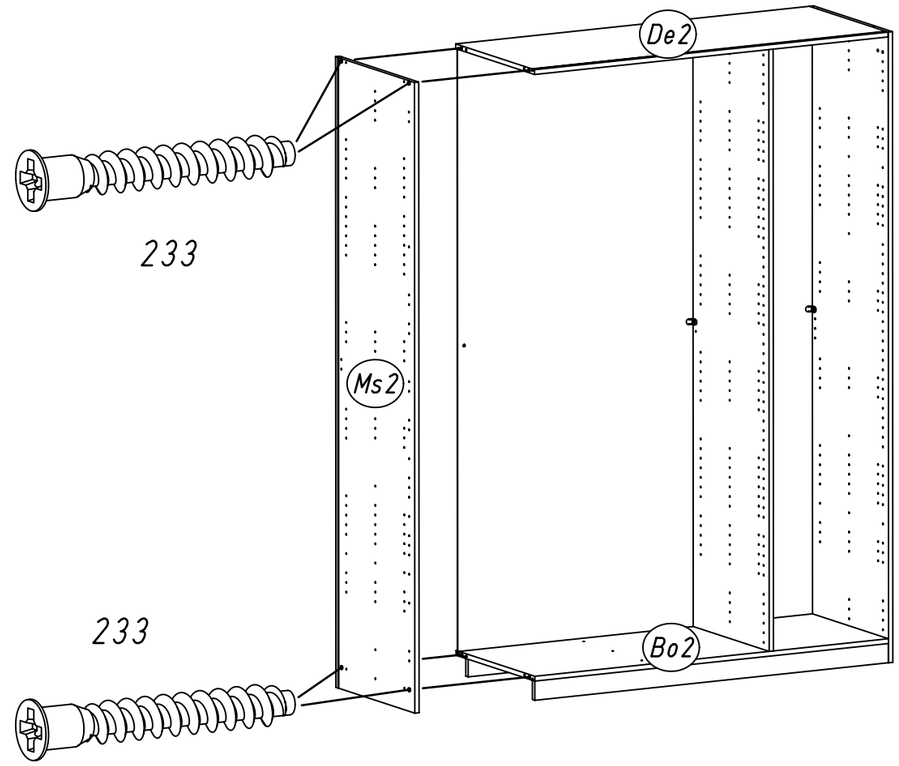

14 1 779

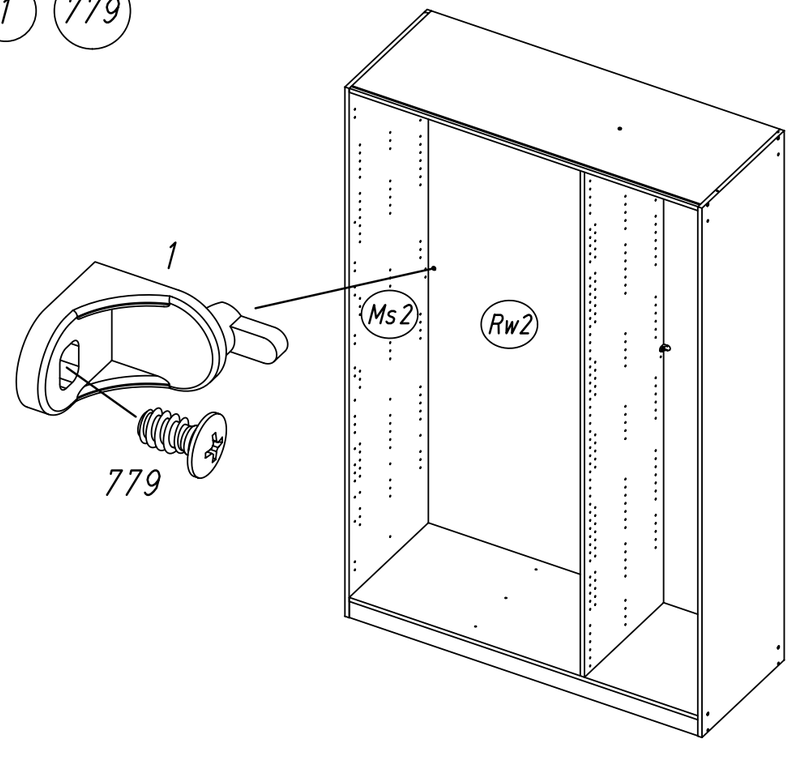

15 183

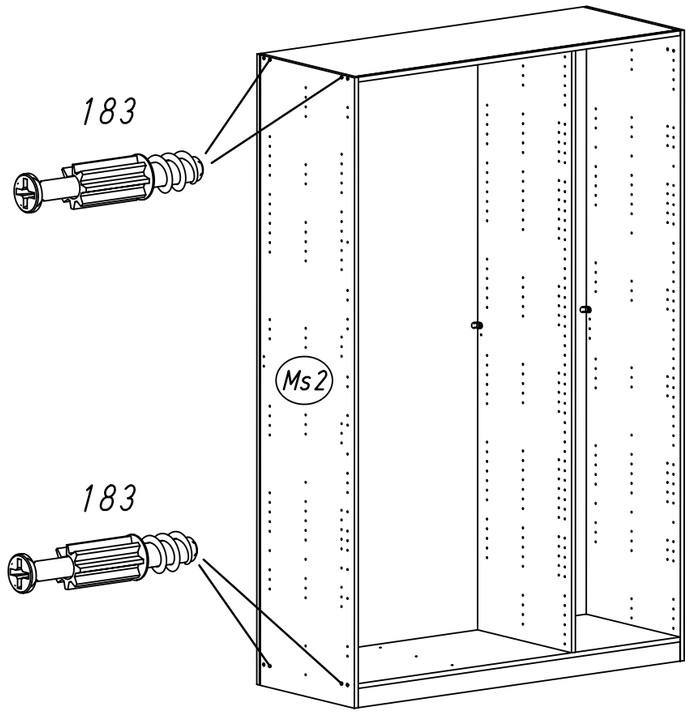

16 18 173

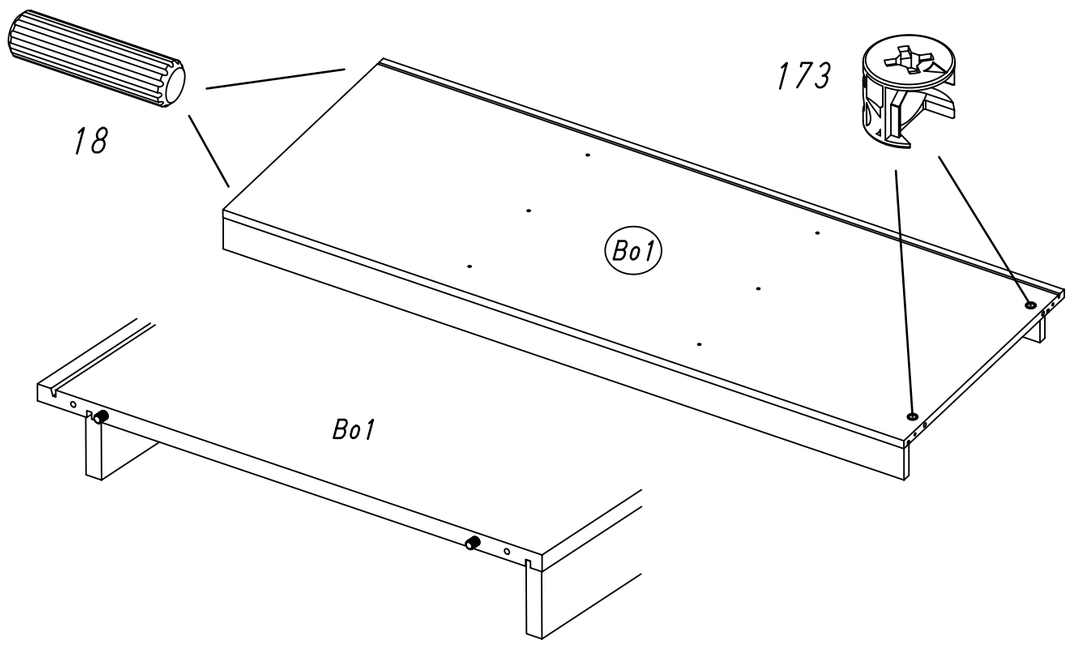

17

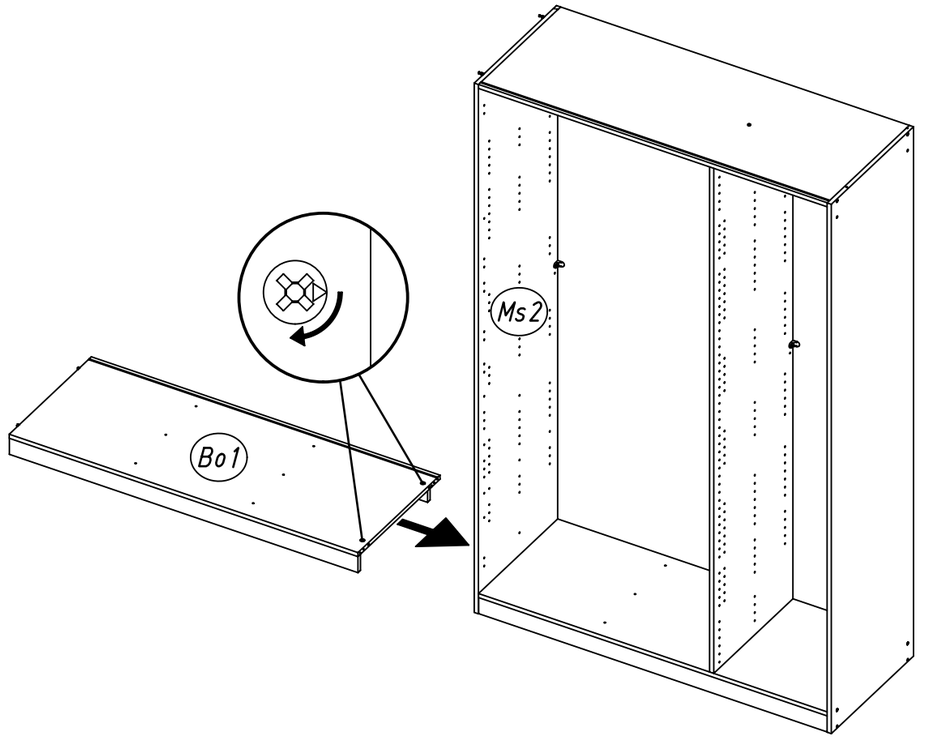

18 1 779

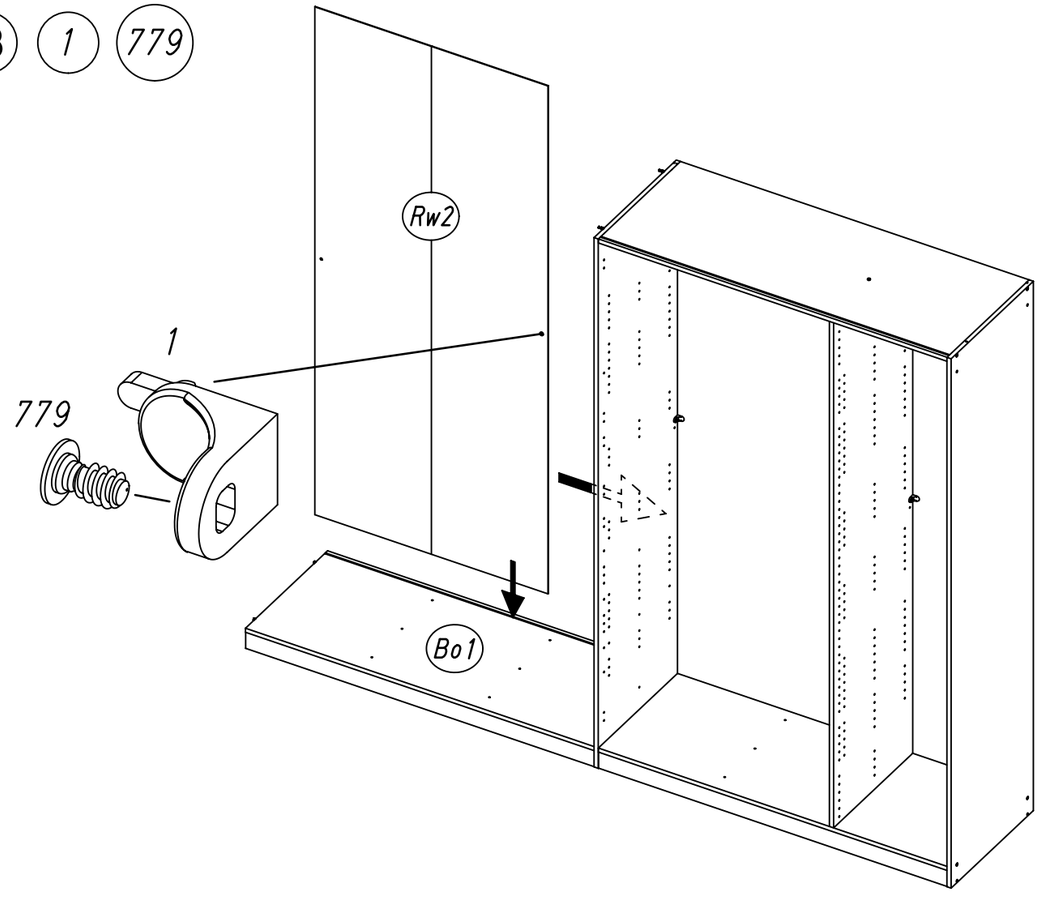

19 807

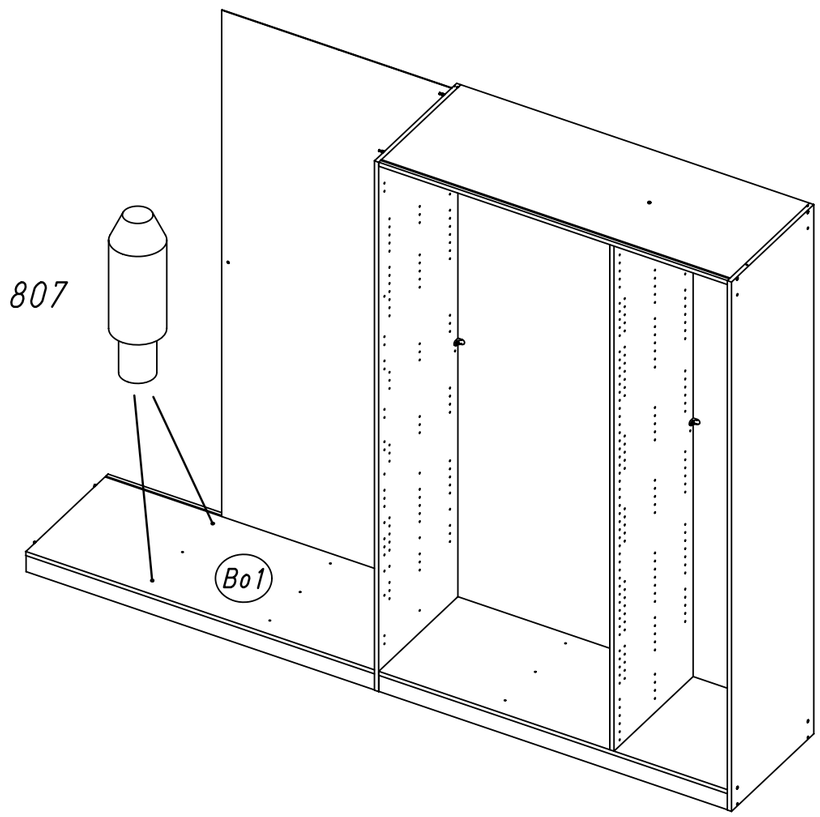

20 1 779

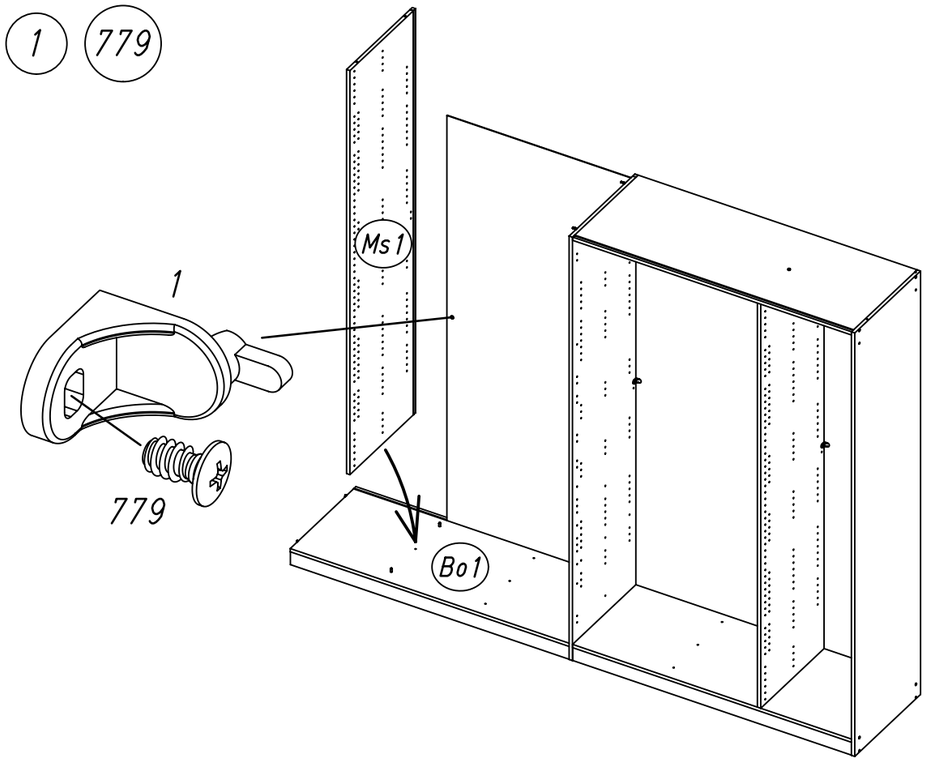

21 1 779

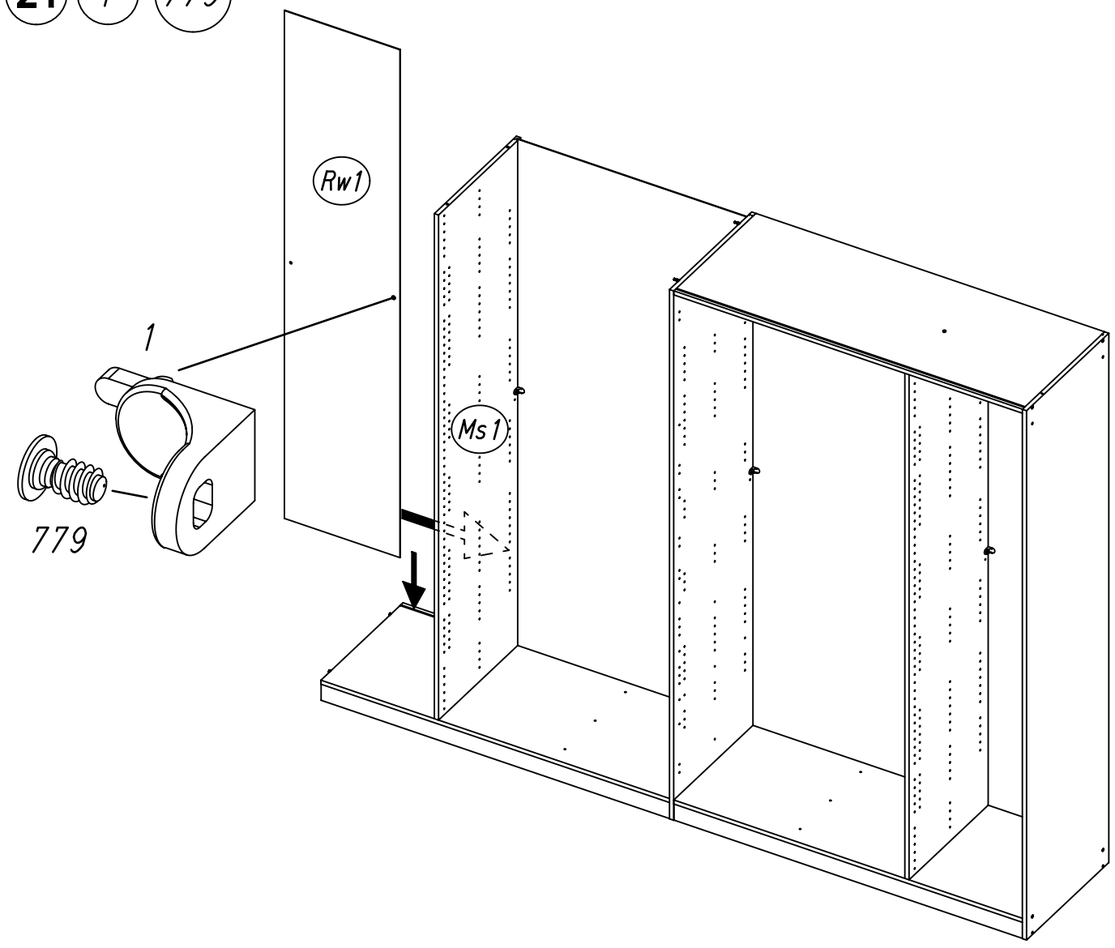

22 18 173

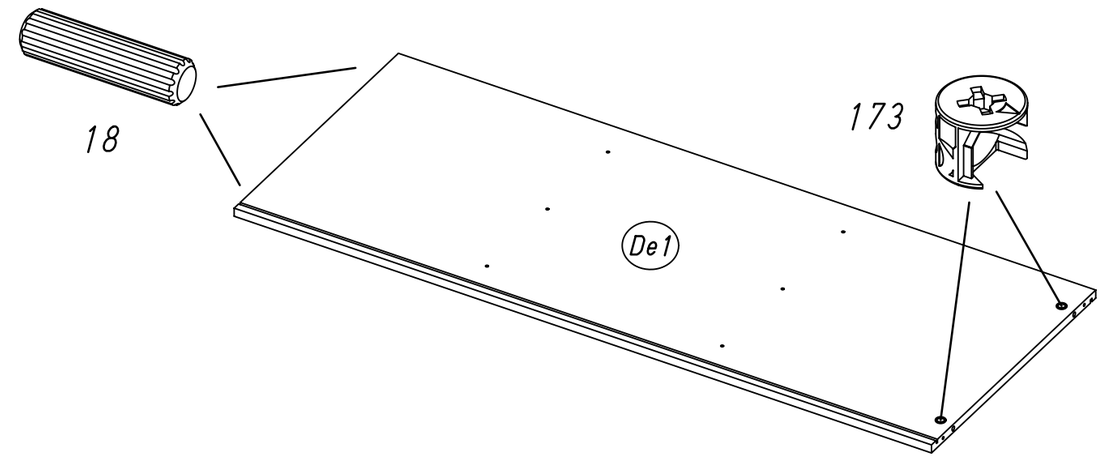

23

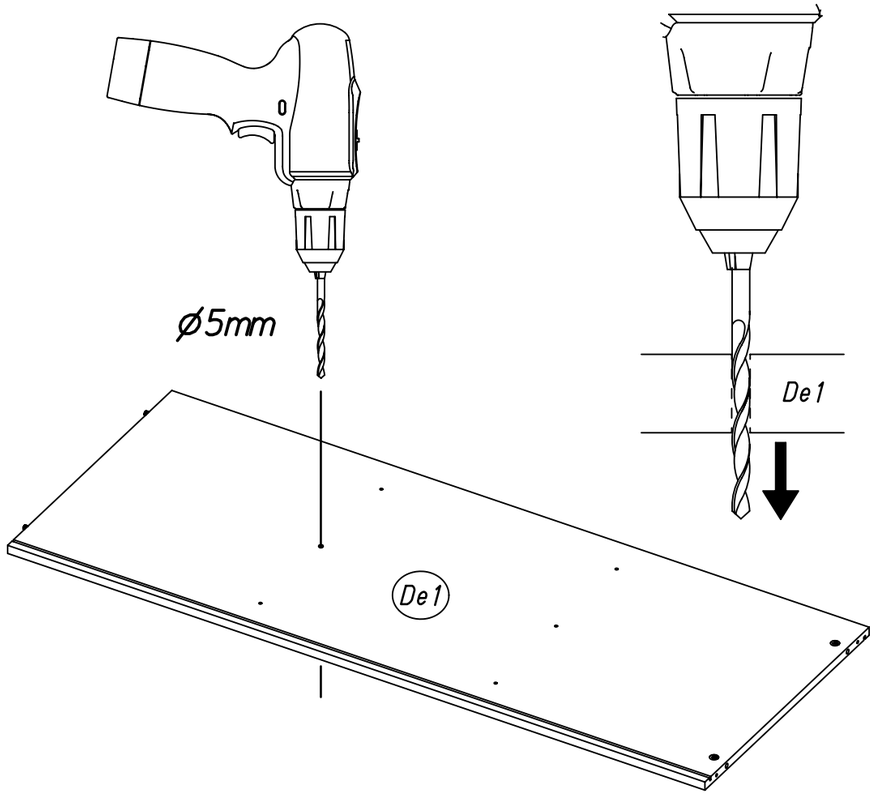

24 807

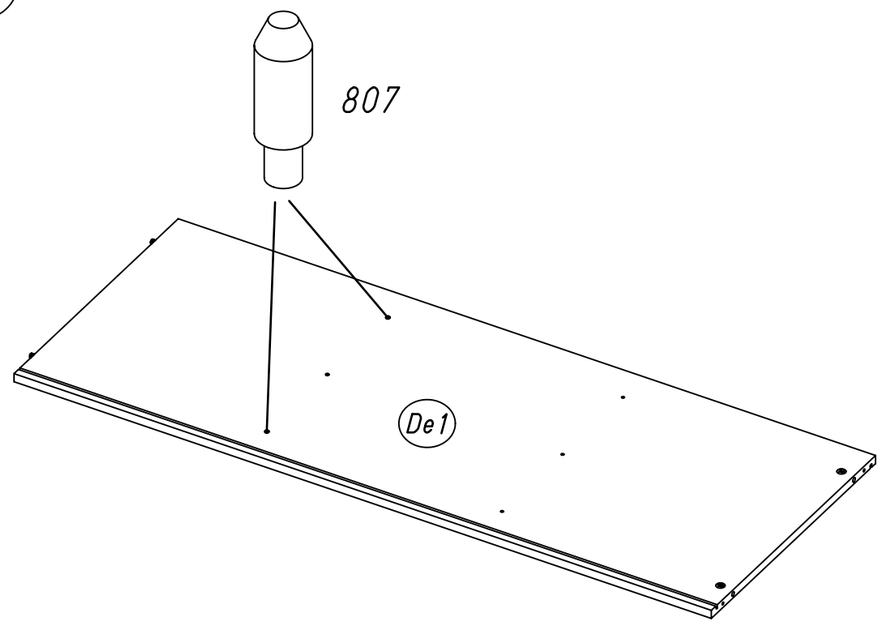

25

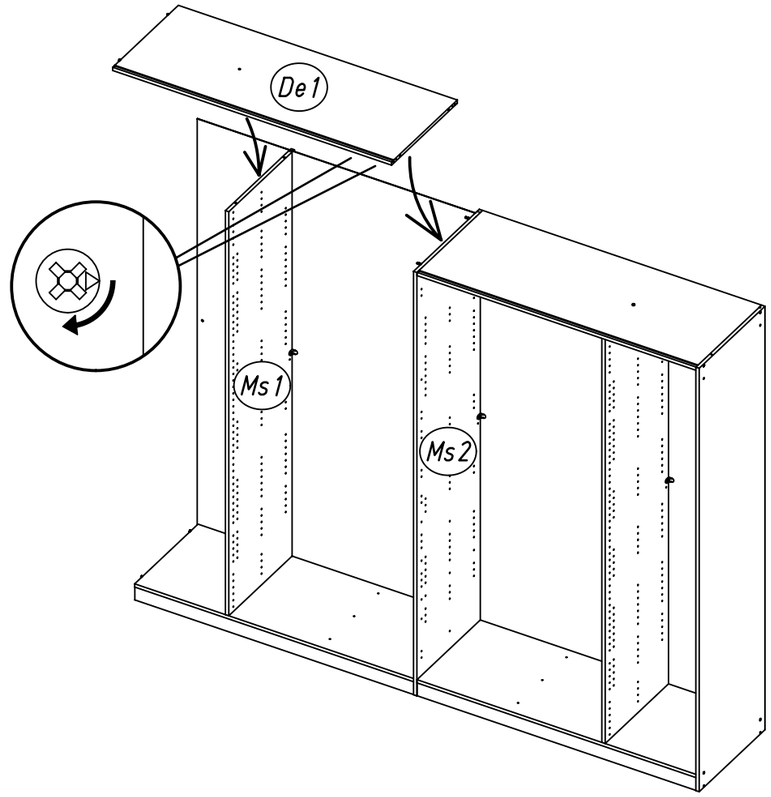

26 233 1 779

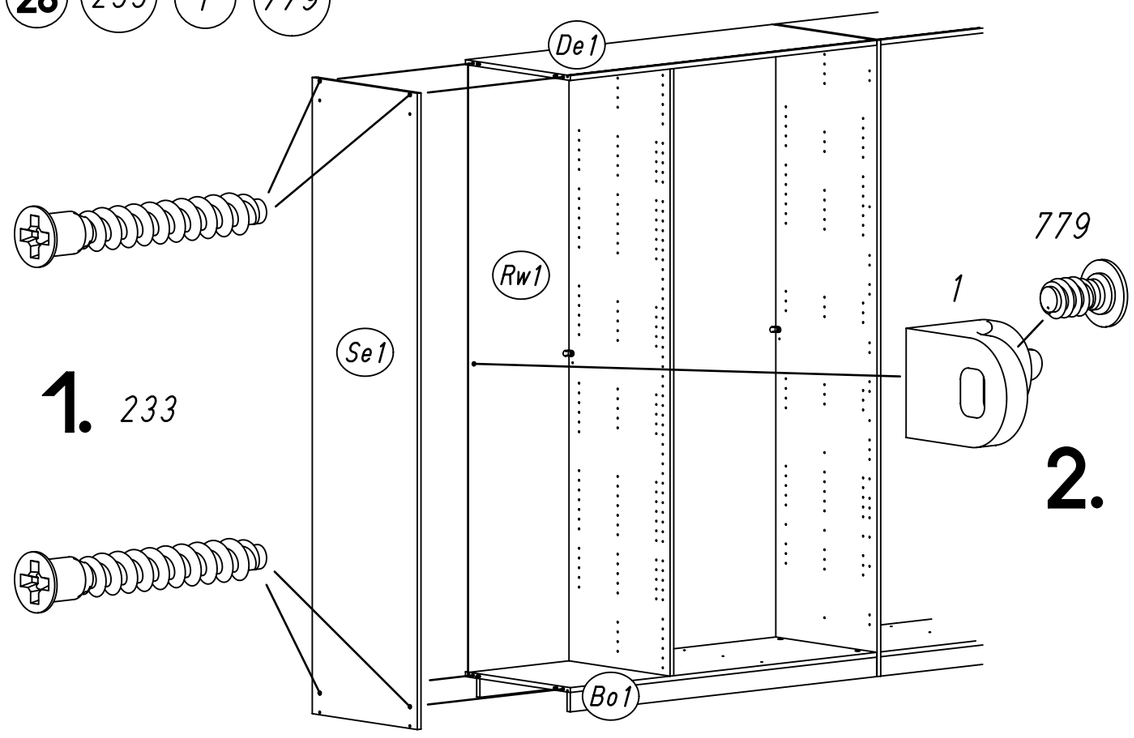

27 296

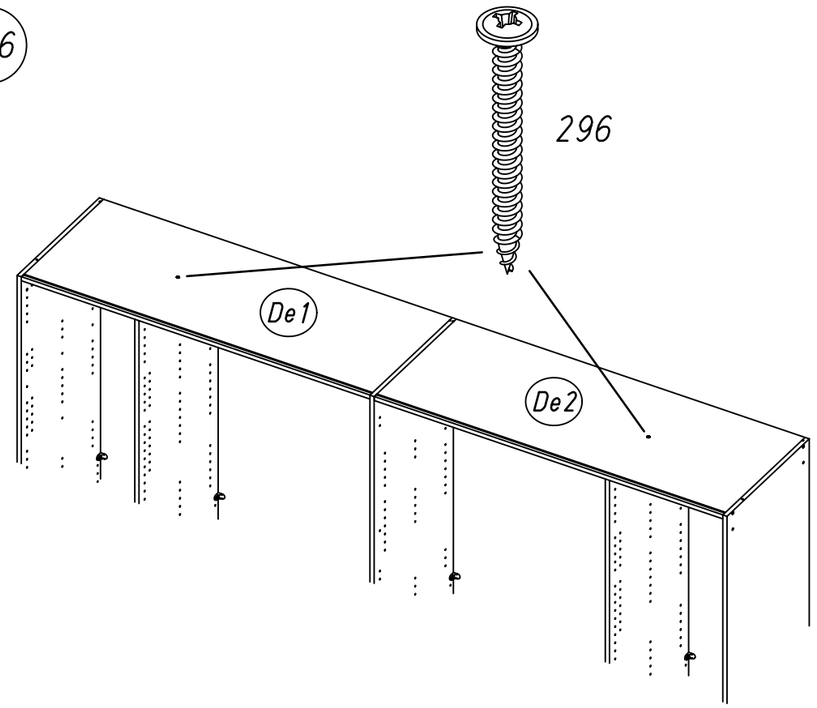

28 2

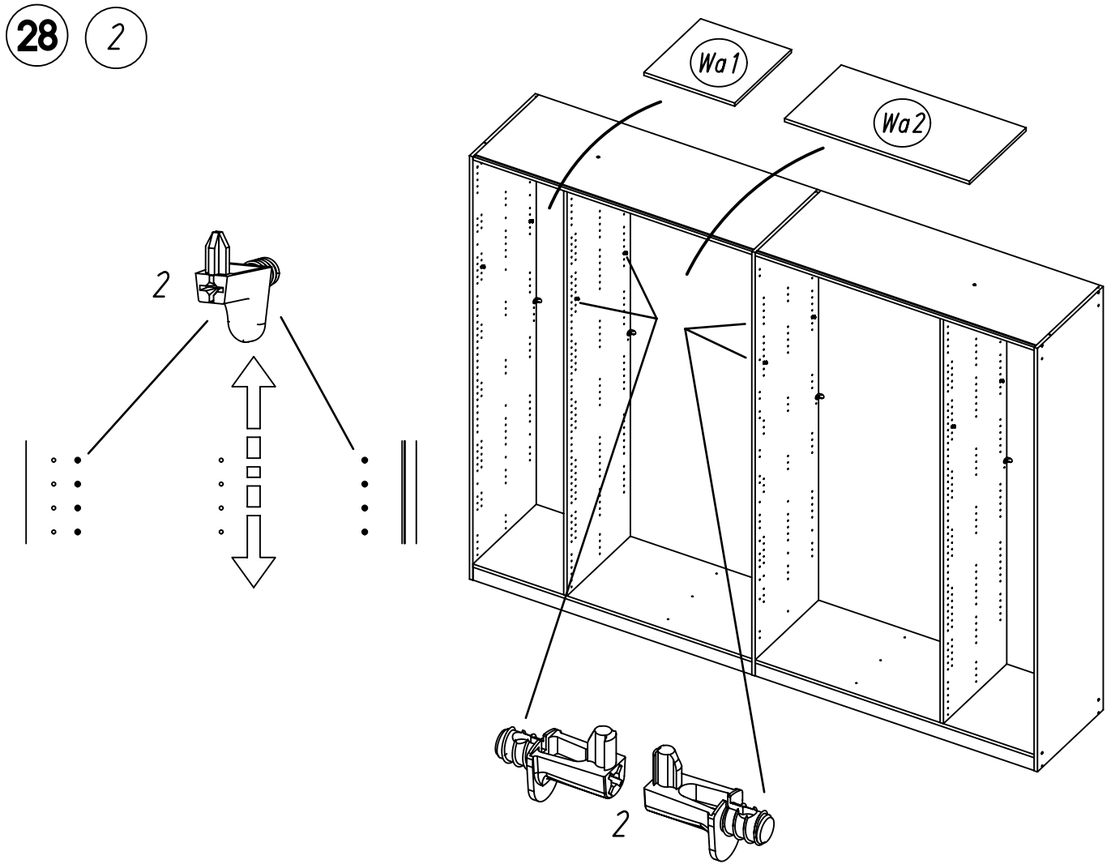

29 279 205

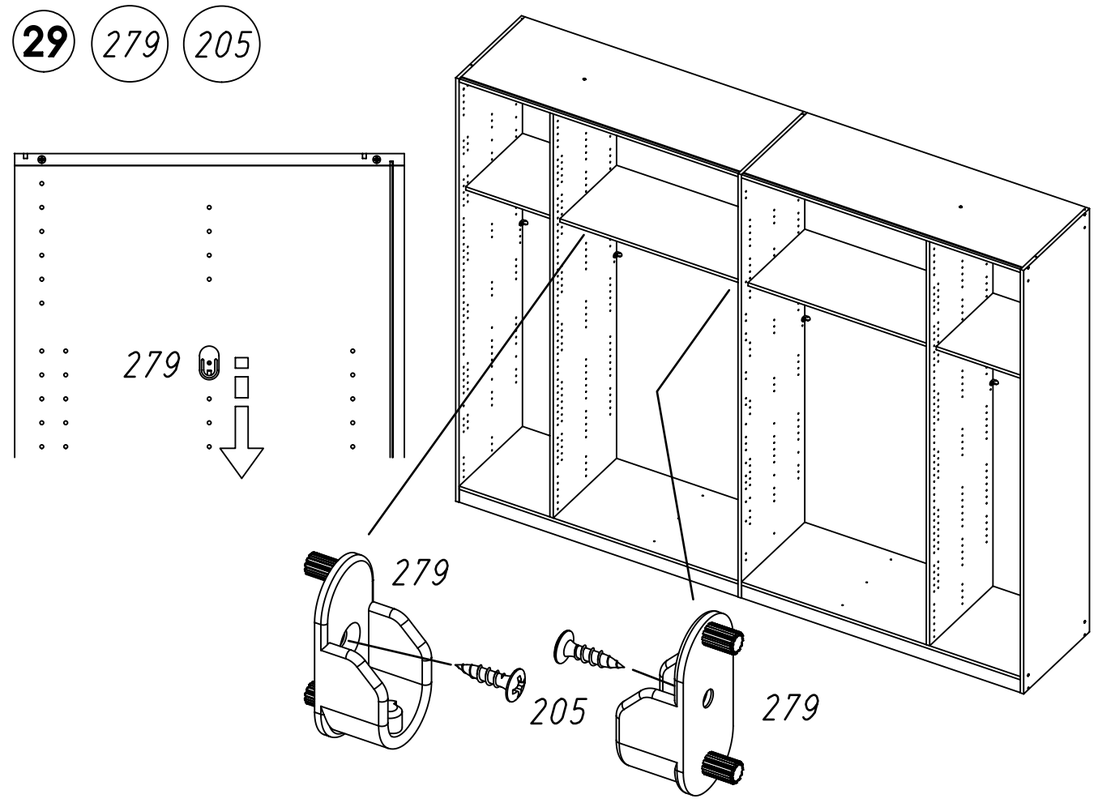

30 249

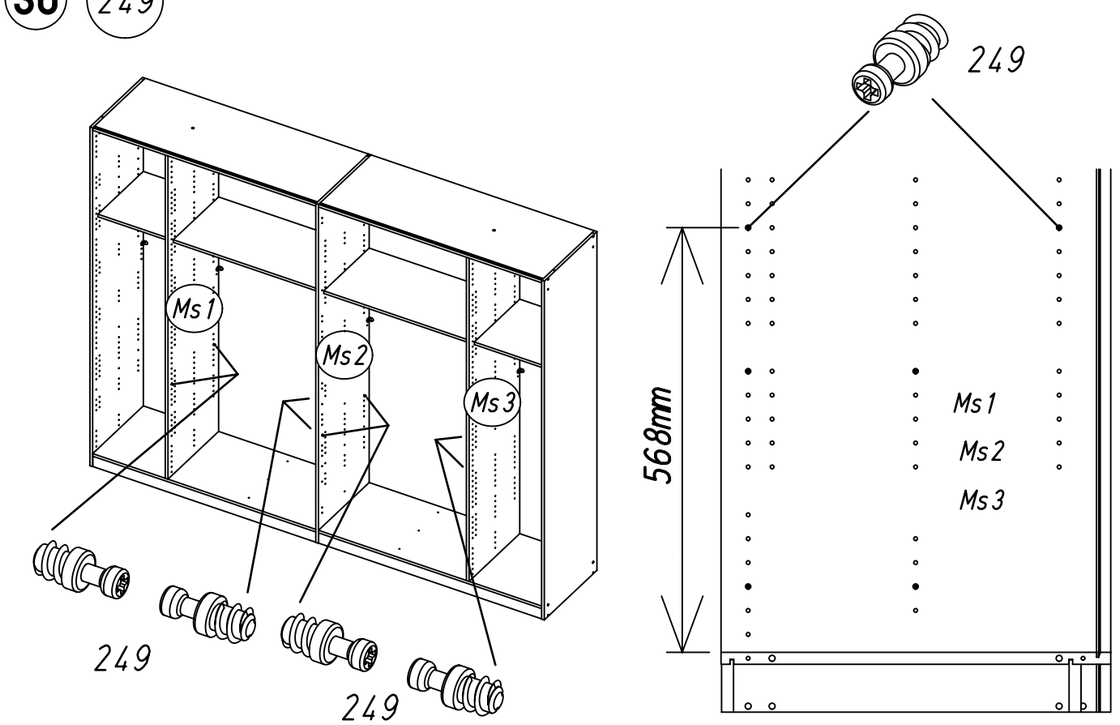

31

205 259 534

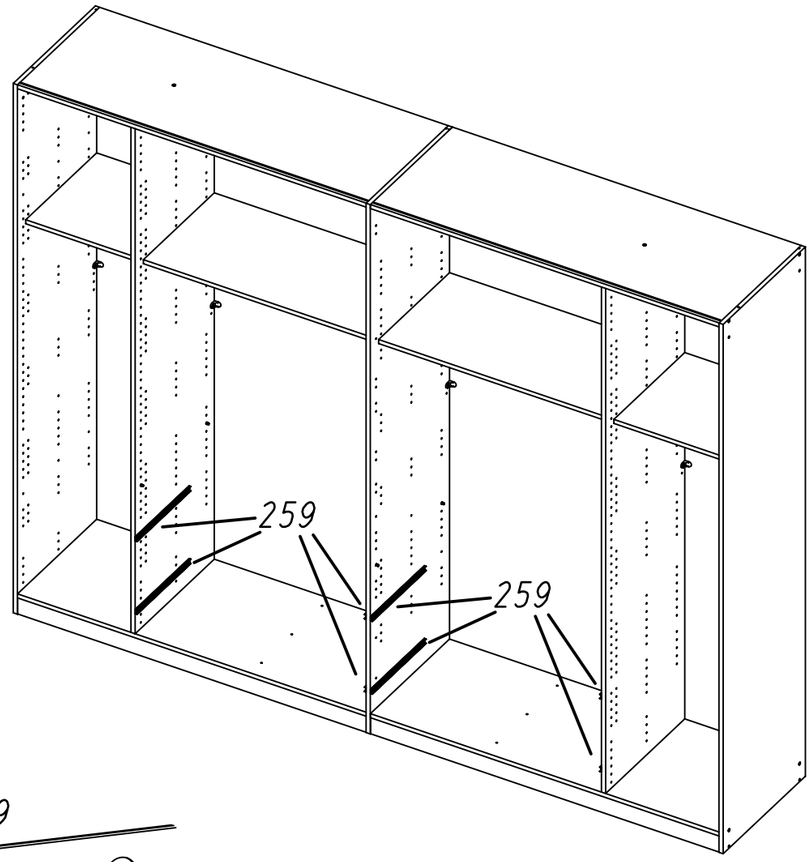

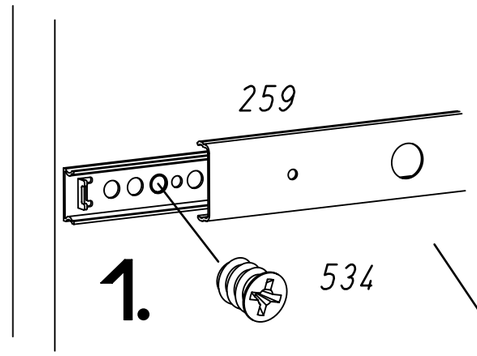

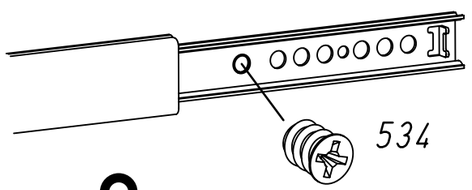

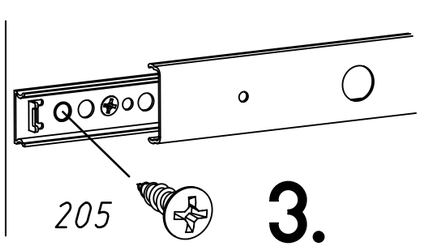

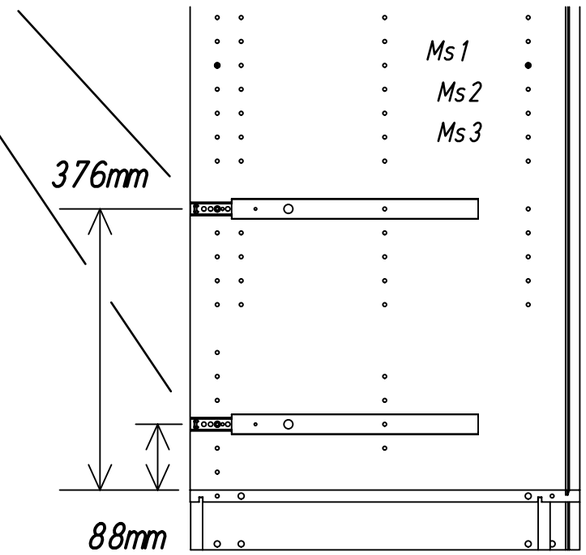

32 274

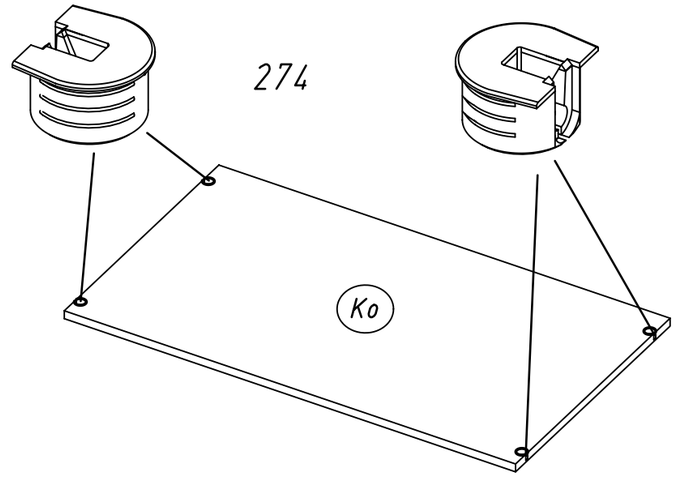

33

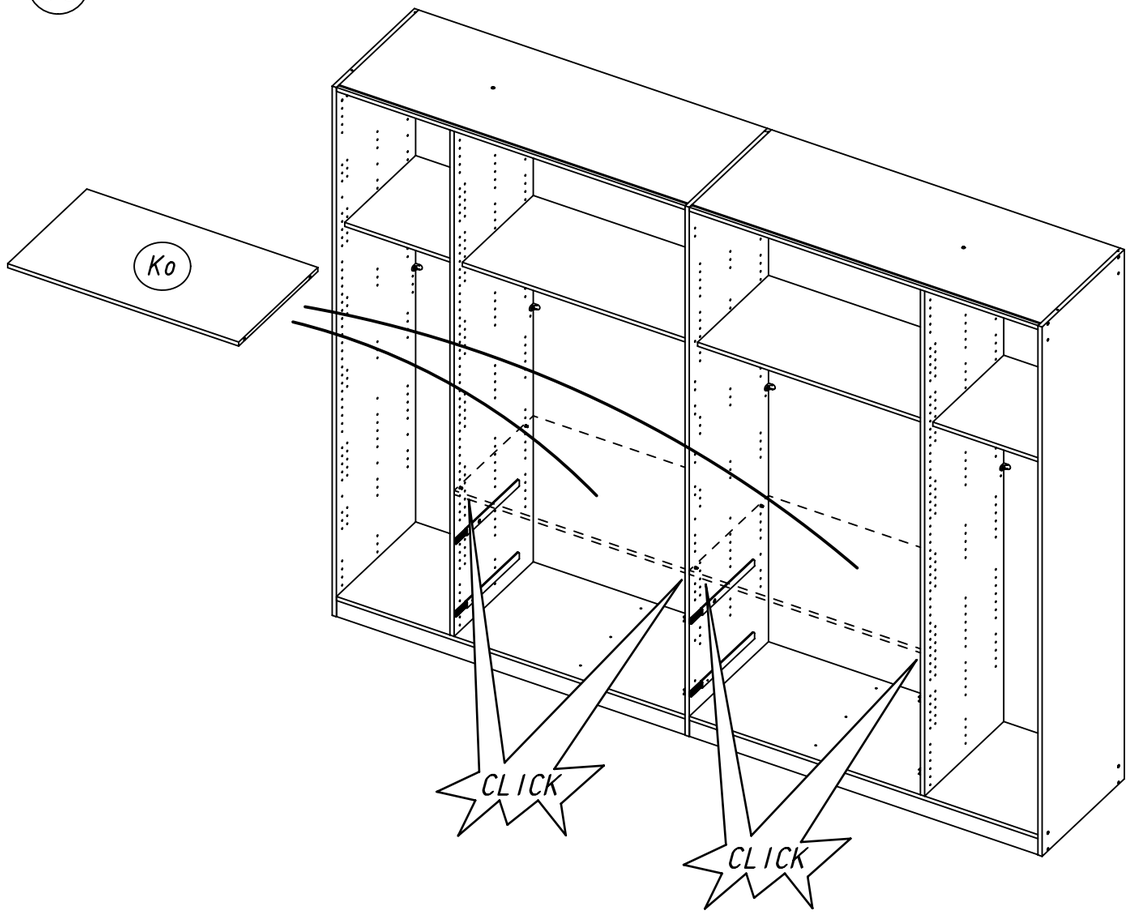

34 568

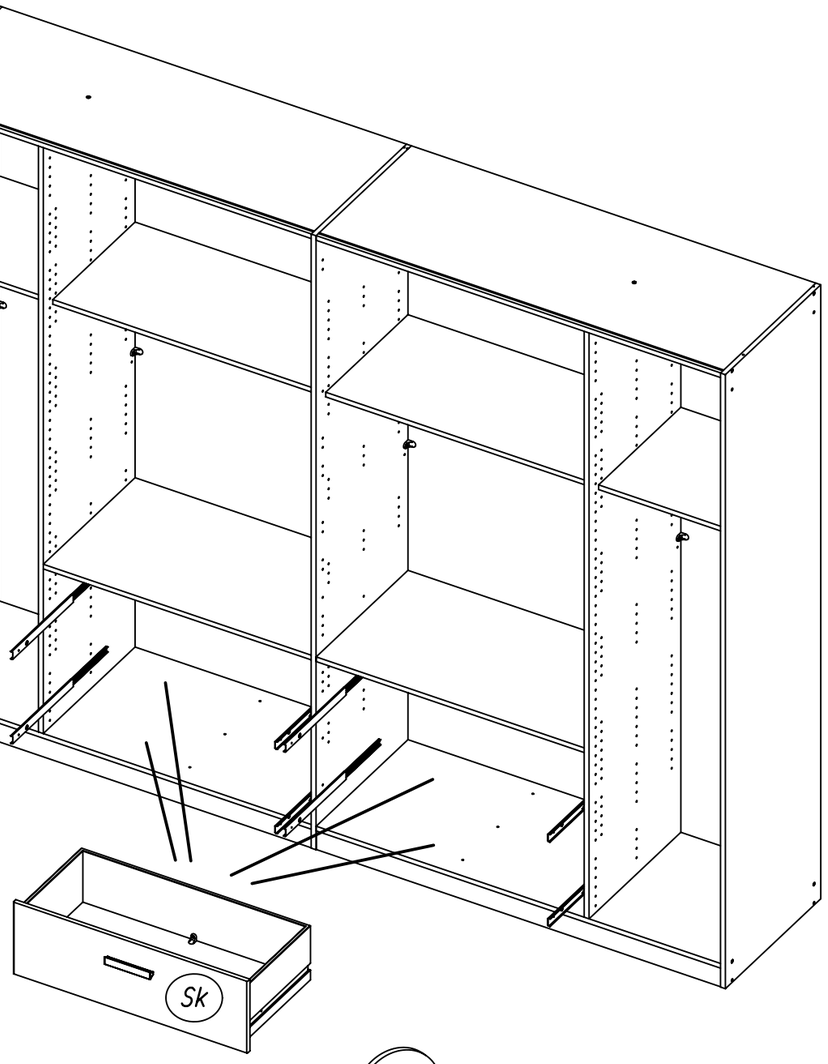

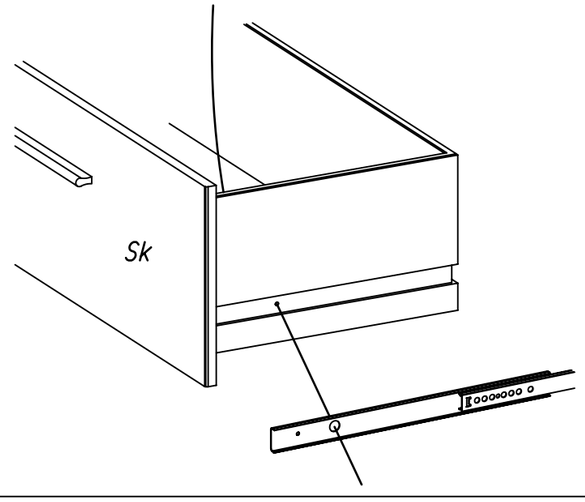

35 116

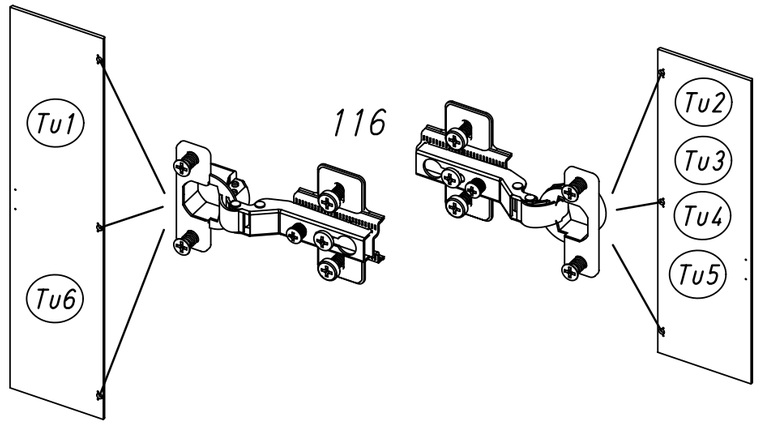

36

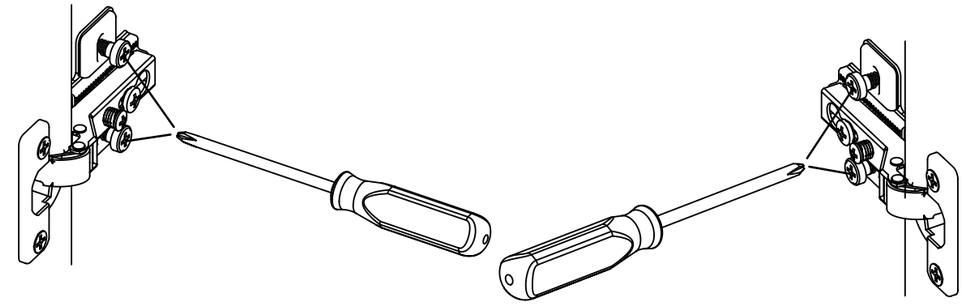

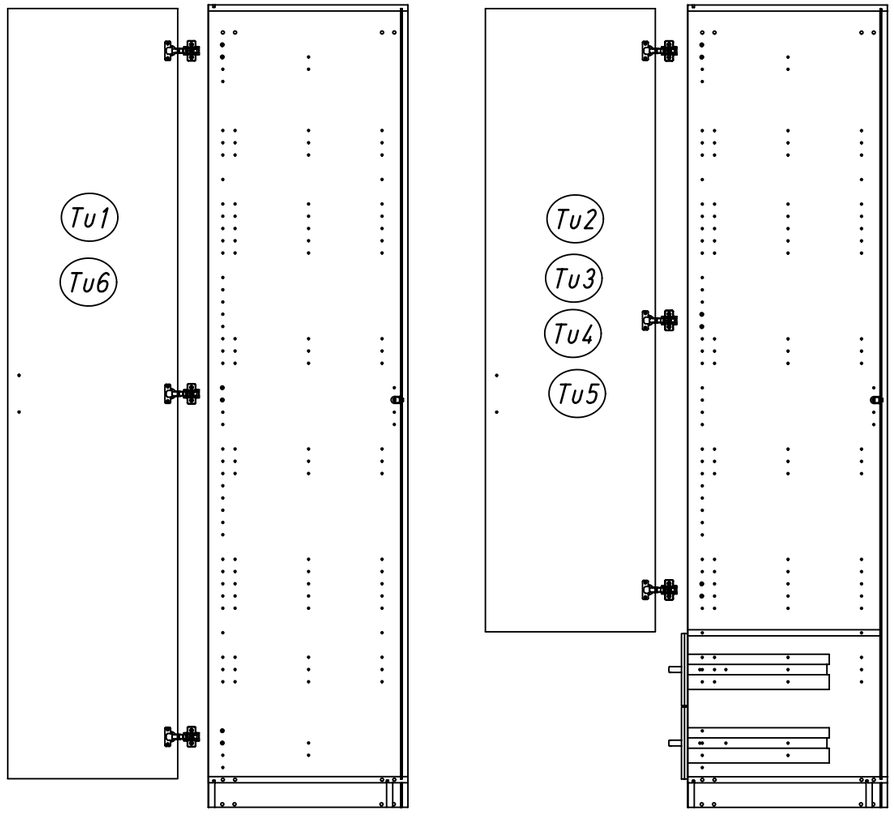

37 12

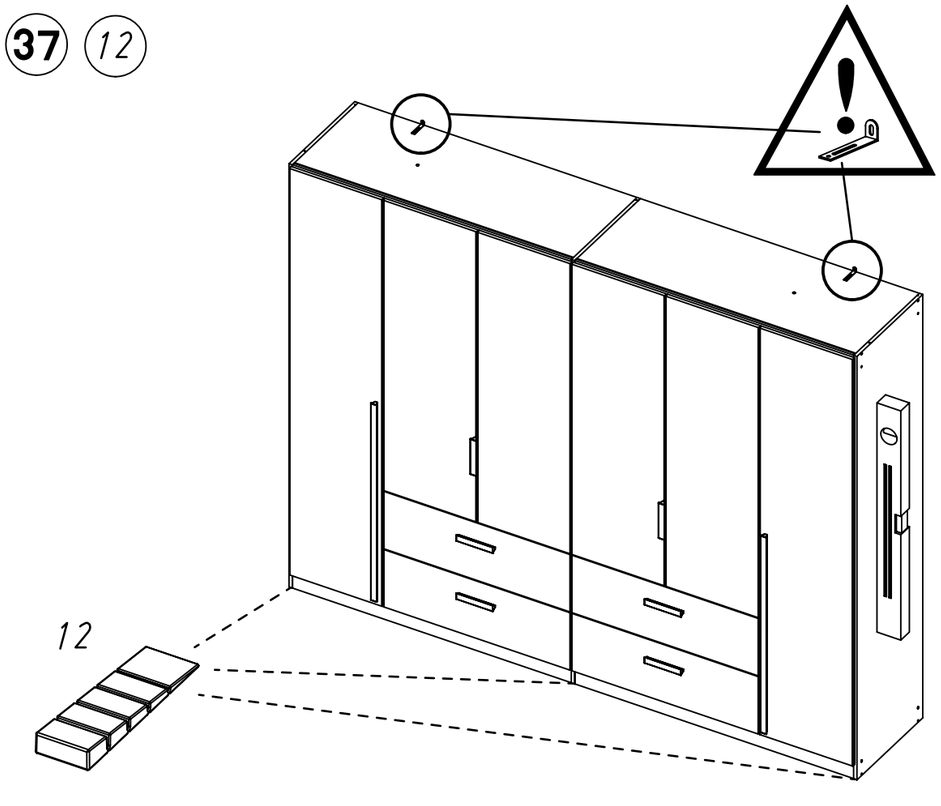

38

ABD-FOLIE
147x46

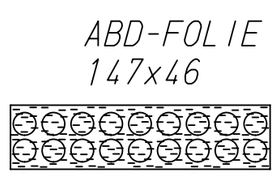

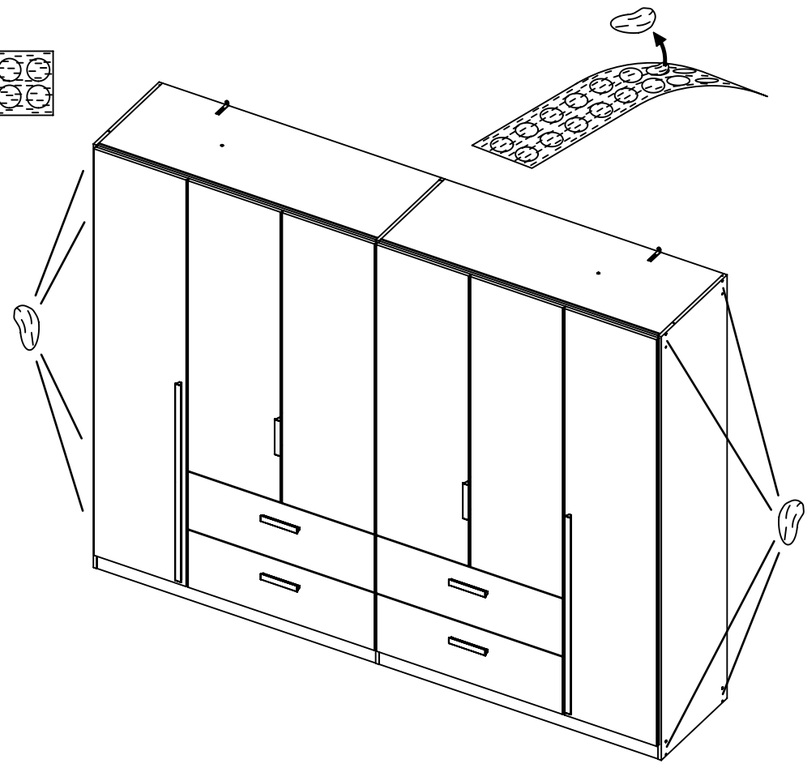

39

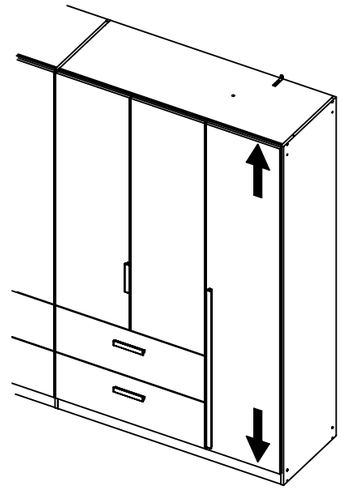

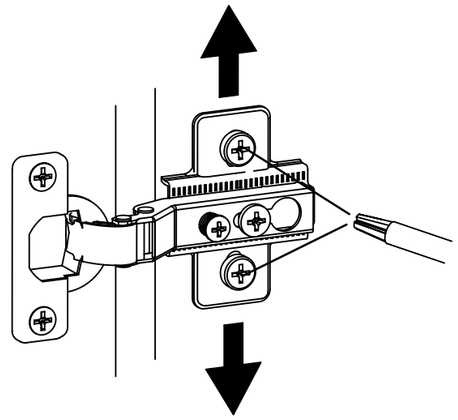

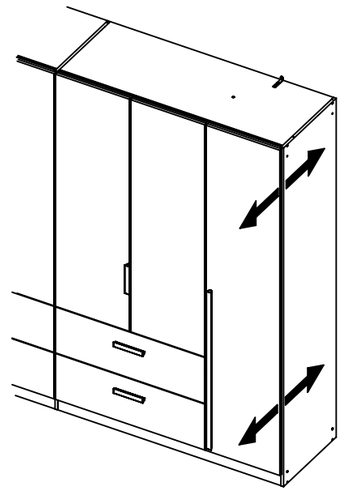

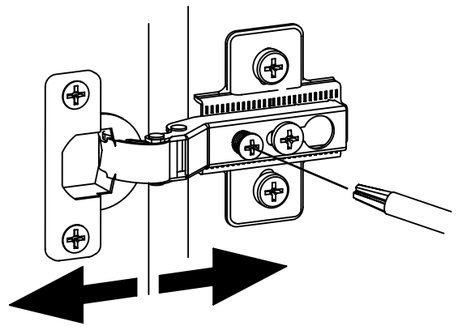

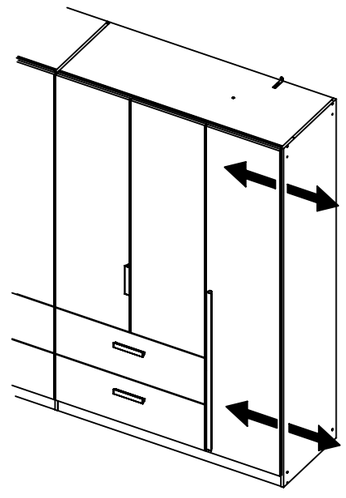

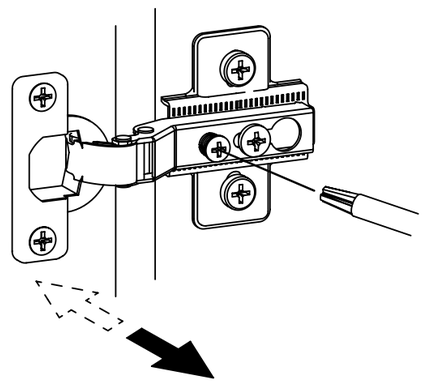

1.

MZ056_01

rauch

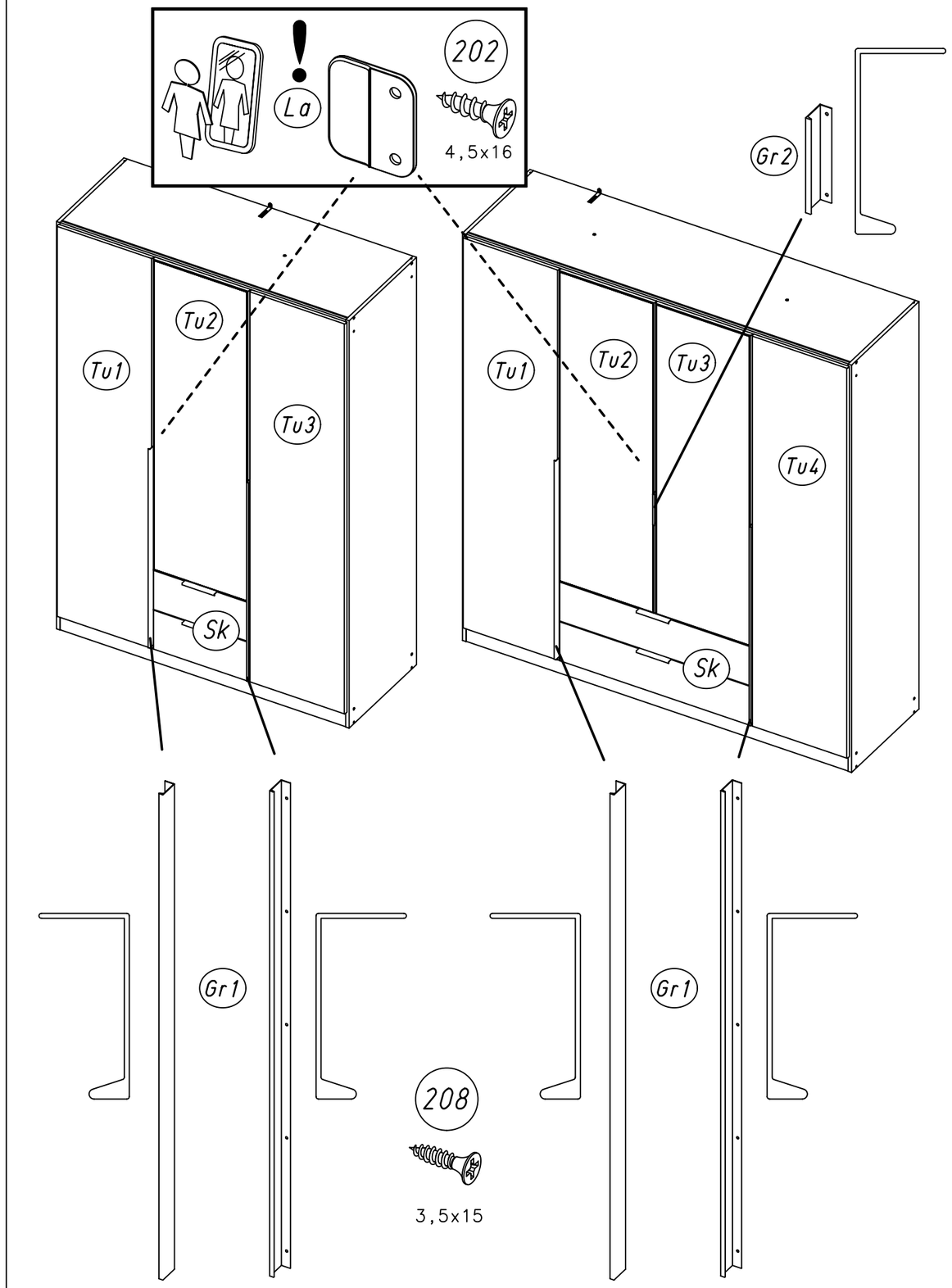

2.

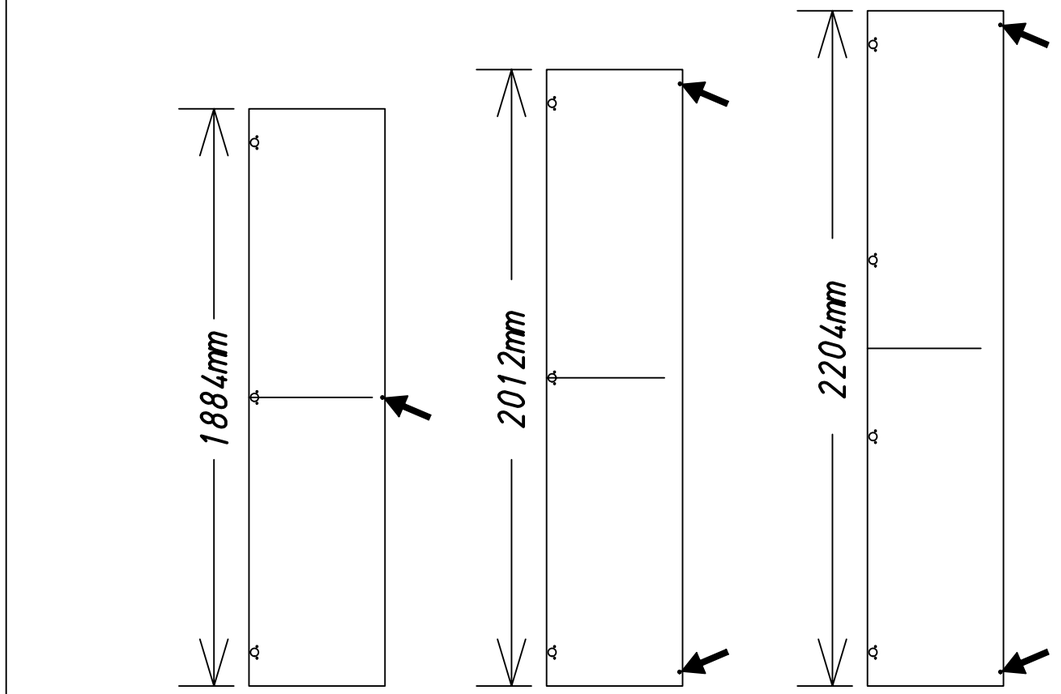

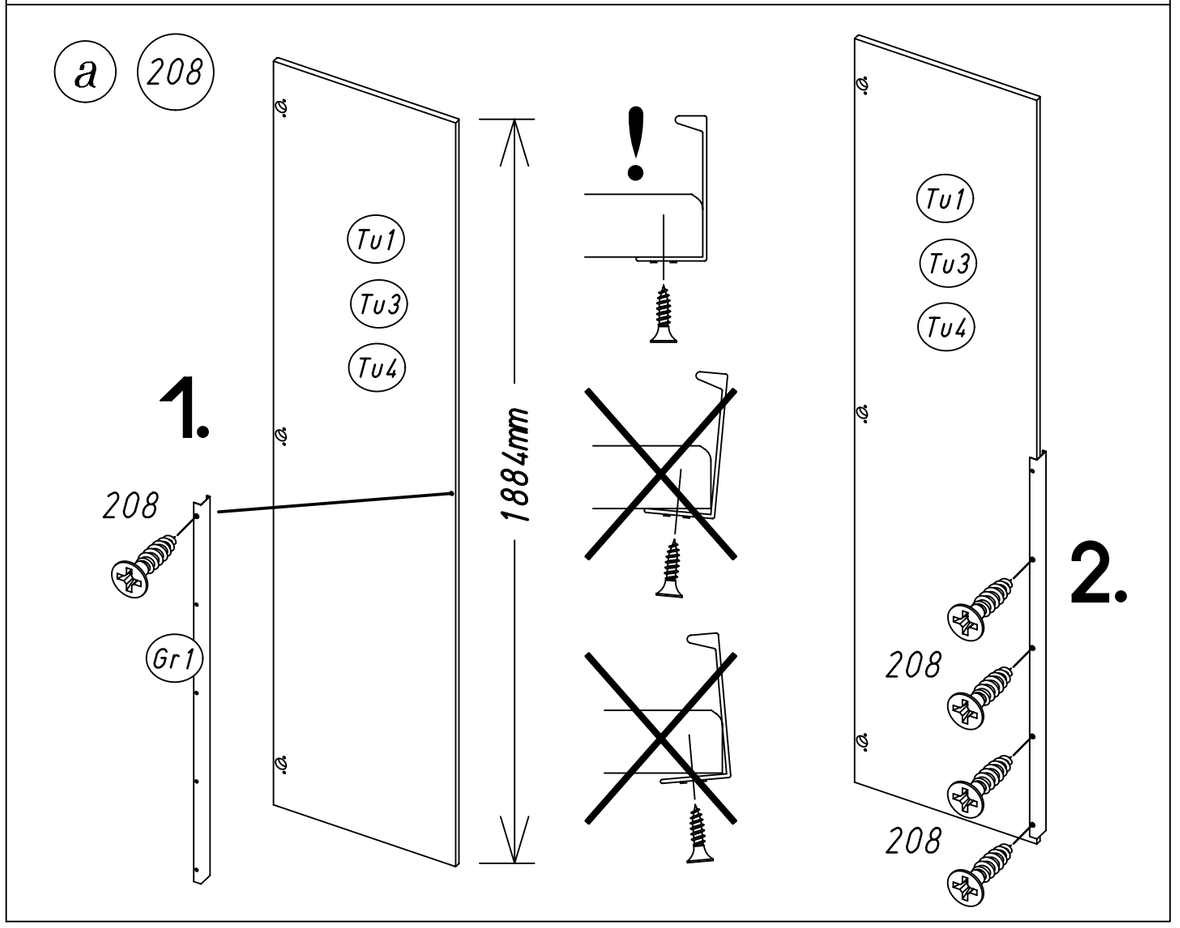

b 208

Tu1
Tu3
Tu4

1.

Gr1

208

2012mm
2204mm

!

Tu1
Tu3
Tu4

208
208

2.

c 202

!

Tu2
Tu1

La

202

Tu2

La

Tu2

Gr1

!

Tu1

!

La

Tu2

Tu3

Tu2

d 208

208

Gr2

Tu3

Xmm

Gr1

Tu3

!

e 208

Gr2

208

Xmm

Xmm

SK