(D) Montageanleitung (GB) Assembly instructions (NL) Handleiding voor de montage (PL) Instrukcja montażu (HU) Szerelési útmutató (RO) Instrucţiuni de montaj

(FR) Notice de montage (IT) Istruzioni di montaggio (CZ) Montážní návod (SK) Návod na montáž (TR) Montaj talimatı (RU) Инструкция по монтажу

k8		2x
t	3,5x13	4x

Service • Assistenza • Dienstverlening • Serwis
Servis • Szerviz • Сервисная служба

Name • Nom • Nome • Naam • Nazwa • Jméno • Názov • Nev • Ненушке • Ism • Название	Aosta
Nr. • No • Nº • Номер • Č • Sz	
Typ • Type • Tip • Tipus • Tipo • Tип	7.0363

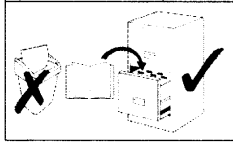

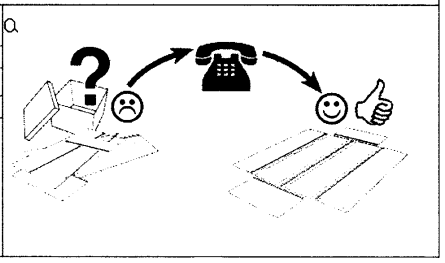

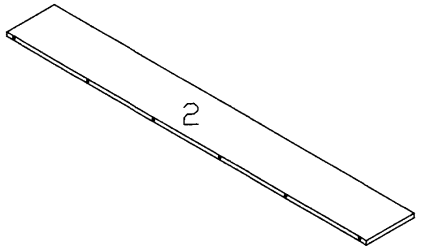

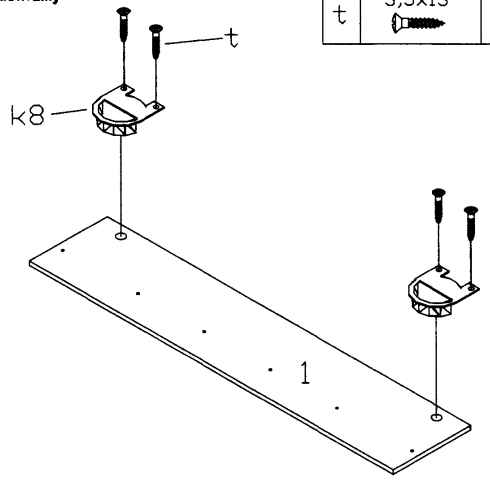

1.	RW	1400x300x15mm	1
2.	ABL	1398x185x15mm	1

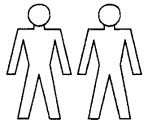

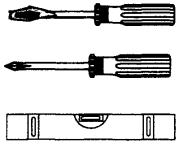

k8		2x
l		6x
r4	8,0x40	2x
r5		2x
t	3,5x13	4x

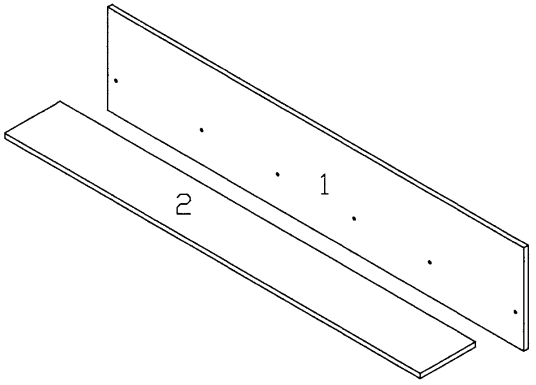

1

l		6x

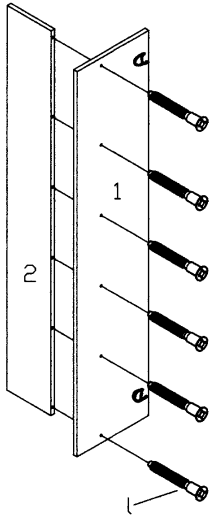

2

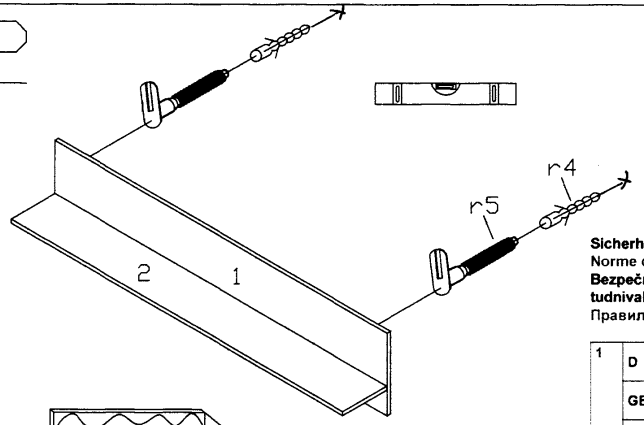

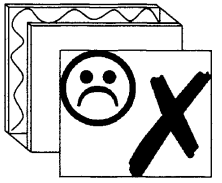

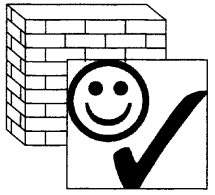

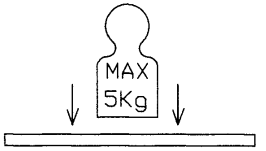

r4	8,0x40	2x
r5		2x

Sicherheitshinweise • Safety instructions • Consignes de sécurité • Norme di sicurezza • Veiligheidsinstructies • Wskazowki bezpieczeństwa • Bezpečnostní pokyny • Bezpečnostné pokyny • Biztonságtechnikai tudnivalók • Instrucţiuni referitoare la siguranţă • Güvenlik uyarıları • Правила техники безопасности

1	D	Das beigefügte Wandbefestigungsmaterial (Dübel und Schrauben) eignet sich nur für festes Mauerwerk (z.B. Beton- oder Ziegelwände). Für andere Wandaufbauten sind eventuell Spezialdübel und andere Schrauben notwendig. Ziehen Sie gegebenenfalls eine Fachkraft zurate.
	GB	The enclosed wall mounting materials (dowels and screws) are only suitable for solid masonry (e. g. concrete or brick walls). Special dowels and other screws may be necessary for other wall constructions. If necessary, please consult a qualified professional.
	FR	Le matériel de fixation murale fourni (chevilles et vis) convient uniquement à des murs solides (p. ex. murs en béton ou en briques). Pour les autres constructions de murs, il faut éventuellement des chevilles spéciales et d'autres vis. Faites-vous conseiller par un spécialiste.
	IT	I materiali di fissaggio allegati (tasselli e viti) sono adatti solo ai muri compatti (ad es. di calcestruzzo o mattoni). Per altri tipi di pareti è probabile che occorrano tasselli speciali e altre tipologie di viti. Richiedere eventualmente il consiglio di un esperto.
	NL	Het bijgeleverde bevestigingsmateriaal (pluggen en schroeven) is geschikt voor vaste muren (bijv. betonnen of bakstenen muren). Voor andere muurconstructies zijn eventueel speciale pluggen en andere schroeven noodzakelijk. Consulteer eventueel een vakman.
	PL	Załączony zestaw montażowy do zamocowania artykułu do ściany (kołki, wkręty, haki itp.), przeznaczony jest wyłącznie do montażu artykułu na scianach wykonanych z cegły lub betonu. Przy montażu artykułu na ścianie wykonanej z innych materiałów, należy zastosować odpowiednie do niej zamocowania. W razie wątpliwości prosimy zasięgnąć porady fachowca.
	CZ	Přiložený materiál pro montáž na stěnu (hmoždinky a šrouby) je vhodný jen pro pevné zdivo (např. betonové nebo cihlové stěny). Pro jiné skladby stěn budou případně nutné speciální hmoždinky a jiné šrouby. Poraďte se případně s odborníkem.
	SK	Priložený materiál pre upevnenie na stenu (hmoždinky a skrutky) je vhodný len pre pevné murivo (napr. betónové alebo tehlové steny). Pre iné steny sú potrebné príp. špeciálne hmoždinky a iné skrutky. V prípade potreby sa poraďte s odborníkom.
	HU	A mellékelt fali rögzítőkészlet (tipli és csavarok) csak tömött falazatban (pl. betonfalban, téglafalban) használható. Más falfajtákhoz speciális tiplire és csavarra lesz szükség. Szükség esetén kérje ki egy szakember véleményét.
	RO	Materialul furnizat pentru montajul de perete (dibluri şi şuruburi) este adecvat numai pentru zidărie solidă (de exemplu pereţi din beton sau din cărămidă). Pentru alte structuri de pereţi, este posibil să fie necesare dibluri speciale, precum şi alte şuruburi. Dacă este necesar, consultaţi un specialist.
	TR	Teslimat kapsamındaki duvar tipi sabitleme materyali (dübel ve vidalar) sadece beton ve tuğla duvarları gibi sağlam duvar yapıları için uygundur. Başka duvar yapıları için özel dübeller veya başka vidalar gerekli olabilir. Gerekirse bir uzmandan yardım alınız.
	RU	Входящий в комплект поставки материал для крепления на стене (дюбели и болты) предназначен только для прочных каменных стен (например, бетонных или кирпичных). Для других типов стен используйте по мере необходимости специальные дюбели и другие болты. По мере необходимости обратитесь за помощью к специалистам.

Servicekarte

Liebe Kundin, lieber Kunde,
obwohl wir unsere Möbel vor der Auslieferung einer eingehenden Endkontrolle unterziehen, kann es vorkommen, dass einmal ein Zubehörteil fehlt oder dass ein Teil während des Transports beschädigt wird. **Senden Sie den Artikel in so einem Fall bitte nicht zurück**, sondern fordern Sie einfach Ersatz für das fehlende bzw. beschädigte Teil bei unserer **Kunden –Hotline** an. Die Telefonnummer finden Sie auf den Serviceseiten im aktuellen Katalog.
Bitte nennen Sie bei der Ersatzteilbestellung **Modellnamen, Bestellnummer, Artikelnummer, Type und Farbe** des Möbelstückes sowie die benötigten **Ersatzteilnummer / -bezeichnungen**, wie sie in der Anleitung angegeben sind (siehe Beispielabbildungen).
Wir werden Ihre Anforderung sofort bearbeiten und Ihnen das Ersatzteil umgehend zusenden.

Beispiel zur Ersatzteilaufnahme:

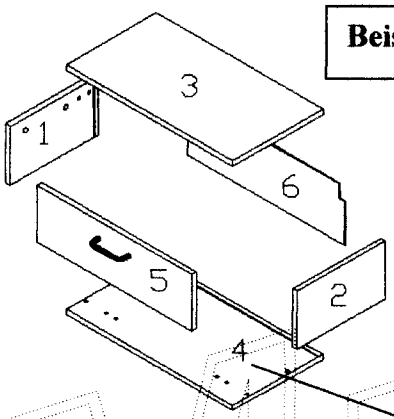

Nr.	Bezeichnung	Anzahl
1.	Seite links 162x280x15mm	1
2.	Seite rechts 162x280x15mm	1
3.	Boden oben 530x285x15mm	1
4.	Boden unten 530x285x15mm	1
5.	Klappe 494x157x15mm	1
6.	Rückwand 174x510x3mm	1

a2	15mm	2x	u1		4x
b		2x	r4	8,0x40	2x
e		4x	r5		2x
f4		4x	r7		2x
h		1x	s6	4x27	6x
l		4x	v	Griff	2x

Benötigte Teile:

Teile-Nr.	Bezeichnung	Anzahl
4	Boden unten	1
r5	Schraubhaken	1
b	Montageplatte	1

Bitte füllen Sie diese Servicekarte sorgfältig aus, damit Sie alle nötigen Daten bei Ihrer Ersatzteilbestellung zur Hand haben. Die Telefonnummer der Bestellannahme finden Sie in Ihrem aktuellen Katalog.
In der Aufbauanleitung sind die genauen Bezeichnungen der Teile enthalten, welche als Beispiel hier in den Abbildungen dargestellt sind.

Modellname: .....
Artikel-Nr.: ..... Bestellnummer:.....
Type: .....
Farbe.: .....
Kundennummer: .....
Name: .....
Straße: ..... Haus-Nr.: .....
PLZ: ..... Ort: .....
Rechnungsdatum: .....
Tel. für Rückfragen: .....
Grund der Ersatzteilanforderung: .....
.....

Benötigte Teile:

Teile-Nr.	Bezeichnung	Anzahl