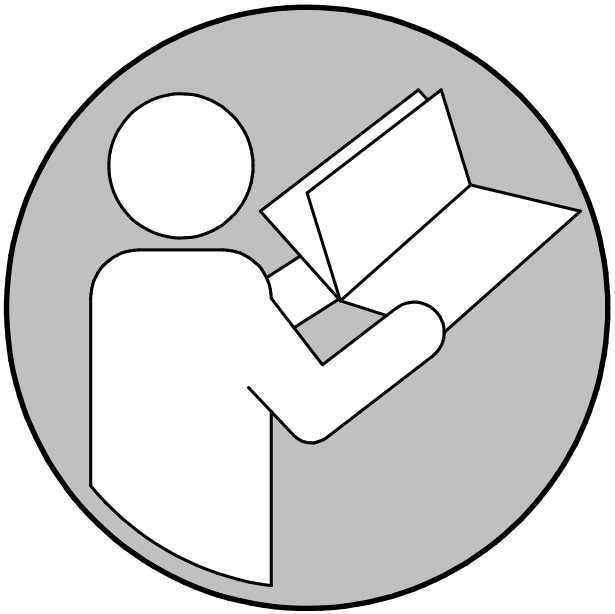
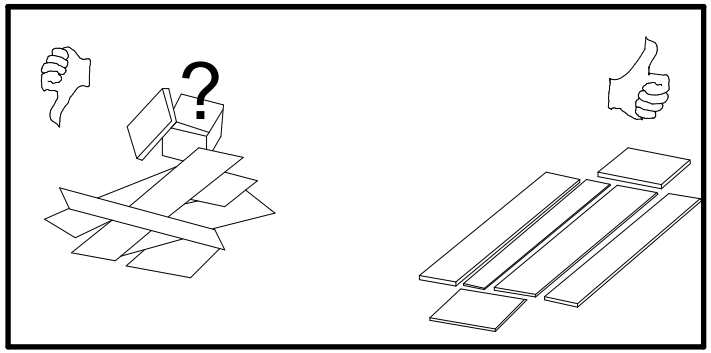
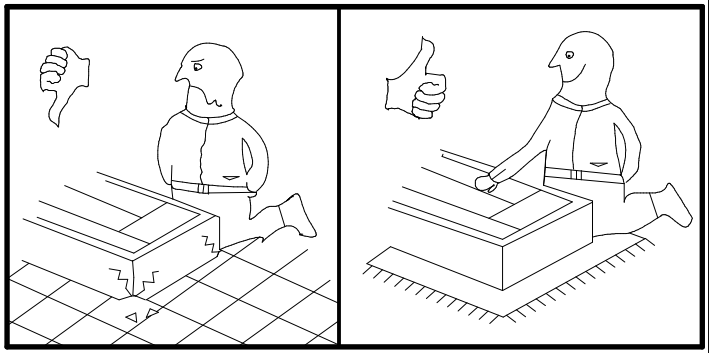
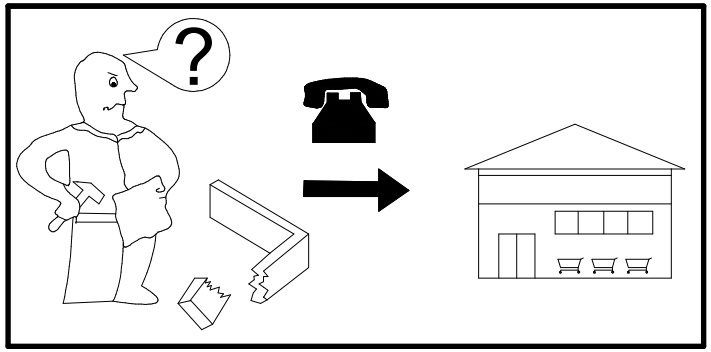
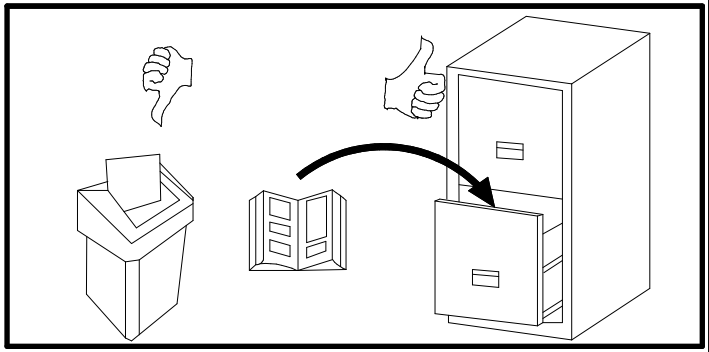
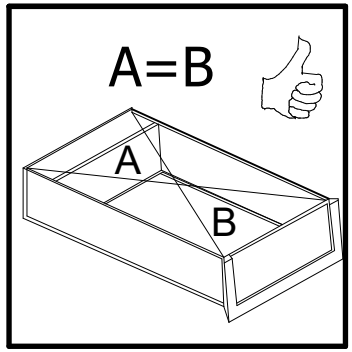


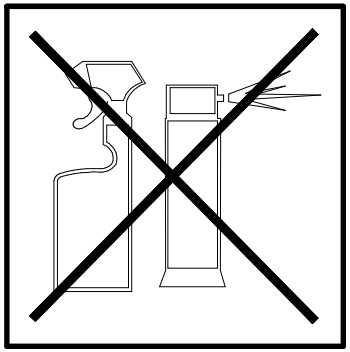

?

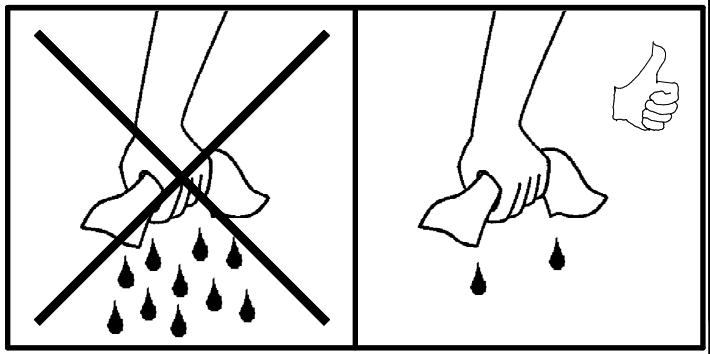



?

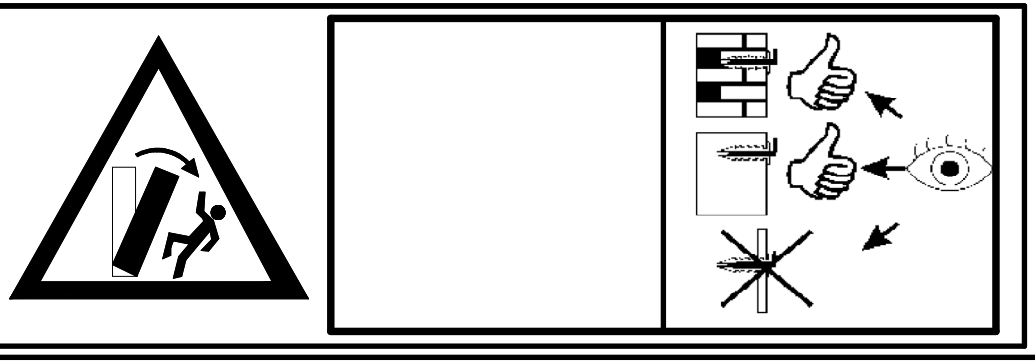


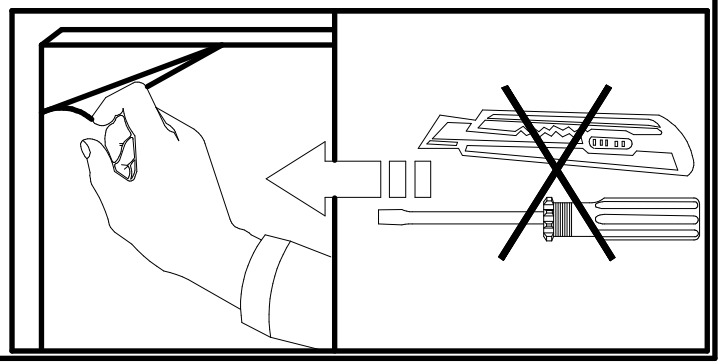

A=B
A
B

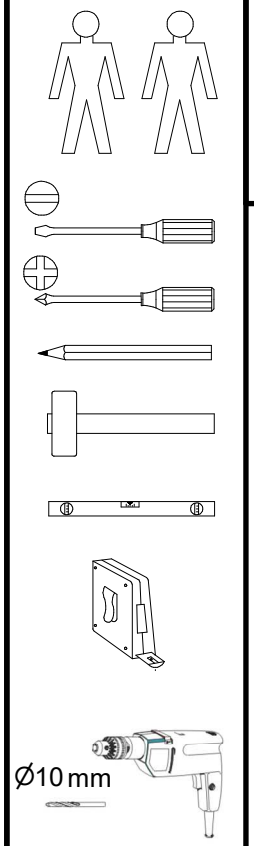


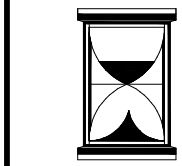


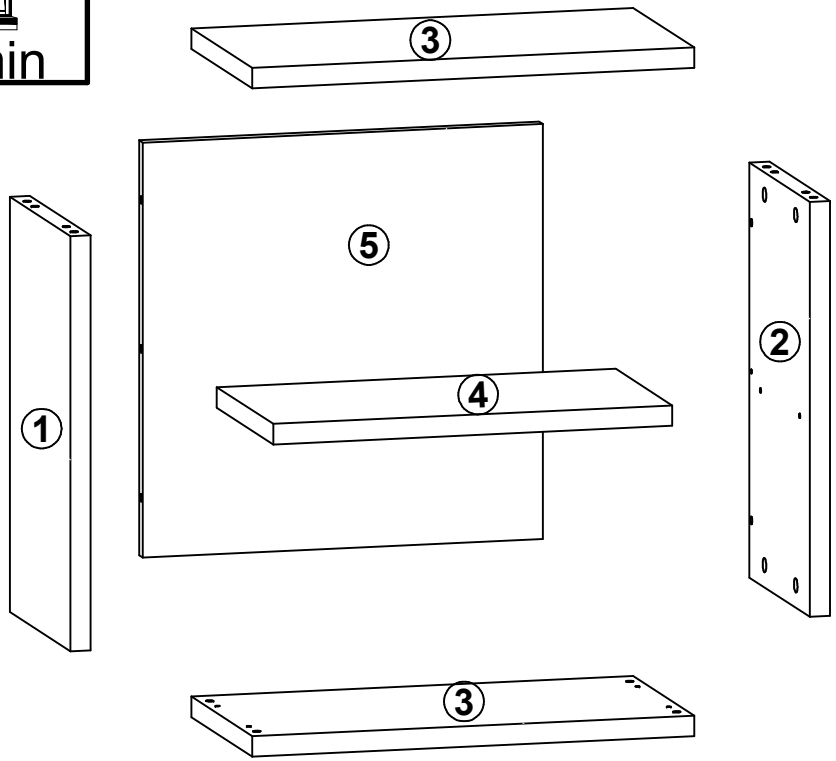

0-5





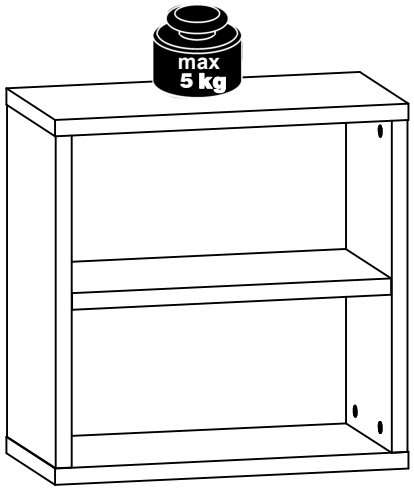


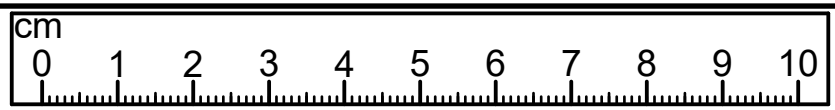




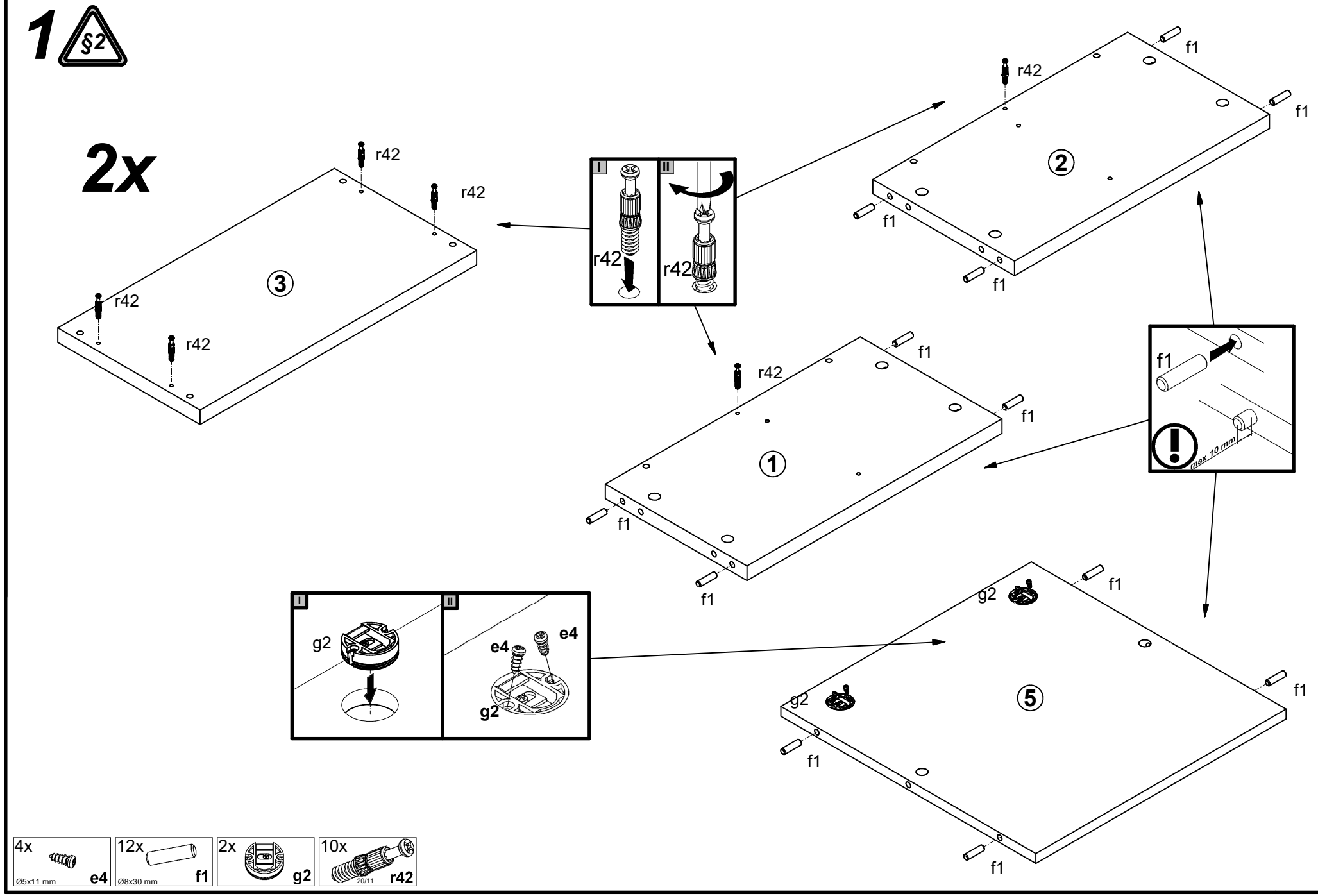
§1

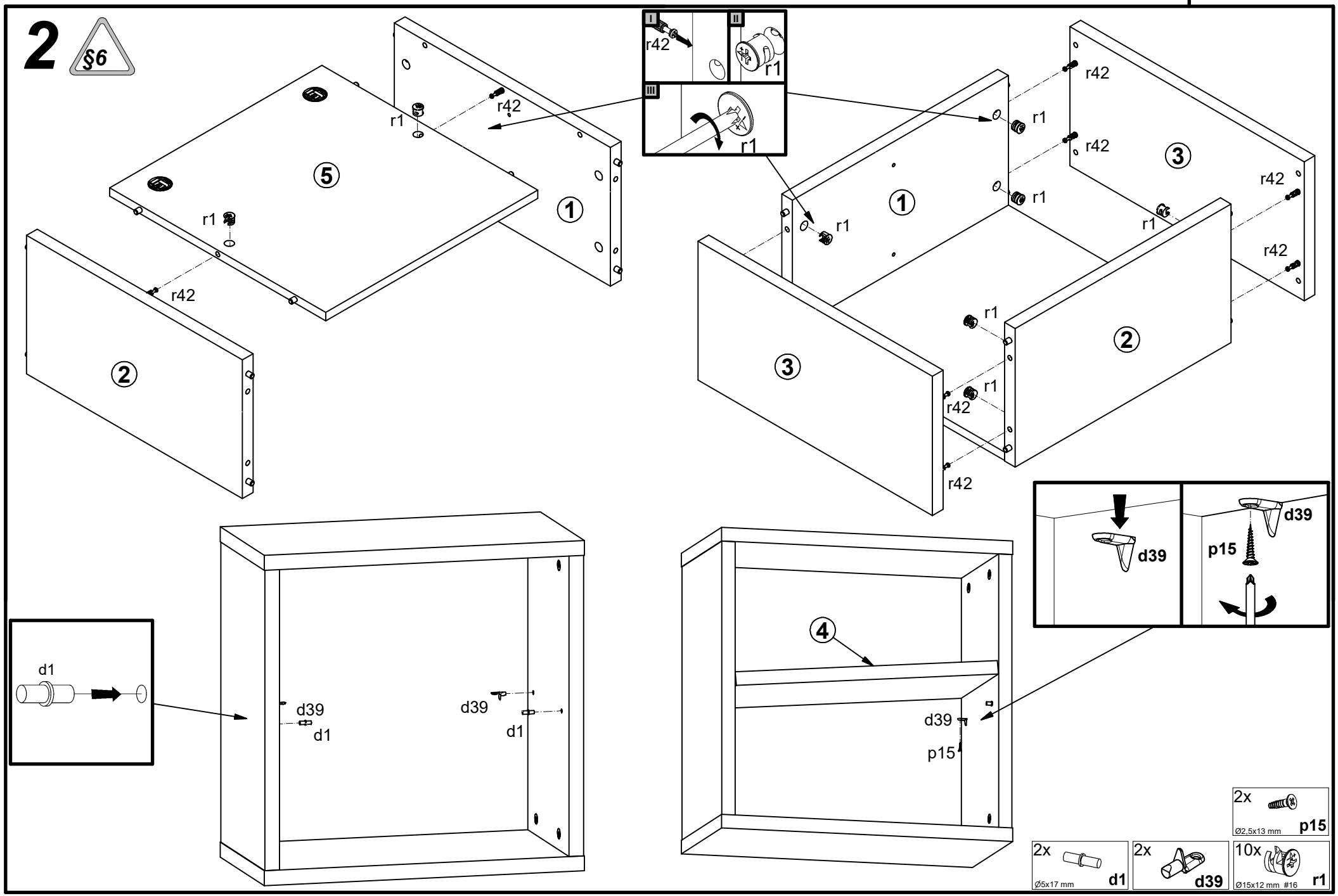
A	B	C (mm)		D
1	S387-1016	446	248	1/1
2	S387-1017	446	248	1/1
3	S387-2011	484	249	1/1
4	S387-3011	437	231	1/1
5	S387-4006	446	438	1/1

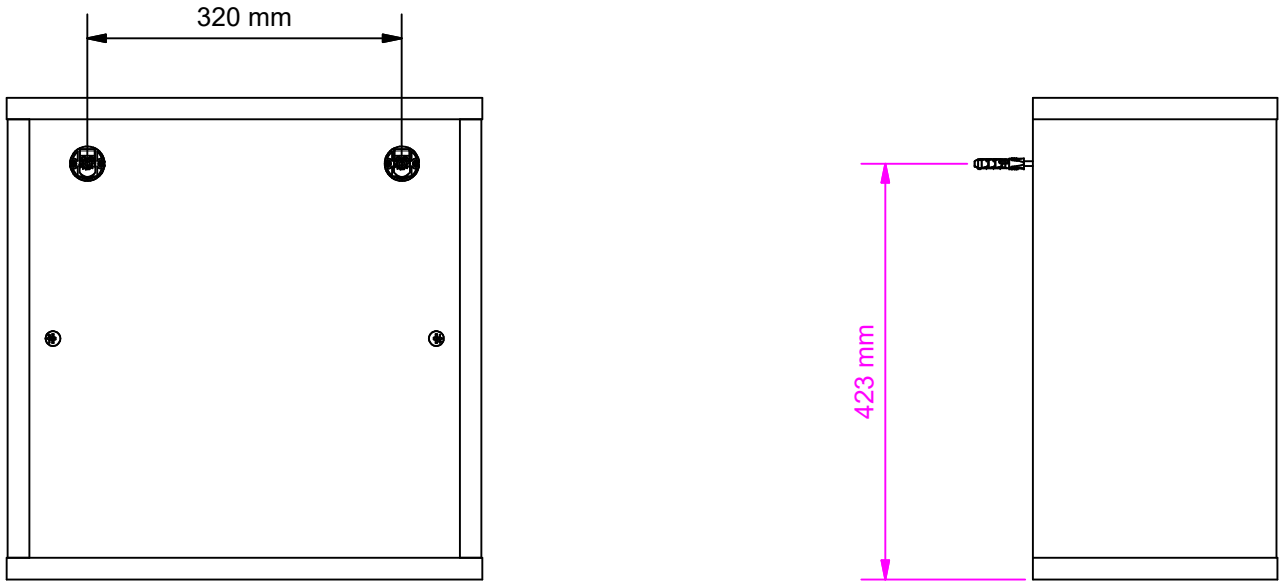


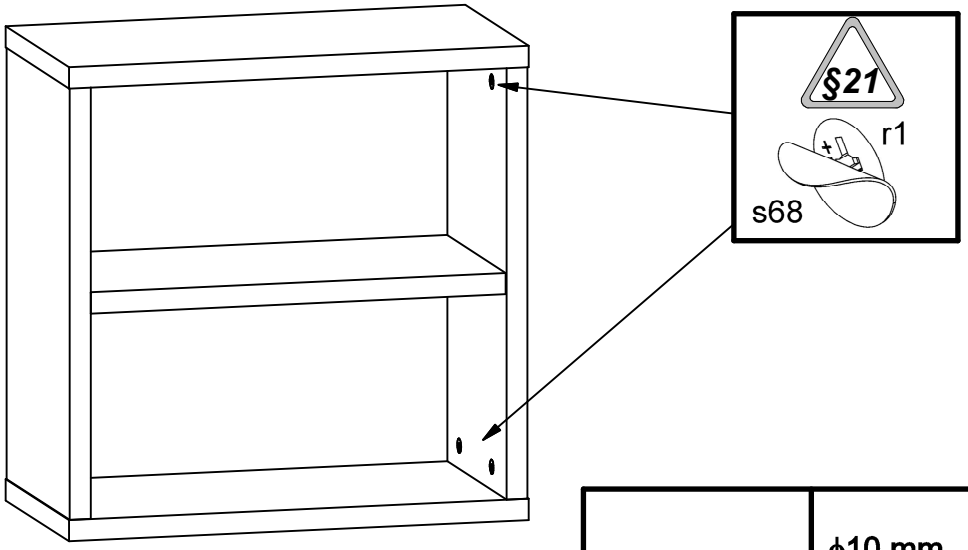


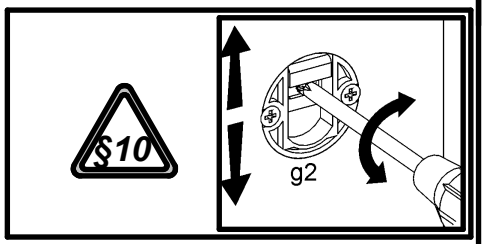


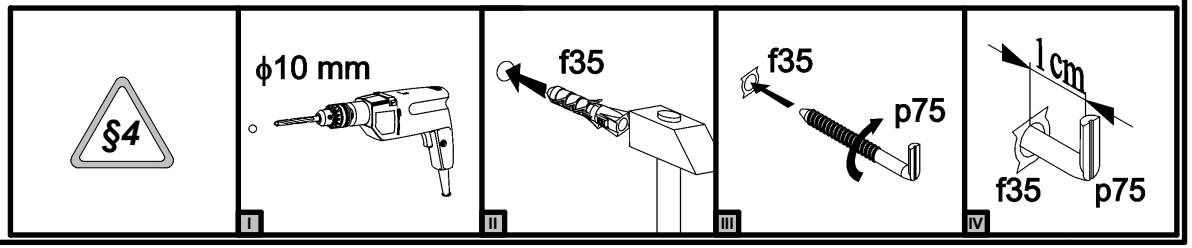

1
§2
2x
r42
r42
r42
r42
I
II
r42
r42
f1
f1
f1
r42
f1
f1
f1
max 10 mm
f1
f1
f1
g2
I
II
g2
e4
e4
g2
g2
f1
f1
f1
f1
4x
Ø5x11 mm
e4
12x
Ø8x30 mm
f1
2x
g2
10x
20/11
r42

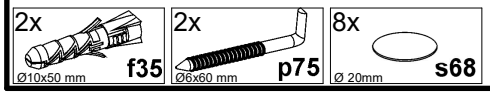

2
§6
r42
r1
5
1
2
3
4
d1
d39
p15
2x Ø2,5x13 mm p15
2x Ø5x17 mm d1
2x d39
10x Ø15x12 mm #16 r1


320 mm
423 mm


§21
r1
s68


§10
g2


§4
ϕ10 mm
I
f35
II
f35
p75
III
1cm
f35
p75
IV


2x
Ø10x50 mm
f35
2x
Ø6x60 mm
p75
8x
Ø 20mm
s68