»38053«

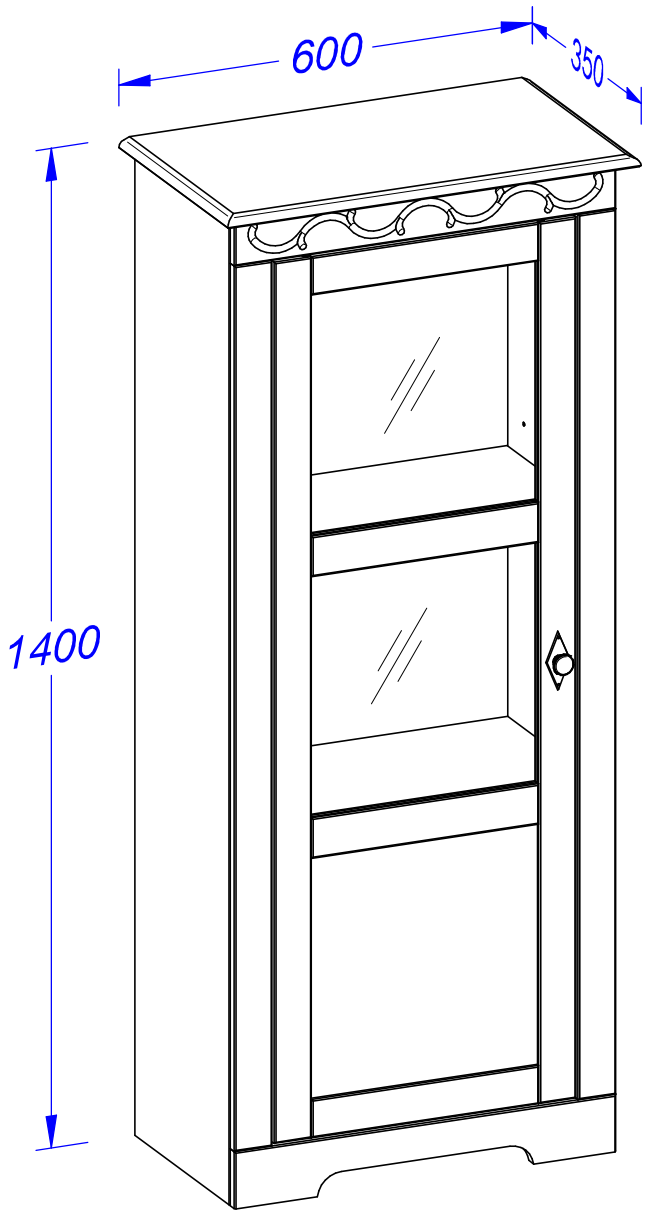

D	**Montageanleitung**	GB	**Assembly instructions**
NL	**Handleiding voor de montage**	PL	**Instrukcja montażu**
TR	**Montaj talimatı**	RU	**Инструкция по монтажу**
FR	**Notice de montage**	IT	**Istruzioni di montaggio**
CZ	**Montážní návod**	SK	**Návod na montáž**
HU	**Szerelési útmutató**	RO	**Instrucţiuni de montaj**

Service • Dienstverlening • Serwis • Servis • Сервисная служба • Assistenza • Szerviz

Name • Nom • Nome • Naam • Nazwa • Jméno • Nàzov • Név • Denumire • Isim • Название
Nr. • No. • N°• Номер • Č • Sz
Typ • Type • Tip • Tipus • Tipo • Тип

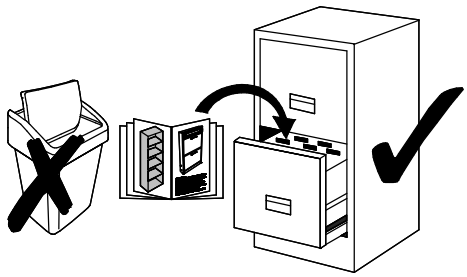

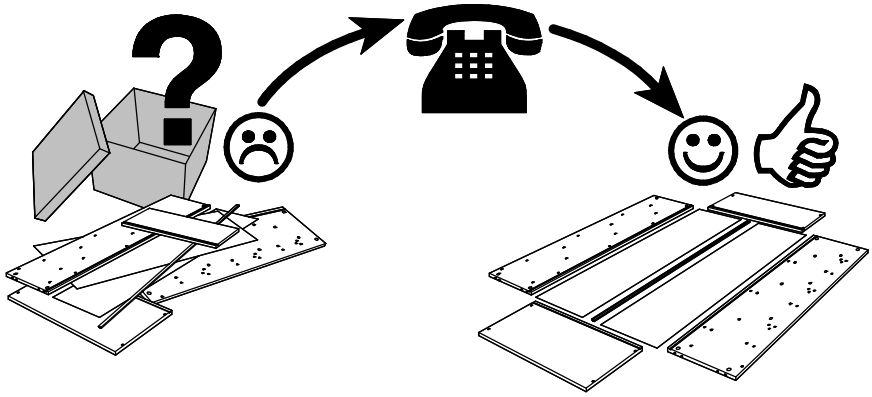

A09 12 x Ø8 x 30	**B06** 16 x Ø6,3 x 12	**C04** 2 x	**C21** 2 x 7 mm	**D10** 1 x M4 x 24	**E17** 6 x Ø3,5 x 15
E38 1 x Ø4,0 x 60	**F01** 1 x	**F08** 1 x 45 x 20 x 16	**G02** 22 x Ø15 x 11	**G06** 22 x L - 34	**H25** 6 x Ø4,0 x 25 / Ø10
I01 50 x Ø1,2 x 20	**K01** 8 x 20 x 20 x 16 / 6,5	**K03** 1 x 20 x 42 x 70	**K27** 12 x 3 x 16 x 80	**K28** 6 x 22 x 22 x19	**N01** 4 x Ø5 / Ø5
P07 1 x Ø30 x 21	**P08** 1 x 85 x 35				

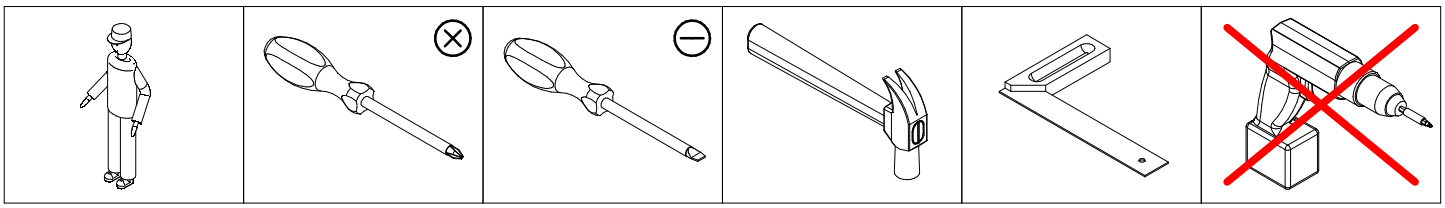

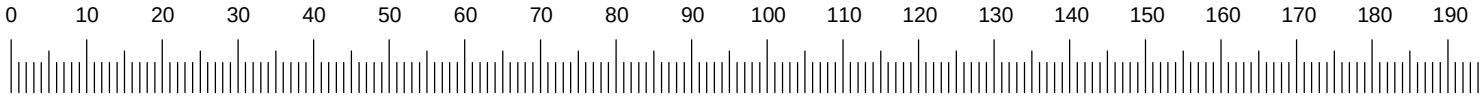

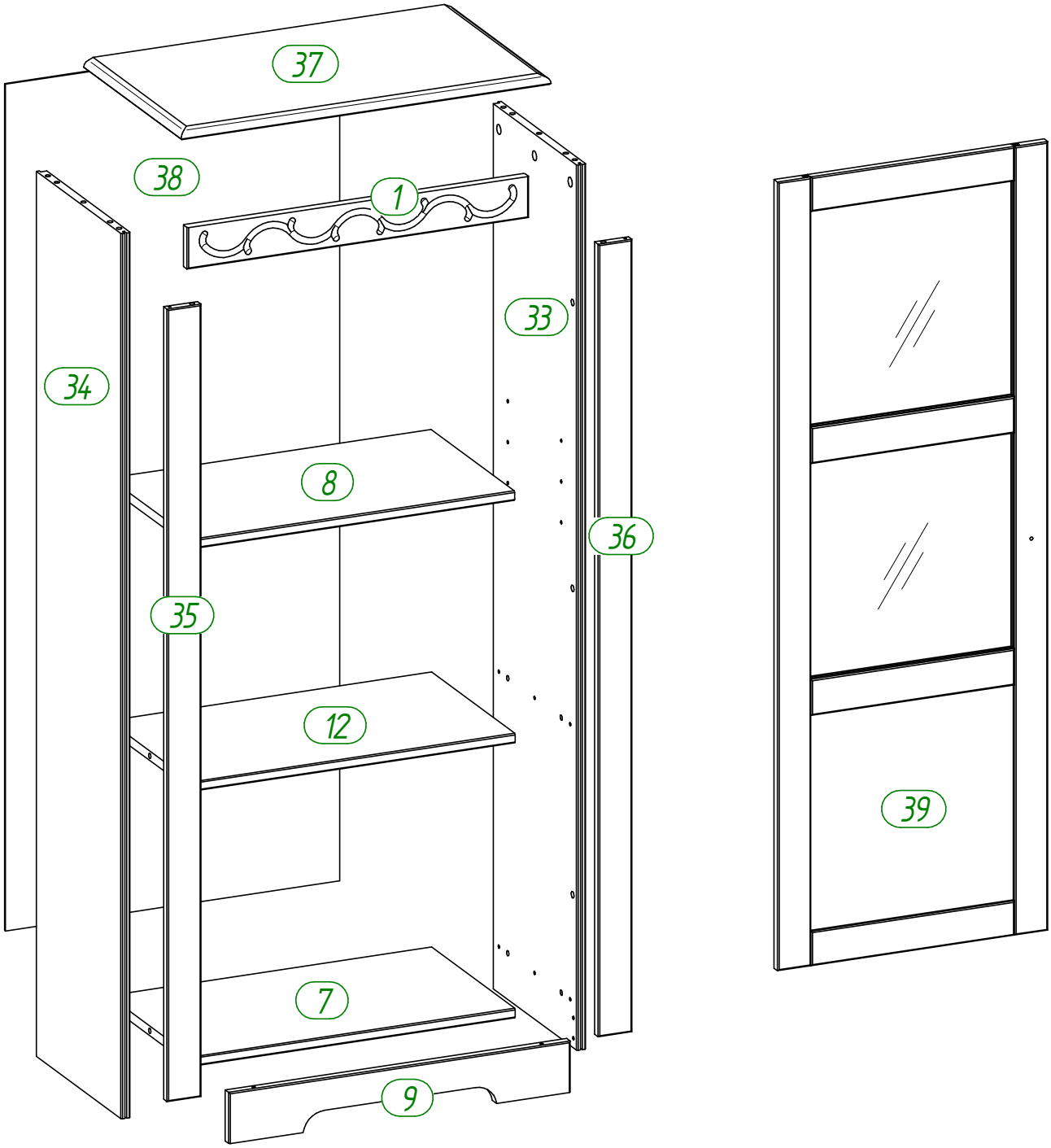
37
38
1
33
34
8
36
35
12
39
7
9

Achtung • Attention • Attenzione • Opgelet • Uwaga • Pozor • Figyelem • Atenţie • Dikkat • Внимание

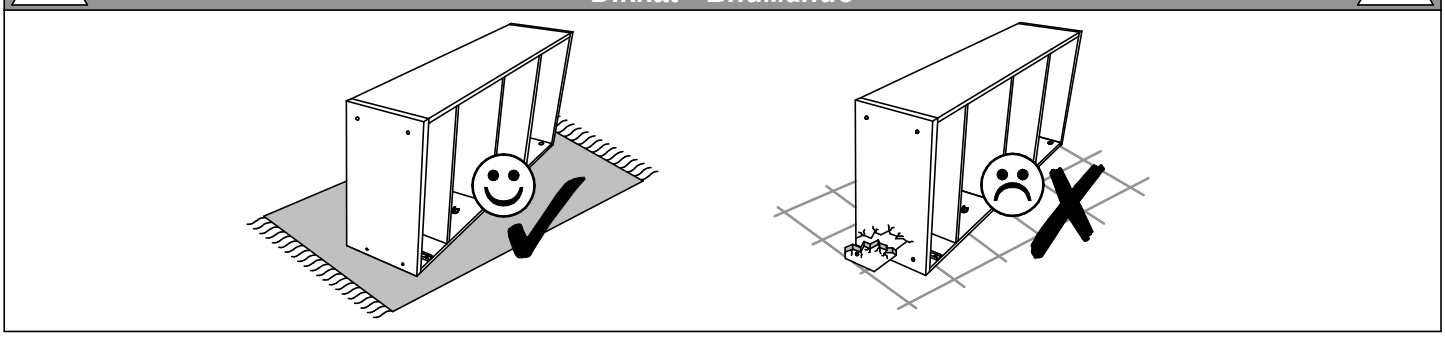

A09	B06	F01	G06	K01	K27
4 x	4 x	1 x	12 x	4 x	12 x
Ø8 x 30	Ø6,3 x 12		L - 34	20 x 20 x 16 / 6,5	3 x 16 x 80

K28
6 x
22 x 22 x19

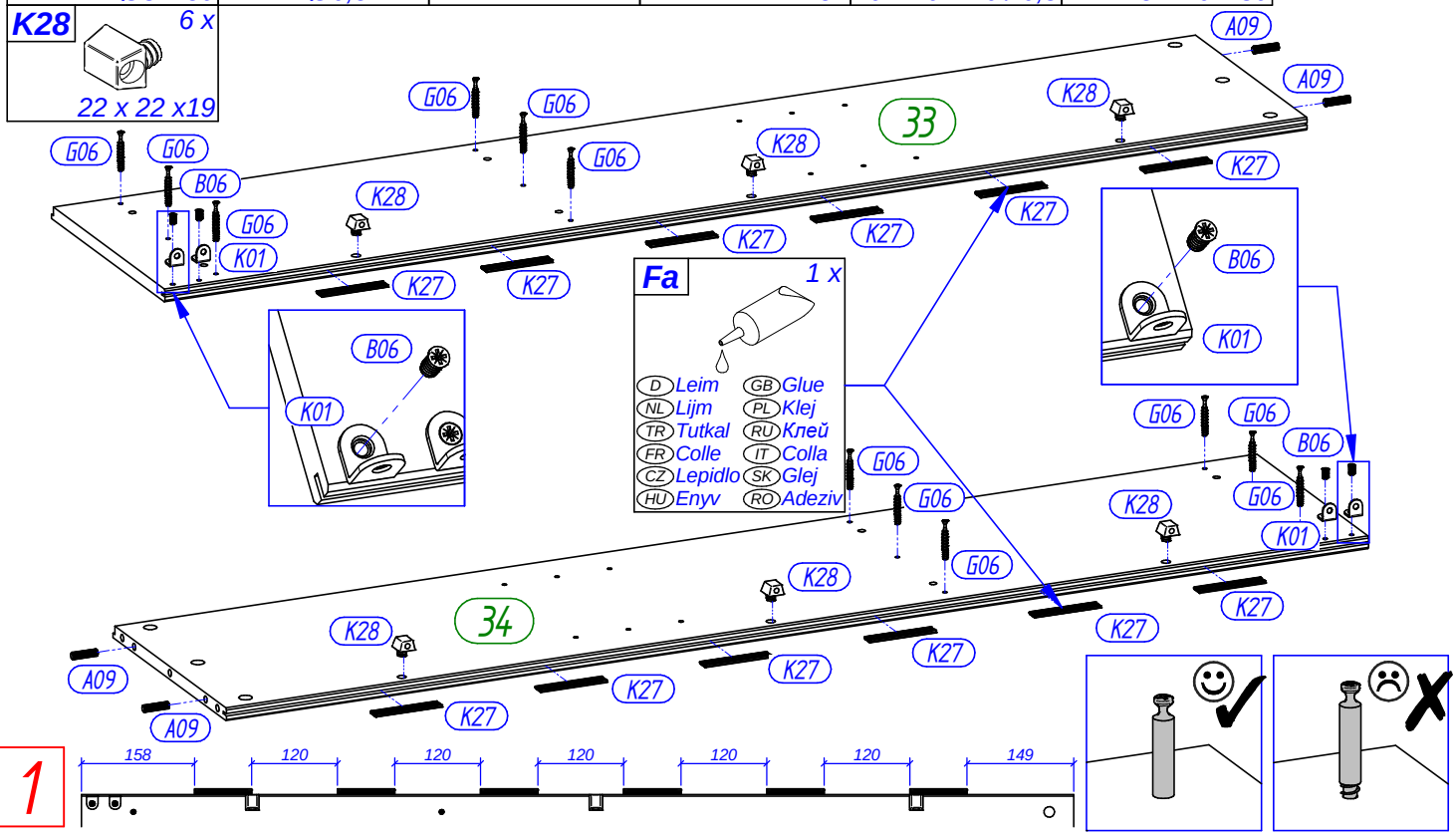

1

A09	B06	G06	K01
8 x	2 x	6 x	2 x
Ø8 x 30	Ø6,3 x 12	L - 34	20 x 20 x 16 / 6,5

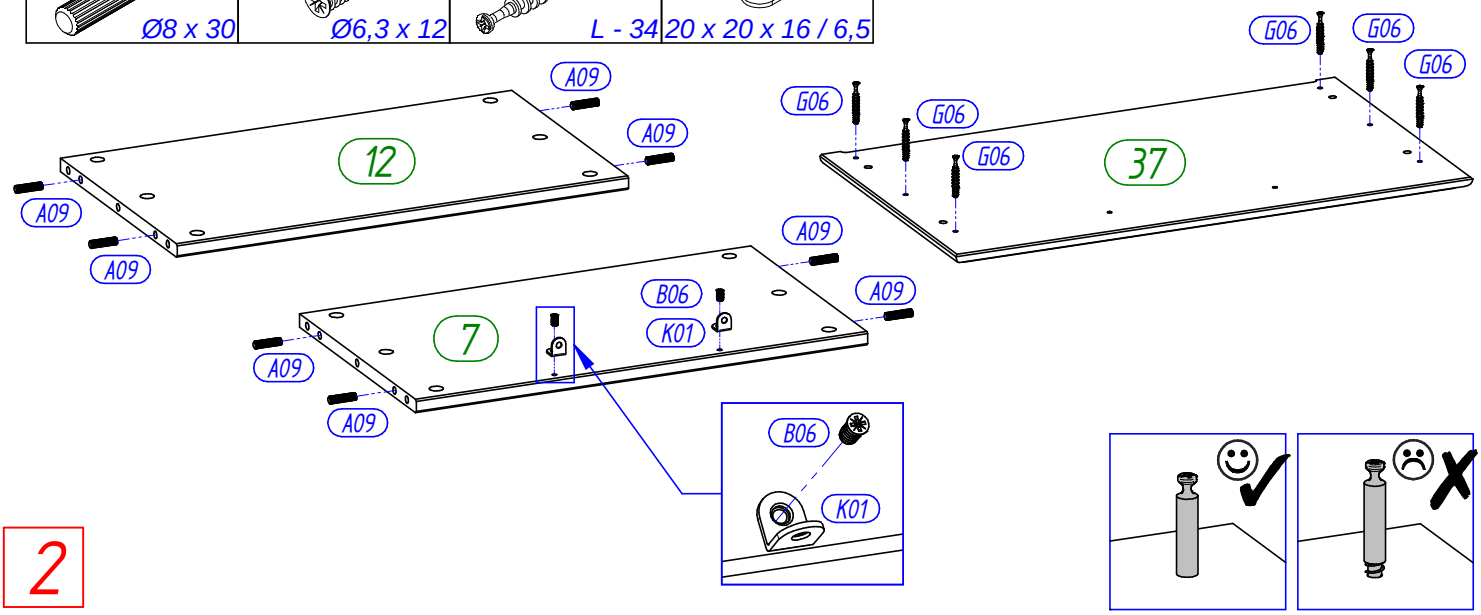

2

B06	G06	K01
2 x	4 x	2 x
Ø6,3 x 12	L - 34	20 x 20 x 16 / 6,5

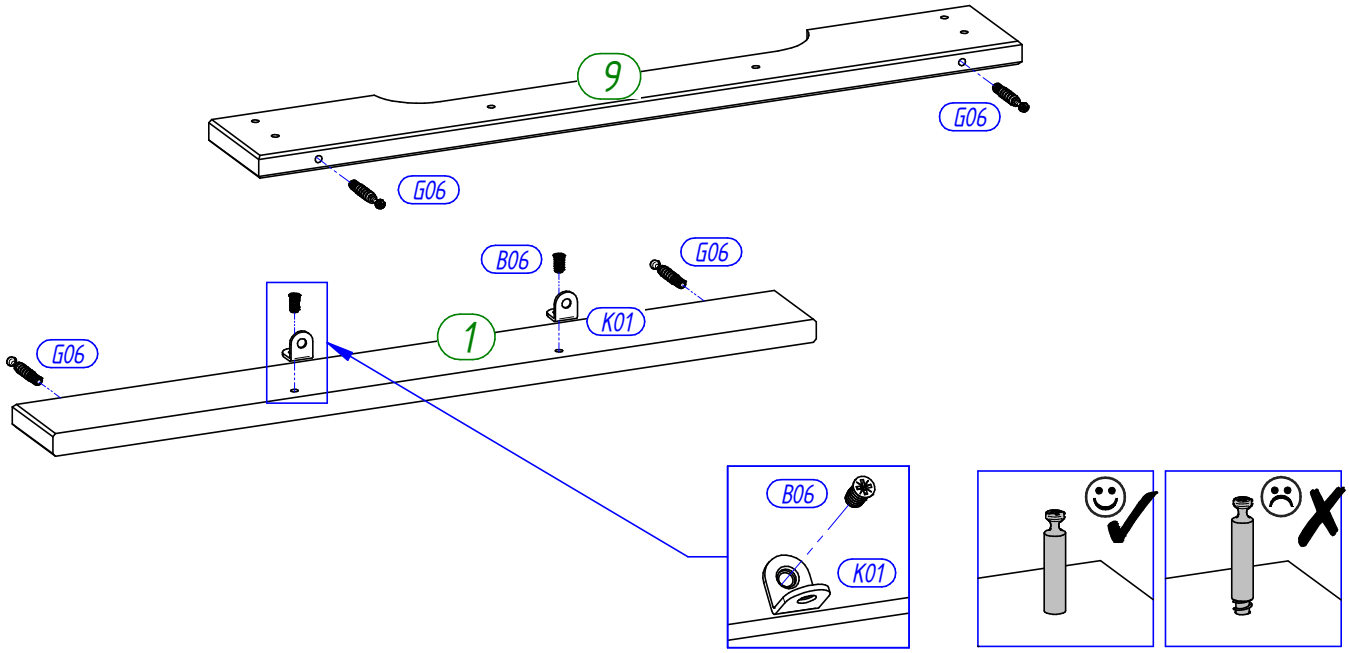

3

C21
2 x
7 mm

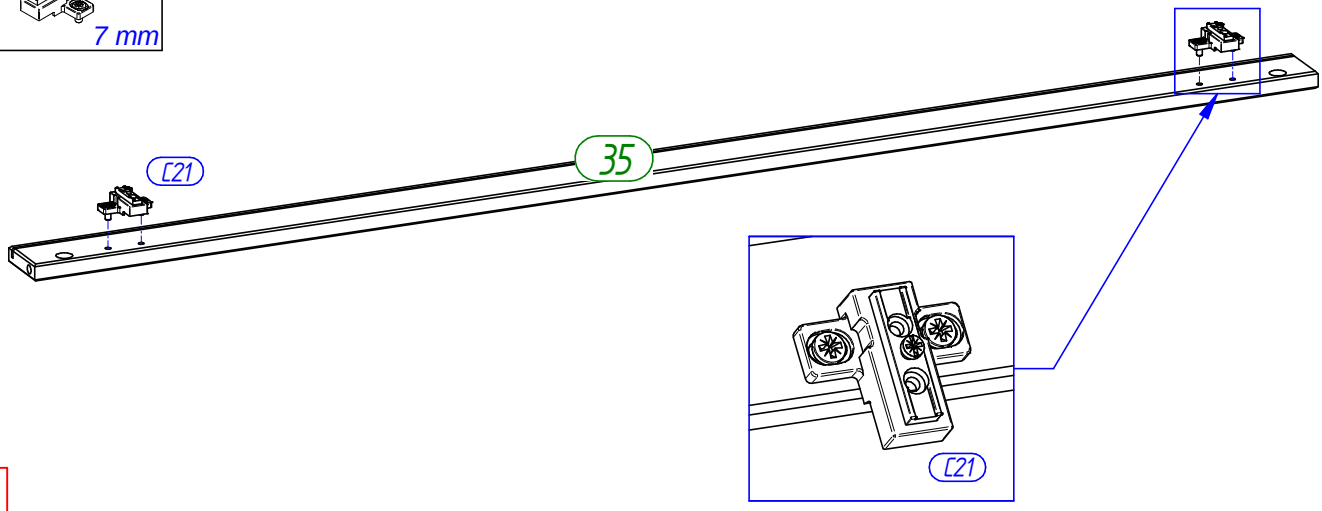

4

G02
4 x
Ø15 x 11

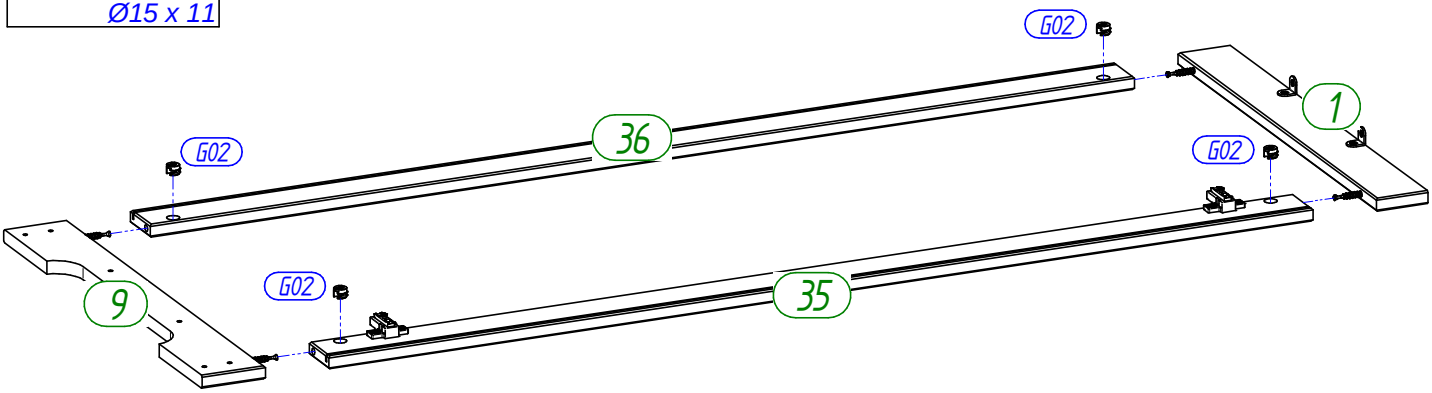

5

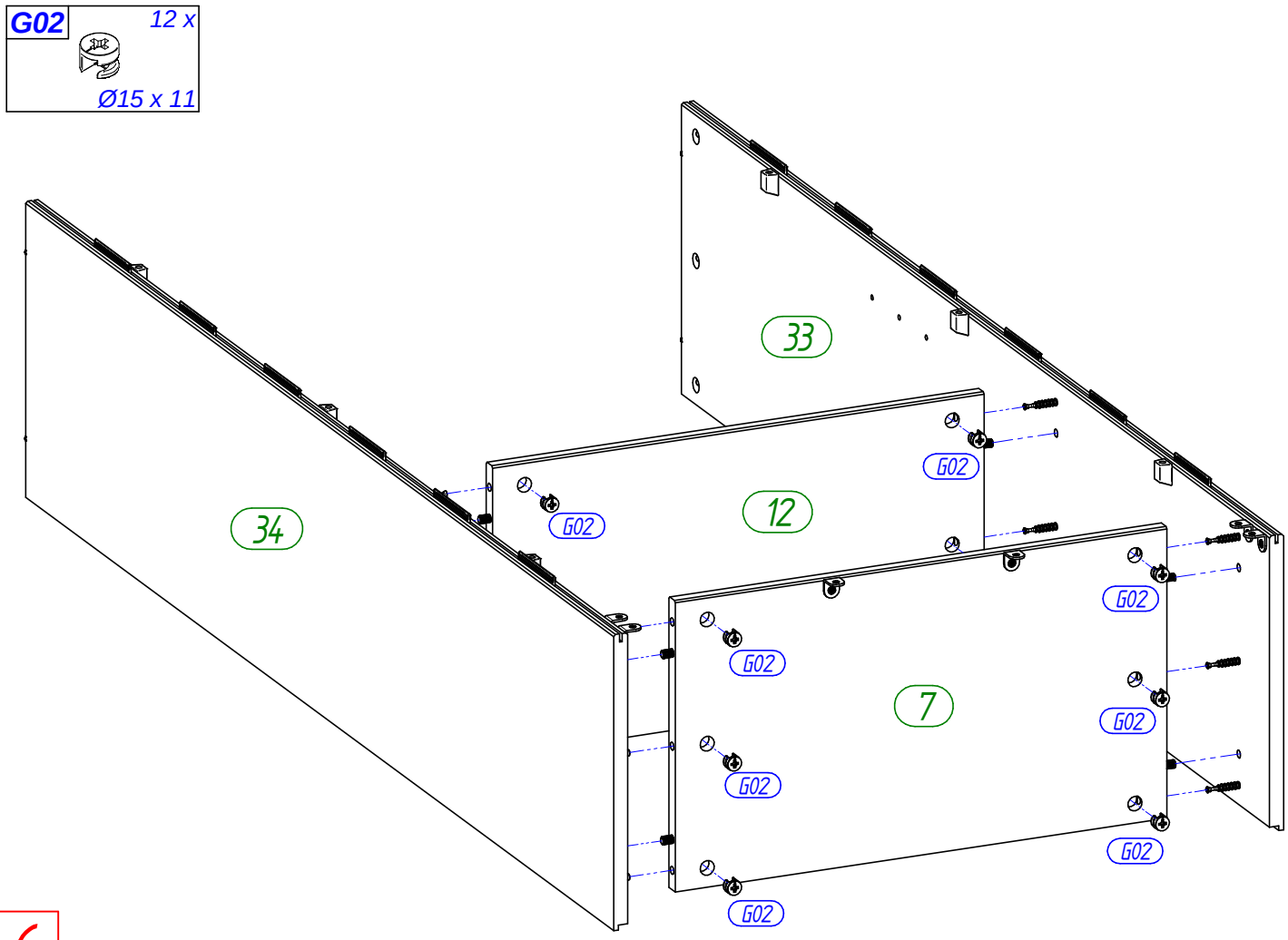

6

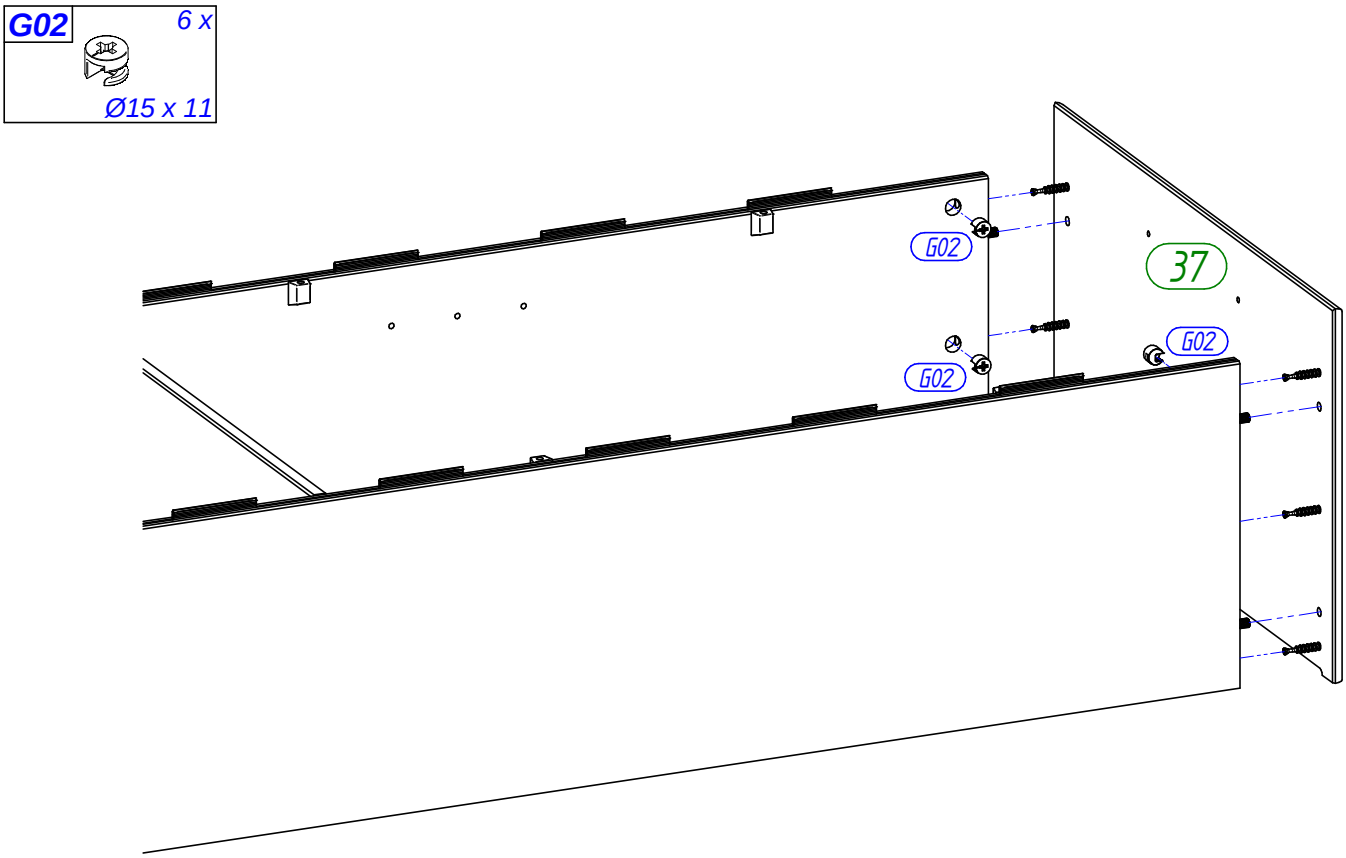

7

B06	F01	H25
8 x	1 x	6 x
Ø6,3 x 12		Ø4,0 x 25 / Ø10

Fa 1 x

D Leim	GB Glue
NL Lijm	PL Klej
TR Tutkal	RU Клей
FR Colle	IT Colla
CZ Lepidlo	SK Glej
HU Enyv	RO Adeziv

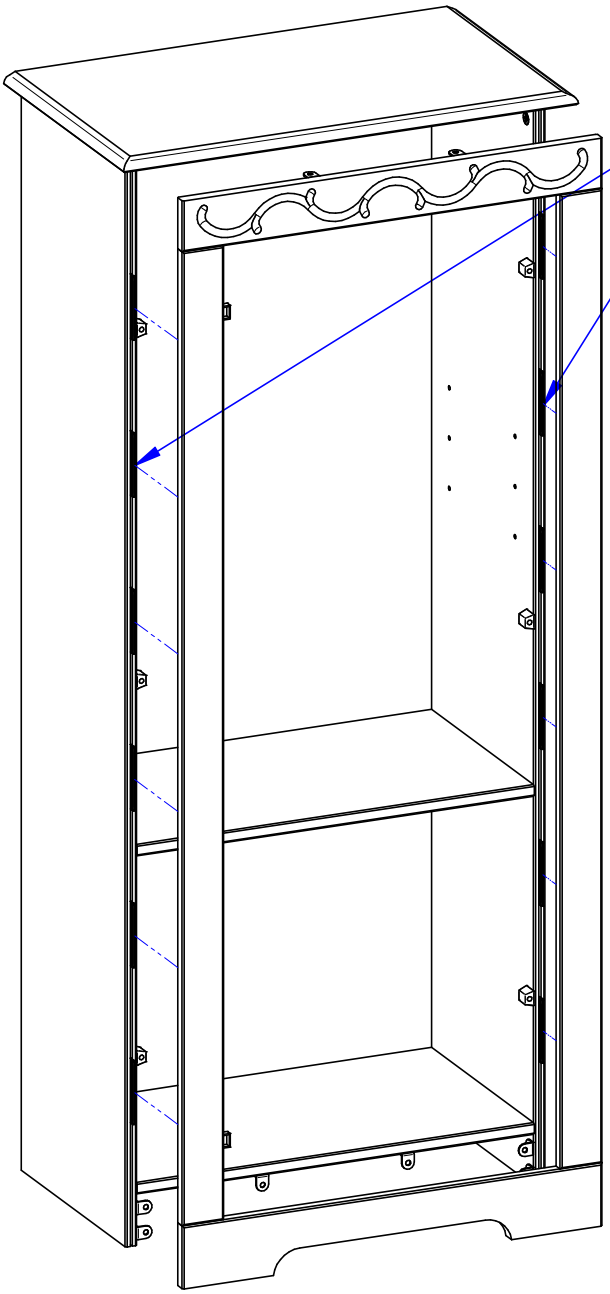

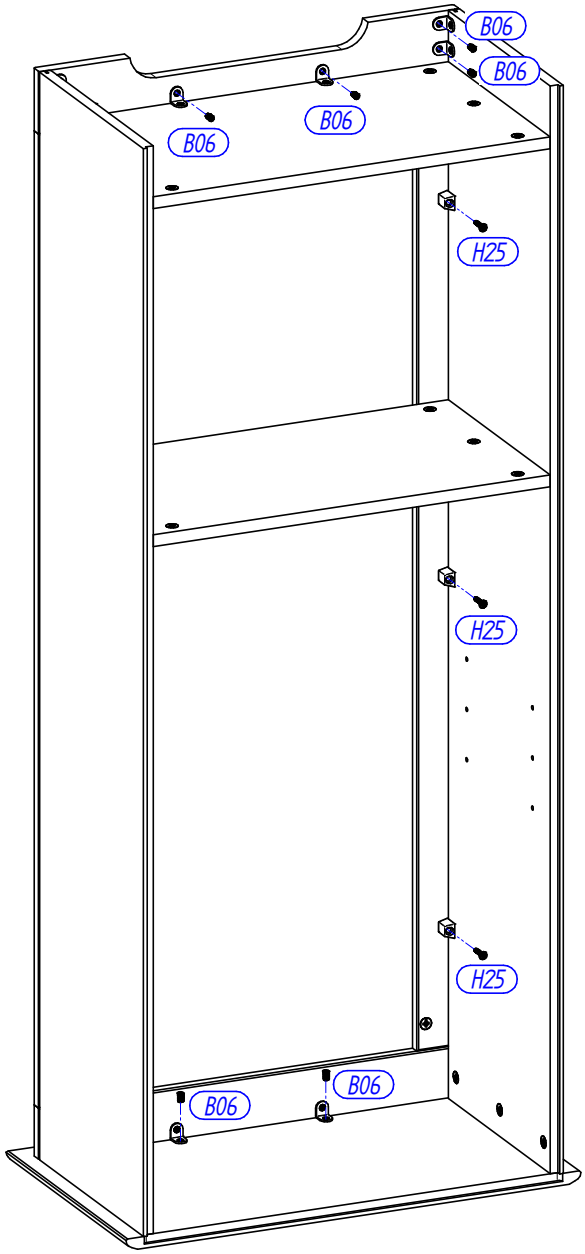

8

N01	I01	F08
4 x	28 x	1 x
Ø5 / Ø5	Ø1,2 x 20	45 x 20 x 16

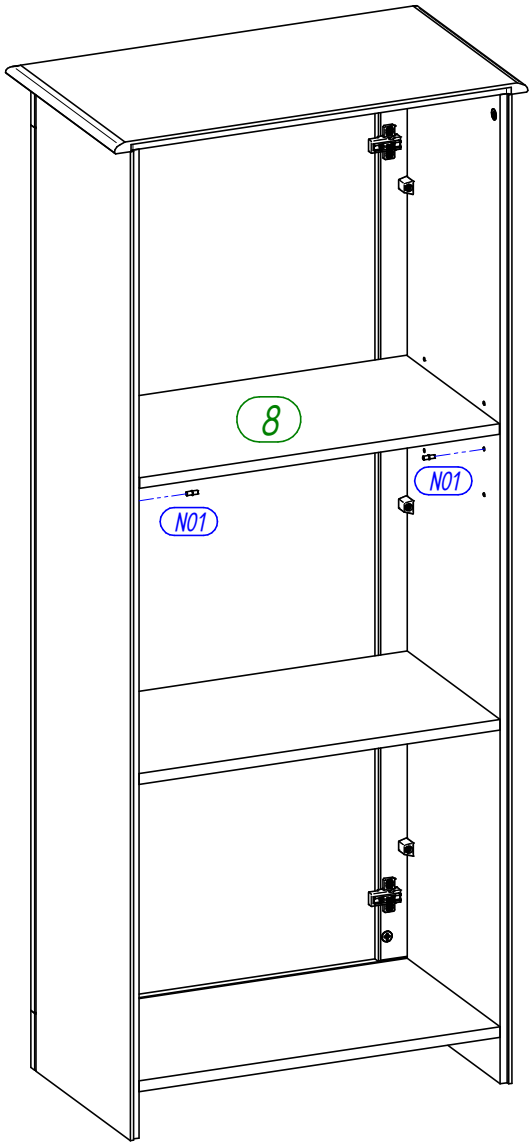

9

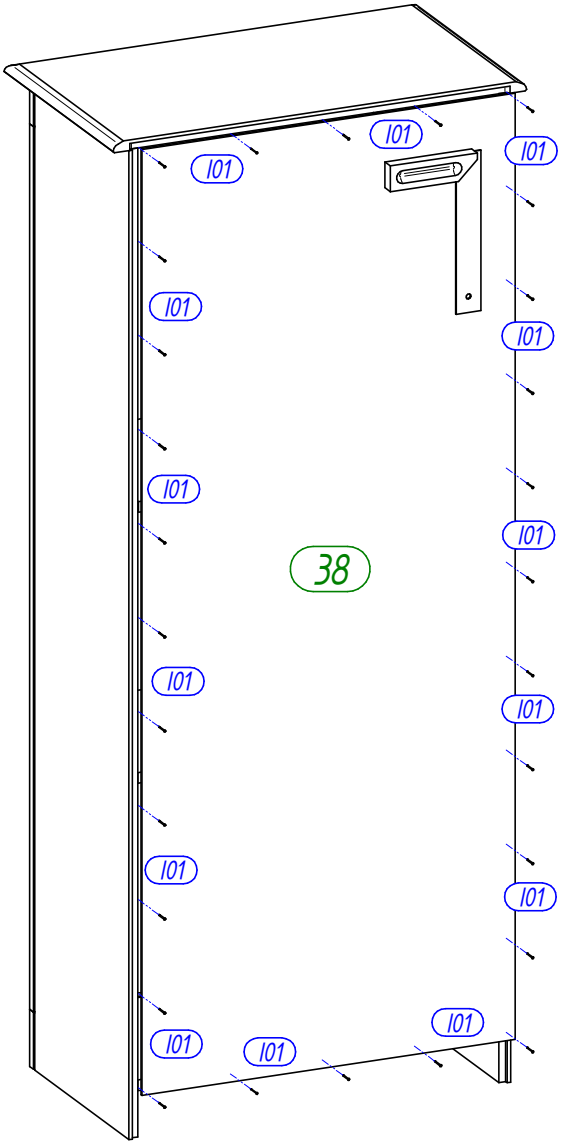

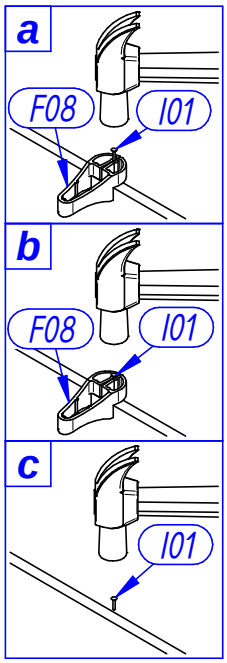

10

C04	D10	E17	P07	P08
2 x	1 x	4 x	1 x	1 x
	M4 x 24	Ø3,5 x 15	Ø30 x 21	85 x 35

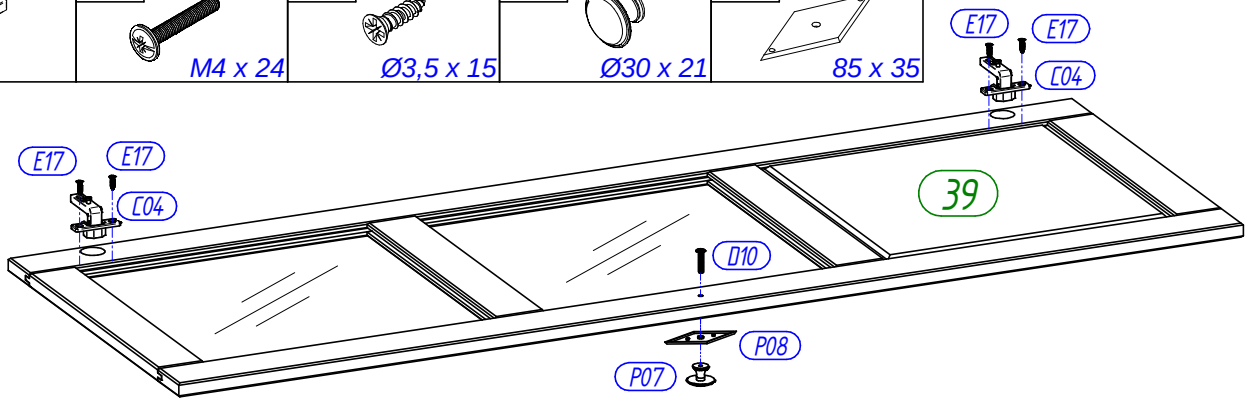

11

Achtung • Attention • Attenzione • Opgelet • Uwaga • Pozor • Figyelem • Atenţie • Dikkat • Внимание	
D	Wandbefestigung dient als Kippschutz – unbedingt anbringen! Bei einigen Wandtypen kann ein Spezialdübel erforderlich sein!
GB	The wall fastening serves to prevent tipping – be absolutely sure to mount it! For certain wall types, a special dowel may be necessary!
NL	Bevestiging aan de muur dient als kantelbescherming – zeker en vast bevestigen! Bij enkele muurtypes is een speciale plug misschien vereist!
PL	Mocowanie do ściany jest jednocześnie zabezpieczeniem przed przewróceniem – koniecznie zamontować! Do niektórych rodzajów ścian konieczne mogą być specjalne wkręty!
TR	Duvardaki sabitleme, devrilmeye karşı bir emniyet tedbiridir ve mutlaka monte edilmelidir! Bazı duvar tiplerinde bunun için özel bir dübel gerekli olabilir!
RU	Обязательно установите крепление на стене во избежание опрокидывания! Для некоторых типов стен может потребоваться специальный дюбель!
FR	La fixation murale sert de protection contre le basculement – àinstaller impérativement ! Pour certains types de murs il faut des chevilles spéciales !
IT	Il fissaggio alla parete serve da protezione anti-ribaltamento – attaccarla assolutamente! Per alcune strutture di parete può essere necessario un tassello speciale!
CZ	Montáž na stěnu slouží jako ochrana proti převrhnutí – bezpodmínečně umístěte! U některých typů stěn může být zapotřebí speciální hmoždinka!
SK	Upevnenie na stenu slúži ako ochrana proti prevráteniu – bezpodmienečne použite! Pre niektoré druhy stien môže byť potrebná špeciálna hmoždinka!
HU	A terméket a falhoz kel rögzíteni, különben az felborulhat! Egyes faltípusoknál speciális tiplit kell használni!
RO	Sistemul de fixare la perete serveşte ca protecţie la răsturnarede montat obligatoriu! Pentru unele tipuri de pereţi este posibil să fie necesar un diblu special!

E17	E38	K03
2 x	1 x	1 x
Ø3,5 x 15	Ø4,0 x 60	20 x 42 x 70

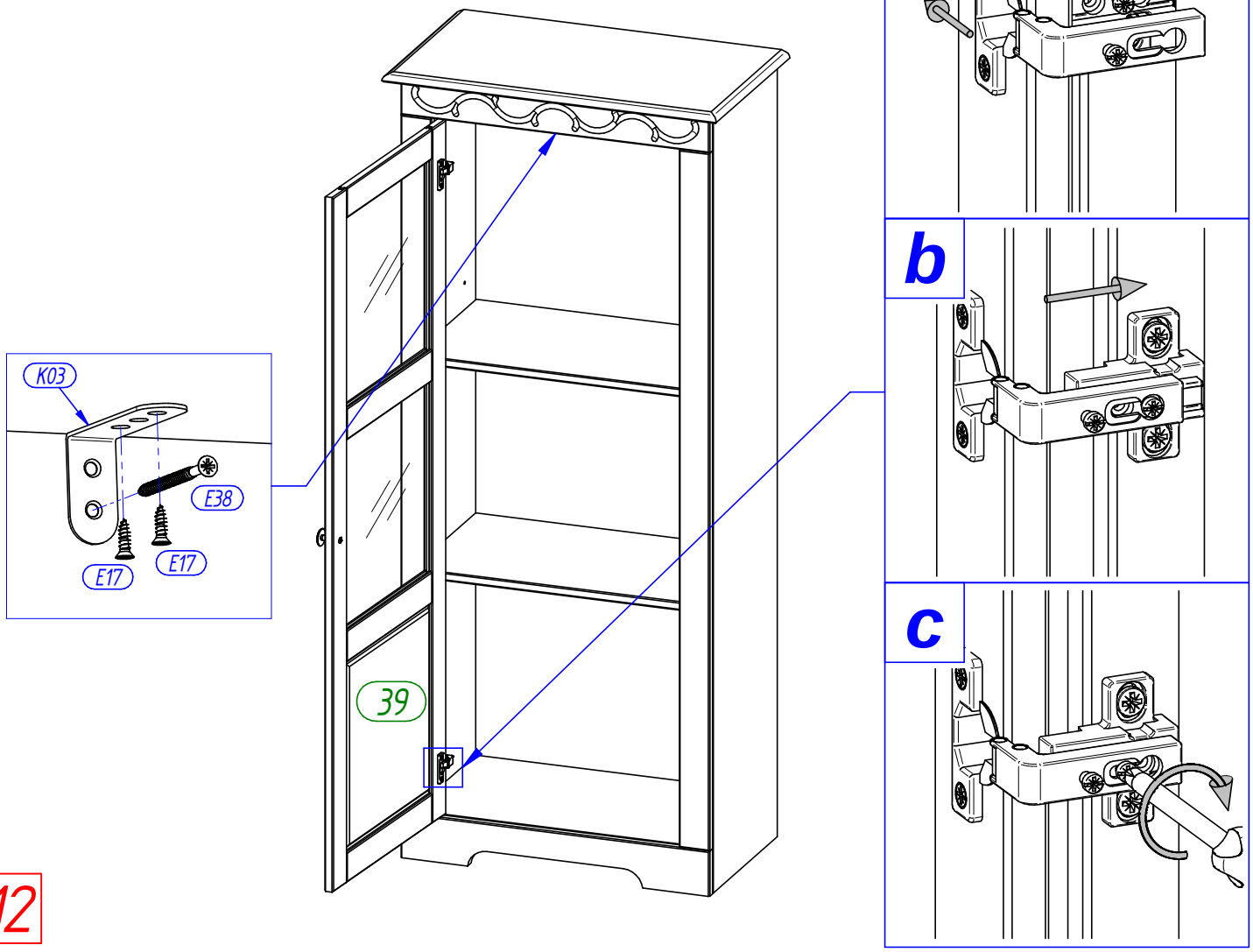

12

Achtung • Attention • Attenzione • Opgelet • Uwaga • Pozor • Figyelem • Atenţie • Dikkat • Внимание	
D	Türen einstellen (Scharniere justieren)
GB	Adjusting the doors (adjusting the hinges)
NL	Deuren instellen (scharnieren afstellen)
PL	Nastawić drzwi (wyrównać zawiasy)
TR	Kapıların ayarlanması (menteşelerin seviye ayarı)
RU	Регулировка дверей (регулировка шарнира)
FR	Régler les portes (ajuster les charnières)
IT	Sistemare le porte (regolare le cerniere)
CZ	Vyrovnejte dvířka (seřiďte závěsy)
SK	Nastavenie dverí (nastavenie závesov)
HU	Állítsa be az ajtókat (állítsa be a zsanérokat)
RO	Reglare uşi (ajustare balamale)

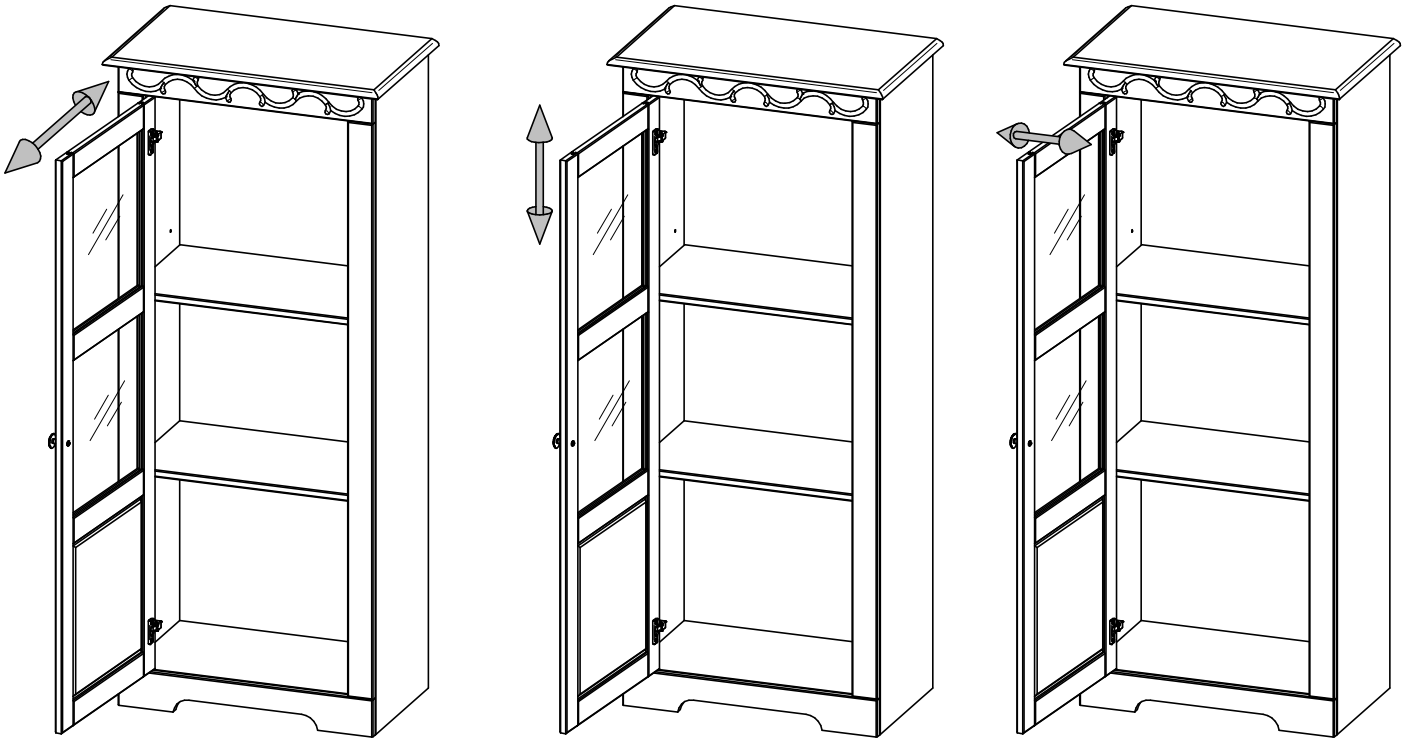

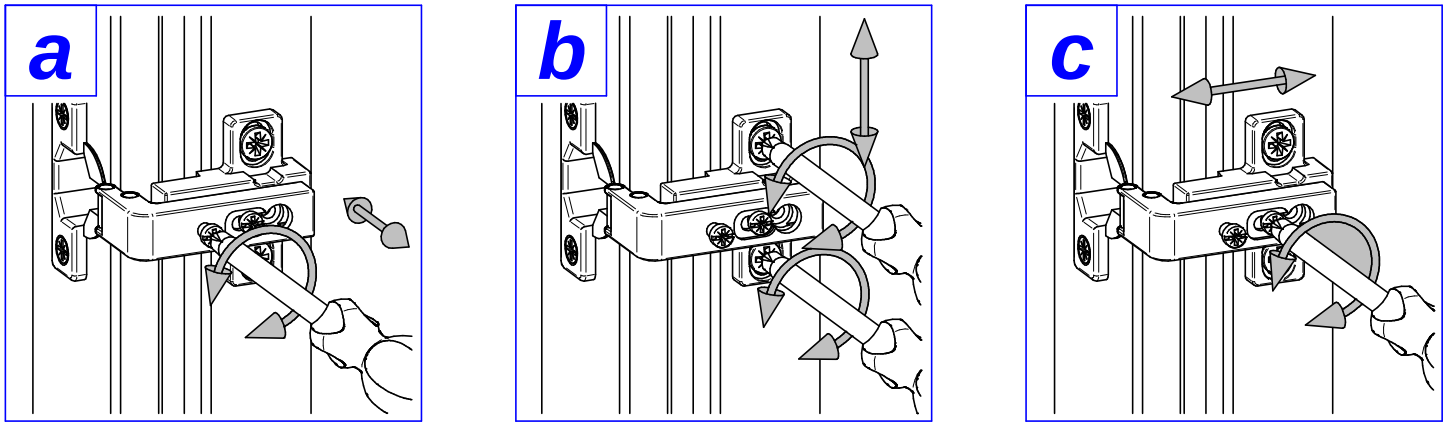

13