SET PV910 IN

A+++ → D: A

PUA255HR0I

Einbau-Herd (71 l)

Regelung und Betriebsarten
- Multifunktions-Umluftherd mit 6 Funktionen
- Vier Kochzonen, energiegeregelt

Ausstattung
- Garraumvolumen 71 Liter
- Reinigungsfreundliche Emaille-Innenraumbeschichtung
- XXL Garraum – mehr Raum für extra große Gerichte
- Seitlich öffnende Drehtür
- **Displaytextfarbe weiß**
- Vollglasinnentür, 2-fach verglast
- Edelstahl-Schalterblende
- Versenkbare Bedienknebel
- Bedienknebel edelstahlfarben
- Garraum-Temperatur bis 250 °C
- Glatte Seitenwände

Zubehör
- 1 Gitterrost
- 1 Backblech, emailliert

Technische Daten und Maße
- Energieeffizienzklasse A
- Energieverbrauch nach DIN 0.99 kWh konventionell
- Energieverbrauch nach DIN 0.81 kWh Umluft
- Nischenmaße (HxBxT): 600x560x550 mm

PCTHR 6042 NE

Glaskeramik-Kochfeld (60 cm)

Design
- Rahmenlos

Kochzonen
- 4 SprintStar Kochzonen, davon 1 Bräter-Zweikreis-Kochzone, 1 DUO-ZweikreisKochzone

Ausstattung
- Energiegeregelt
- 4-fach Restwärmeanzeige
- Sehr guter Ankochwirkungsgrad bei den SprintStar-Kochzonen
- Außenmaße (BxT): 580x510 mm

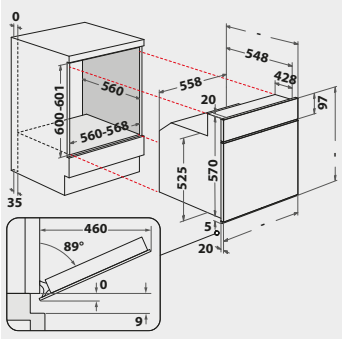

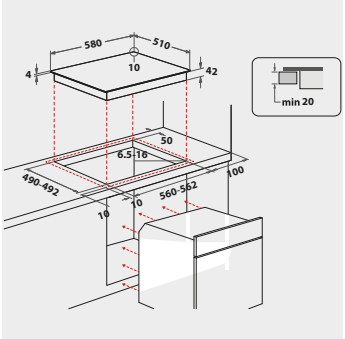

SET PV910 IN
EAN 80 03437 07189 8

Technische Daten entnehmen Sie bitte dem EU-Produktdatenblatt, oder fordern Sie diese unter https://docs.whirlpool.eu/?brand=PR an · Liefermöglichkeiten, Änderungen und Irrtümer vorbehalten · Nutzung/Veröffentlichung von Bildern/Texten, auch in anderen Medien, ganz oder teilweise, nur mit Genehmigung des Herausgebers · Stand 22.08.2026