Wilhelm Hoffmeister GmbH + Co KG, Hueckerstr. 19, 32257 Bünde

Unterschrank

Nr. 002 Rev.01

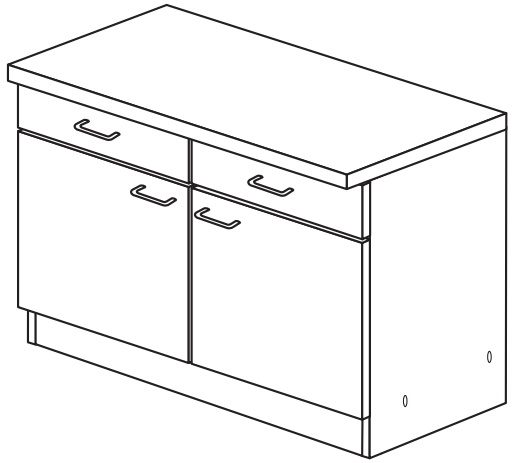

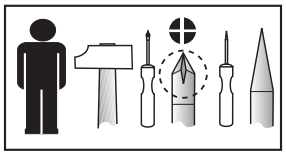

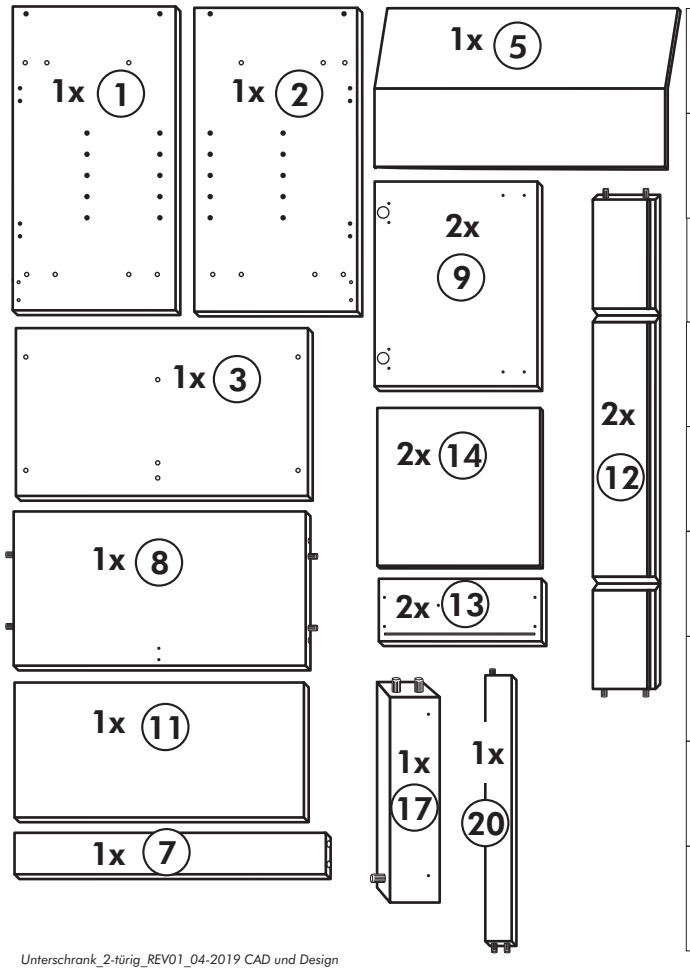

37 — 1x	30 — 4x
36 — 14x — 3,5 x 15	29 — 4x — ∅ 10
23 — 4x — ∅ 3	22 — 5x
46 — 4x	26 — 8x — 4,0 x 30 M4
42 — 4x	60 — 4x — ∅ 5
39 — 4x	27 — 24x — 3,0 x 20
70 — 1x — LEIM GLUE	21 — 4x
63 — 4x — 8 x 30	34 — 4x
45 — 4x — M4 x 10	

A

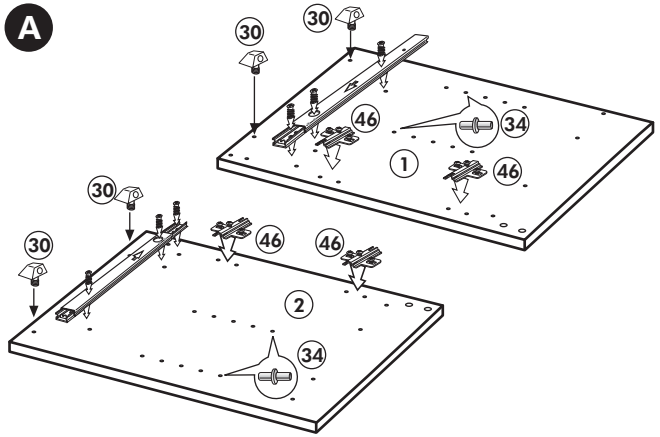

B

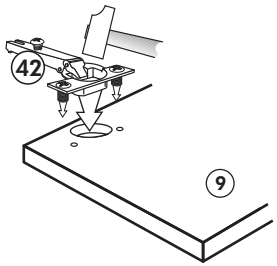

C 2x

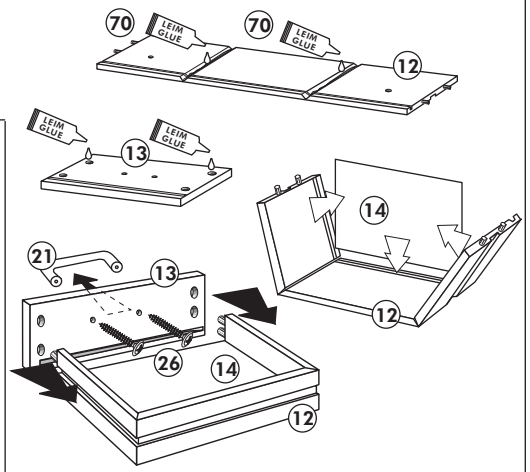

D

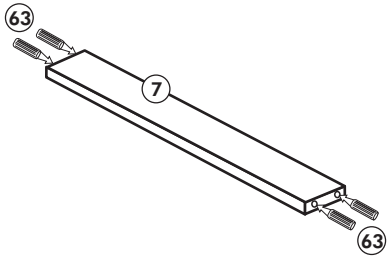

E

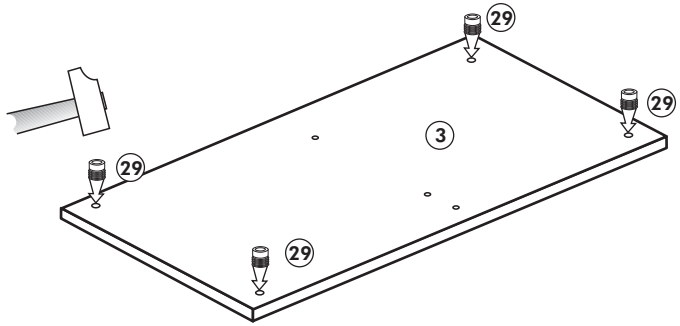

F

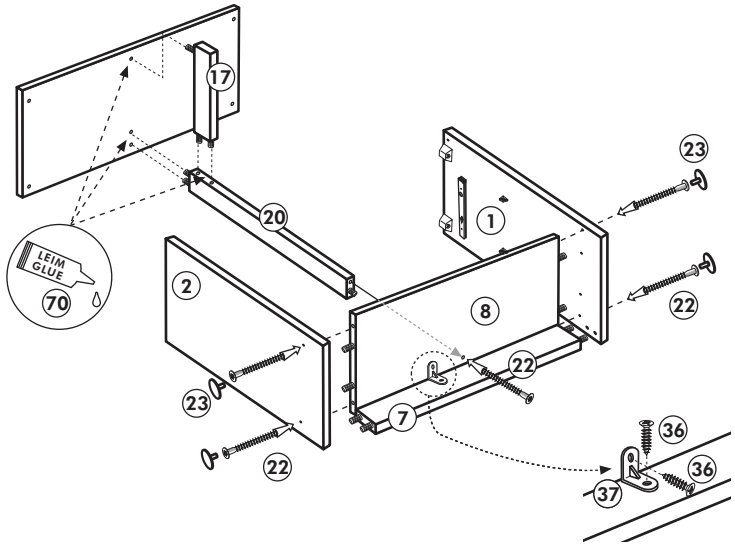
17
20
1
23
22
LEIM
GLUE
70
2
8
22
23
7
22
36
36
37

G

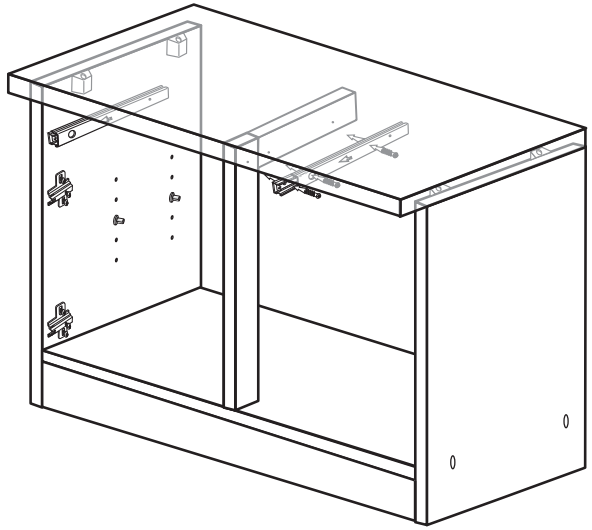

H

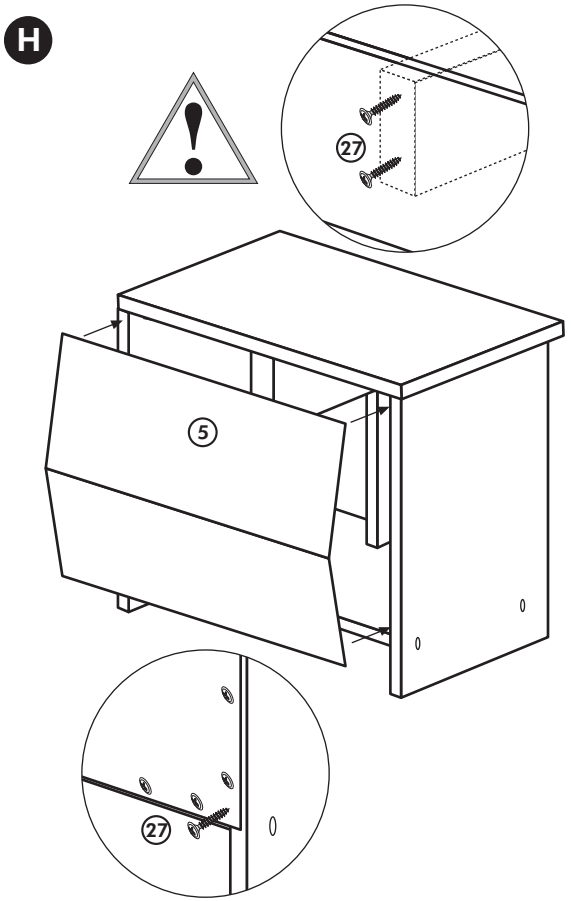
27
5
27

I

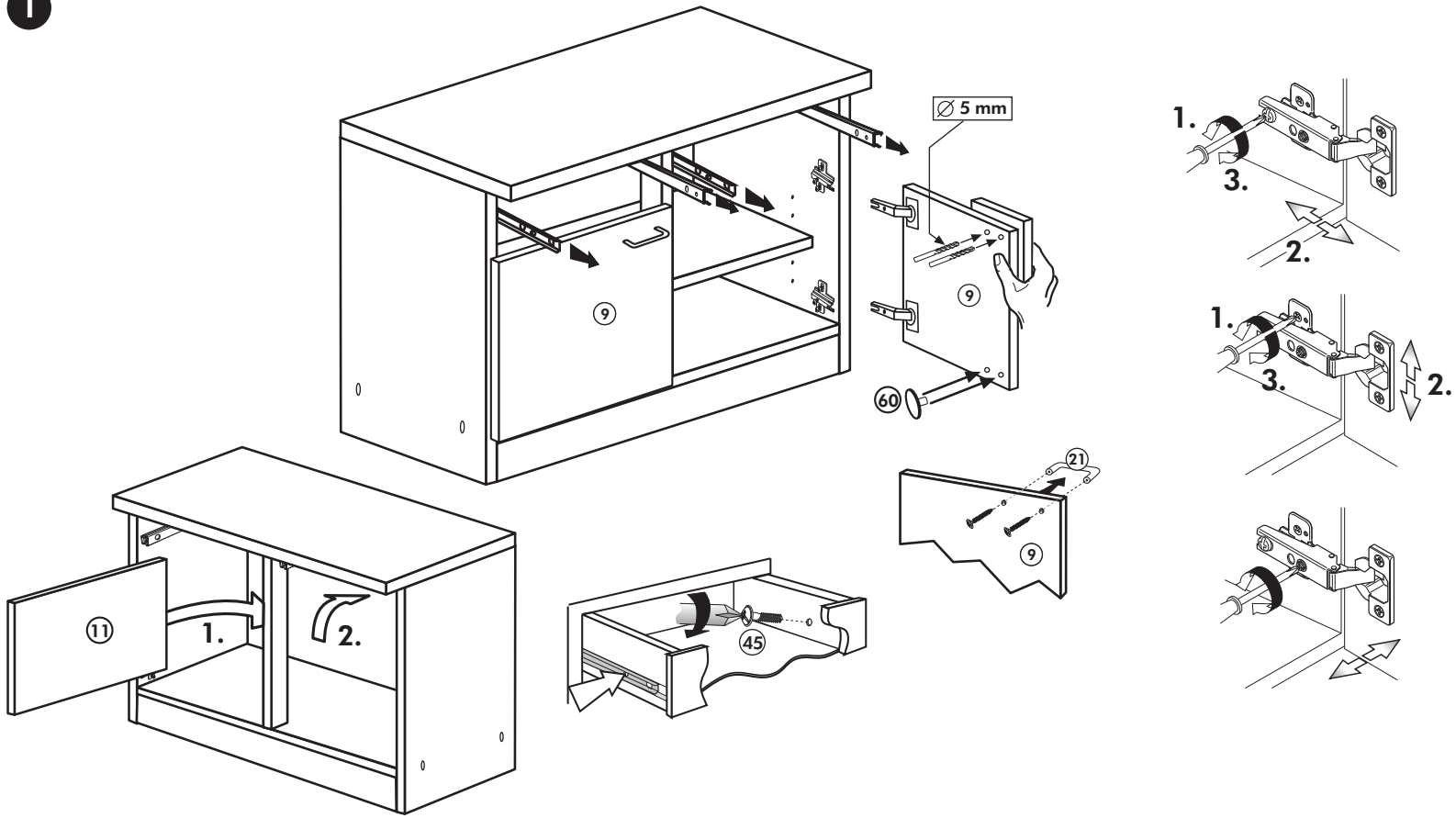
∅ 5 mm
9
9
60
21
9
11
1.
2.
45
1.
3.
2.
1.
3.
2.