Artikelnummer:
70322

EAN-Nummer:
4000870703229

Name
Function YourLED Basisset 3m RGB 17,8W 230/12V 24VA Schwarz Kunststoff

Hersteller
Paulmann

Artikelinfo

Interner Code	703.22
EAN	4000870703229
Farbe	Schwarz
Material	Kunststoff
Garantie	5 Jahre
Hersteller	Paulmann
Lieferumfang	Montageanleitung|Fernbedienung| Batterien

Abmessungen

Gewicht netto	283 g
Länge	3 m
Erweiterbar auf max.	5 m
Verpackungsmaße BxHxL	7,5 x 21,7 x 19,5 cm
Abmessung (Höhe x Breite x Tiefe)	H: 3 T: 10,5 mm

Technische Daten

Batterietyp	1xCR 2025/3V
Dimmbar	Ja
Spannung	230/12 V
Trafoleistung	24 VA
mit Steckverbinder	mit Steckverbinder

Leuchtmitteldaten

Bestückung	17,8 W
Anzahl Bestückung	1x
Anzahl Brennstellen	nv
Lebensdauer	30.000 h
Bestückung	incl. 1x17,8 W
Nennlichtstrom	550 lm
Ausstrahlwinkel	120 °
Leuchtmitteleigenschaft	LED fest integriert

Paulmann

IP20

Info

www.paulmann.com

Paulmann Licht GmbH
Quezinger Feld 2
31832 Springe
Germany

www.paulmann.com

Art.-Nr.: 703.19
703.22

PLIR 11/17

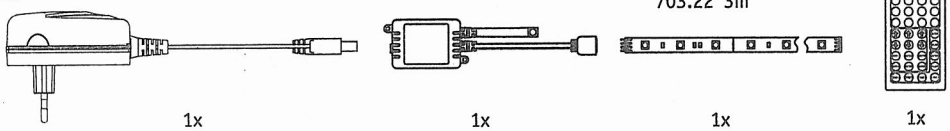

A

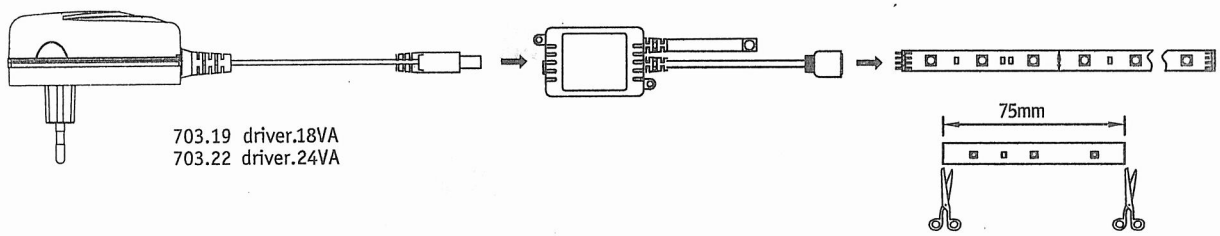

B

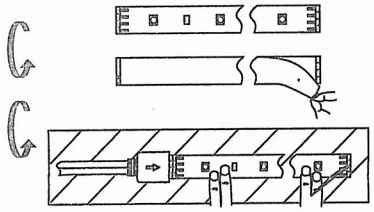

C

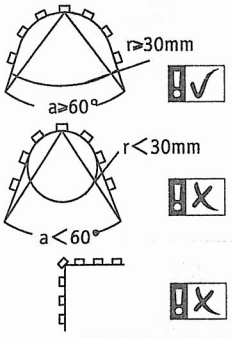

D

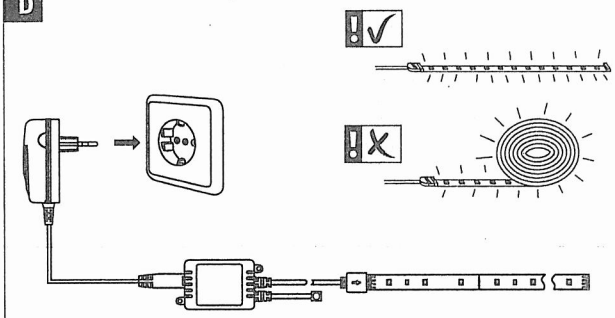

E

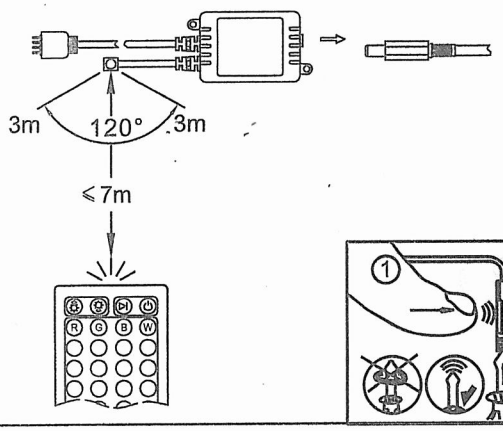

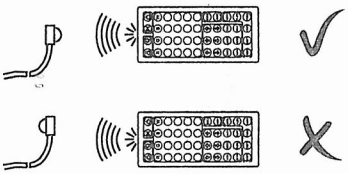

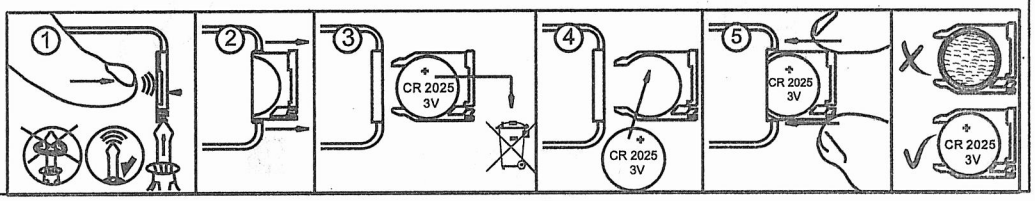

F

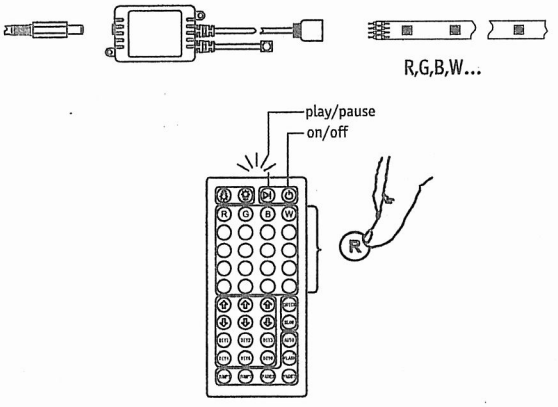

G

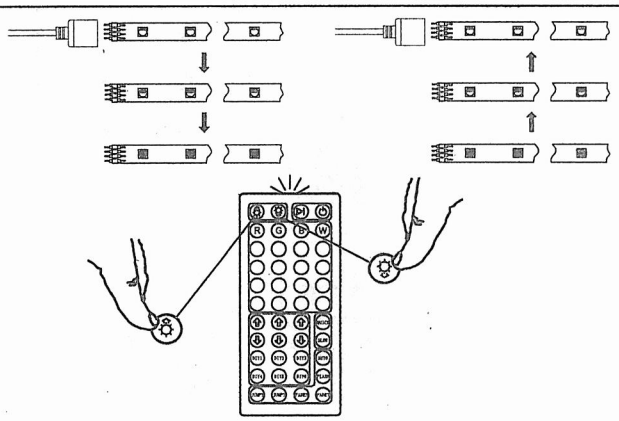

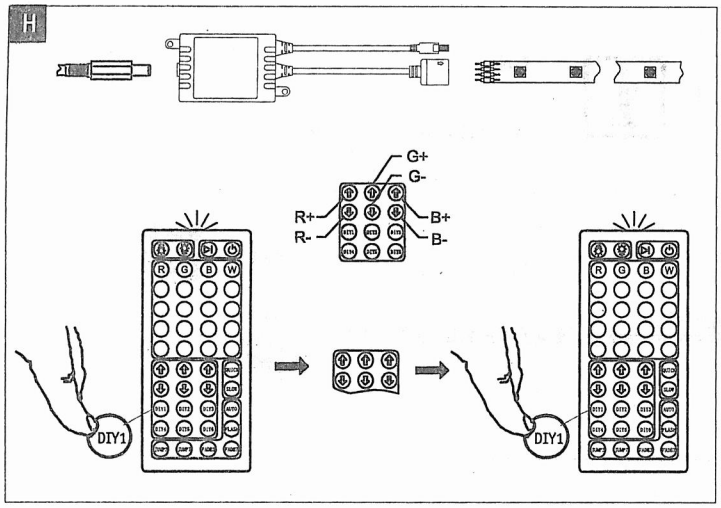
H
G+
G-
R+
R-
B+
B-
DIY1
DIY1

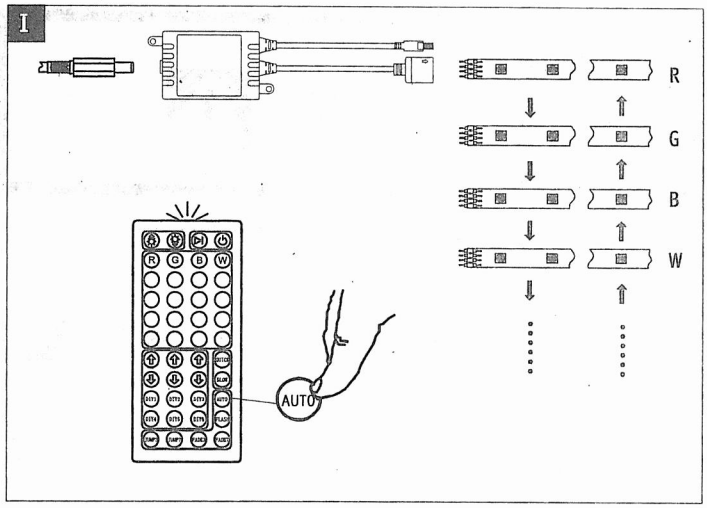
I
R
G
B
W
AUTO

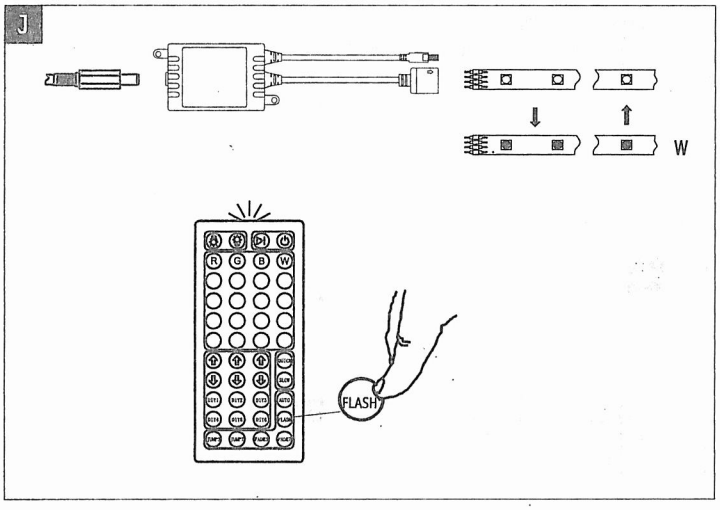
J
W
FLASH

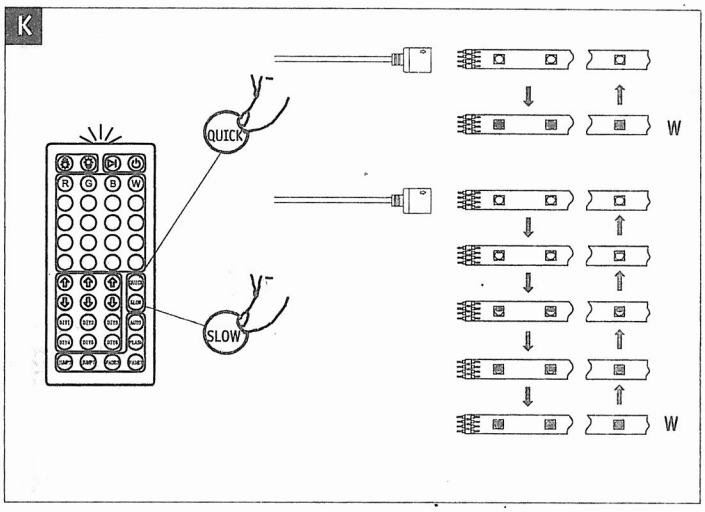
K
QUICK
SLOW
W
W

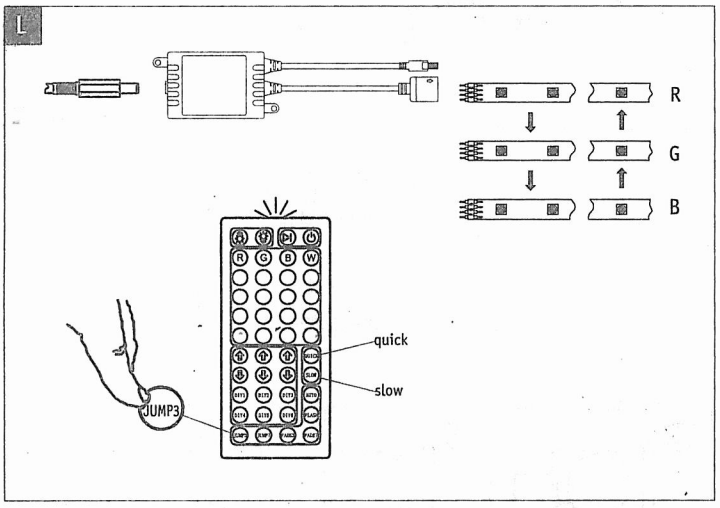
L
R
G
B
quick
slow
JUMP3

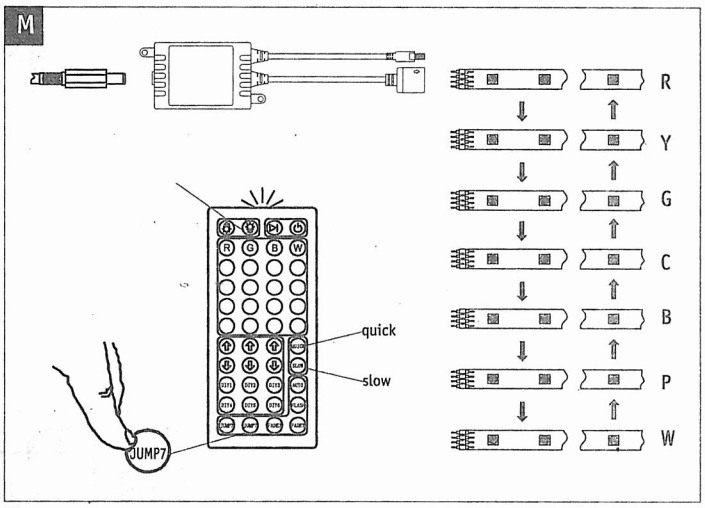
M
R
Y
G
C
B
P
W
quick
slow
JUMP7

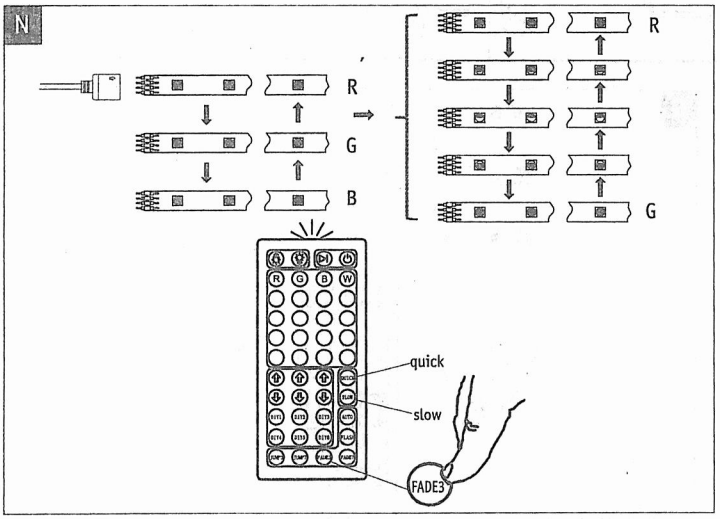
N
R
G
B
R
G
quick
slow
FADE3

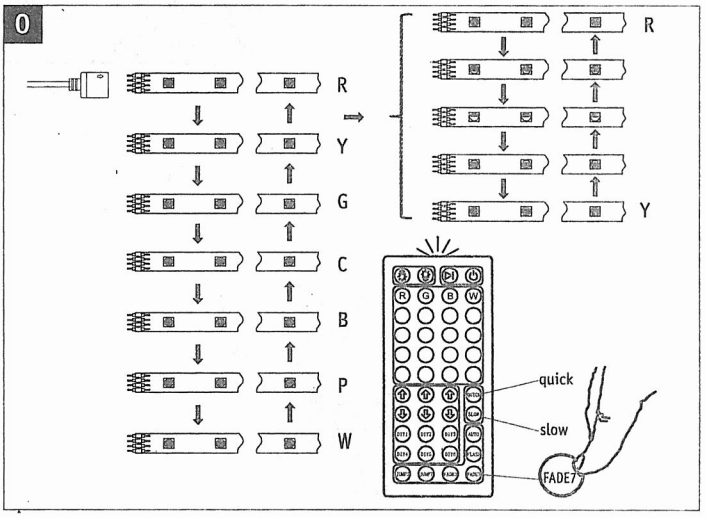
O
R
Y
G
C
B
P
W
R
Y
quick
slow
FADE7