Aufbauanleitung / Assembly Instruction / Instruction de Montage / Montagevoorschrift / Instrukcja montażu / Montážni návod / Montážny návod / Szerelési útmutató / Instructie de montaje / Montaj talimatı / Инструкция по монтажу / Navodila za Postavitev / Upute za Sastavljanje / Istruzioni per il montaggio

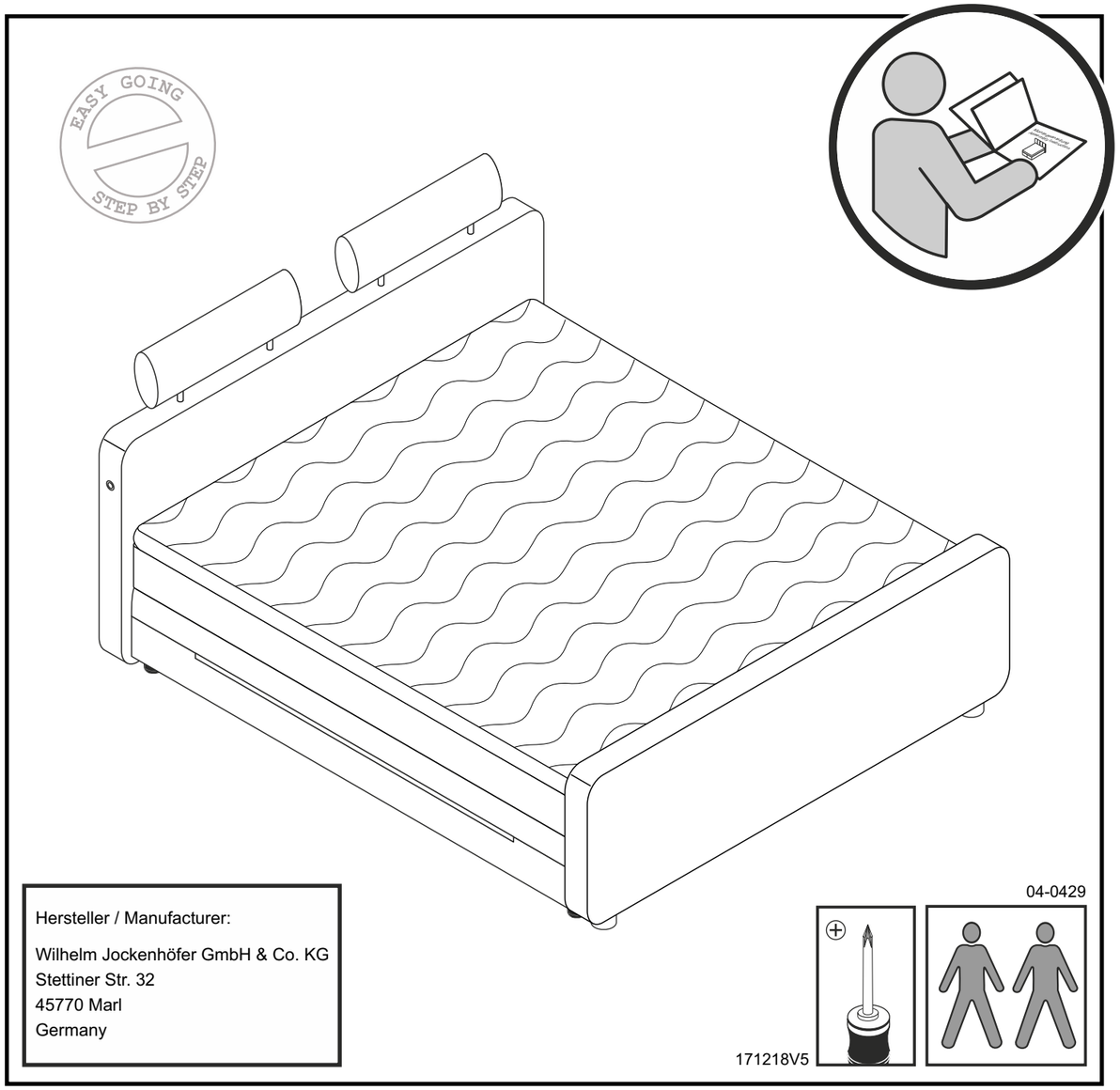

Hersteller / Manufacturer:

Wilhelm Jockenhöfer GmbH & Co. KG
Stettiner Str. 32
45770 Marl
Germany

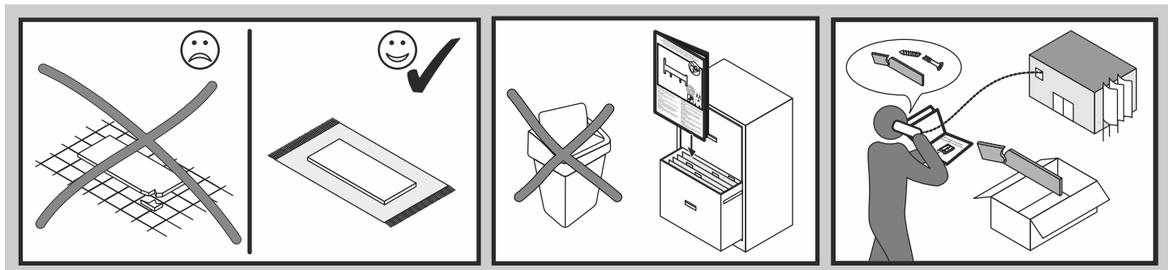

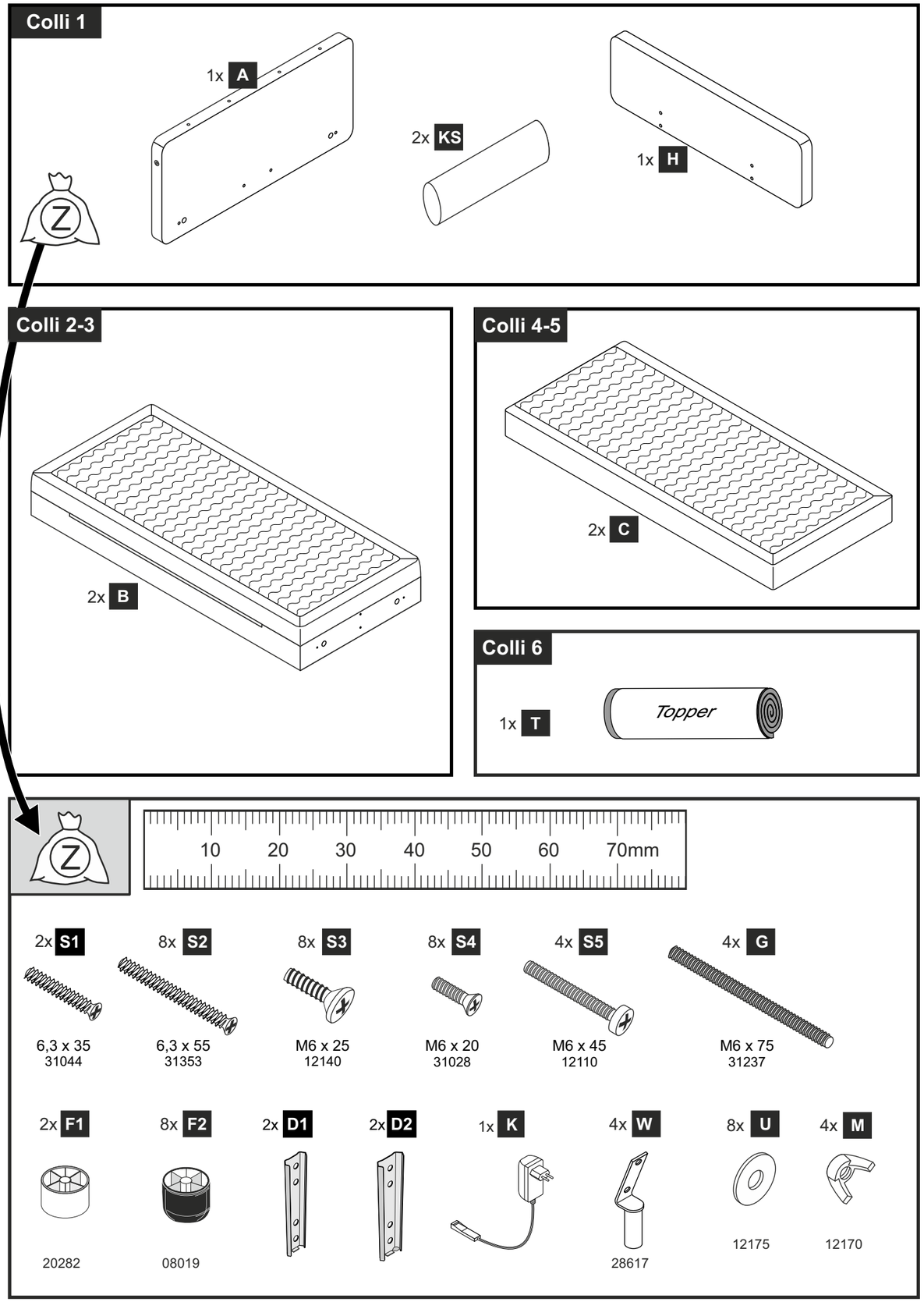

Änderungen die der technischen Verbesserung dienen, behalten wir uns vor.
Subject to changes in the interests of technical improvements.

1.

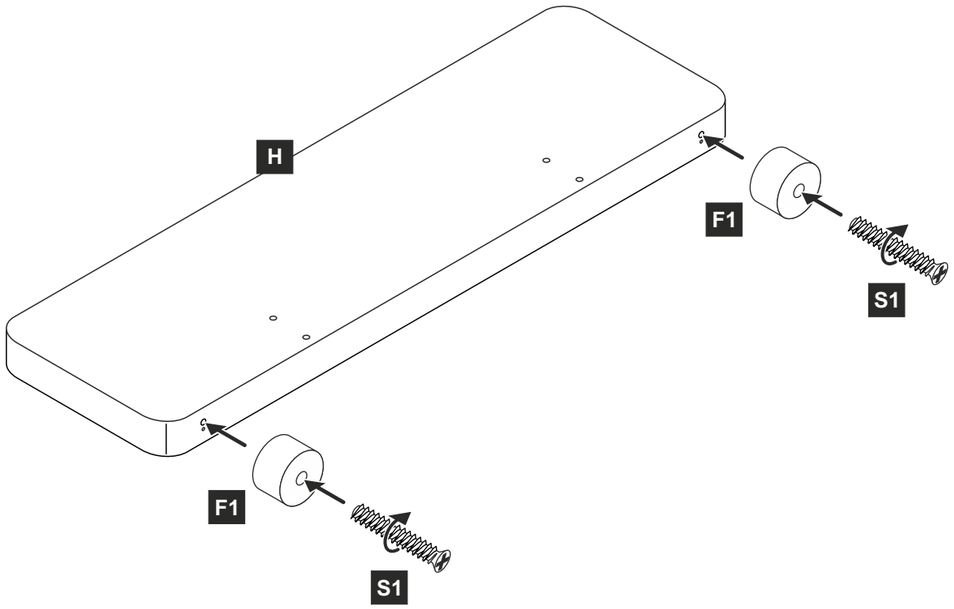
H
F1
S1
F1
S1

2.

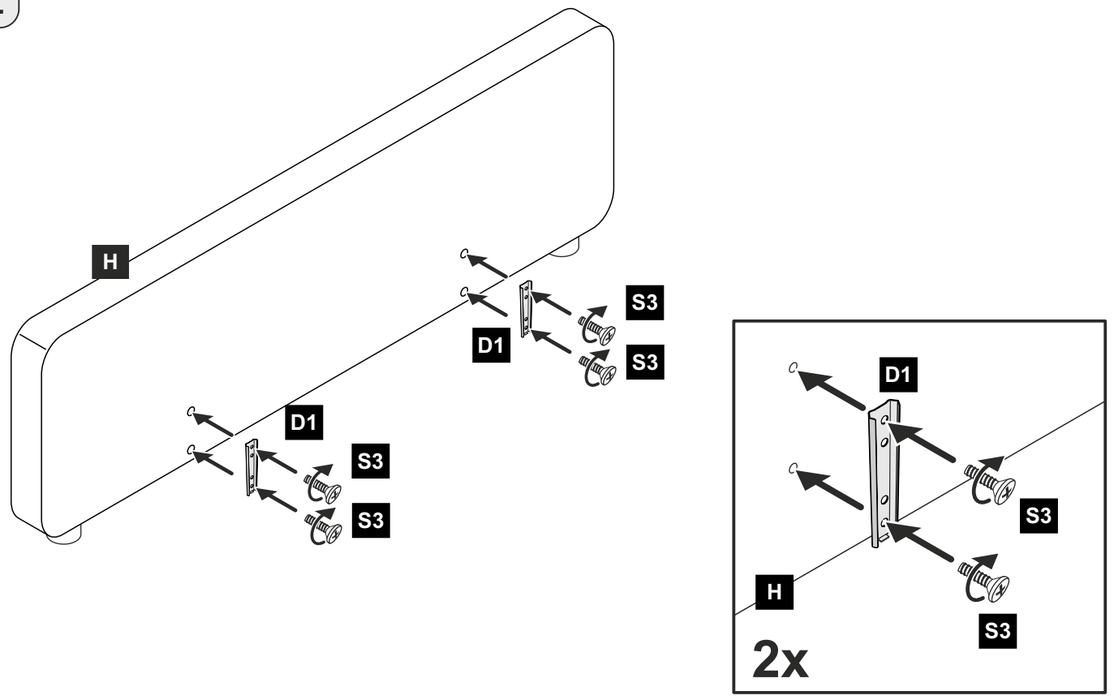
H
S3
D1
S3
D1
S3
S3
D1
S3
H
S3
2x

3.

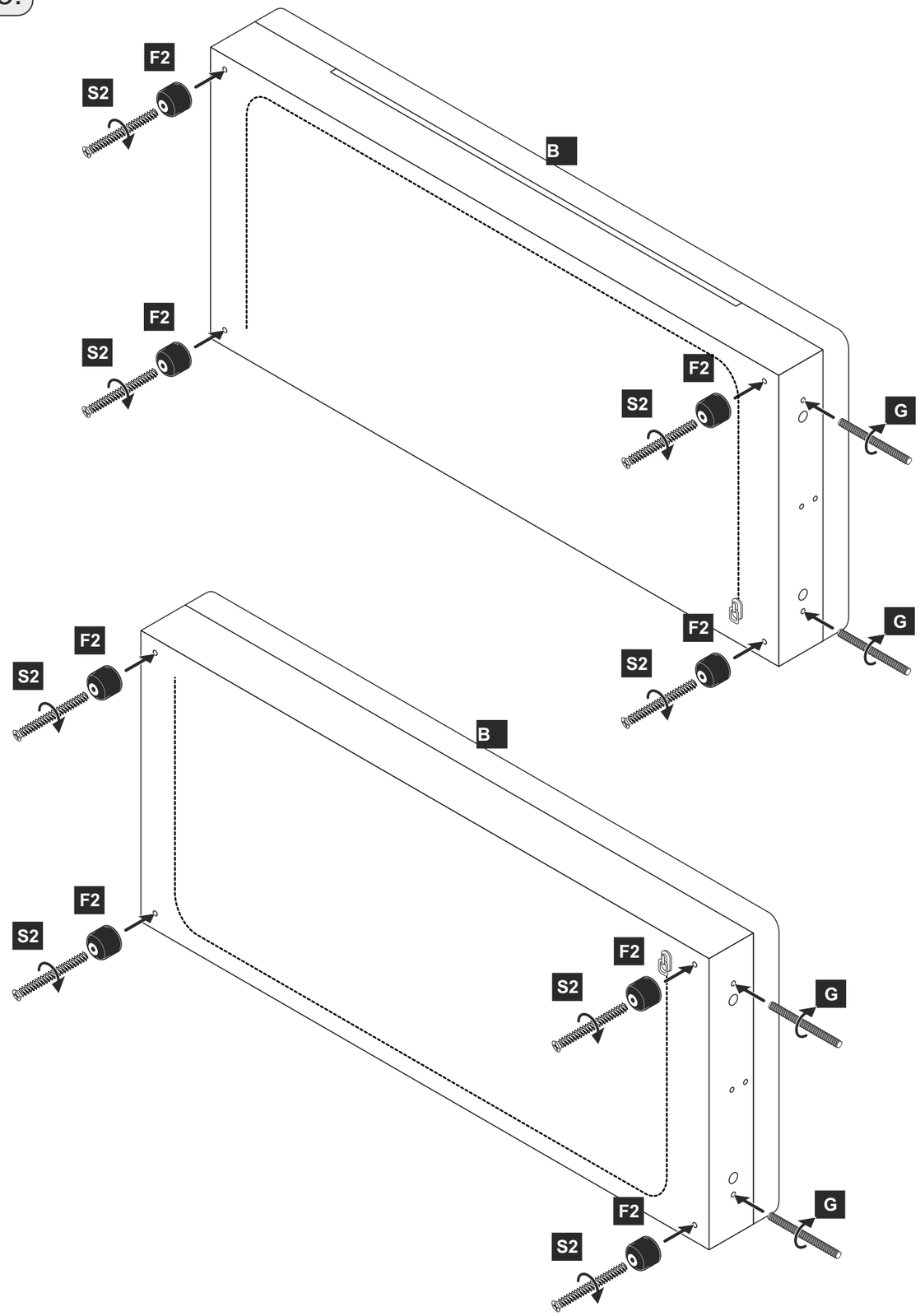
F2
S2
B
F2
S2
F2
S2
G
F2
S2
G
F2
S2
B
F2
S2
F2
S2
G
F2
S2
G

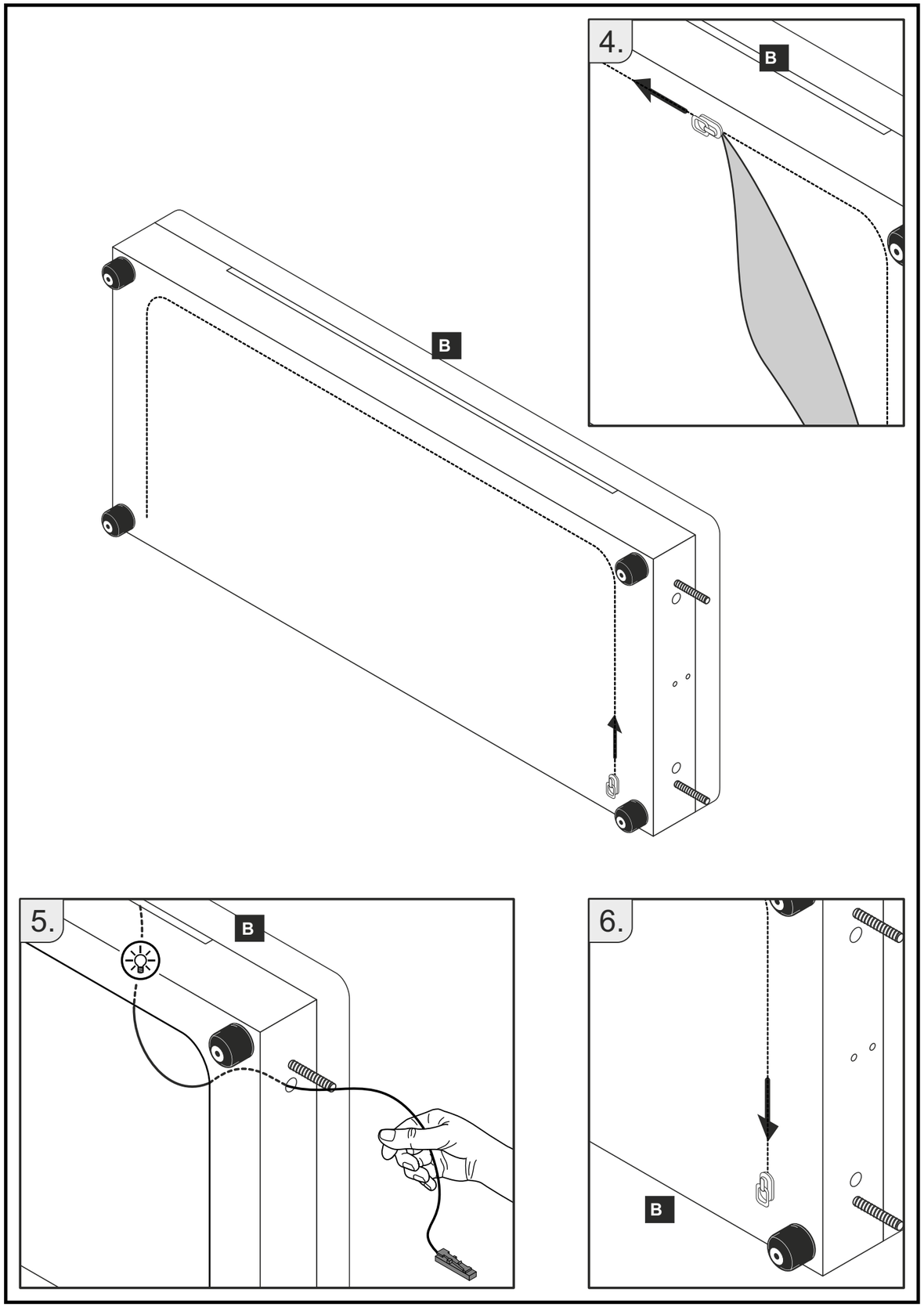
4.
B
B
5.
B
6.
B

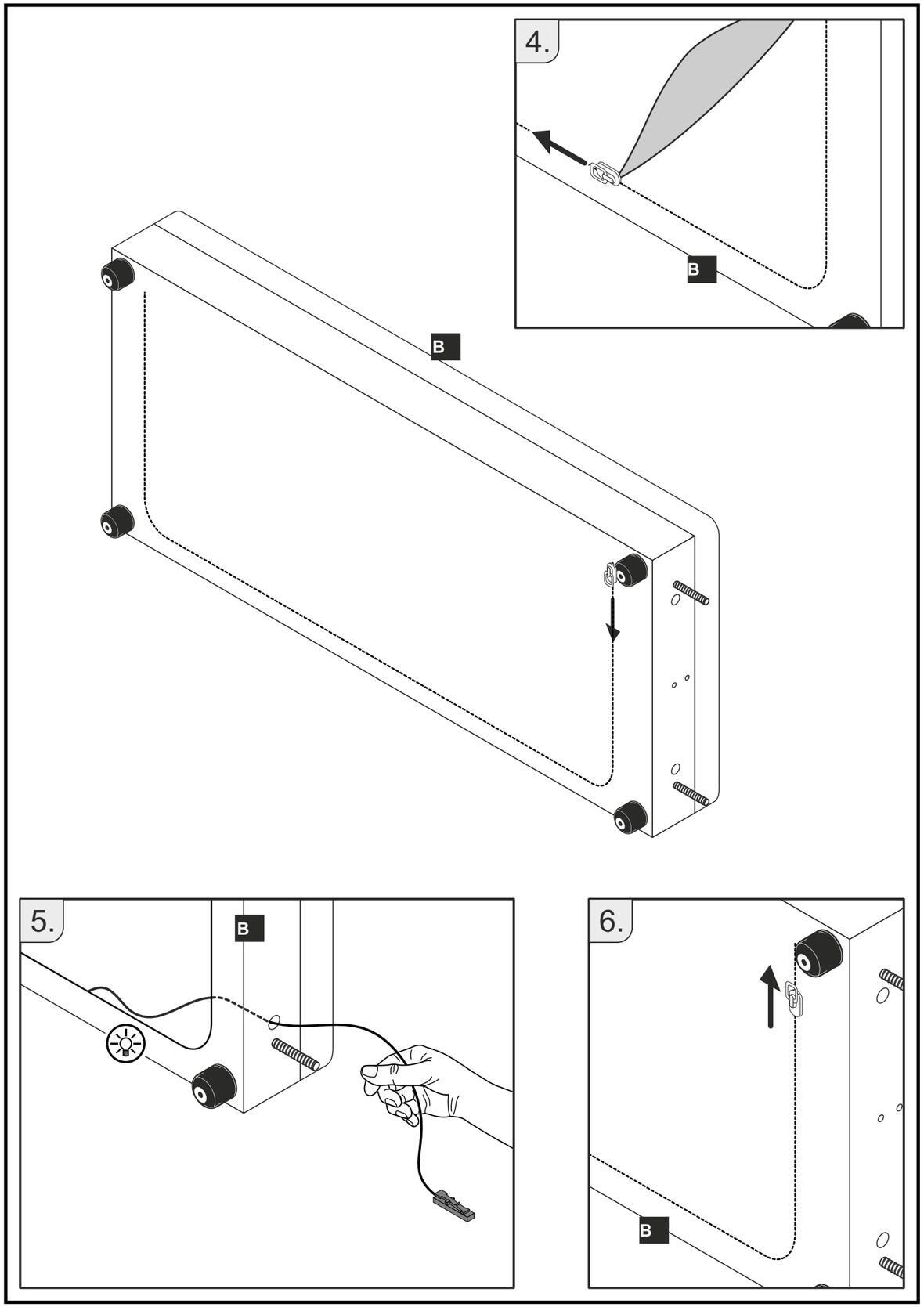
4.
B
B
5.
B
6.
B

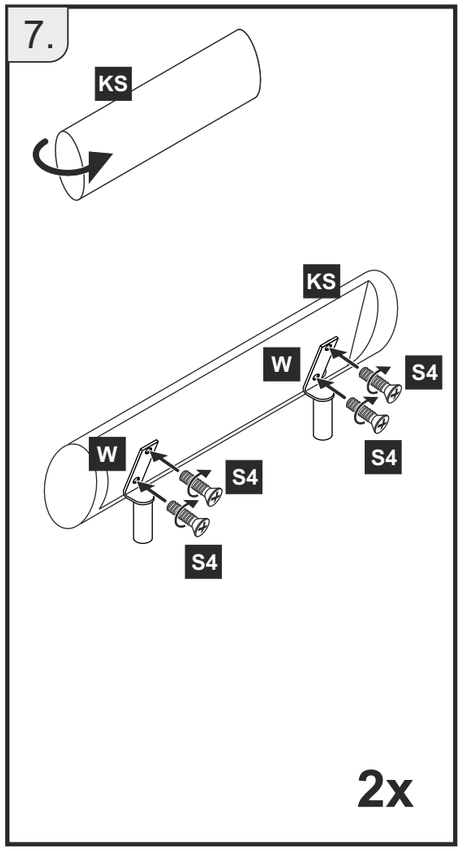
7.
KS
KS
W
S4
W
S4
S4
S4
2x

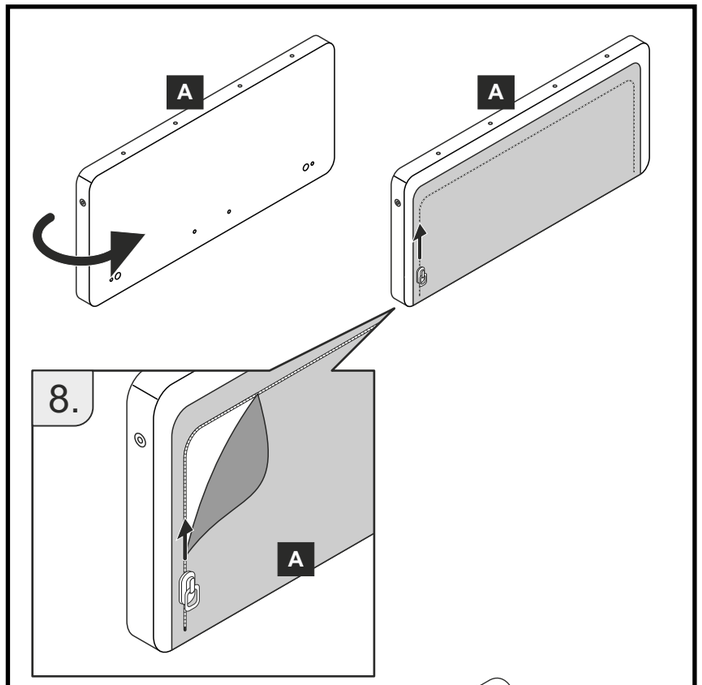
A
A
8.
A

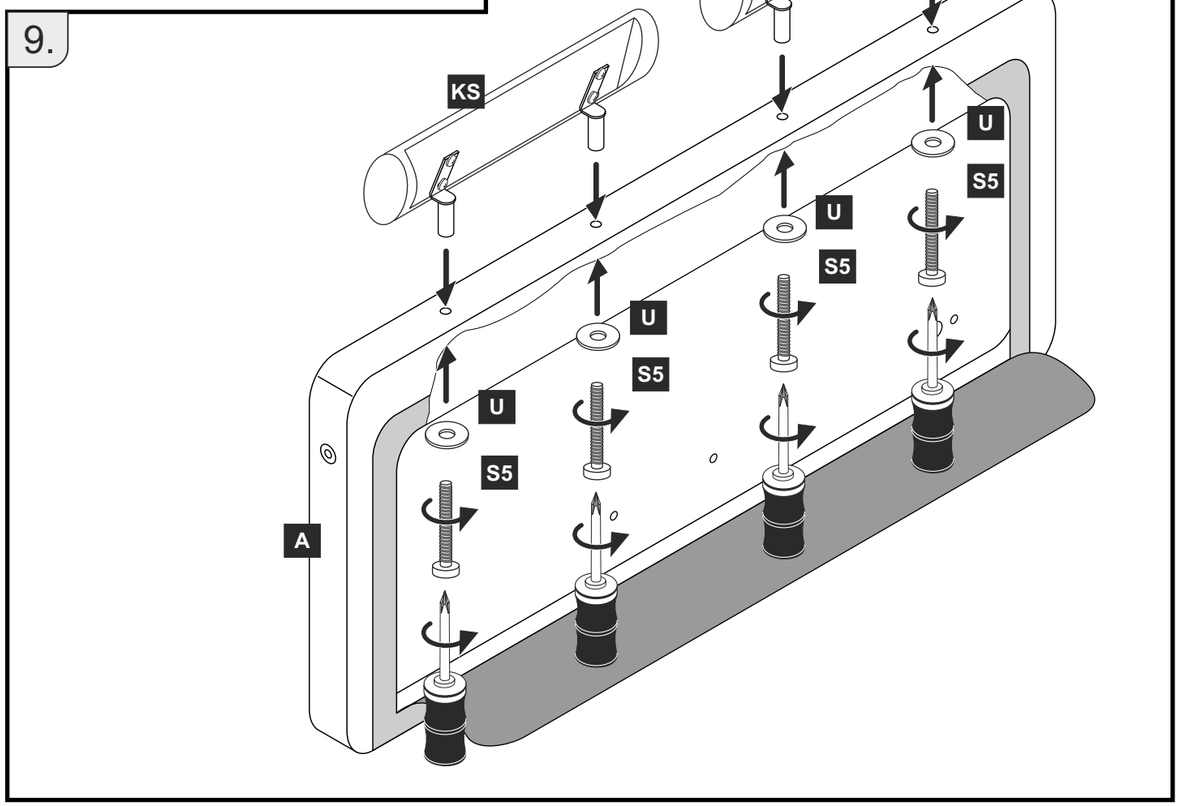
9.
KS
KS
U
S5
U
S5
U
S5
U
S5
A

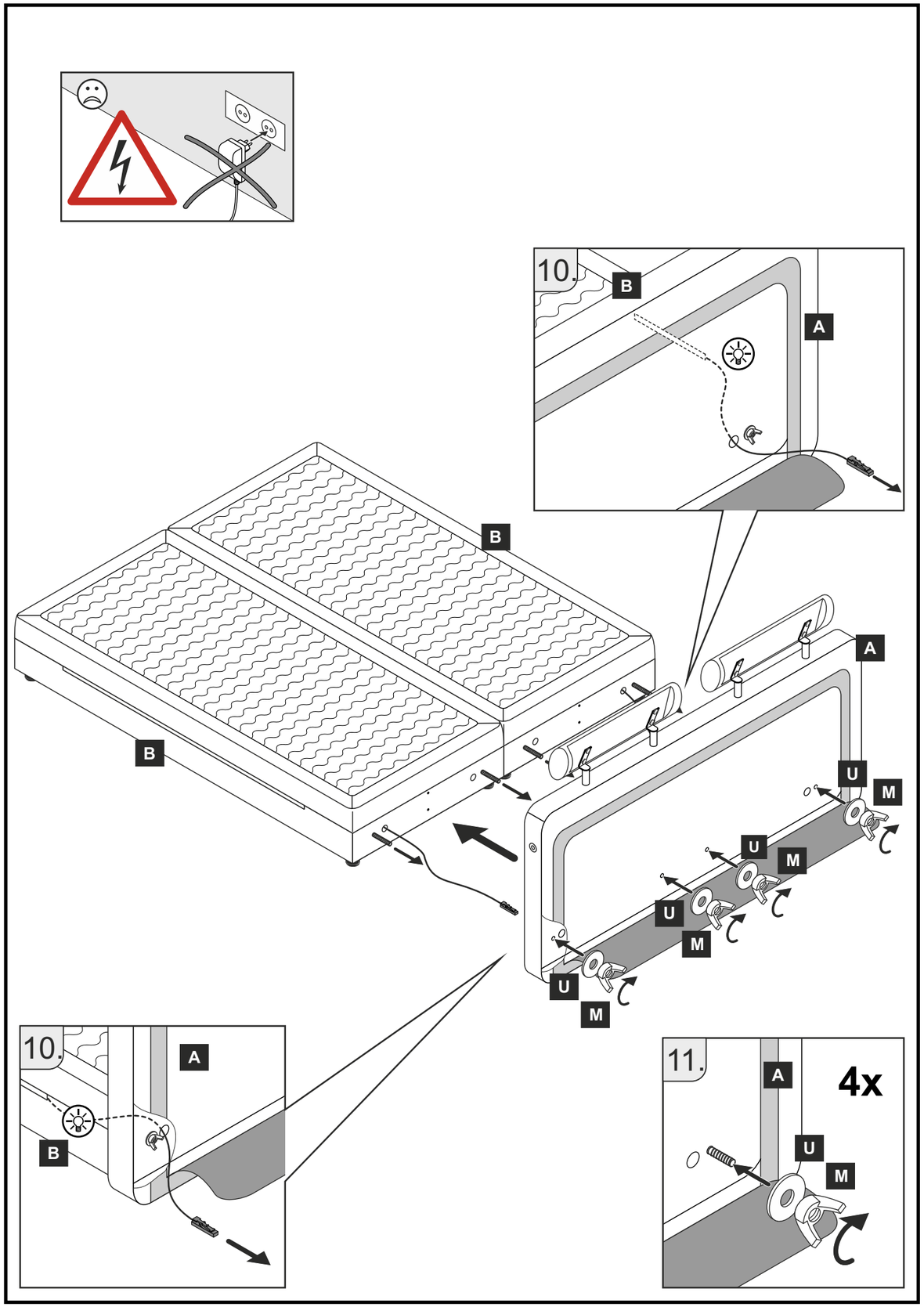
10.
B
A
B
B
A
U
M
U
M
U
M
U
M
10.
A
B
11.
A
4x
U
M

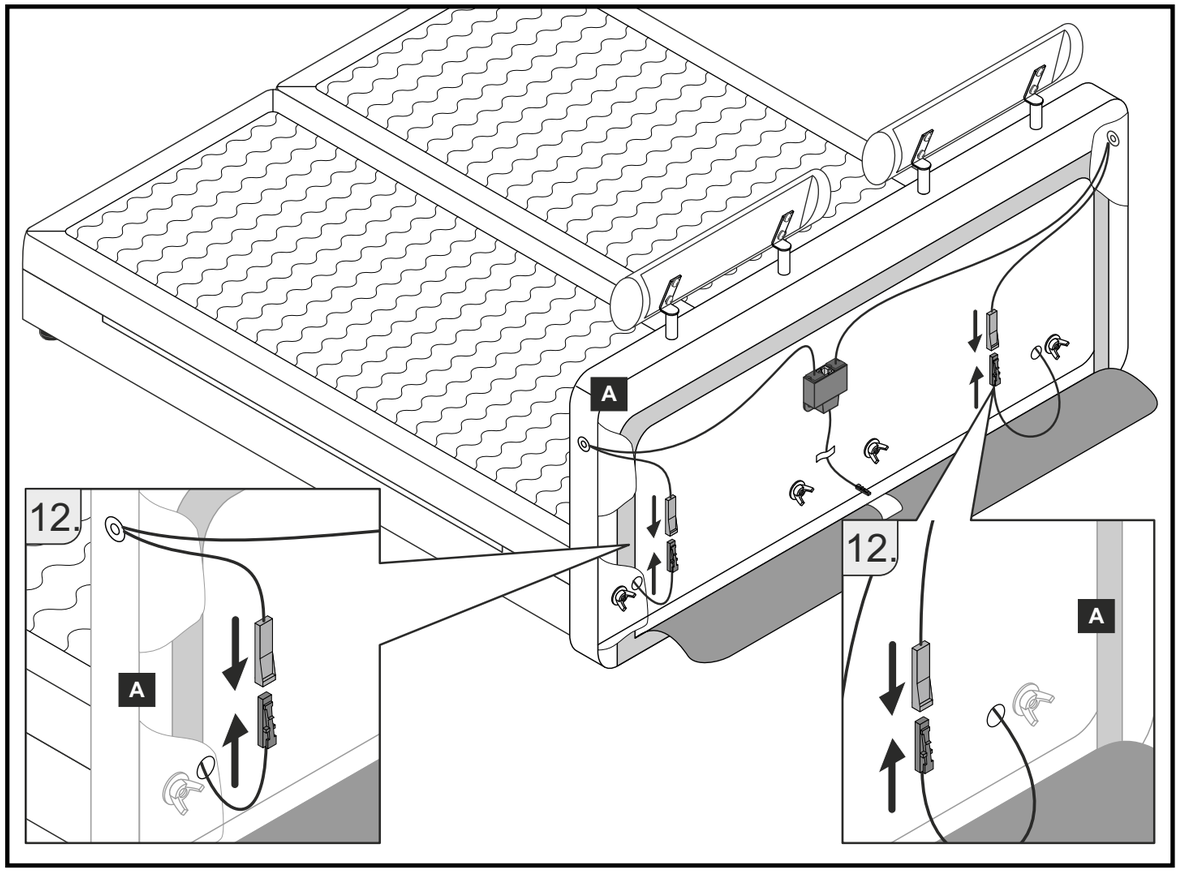
12.
A
12.
A
A

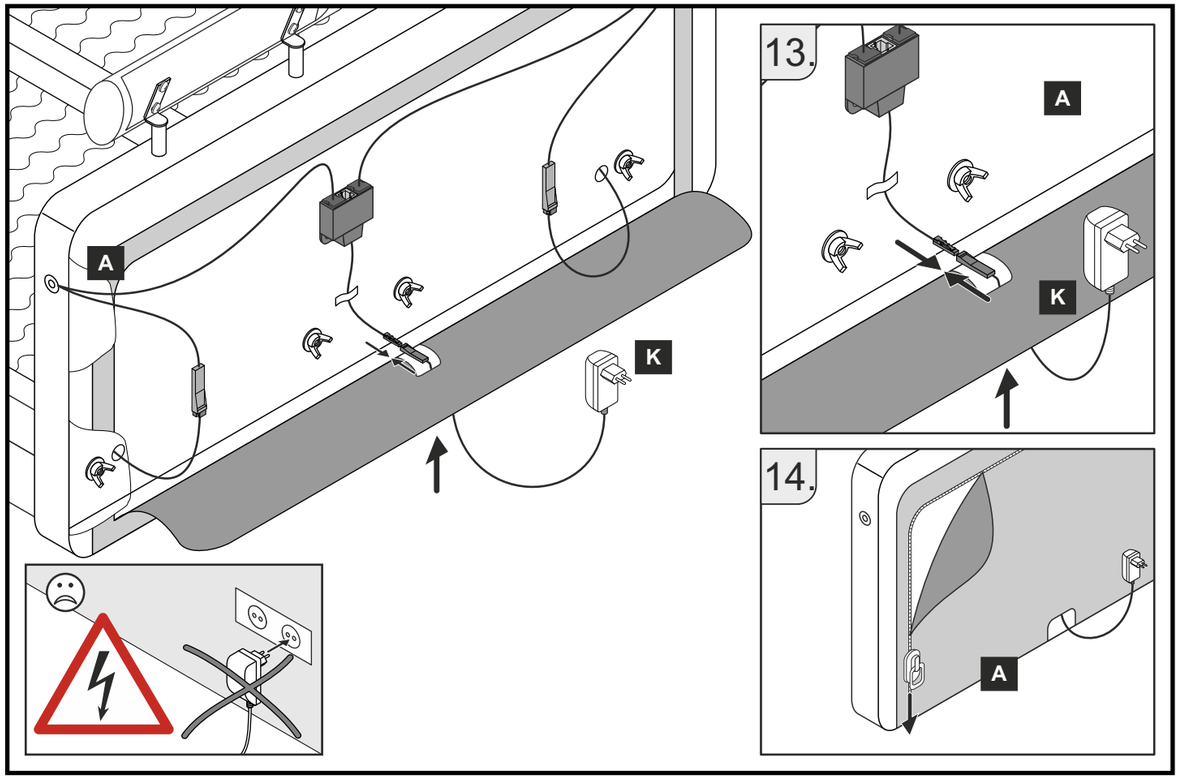
A
K
13.
A
K
14.
A

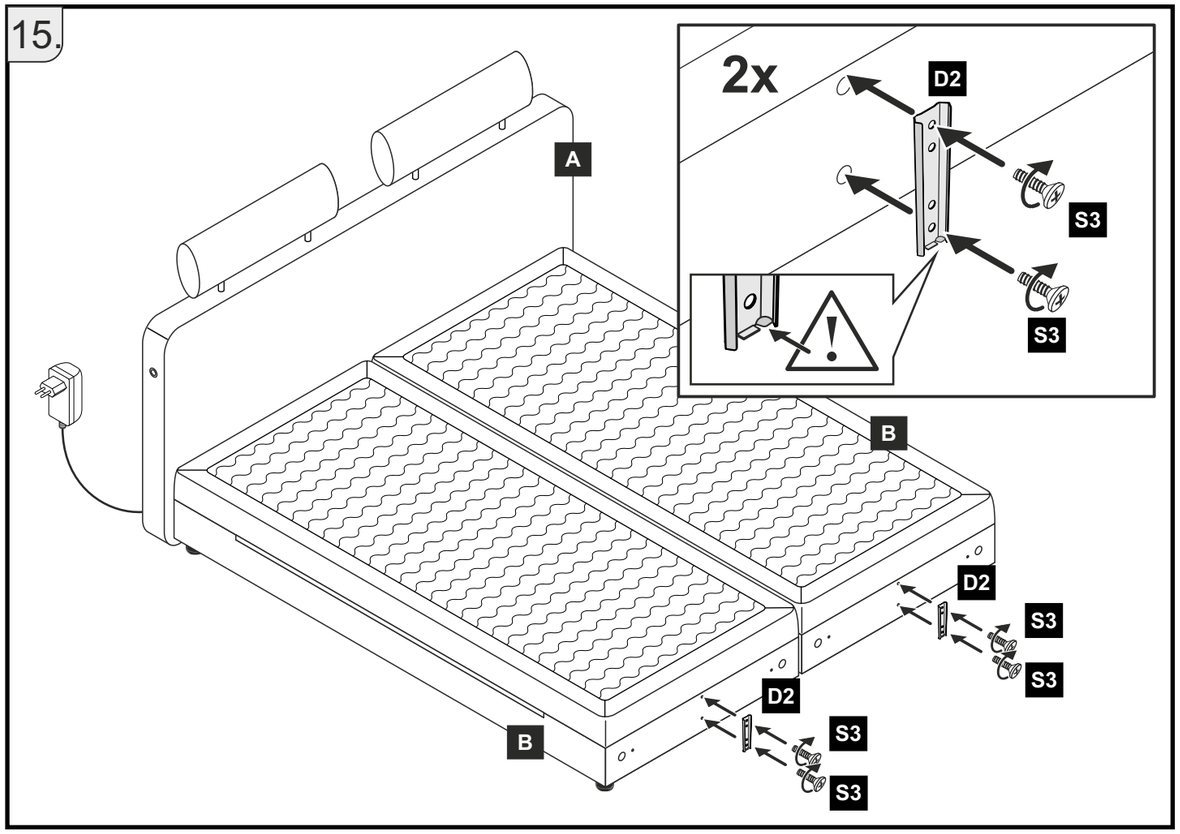
15.
2x
D2
S3
S3
A
B
D2
S3
S3
D2
S3
S3
B

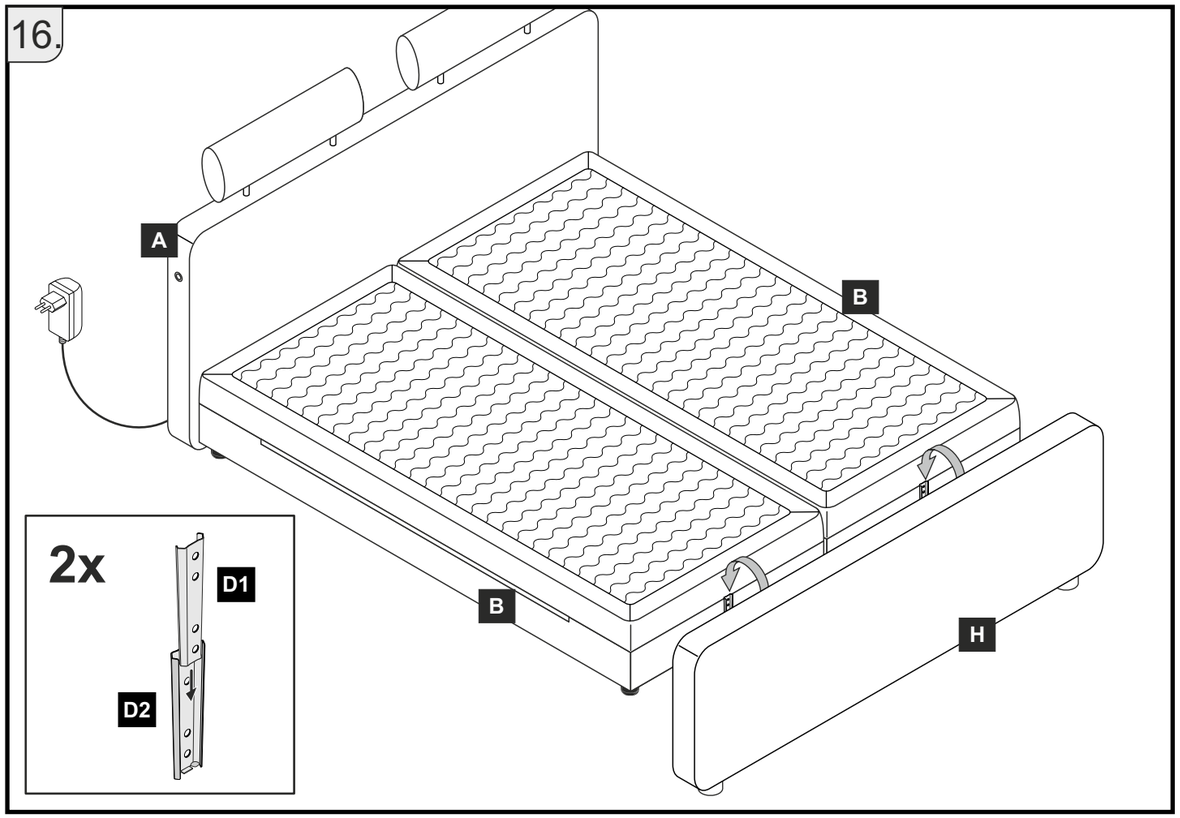
16.
A
B
B
H
2x
D1
D2

17.

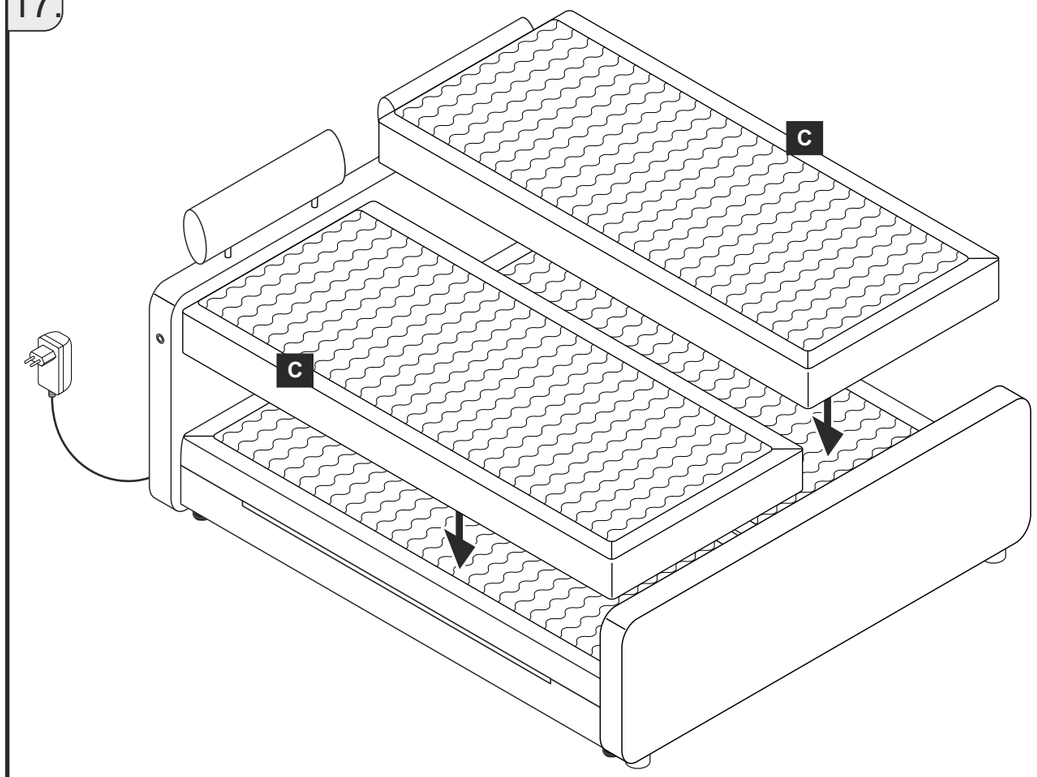

18.

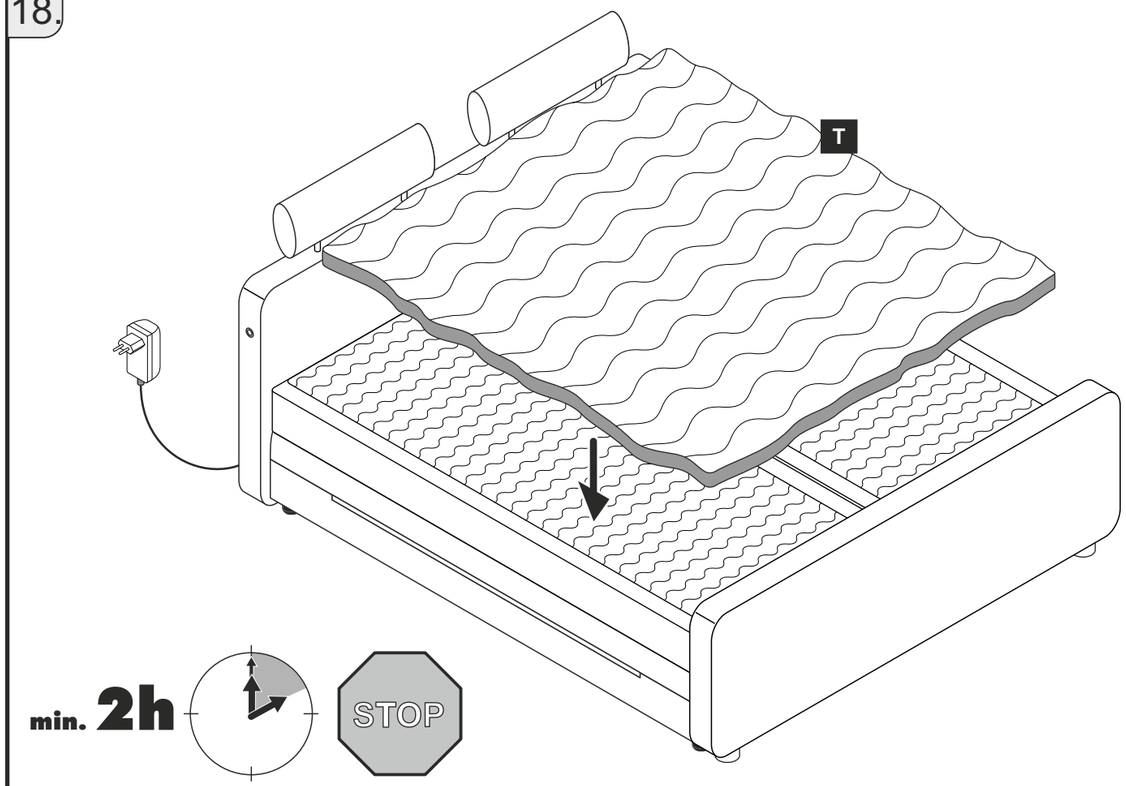

19.

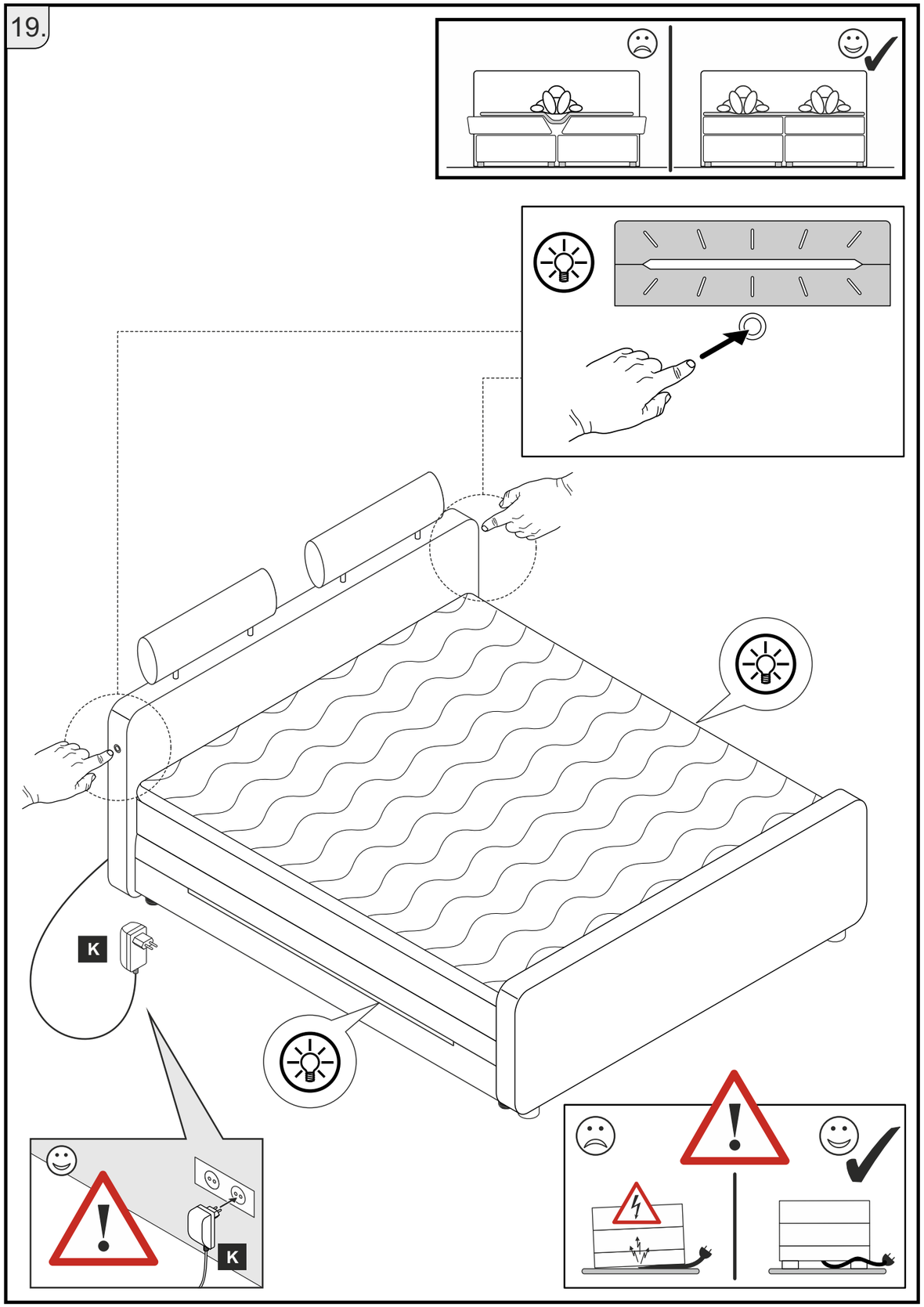

Warnhinweise:

D

Das Bett ist nur für die Anwendung in geschlossenen Innenräumen geeignet.

Bitte nur mit einem Staubtuch oder leicht feuchtem Lappen reinigen. Eindringende Feuchtigkeit kann einen Kurzschluss verursachen.

Überschreiten Sie angegebenen Maximalbelastungen nicht. Andernfalls kann das Möbelstück beschädigt oder zerstört werden.

Lassen Sie erforderliche Reparaturarbeiten nur vom qualifizierten Fachpersonal durchführen. Bei unsachgemäßem Umgang droht Gefahr und Garantieverlust.

Warnings:

GB

The bed is only designed for use in enclosed, indoor areas.

Please only clean the bed with a duster or a slightly damp cloth. Moisture which gets into the bed can cause a short-circuit.

Do not exceed the maximum loads specified. Otherwise, the furniture may sustain damage or be irreparably damaged.

Make sure any necessary repairs are only carried out by qualified specialists. Improper handling can be dangerous and risks rendering the warranty null and void.

Avertissements:

FR

Le lit n'est prévu que pour une utilisation en intérieur dans des locaux fermés.

Ne nettoyer qu'avec un chiffon à poussière ou un chiffon légèrement humide. La pénétration de l'humidité peut provoquer un court-circuit.

Ne dépassez pas les charges maximum indiquées. Sinon, le meuble peut être endommagé ou détruit.

Faites effectuer les travaux de réparation nécessaires part le personnel spécialisé compétent. Une manipulation non conforme peut entraîner un risque et une perte de la garantie.

Waarschuwingen:

NL

Het bed is uitsluitend geschikt voor gebruik in gesloten binnenruimten.

Gelieve enkel met een stoflap of een licht vochtige vod schoon te maken. Het indringen van vocht kan kortsluiting veroorzaken.

Overschrijd de aangegeven maximale belastingen niet. Anders kan het meubelstuk worden beschadigd of vernield.

Laat vereiste reparatiewerkzaamheden enkel door gekwalificeerd vakpersoneel uitvoeren. Bij ondeskundig hanteren dreigt gevaar en het verval van de garantie.

Avvertenze:

IT

Il letto è destinato esclusivamente per uso in locali chiusi.

Pulire esclusivamente con un panno per la polvere o con un panno umido. L'umidità penetrata può causare un corto circuito.

Non superare il carico massimo indicato. Altrimenti il mobile rischia di rovinarsi o frantumarsi.

Affidare gli interventi di riparazione necessari esclusivamente al personale tecnico qualificato. L'uso non conforme può essere pericoloso e comporta la perdita di garanzia.

Uyarı bilgileri:

TR

Yatak, sadece kapalı alanlardaki kullanım için uygundur.

Sadece bir toz bezi veya hafif nemli temizlik bezi ile temizleyin. İç kısımlara kaçan ıslaklık kısa devreye yol açabilir.

Belirtilen azami yük değerini aşmayınız, aksi taktirde mobilya parçası zarar görebilir veya kullanılamaz hele gelebilir.

Gerekli onarım çalışmalarının, sadece kalifiye uzman personel tarafından yapılmasını sağlayın. Usulüne uygun olmayan kullanım şeklinde, garanti hizmetinin geçerliliği kaybolabilir.

Upozornění:

CZ

Postel je určena k použití v uzavřených vnitřních prostorách.

K čištění použijte pouze prachovku anebo nepatrně vlhký hadřík. Vniklá vlhkost může vést ke zkratu.

Nepřekračujte uvedená maximální zatížení. V opačném případě může dojít k poškození nebo zničení nábytku.

Nezbytné opravy musí být provedeny pouze kvalifikovaným odborným personálem. Při neodborné manipulaci hrozí nebezpečí a zánik záruky.

Wskazówki ostrzegawcze:

PL

Łóżko nadaje się do użytku wyłącznie w zamkniętych pomieszczeniach wewnętrznych.

Czyszczenie łóżka należy przeprowadzać wyłącznie przy użyciu ściereczki do kurzu lub lekko zwilżonej szmatki. Wnikająca wilgoć może spowodować zwarcie elektryczne.

Nie wolno przekraczać podanych maksymalnych wartości obciążenia. W przeciwnym razie mebel może zostać uszkodzony lub zniszczony.

Przeprowadzenie wymaganych robót naprawczych należy zlecać wyłącznie wykwalifikowanemu personelowi specjalistycznemu. W przypadku niefachowego obchodzenia się z łóżkiem grozi niebezpieczeństwo oraz utrata gwarancji.

Предупредительные указания:

RU

Кровать предназначена только для использования в закрытых помещениях.

Кровать разрешается чистить только салфеткой для пыли или слегка влажной тряпкой. Проникшая внутрь влага может стать причиной короткого замыкания.

Не допускается превышение указанных максимальных нагрузок. В противном случае возможно повреждение или разрушение мебели.

Поручайте необходимые ремонтные работы квалифицированному спецперсоналу. При использовании не по назначению есть риск возникновения опасной ситуации и потери гарантии.

Avertizări:

RO

Patul este adecvat doar pentru a fi utilizat în spa ii închise.

Curăţaţi patul numai cu o cârpă de praf sau cu o lavetă uşor umezită. Pătrunderea umidităţii poate provoca un scurtcircuit.

Nu depăşiţi solicitările maxime specificate. Altfel puteţi să deterioraţi sau să distrugeţi piesa de mobilier.

Orice lucrare de reparaţii va fi efectuată numai de personal calificat. Manipularea necorespunzătoare reprezintă un pericol şi duce la pierderea garan iei.

Figyelmeztetés:

HU

Az ágy csak zárt, belső terekben használható.

Kérjük, csak portörlővel vagy nedves ronggyal tisztítsa az ágyat! A berendezésbe beszivárgó nedvesség rövidzárlatot okozhat.

Tartsa be az engedélyezett maximális terhelhetőséget/teljesítményt. Különben a bútor és annak alkatrészei megsérülhetnek, tšnkre mehetnek.

Hagyja a szükséges javítási munkálatokat a szakképzett személyzetre! A szakszerűtlen használat veszélyes helyzeteket teremthet, illetve a garancia elveszítését vonhatja maga után.

Upozornenia:

SK

Posteľ je určená len na používanie v interiéroch.

Čistite len pomocou prachovky alebo jemne navlhčenej handričky. Prenikajúca vlhkosť môže spôsobiť skrat.

Neprekročte uvedené maximálne zaťaženia. V opačnom prípade sa môže nábytok poškodiť alebo zničiť.

Potrebné opravy nechajte vykonať kvalifikovanému odbornému personálu. Pri neodbornom zaobchádzaní hrozí nebezpečenstvo a strata záruky.

Opozorila:

SL

Postelja je primerna za uporabo le v notranjih prostorih.

Čistite le s krpo za prah ali rahlo navlaženo krpo. Vlaga, ki bi prodrla v posteljo, lahko povzroči kratek stik.

Ne prekoračite največjih navedenih obremenitev. V nasprotnem primeru se lahko poškoduje ali uniči kos pohištva.

Potrebna popravila naj izvajajo le pooblaščeni strokovnjaki. Pri nepravilni uporabi obstajajo nevarnosti, garancija pa preneha veljati.

Sigurnosne napomene:

HR

Krevet je prikladan samo za primjenu u zatvorenim prostorima.

Čistite samo krpom za prašinu ili lagano navlaženom krpom. Tekućina koja prodre u krevet može uzrokovati kratki spoj.

Ne prekoračujte navedeno maksimalno opterećenje. U protivno se namještaj može oštetiti ili uništiti.

Potrebne popravke smije obavljati isključivo kvalificirano stručno osoblje. U slučaju nestručnog rukovanja prijeti gubitak prava na jamstvene zahtjeve.