D Montageanleitung	CZ Monzážni návod	GB Assembly instructions	SK Návod na montáž
F Notice de montage	HU Szereiési útmutató	I Istruzione di montaggio	RO Instructiuni de monţaj
NL Handleiding voor de montage	TR Montaj talimati	PL Instrukcja montażu	RU ИНСТРУКИЯ по МОНТАЖУ

Art. Nr. 1045-Lö

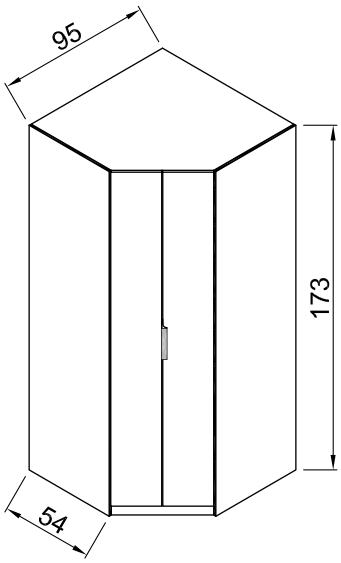

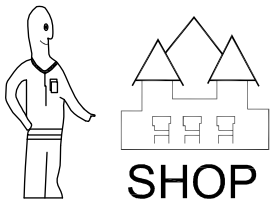

Art. Nr. 1045

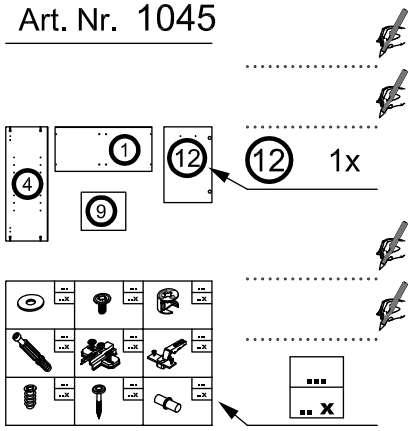

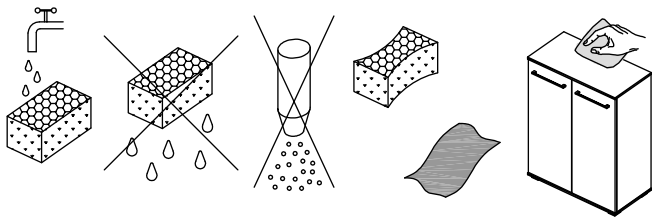

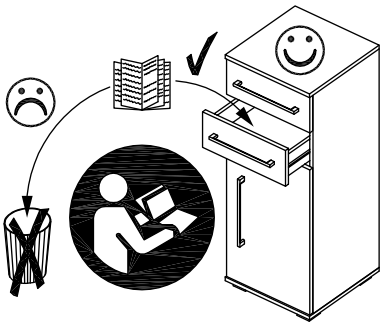

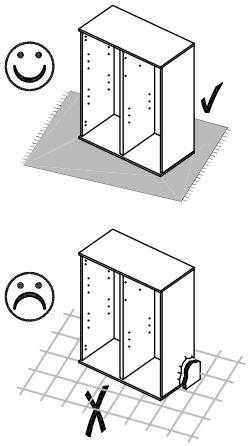

62 / 10x 3,5 x 13	72 / 7x 4x13	108 / 6x
142 / 8x Ø 15 x 11,5	143 / 8x 6 x 44	222 / 12x 4,5 x 55
296 / 1x 521 mm	297 / 1x 1641 mm	364 / 6x
928 / 2x 575 / 1x 4 x 15	903 / 12x	905 / 12x Ø 12 / 2,5
908 / 2x	916 / 20x	921 / 10x
927 / 10x 6,3 x 11	928 / 12x 4 x 15	941 / 4x

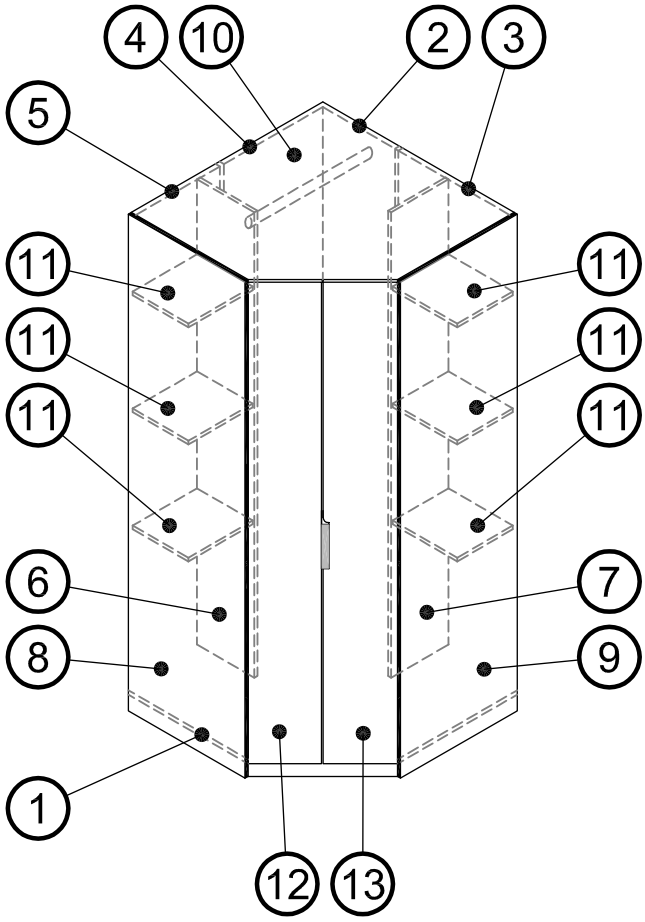

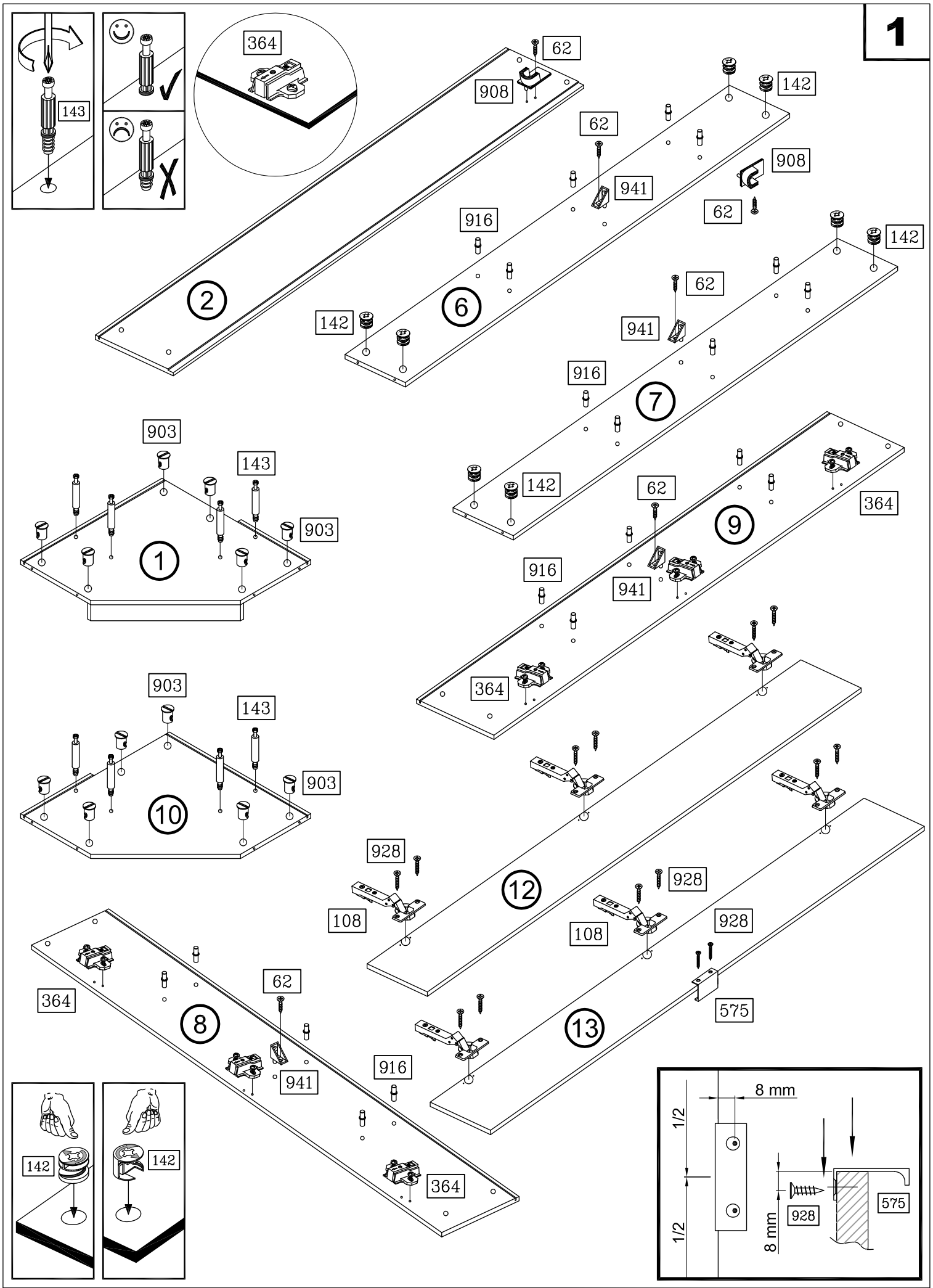
143
364
62
908
142
941
916
2
6
7
903
1
9
10
928
108
12
13
575
8
8 mm
1/2
928
575

2

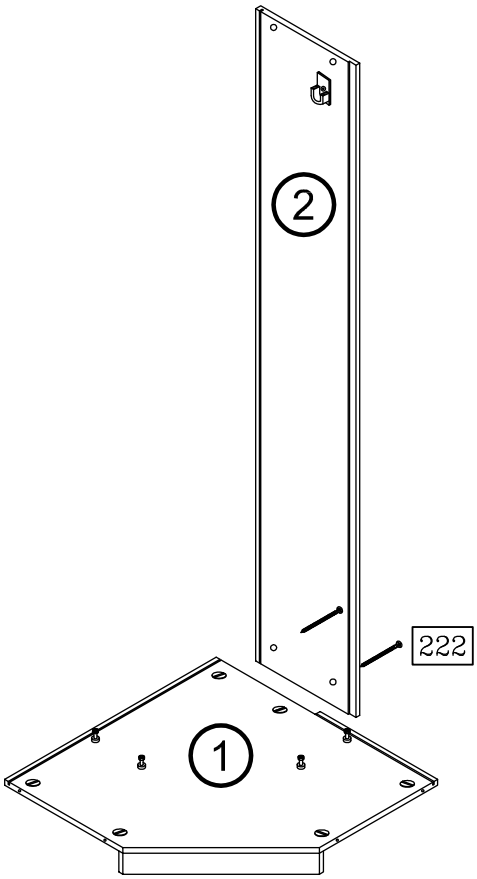
2
222
1

3

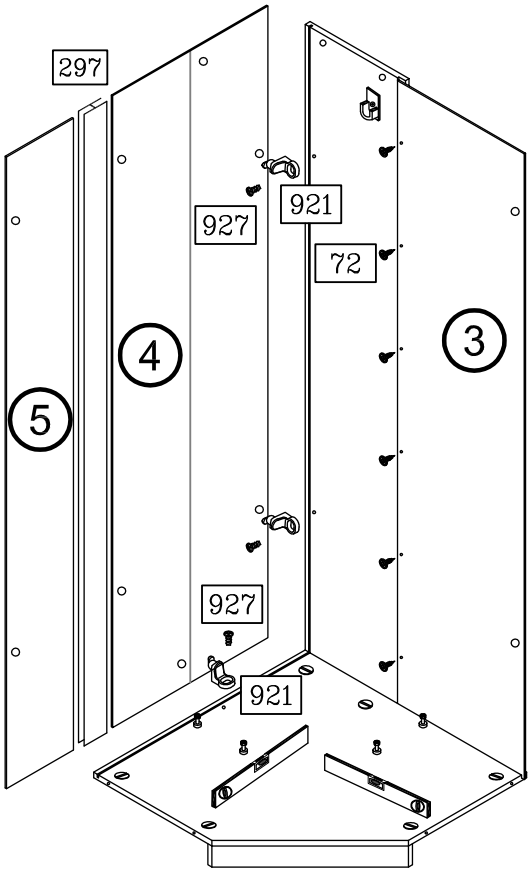
297
927
921
72
4
3
5
927
921

4

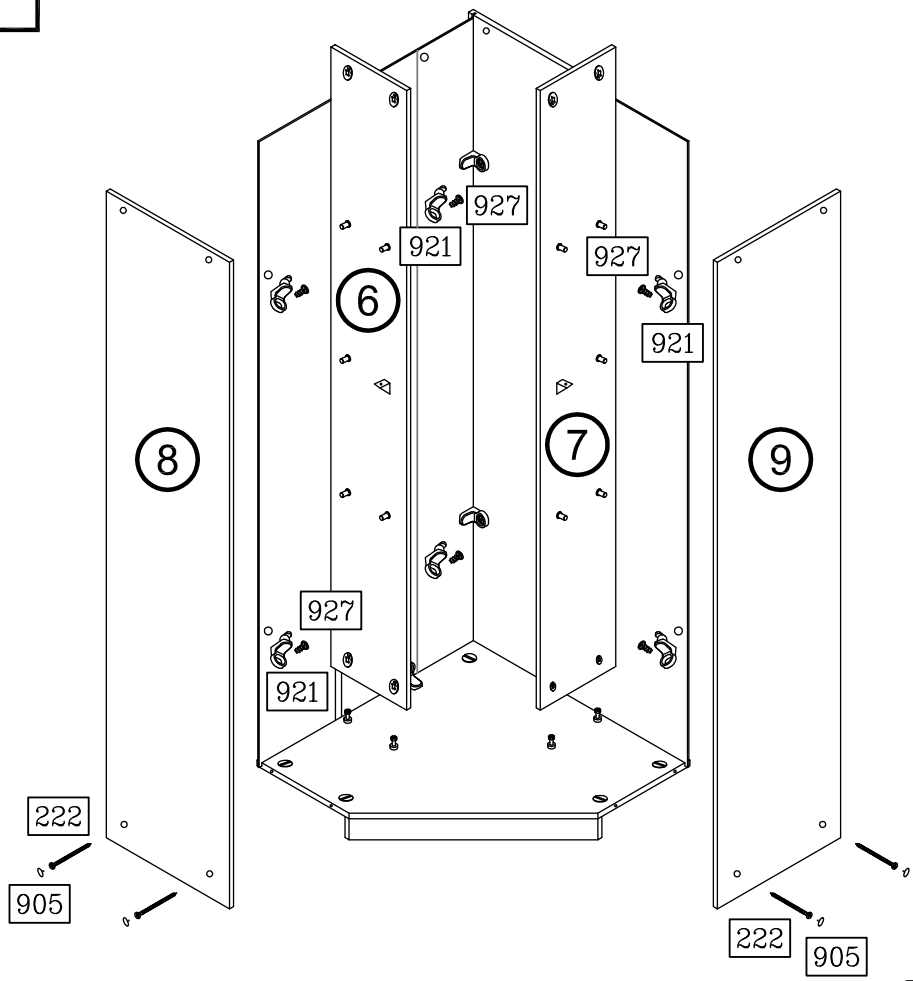
927
921
927
921
6
8
7
9
927
921
222
905
222
905

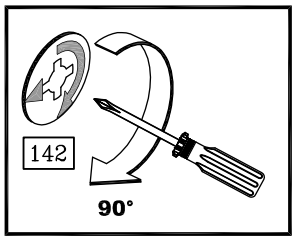
142
90°

5

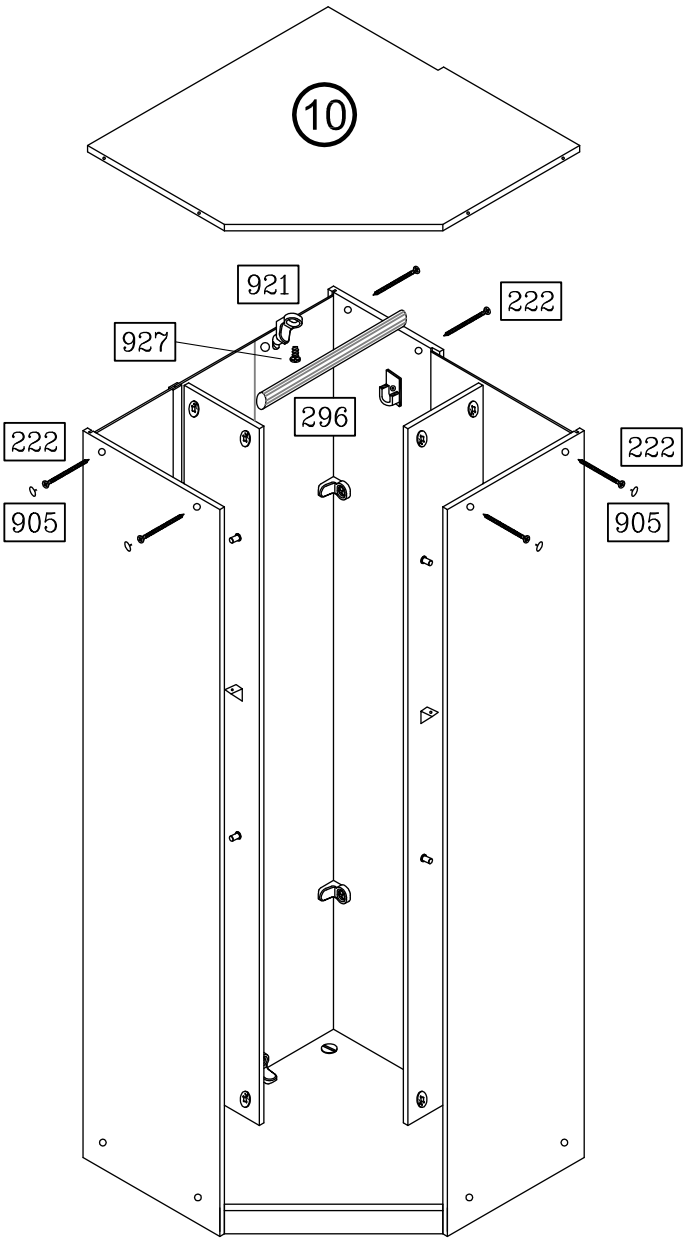
10
921
222
927
296
222
222
905
905

6

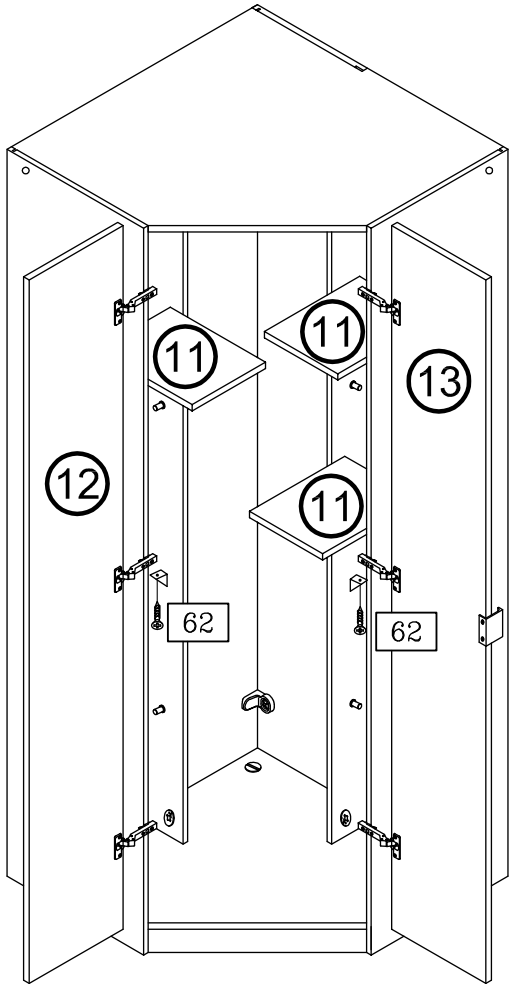
11
11
13
12
11
62
62

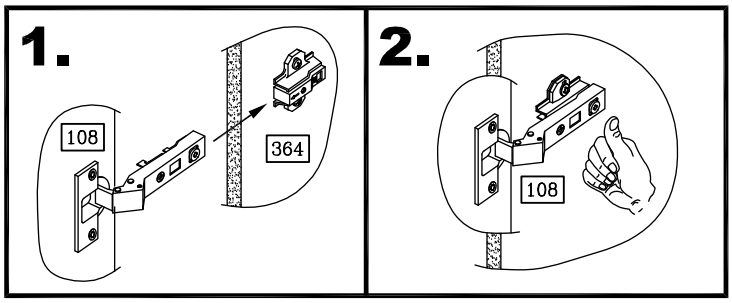
1.
108
364
2.
108

7

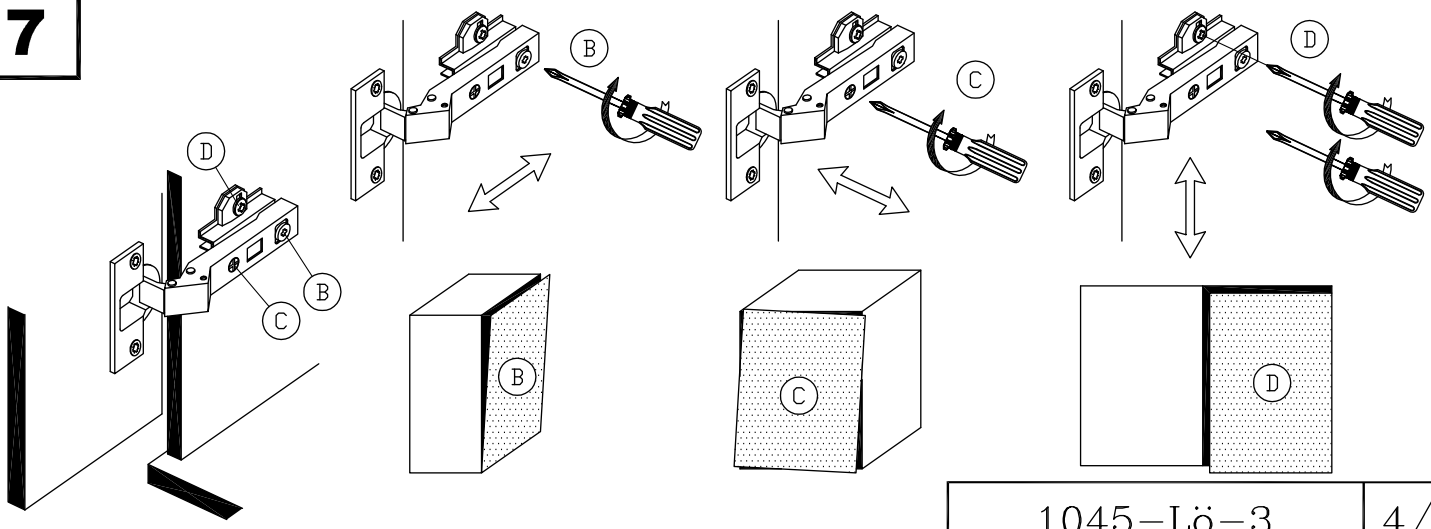
D
B
C
B
C
D
B
C
D

D Montageanleitung	CZ Monzážni návod	GB Assembly instructions	SK Návod na montáž
F Notice de montage	HU Szereiési útmutató	I Istruzione di montaggio	RO Instructiuni de monţaj
NL Handleiding voor de montage	TR Montaj talimati	PL Instrukcja montažu	RU ИНСТРУКИИЯ по МОНТАЖУ

Art. Nr. 3415

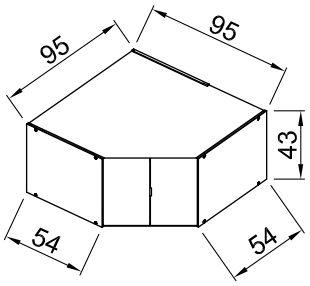

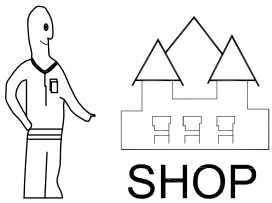

Art. Nr. 3415

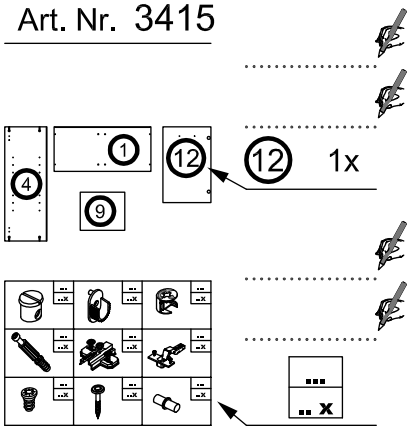

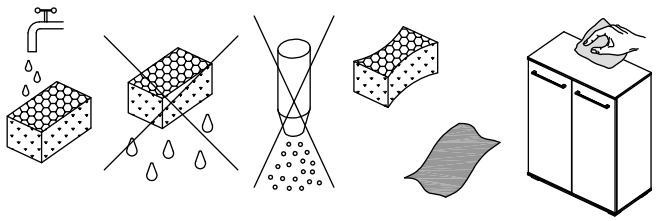

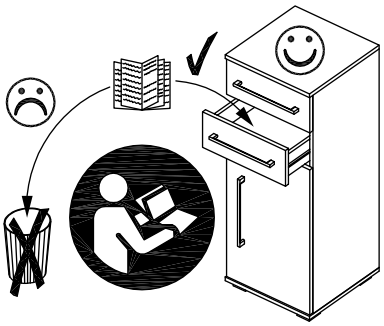

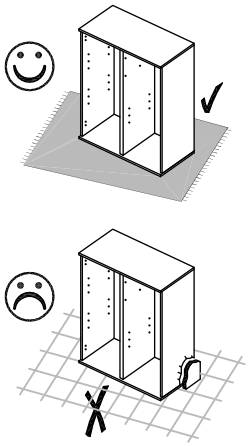

4x13	72 / 2x	4 x 25	105 / 2x
	108 / 4x		109 / 4x
4,5 x 55	222 / 12x	396 mm	297 / 1x
	903 / 12x	Ø 12 / 2,5	905 / 12x
	921 / 2x	6,3 x 11	927 / 2x
4 x 15	928 / 8x	4 x 15	928 / 2x; 575 / 1x

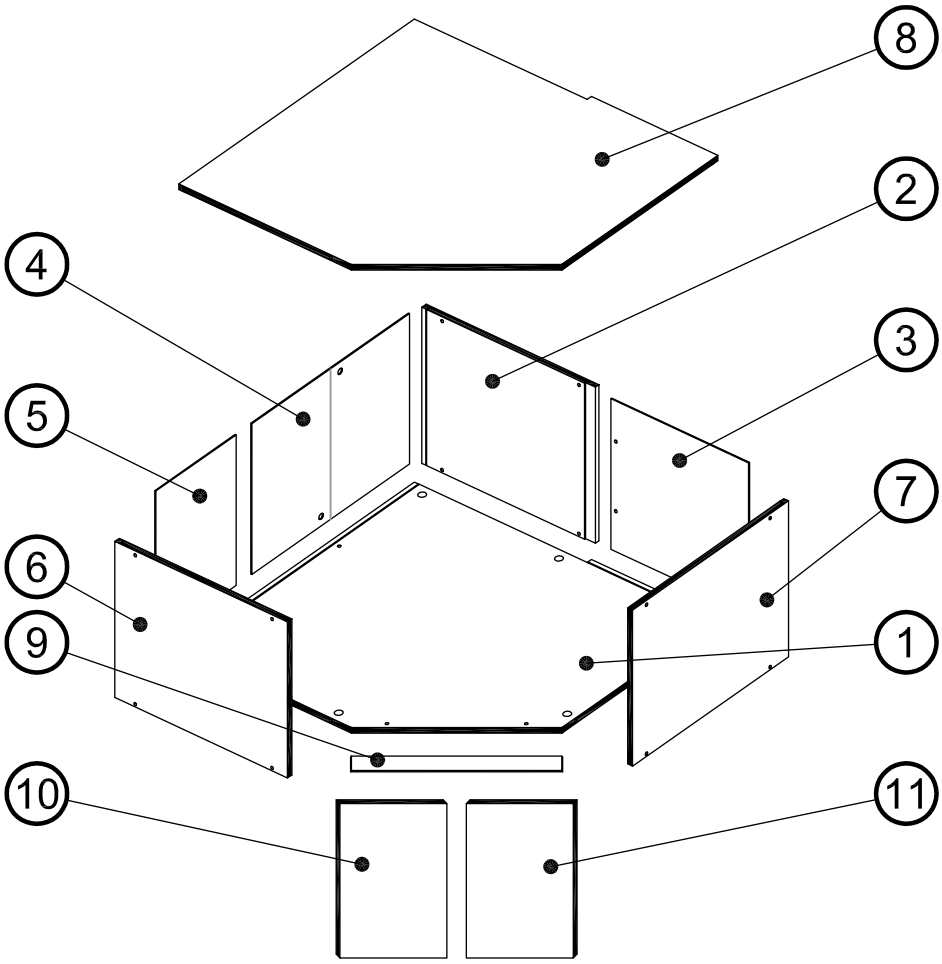

1

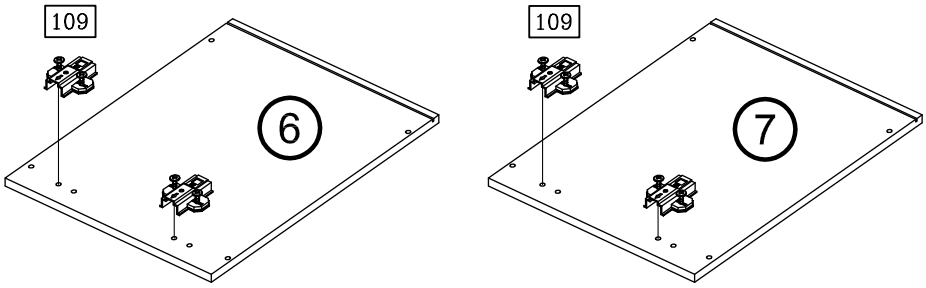

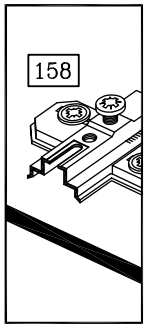

2

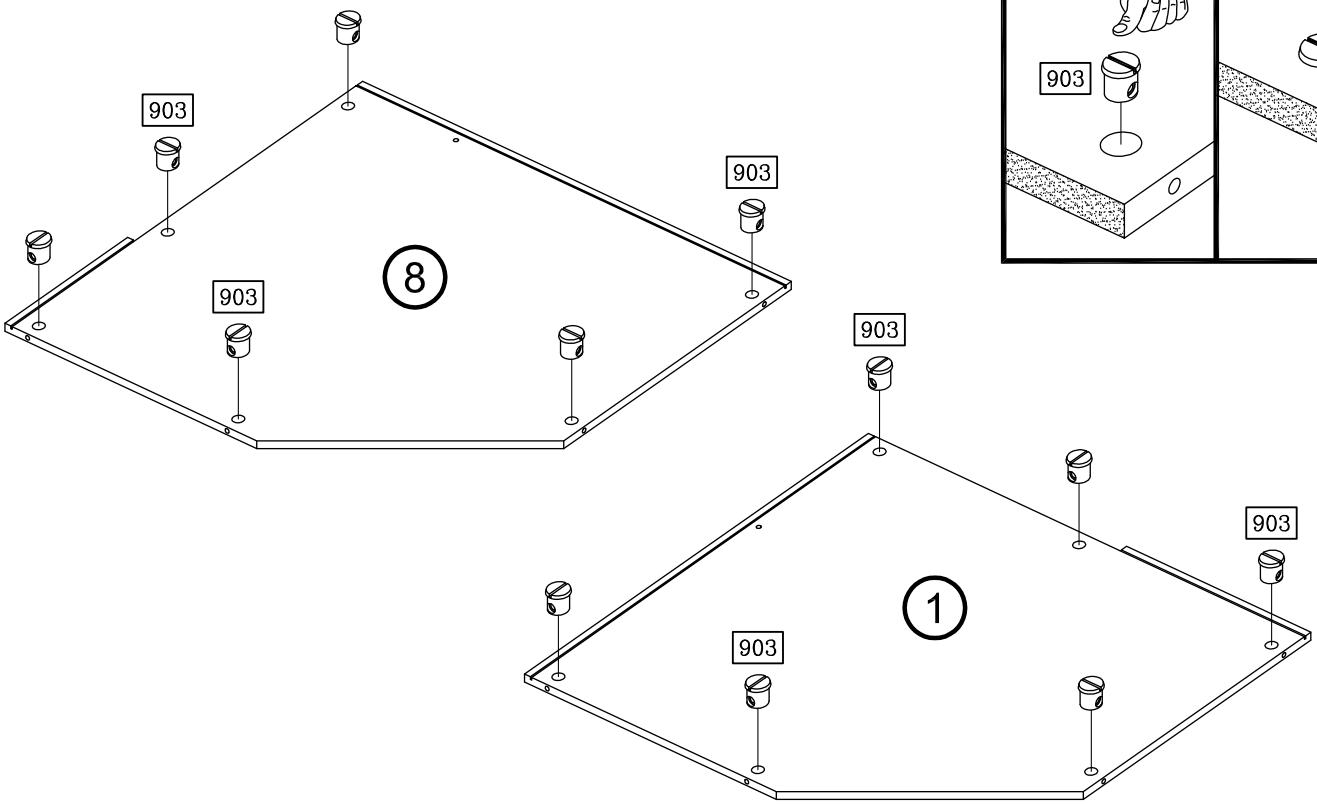

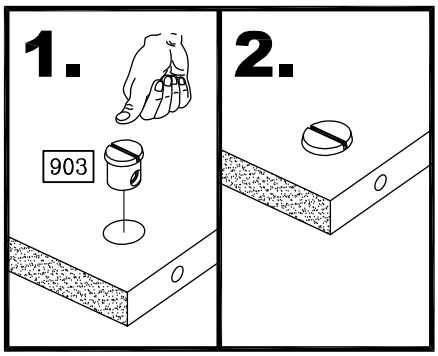

3

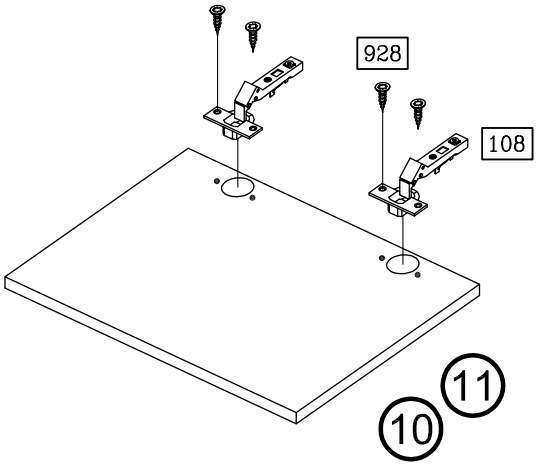

4

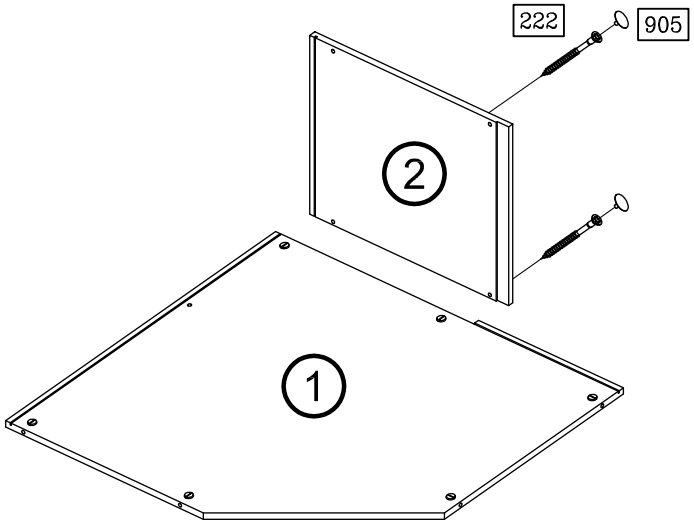
222
905
2
1

5

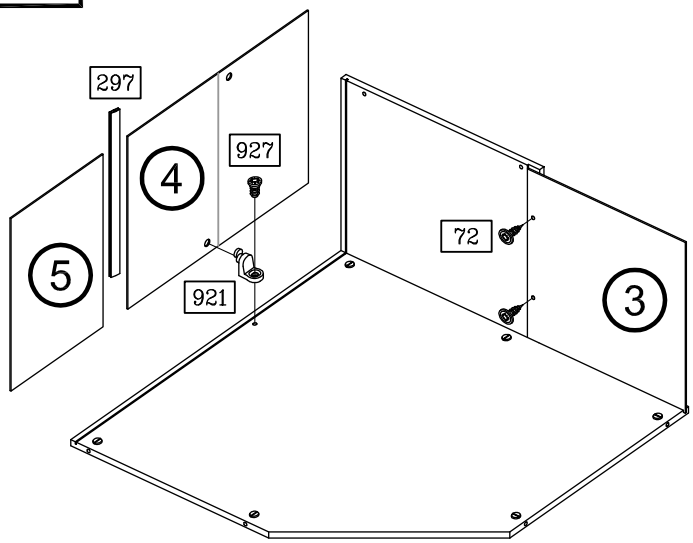
297
927
4
5
921
72
3

6

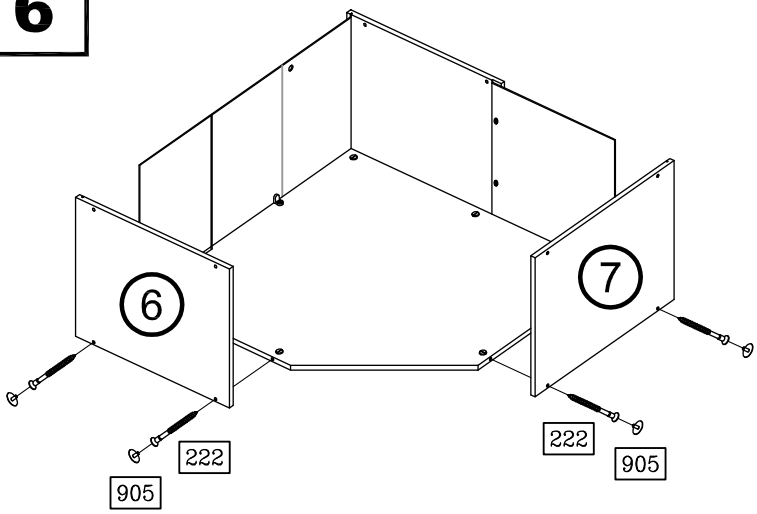
6
7
222
905
222
905

7

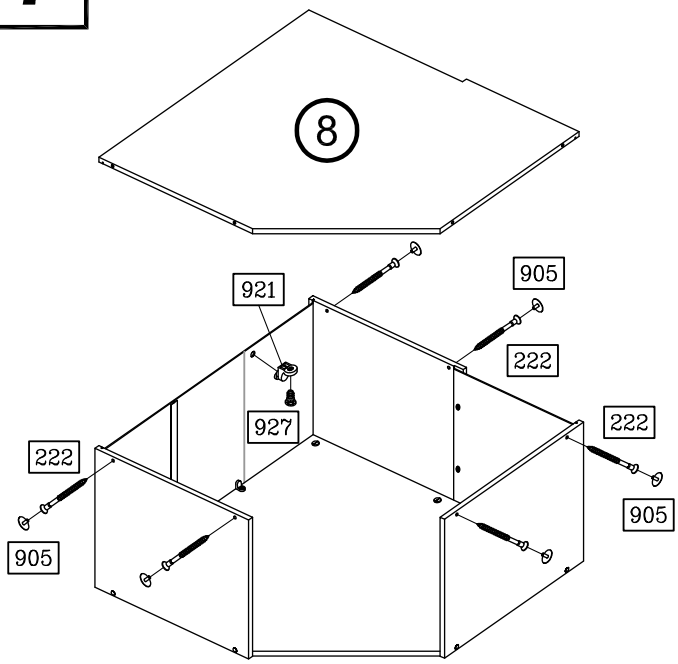
8
921
905
222
927
222
222
905
905

8

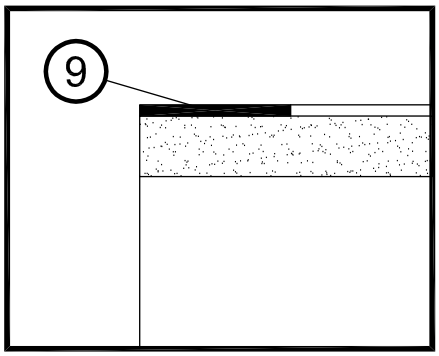
9

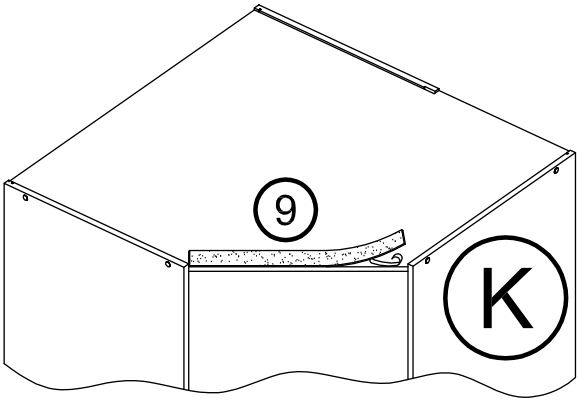
9
K

9

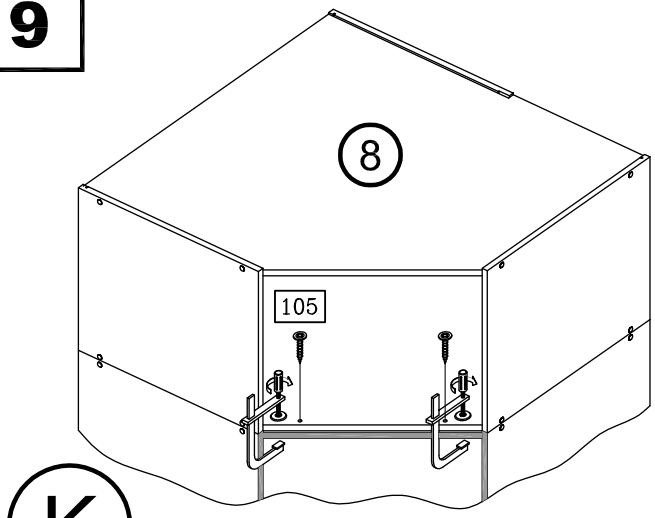
8
105
K

10

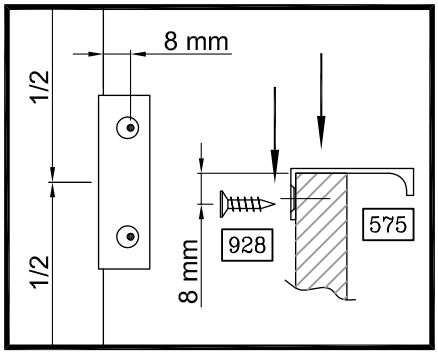

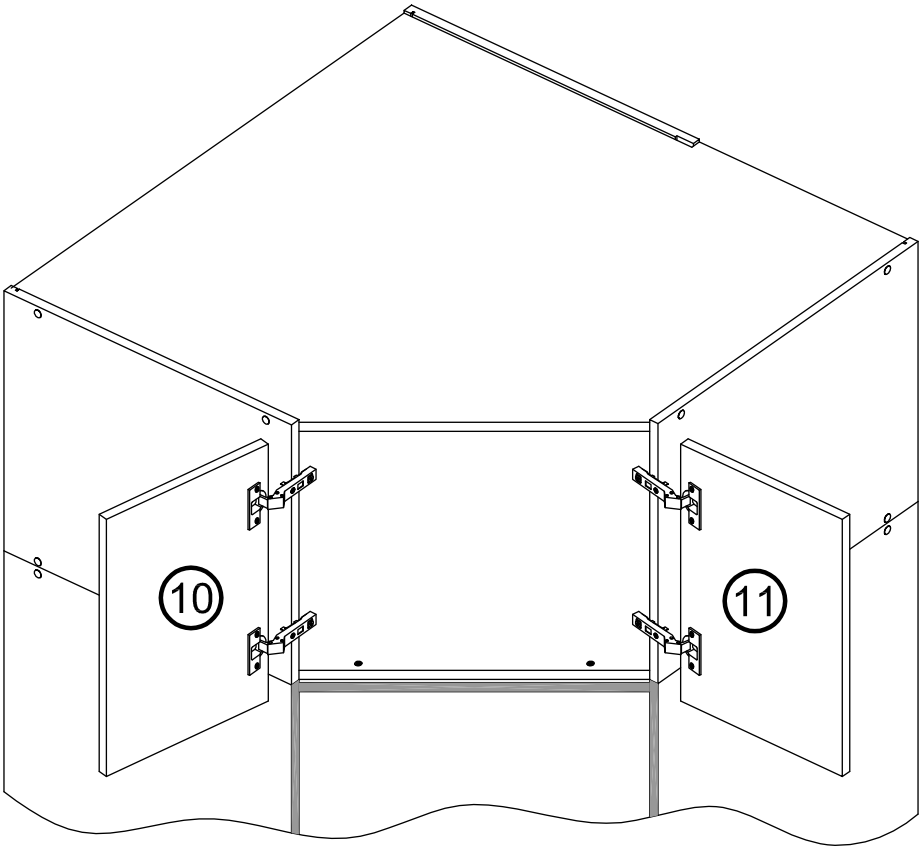

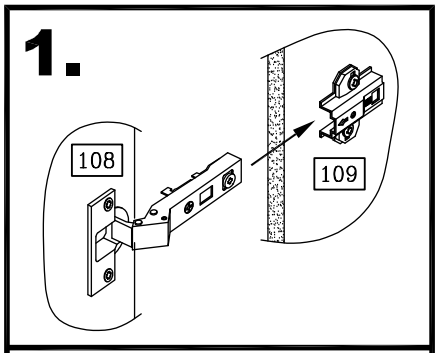

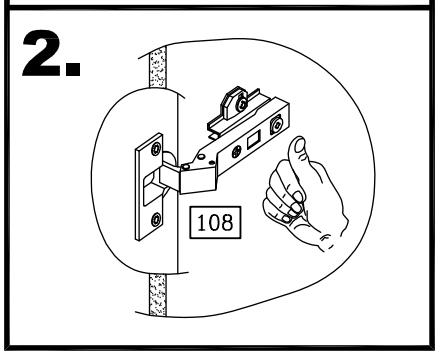

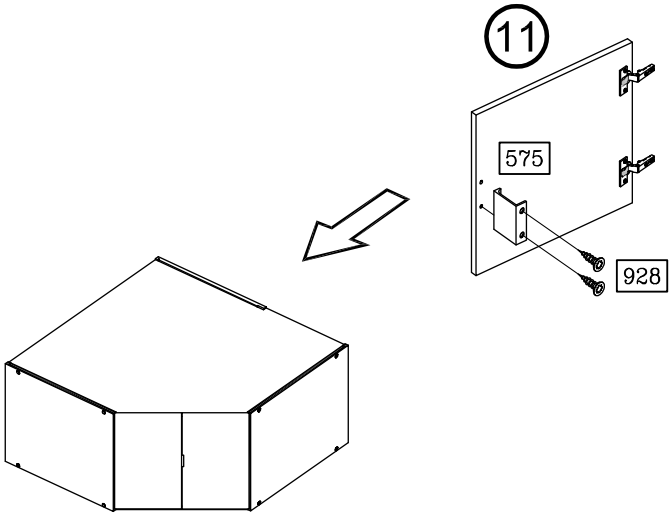
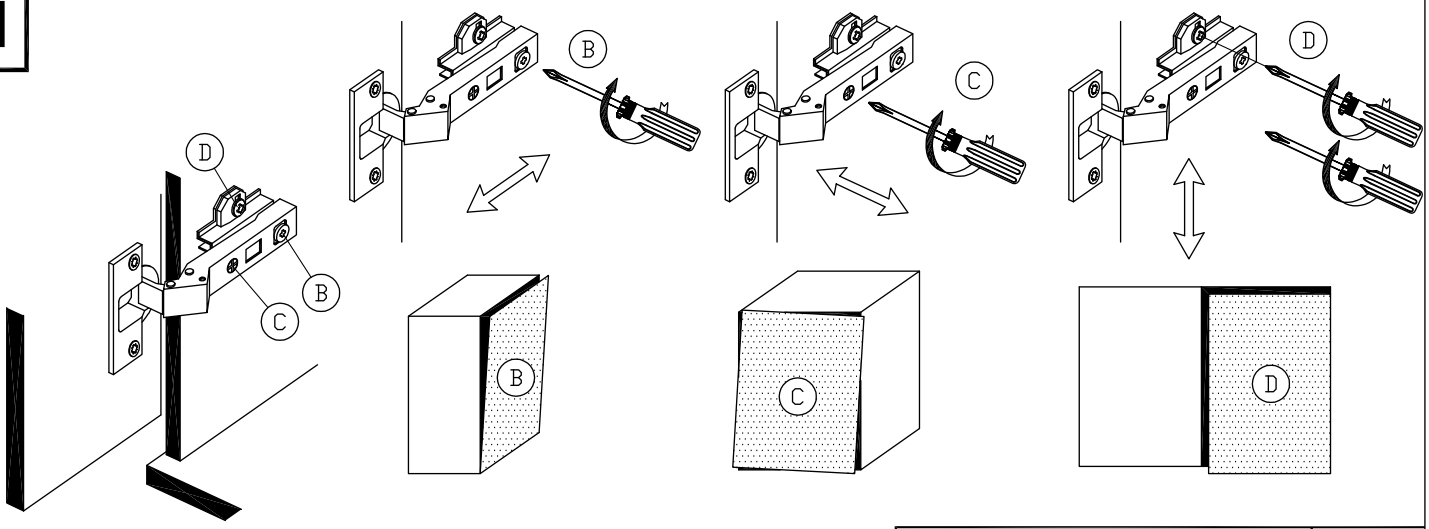
11