(D) Aufbauanleitung
(NL) Handleiding voor de Montage
(PL) Instrukcja montażu
(SK) Montážny návod
(RO) Instrucțiuni de asamblare
(GB) Assembly Instruction
(TR) Montaj Talimatları
(CZ) Shromažďování instrukce
(I) Istruzioni per il montaggio
(F) Instructions de montage
(RU) Инструкция по монтажу
(H) Gennyesedés utasítások

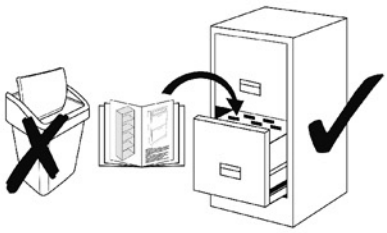

Polsterbett-Gestoffeerde bed-Tapicerowane łóżko-Tapițate pat-Upholstered bed-Мягкая кровать-yatak kapitone-Letto imbottito-Lit rembourré
Čalúnené postele čalouněné postele kárpitozott ágy

Gestell Sinus

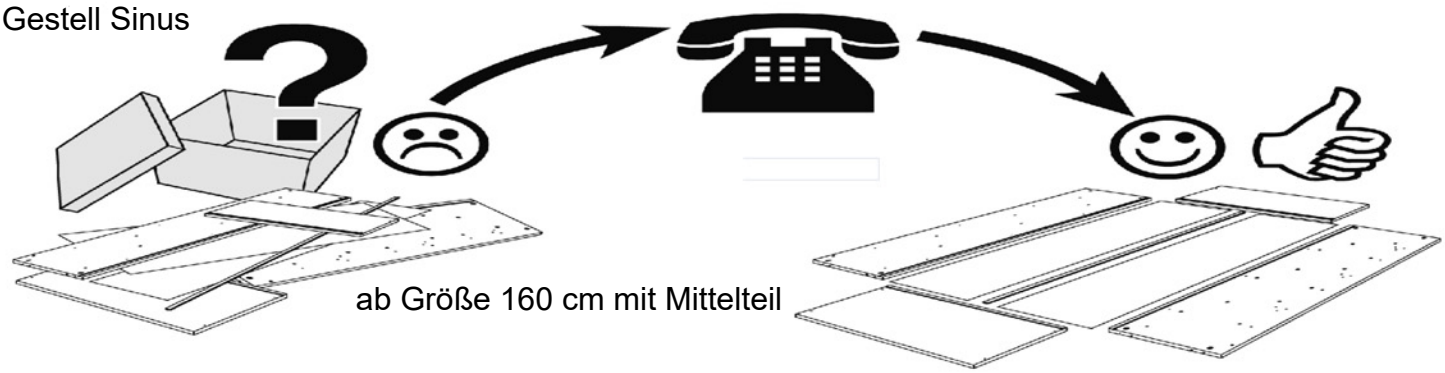

from size 160 cm with middle part. fra størrelse 160 cm med midterste del, à partir de la taille 160 cm avec partie médiane dalla misura 160 cm con la parte centrale, vanaf maat 160 cm met middenstuk,
od rozmiaru 160 cm z częścią środkową, från storlek 160 cm med mittdel, desde tamaño 160 cm con parte media, od velikosti 160 cm se střední částí, orta kısmı ile 160 cm ebadından, 160 cm-től középen

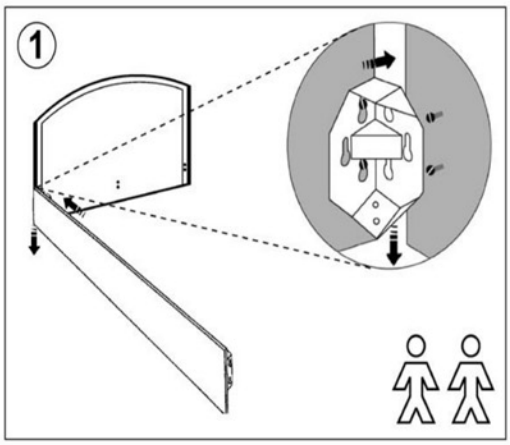

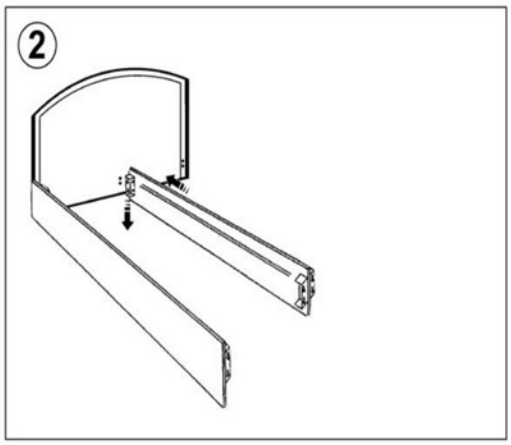
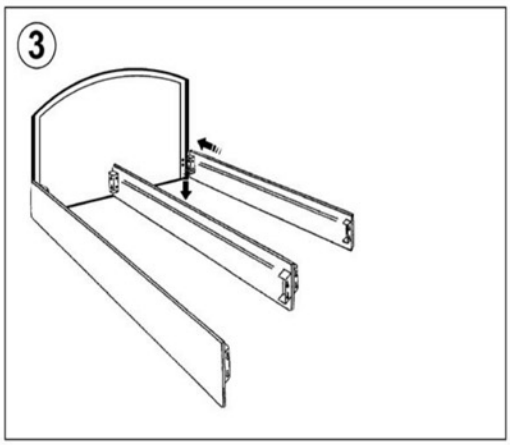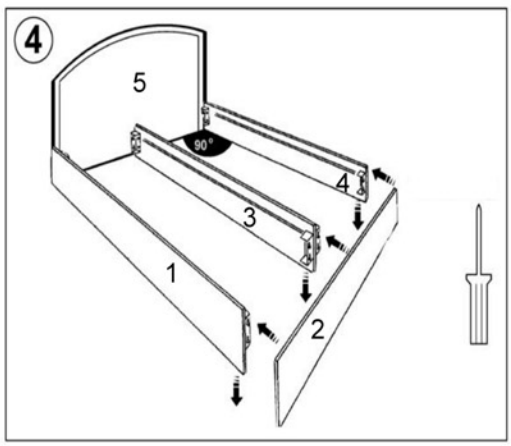
Alle Schrauben vormontiert
Alle schroeven voorgemonteerde
Wszystkie śruby zmontowane
Toate şuruburile pre-asamblate
Tüm vidalar ön montajlı
All screws pre-assembled
Tutte le viti pre-assemblate
Toutes les vis pré-assemblés
Все предварительно собранные винты
minden előszerelt csavar
všechny Předmontované šrouby
všetky Predmontované skrutky