980790

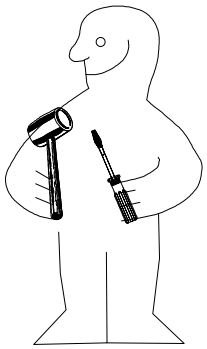

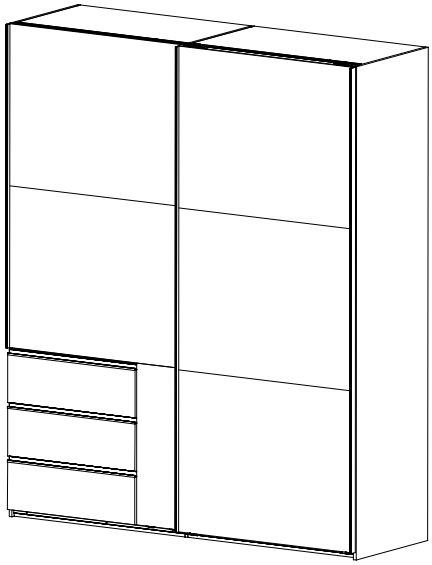

SHSP 200 ASK

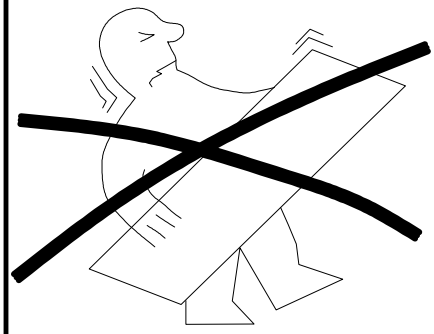

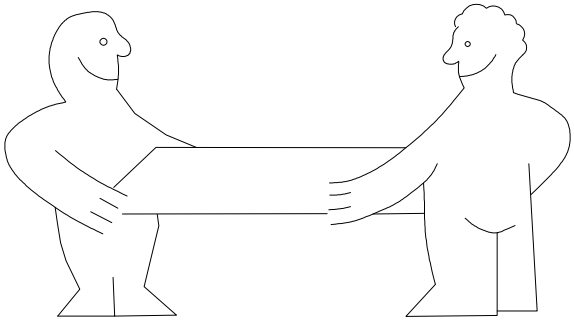

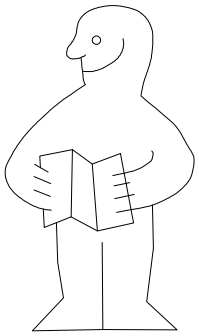

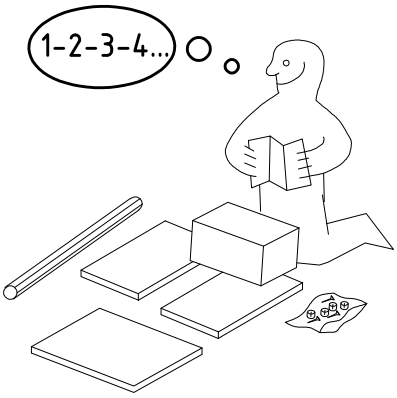

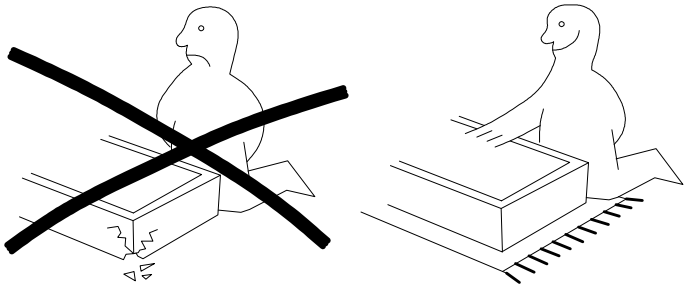

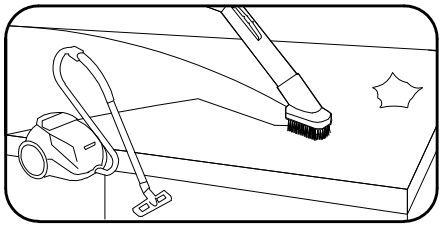

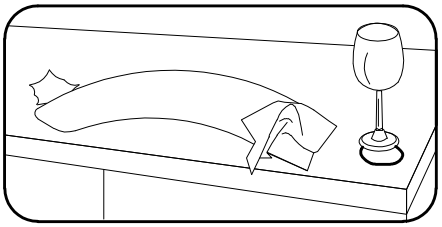

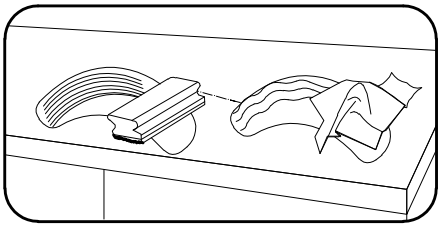

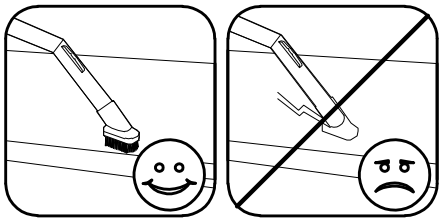

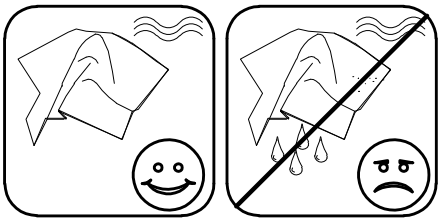

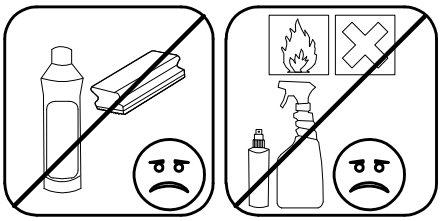

A1	111 xxx	24x
C	111 103	8x
F3		8x
F	111 229	8x
S0	111 300	15x
V12	111 xxx ⌀12	15x
3,5 x 15 mm G1	121 370	42x
VB23	111 252	8x
K2	117 002	6x
SBV		36x
K10	100cm 112 400	3x
D	353 018 ⌀8 x 30	4x
J2	111 611	10x
6,3 x 10,5 mm T1	112 055	30x
L8	111 607	16x
Z	163 007	2x
Q45	112 220/1	3x
M6 x 10 T3	112 616	6x
3,5 x 40 mm G25	121 119	7x
3 x 13 mm G21	121 113	12x
o10	111 052	1x
SP13 4 X 13mm	121 122	3x
D8	111 152 ⌀18 x 8 x 4	6x
F5	111 xxx ⌀5 x 15 x M4	6x
MS 14	121 010 M4 x 14	6x

1x FPK

1453/1940/2430/2920/3408

1x SWT-LP

1453/1940/2430/2920 3trg /3410 SY

SWT 1		2x
SWT2		1x
SWT8 L		1x
SWT-ST		2x
SWT-SM5		2x
M4 x 13 mm GH13	121 xxx	4x
M4 x 10 mm G43	121 xxx	4x
SWH 6		2x
SWH 7		2x
3,5 x 15 mm G1	121 370	1x
SWH-SKL L		1x
SWH-SKR R		1x
3,5 x 22 mm G24	121 004	7x
3,5 x 35 mm G14	121 375	2x
SP13 4 X 13mm	121 122	73x
6,3 x 10,5 mm T2	111 030	24x
H5	114 183	5x

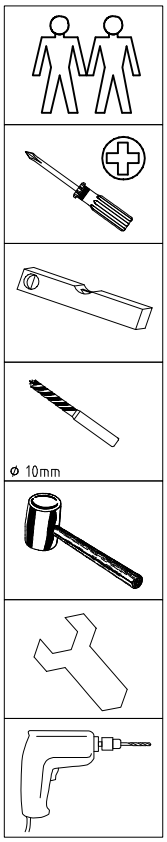

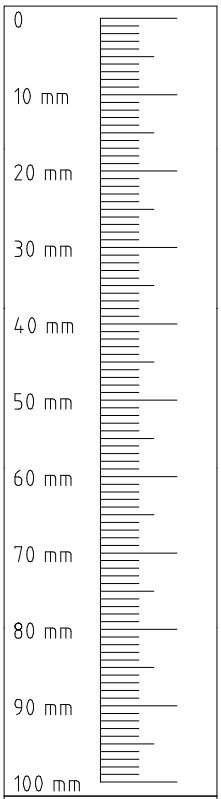

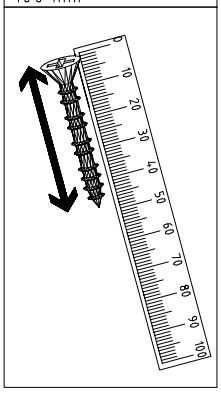

2x 117c 2316mm

1x 317c 1544mm

1x 117b

3x 117d

2x 117e

117d 117e

317c 117c

117b

1x 18a

1x 18b

3x Z717

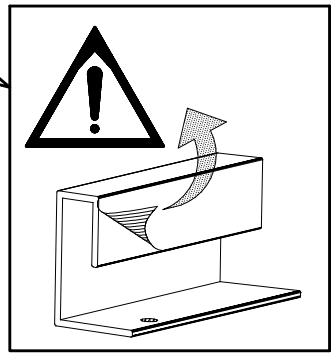

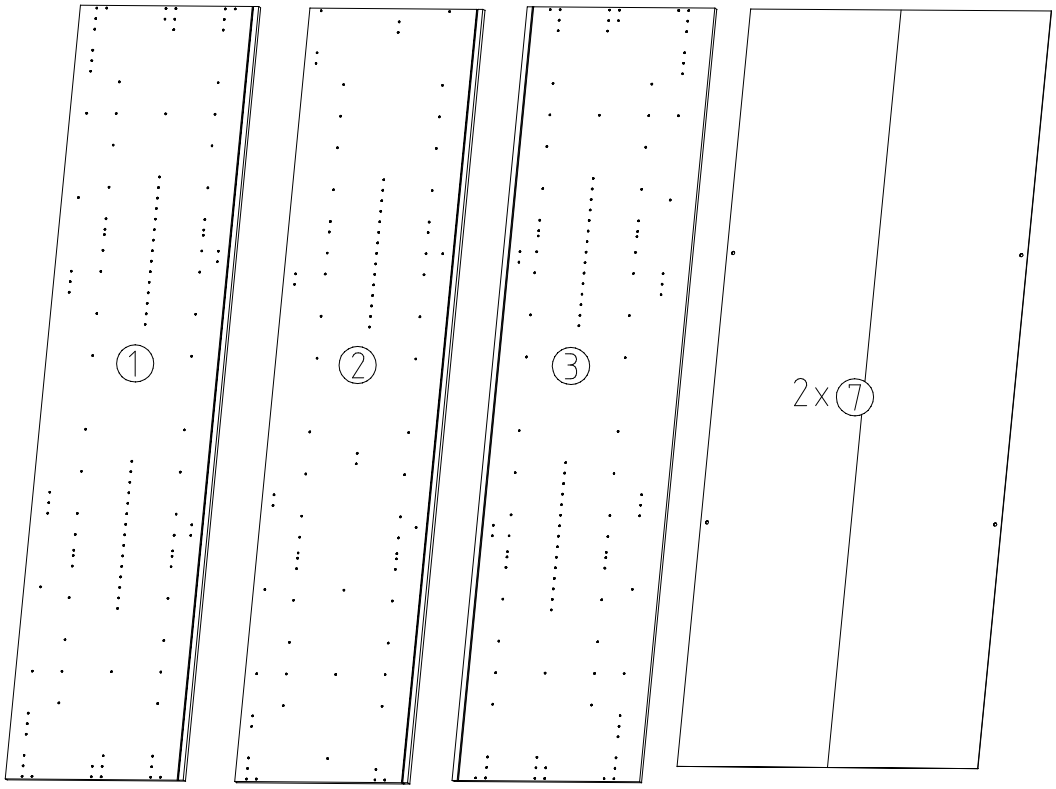

2352x577x15 | 2352x560x15 | 2352x607x15 | 2303x973x2,5

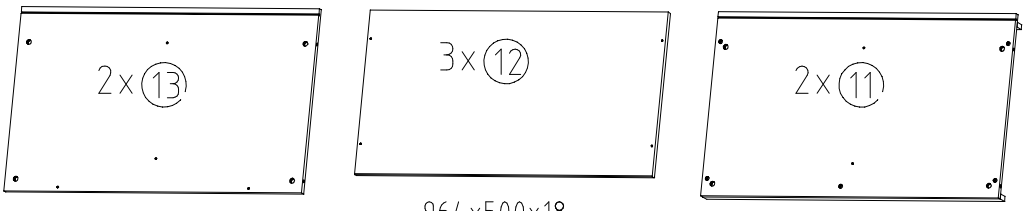

964x560x15 | 964x500x18 | 964x560x47

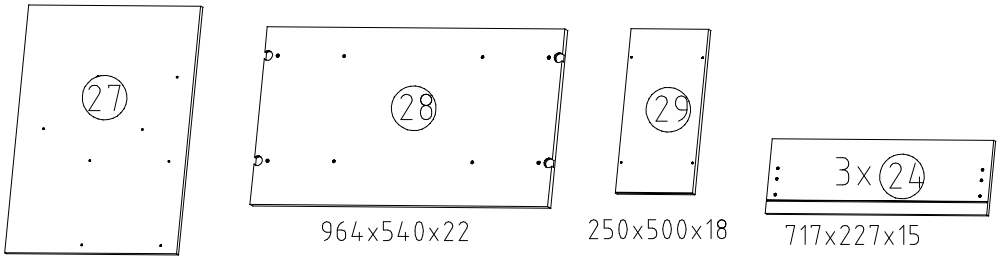

753x557x15 | 964x540x22 | 250x500x18 | 717x227x15

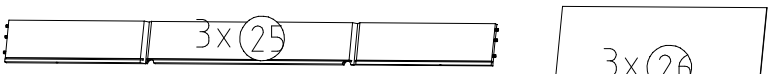

450/675/450x126x12

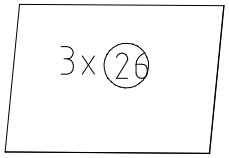

661x449x2,5

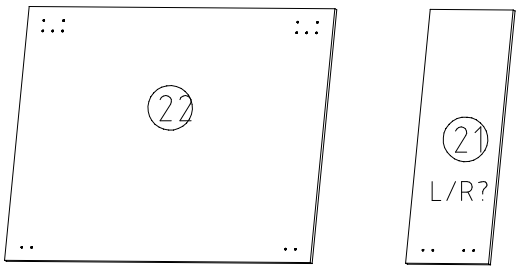

5x 990x772x15 | 268x772x15

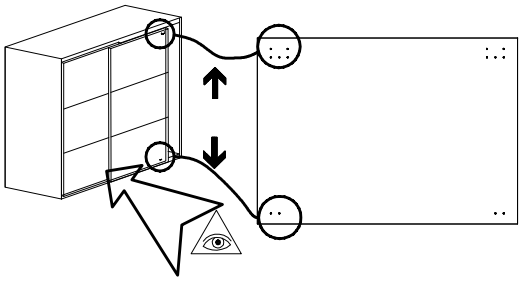

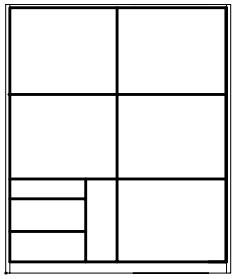

1

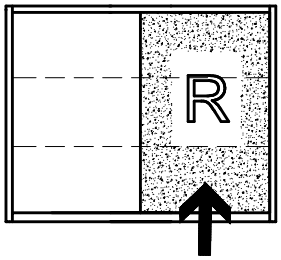
R

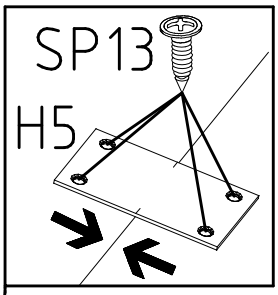
SP13
H5

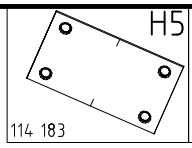
H5
114 183

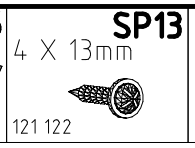
SP13
4 X 13mm
121 122

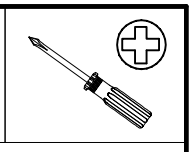

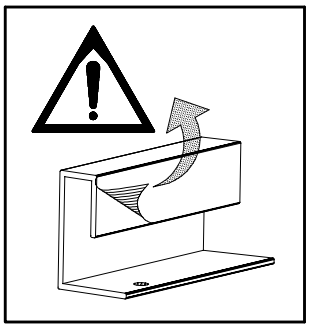

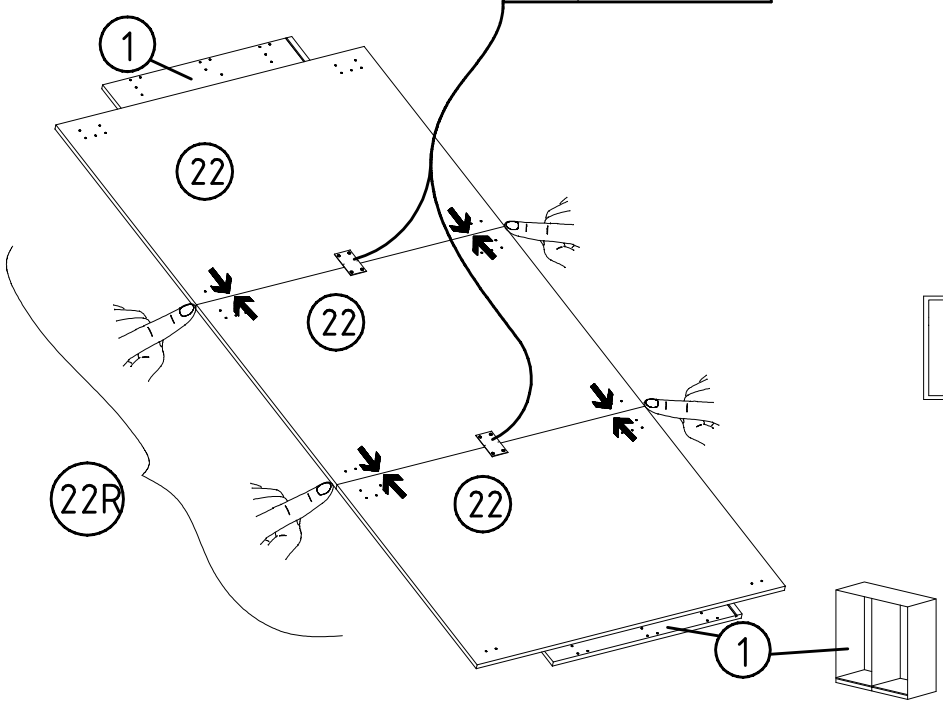
1
22
22
22R
22
1

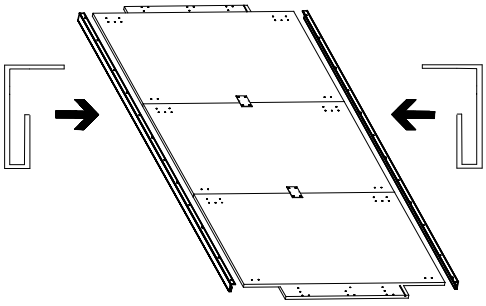

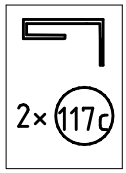
2×
117c

2

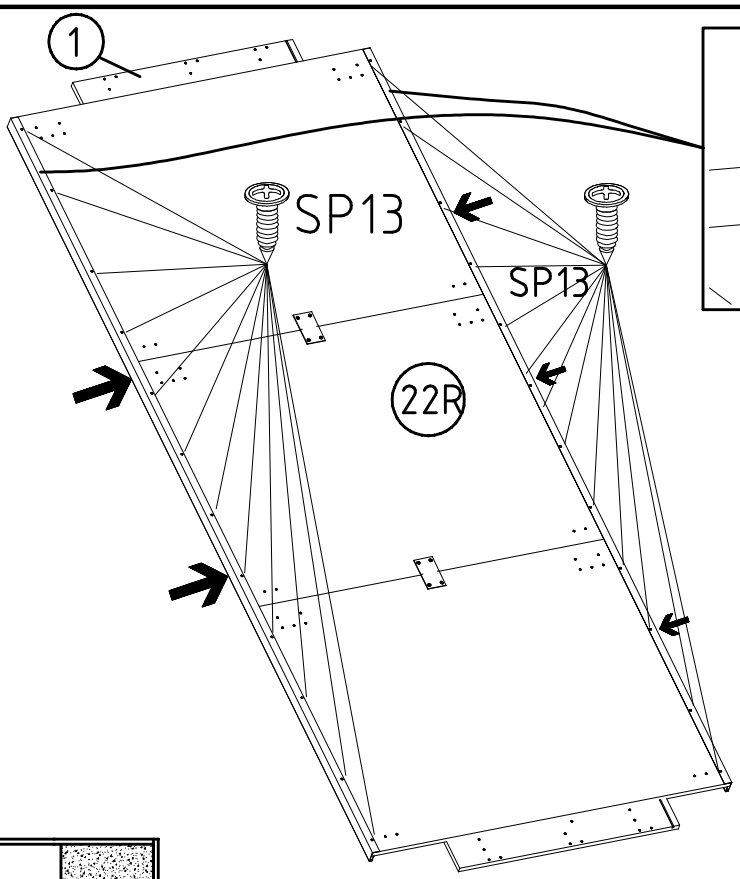
1
SP13
SP13
22R

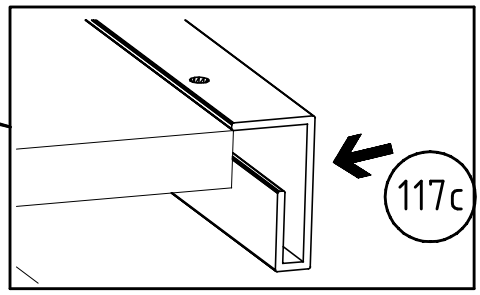
117c

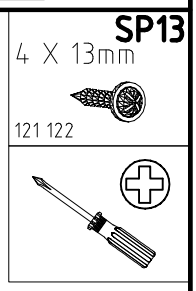
SP13
4 X 13mm
121 122

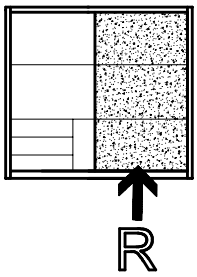
R

3

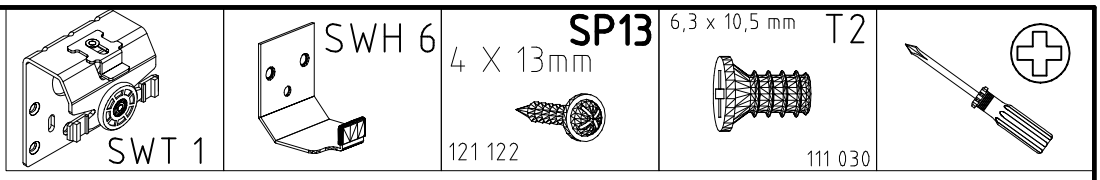
SWT 1
SWH 6
SP13
4 X 13mm
121 122
6,3 x 10,5 mm
T2
111 030

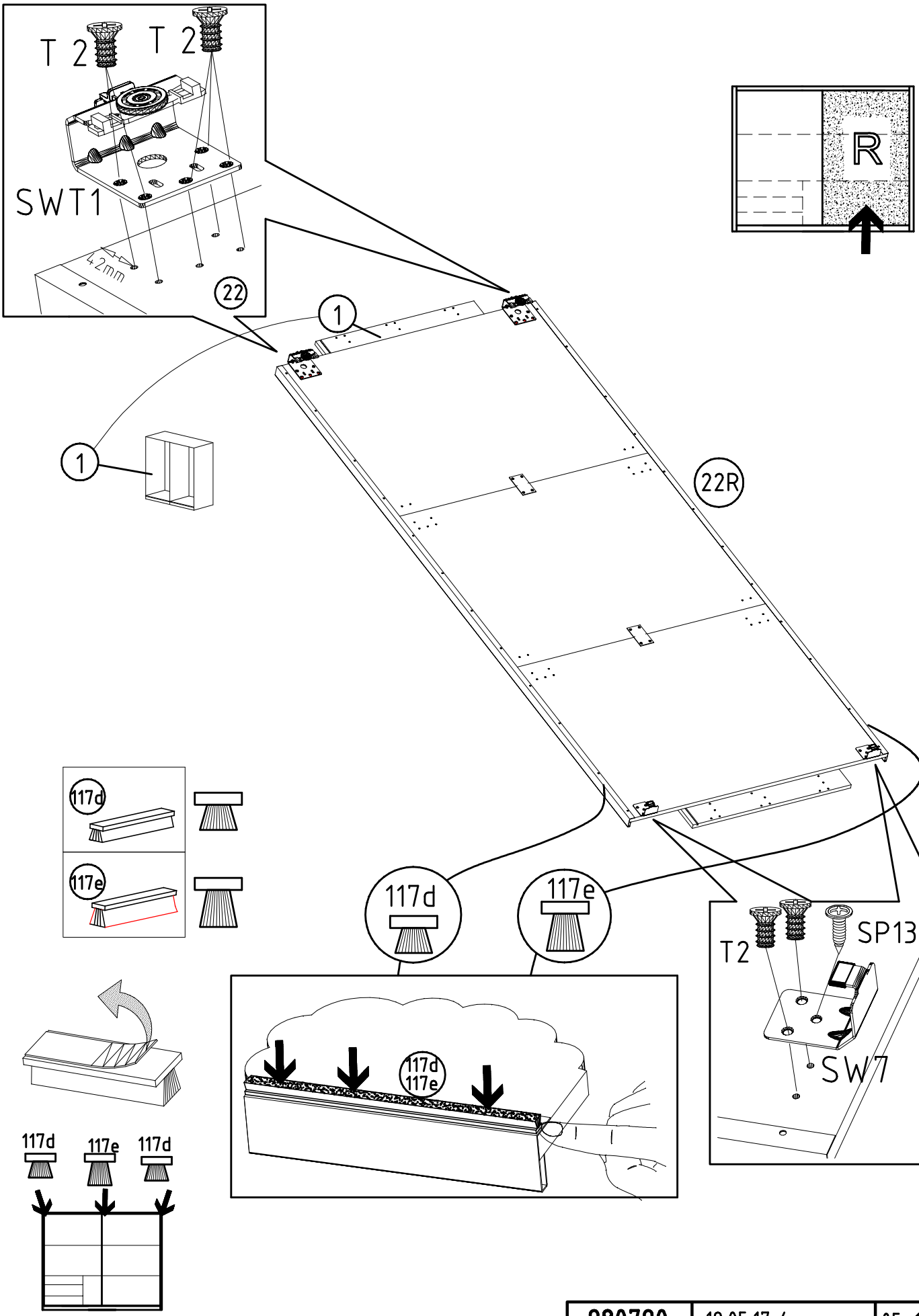
T 2
T 2
SWT1
42mm
22
1
1
22R
R
117d
117e
117d
117e
117d
117e
117d
T2
SP13
SW7

4

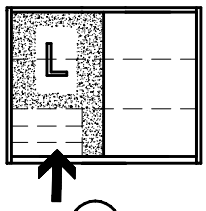
L

H5
114 183
SP13
4 X 13mm
121 122

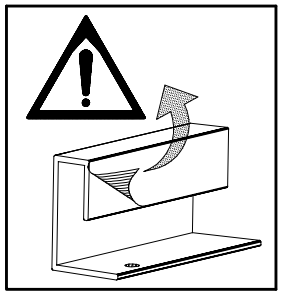

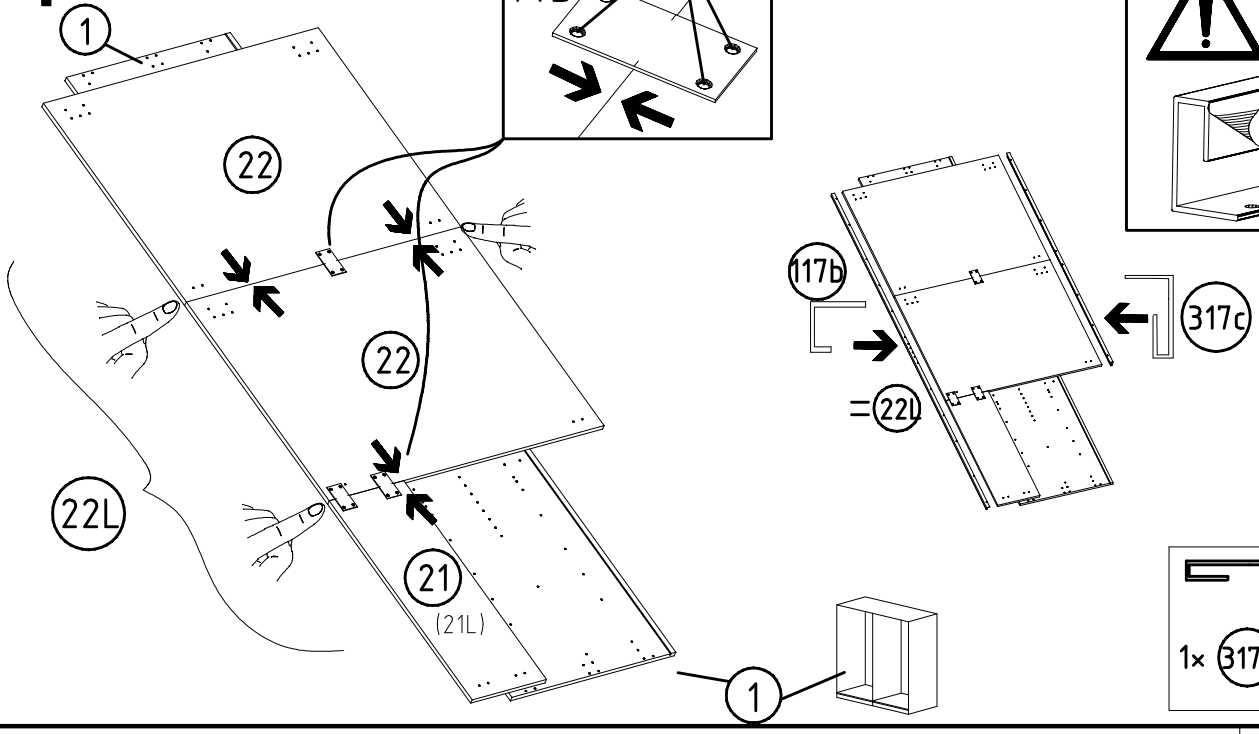
SP13
H5
1
22
22
22L
21
(21L)
1
117b
317c
22L

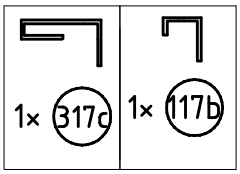
1× 317c
1× 117b

5

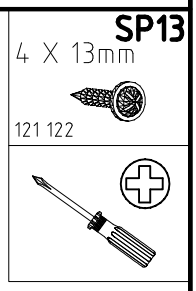
SP13
4 X 13mm
121 122

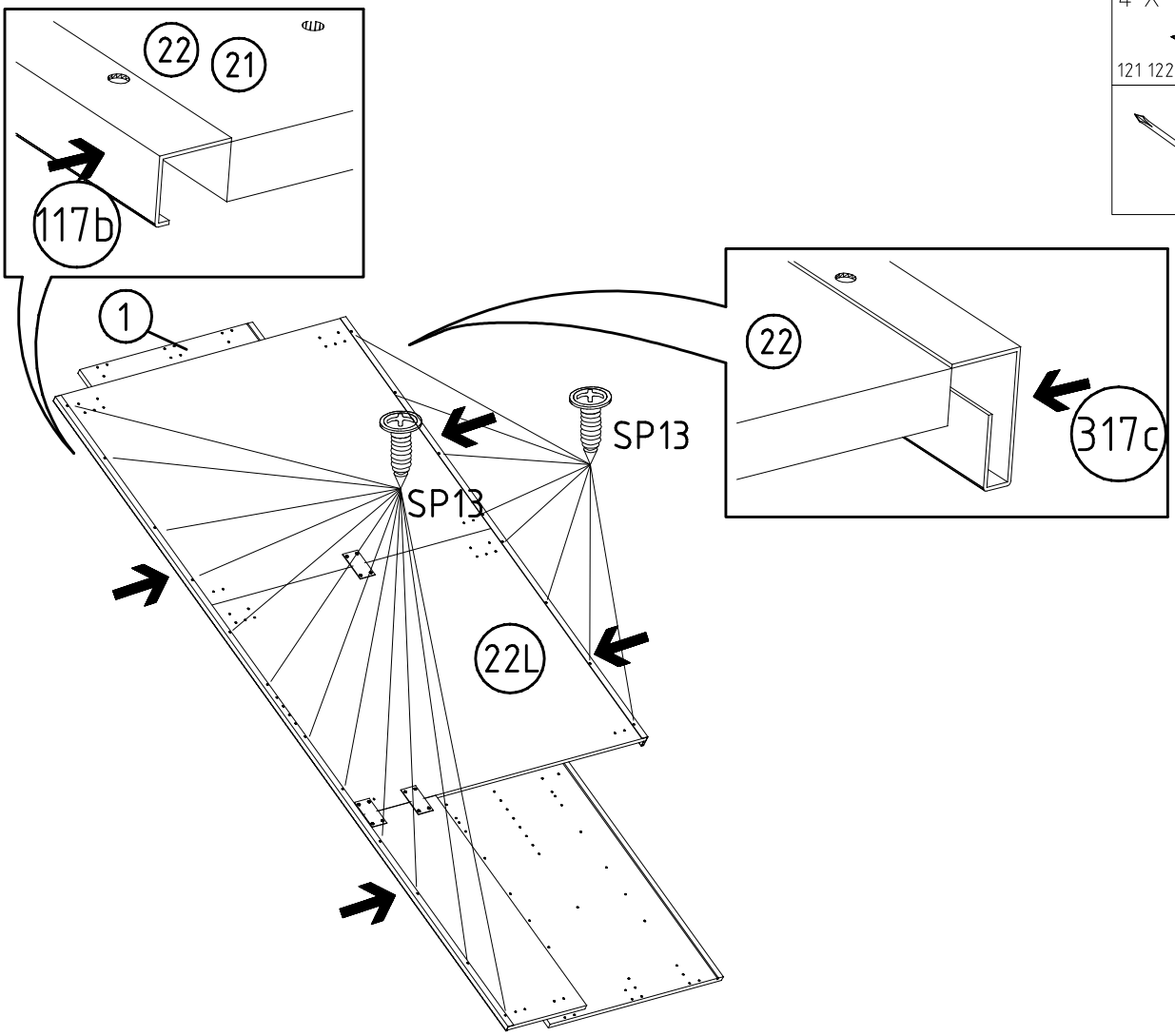
22
21
117b
1
SP13
SP13
22L
22
317c

6

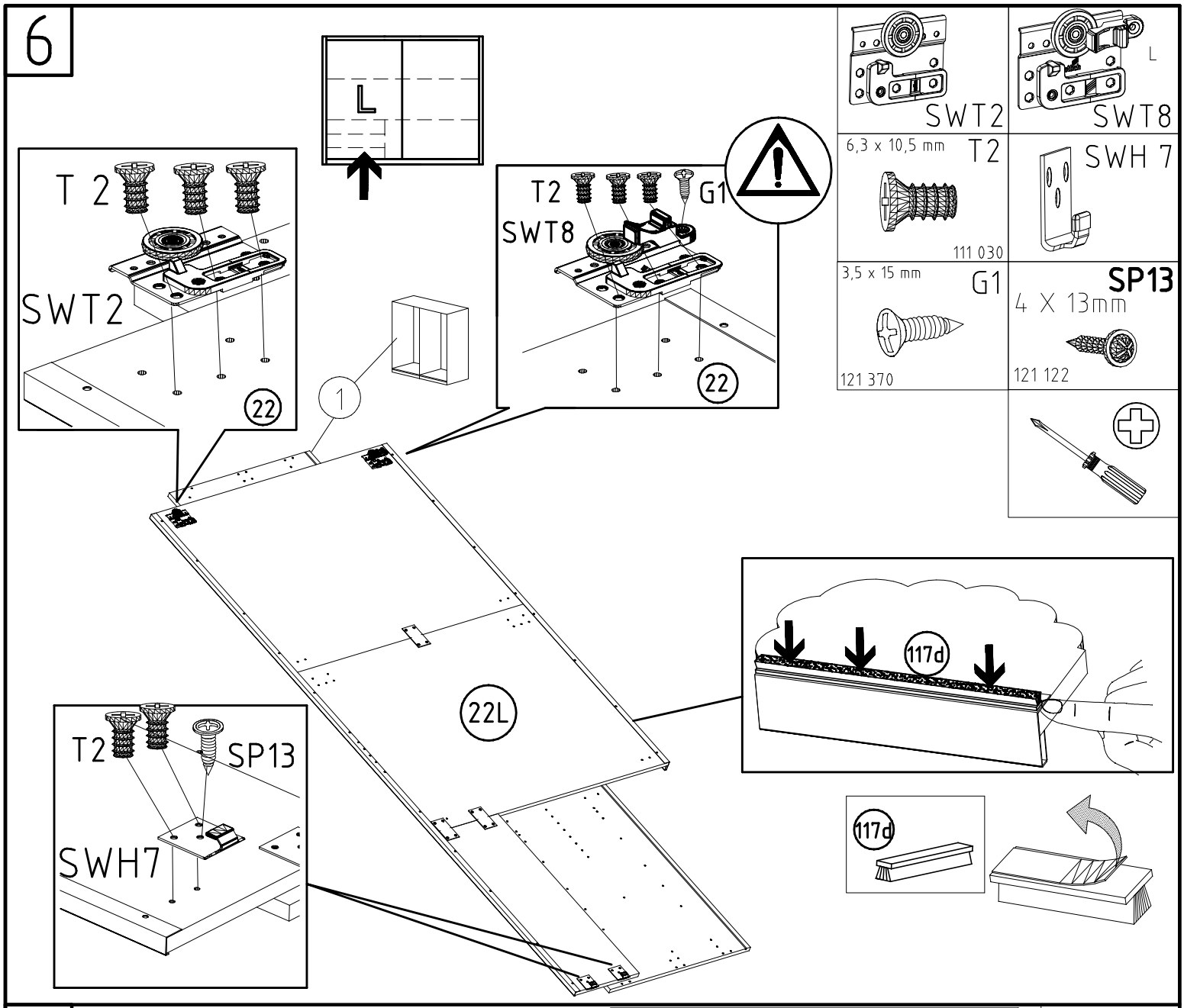
L
T 2
SWT2
22
T2
G1
SWT8
22
1
22L
T2
SP13
SWH7
117d
117d
SWT2
SWT8
L
6,3 x 10,5 mm
T2
111 030
SWH 7
3,5 x 15 mm
G1
121 370
SP13
4 X 13mm
121 122

7

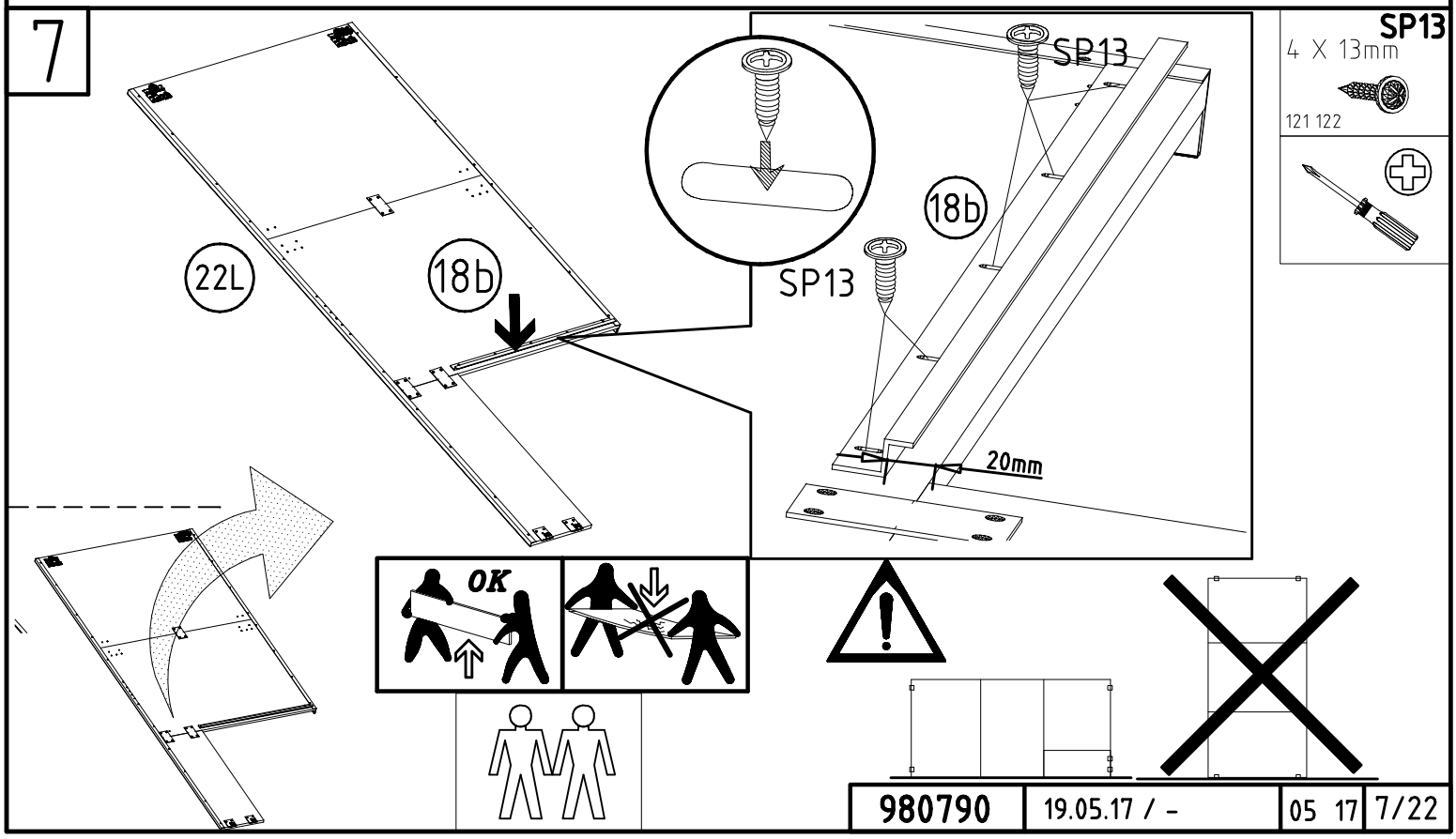
22L
18b
SP13
SP13
18b
20mm
SP13
4 X 13mm
121 122
OK

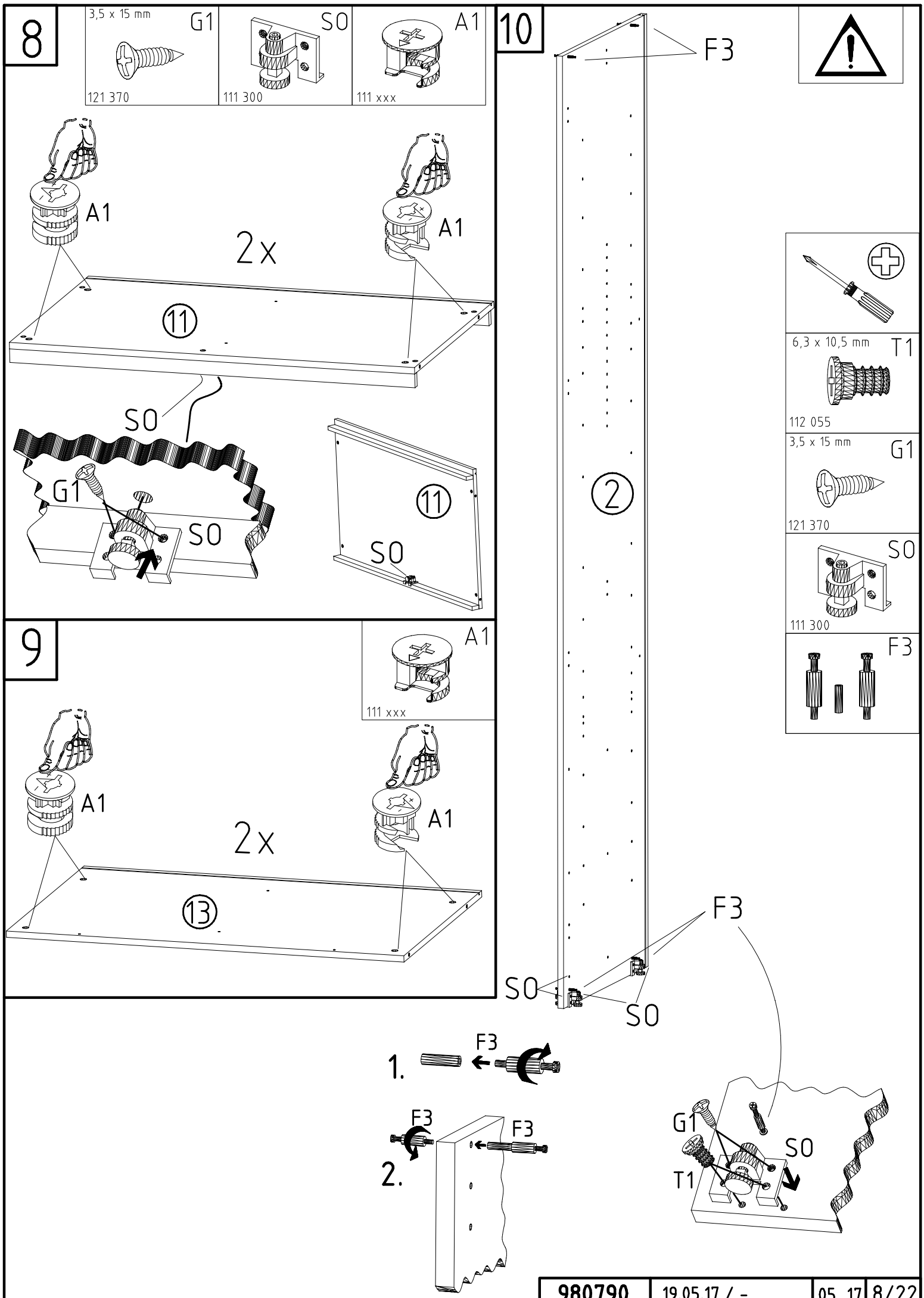
8
3,5 x 15 mm
G1
121 370
S0
111 300
A1
111 xxx
A1
2x
A1
11
S0
G1
S0
11
S0
9
A1
111 xxx
A1
2x
A1
13
10
F3
2
6,3 x 10,5 mm
T1
112 055
3,5 x 15 mm
G1
121 370
S0
111 300
F3
F3
S0
S0
1.
F3
2.
F3
F3
G1
S0
T1

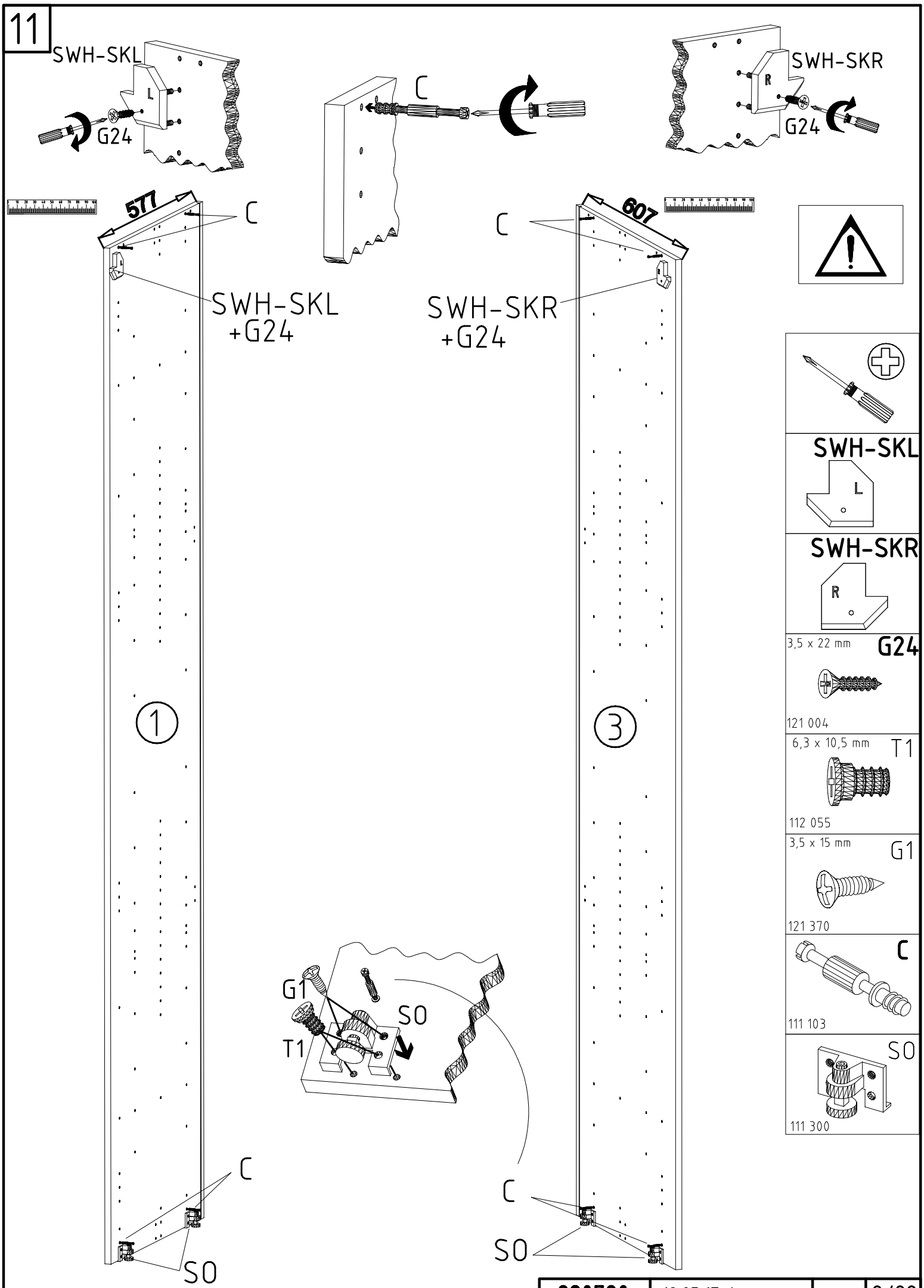
SWH-SKL
L
G24
C
SWH-SKR
R
G24
577
607
C
C
SWH-SKL
+G24
SWH-SKR
+G24
1
3
G1
T1
S0
C
S0
C
S0
SWH-SKL
L
SWH-SKR
R
3,5 x 22 mm
G24
121 004
6,3 x 10,5 mm
T1
112 055
3,5 x 15 mm
G1
121 370
C
111 103
S0
111 300

12

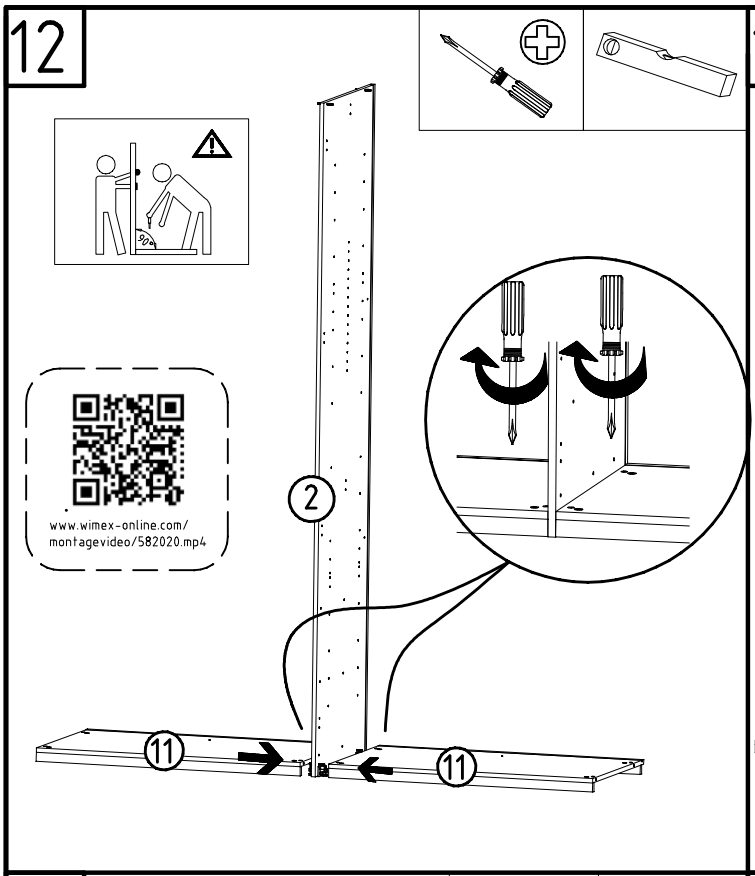
www.wimex-online.com/
montagevideo/582020.mp4
2
11
11

13

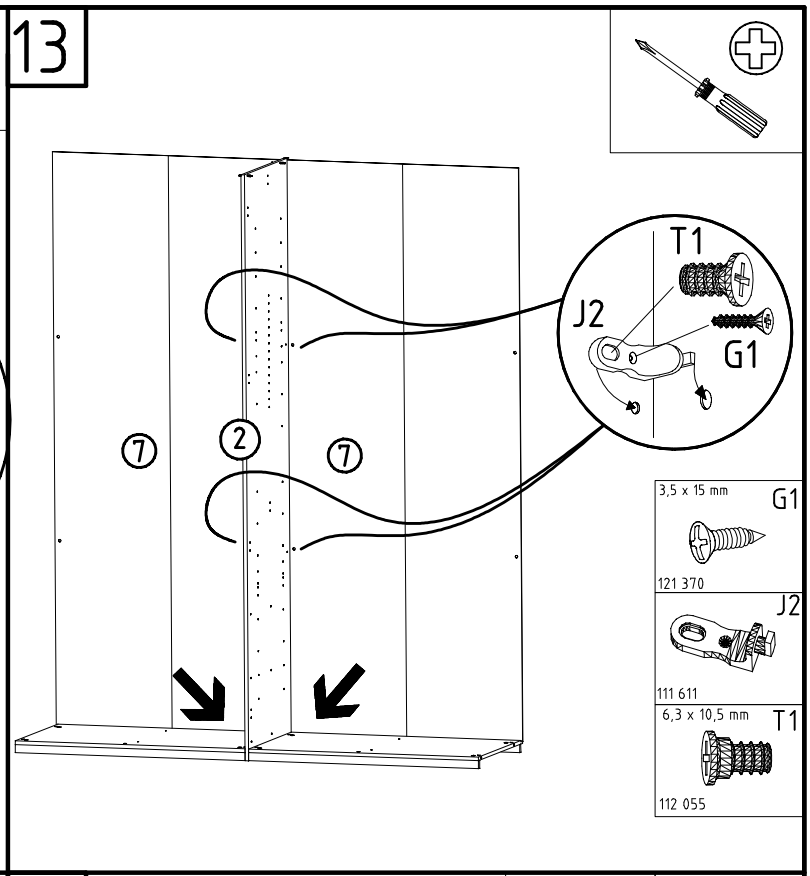
T1
J2
G1
7
2
7
3,5 x 15 mm
G1
121 370
J2
111 611
6,3 x 10,5 mm
T1
112 055

14

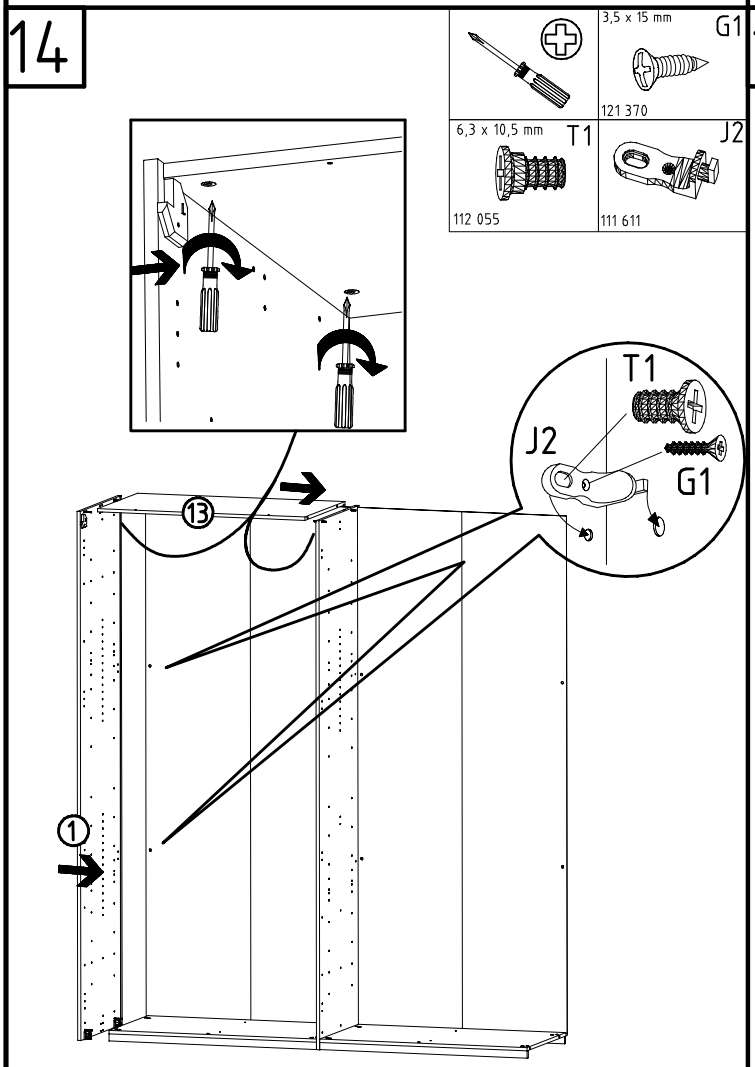
3,5 x 15 mm
G1
121 370
6,3 x 10,5 mm
T1
112 055
J2
111 611
T1
J2
G1
13
1

15

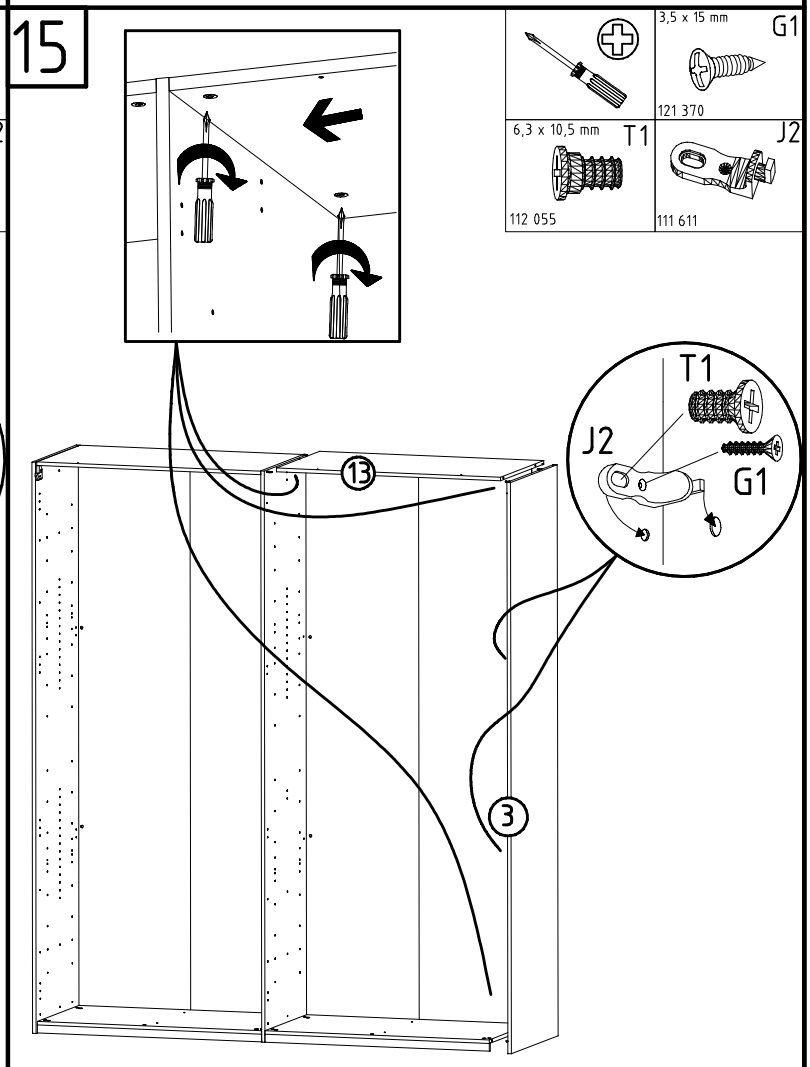
3,5 x 15 mm
G1
121 370
6,3 x 10,5 mm
T1
112 055
J2
111 611
T1
J2
G1
13
3

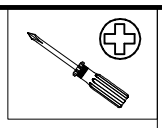

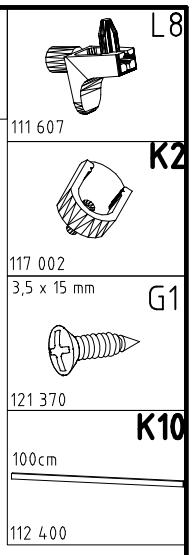
L8
111 607
K2
117 002
3,5 x 15 mm
G1
121 370
K10
100cm
112 400

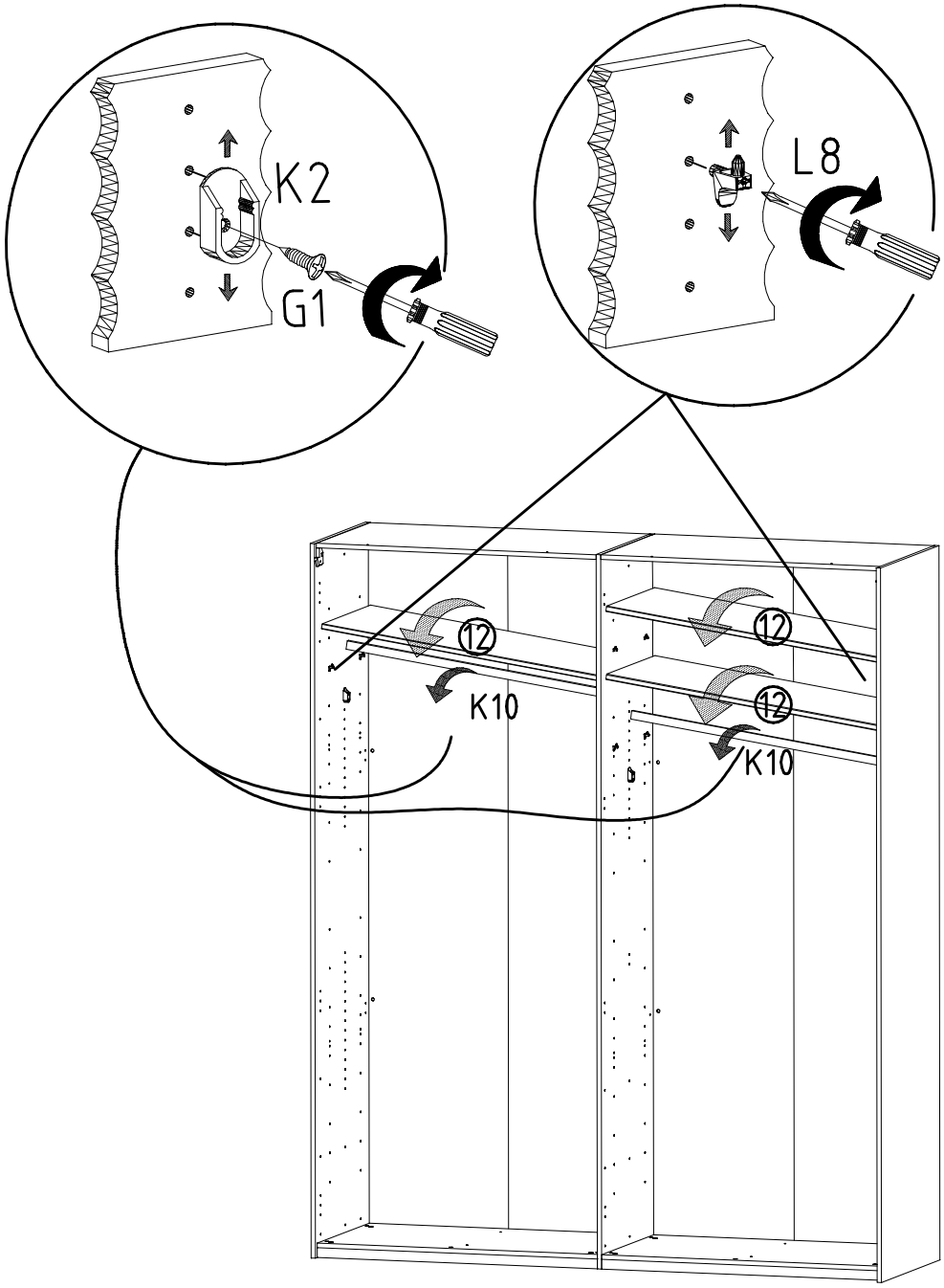
K2
G1
L8
12
K10
12
12
K10

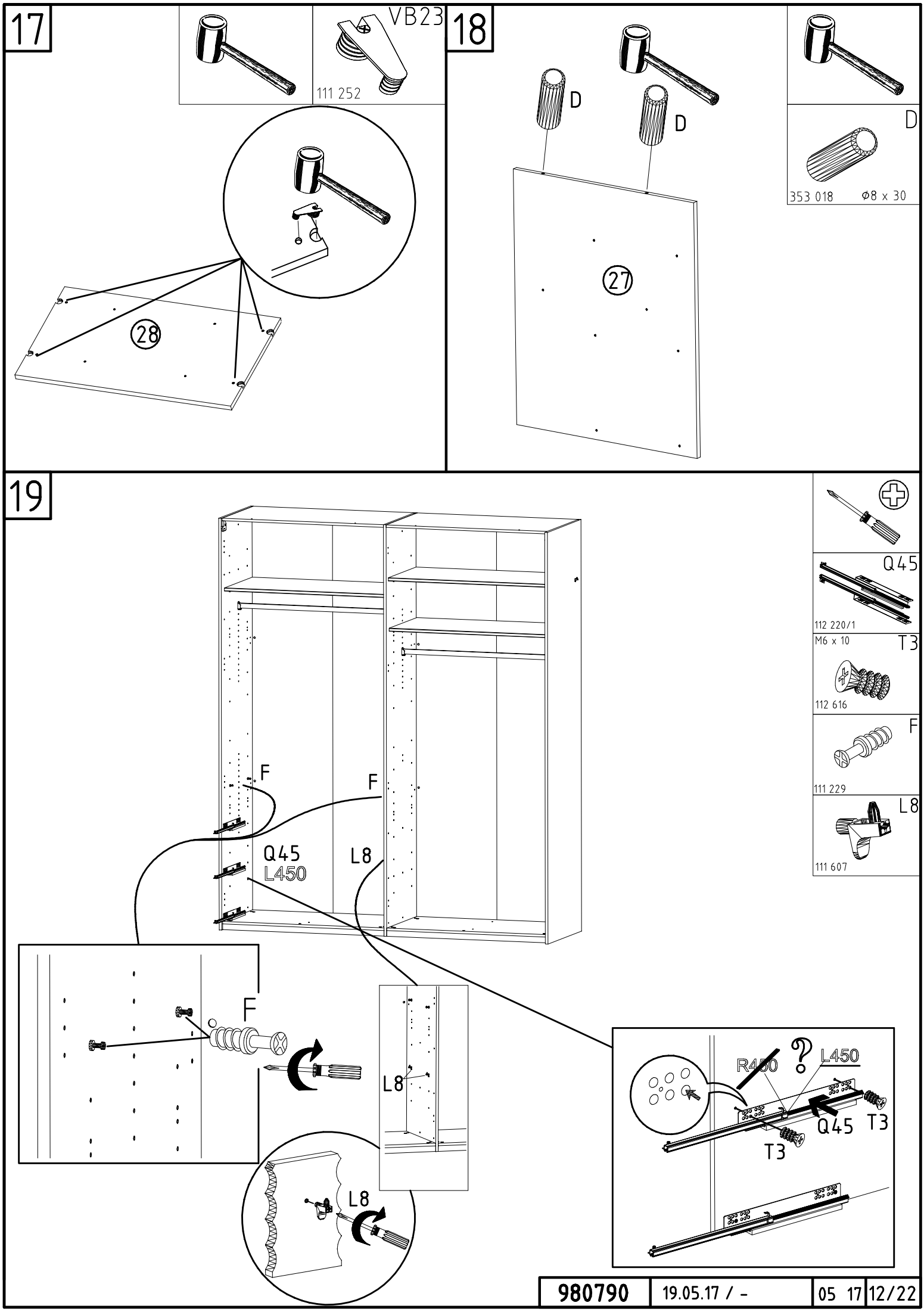
17
VB23
111 252
28
18
D
D
27
D
353 018
Ø8 x 30
19
Q45
112 220/1
M6 x 10
T3
112 616
F
111 229
L8
111 607
F
F
Q45
L450
L8
F
L8
L8
R450
?
L450
Q45
T3
T3

20

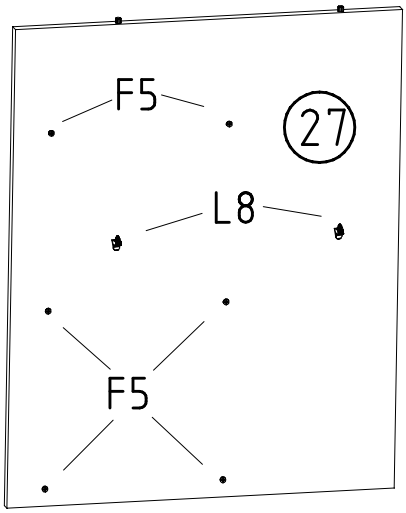
F5
27
L8
F5

=27R

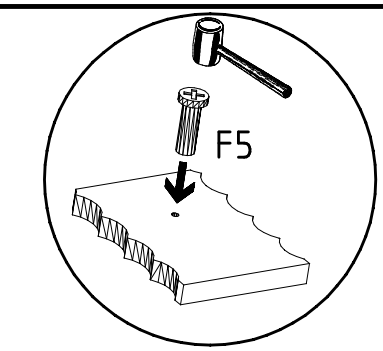
F5

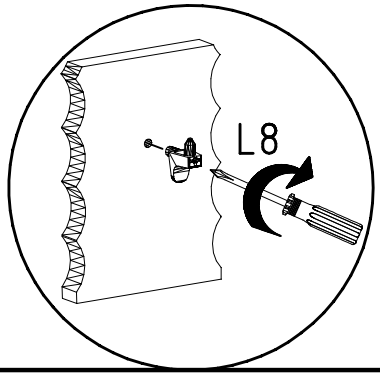
L8

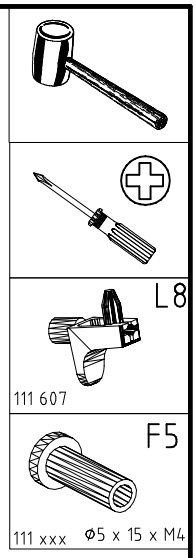
L8
111 607
F5
111 xxx
Ø5 x 15 x M4

21

180°

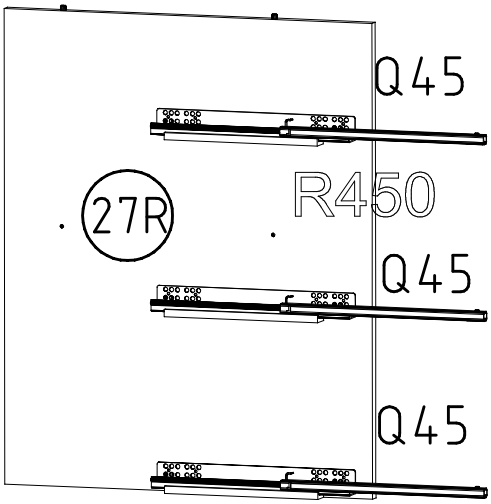
Q45
27R
R450
Q45
Q45

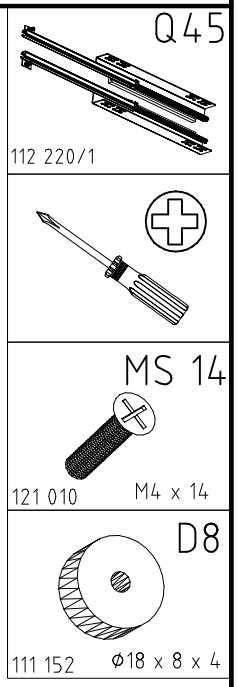
Q45
112 220/1
MS 14
121 010
M4 x 14
D8
111 152
Ø18 x 8 x 4

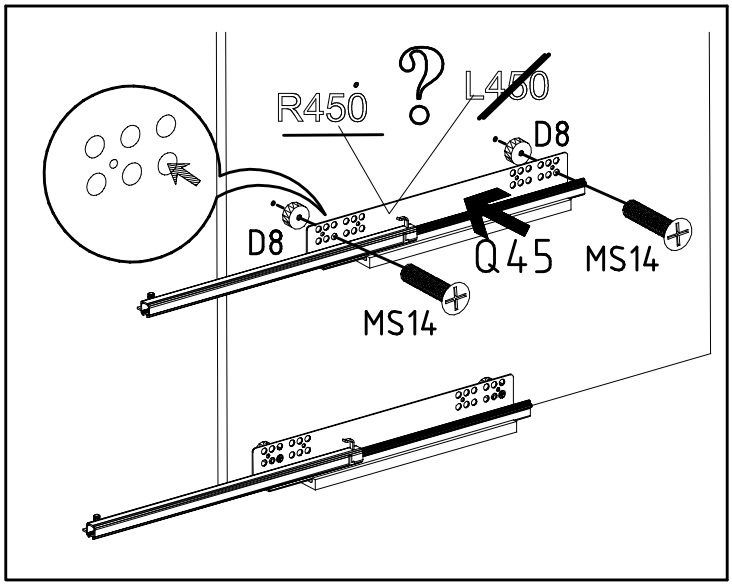
R450
?
L450
D8
D8
Q45
MS14
MS14

22

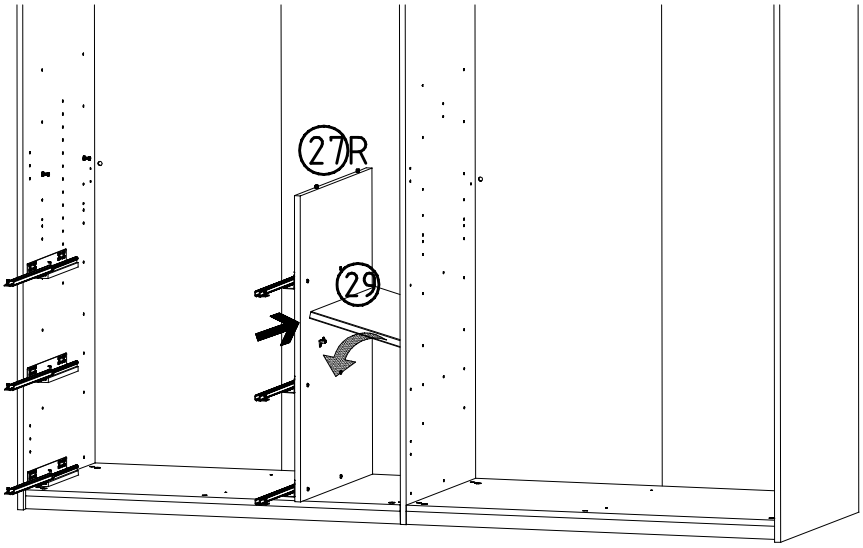

23

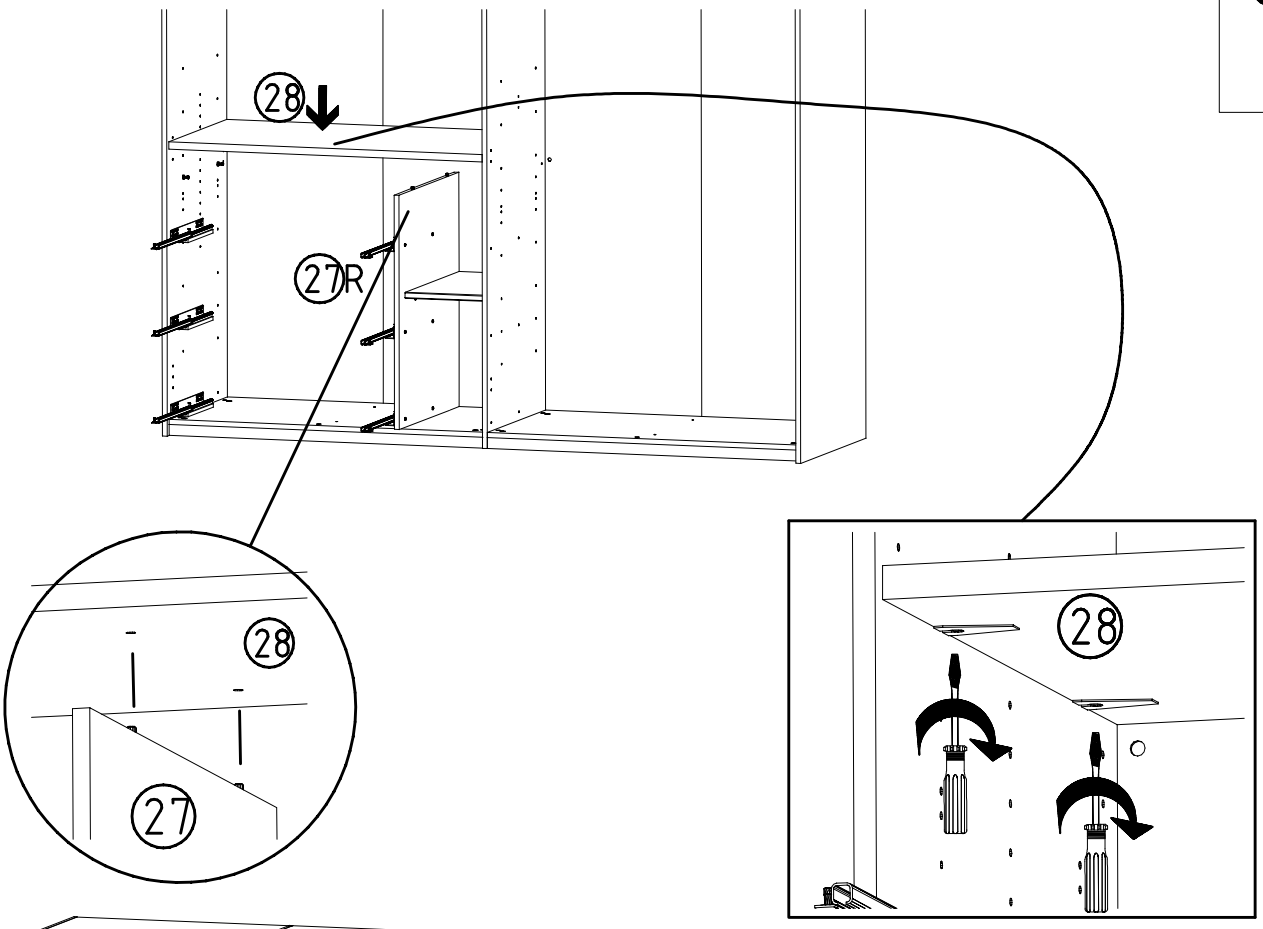

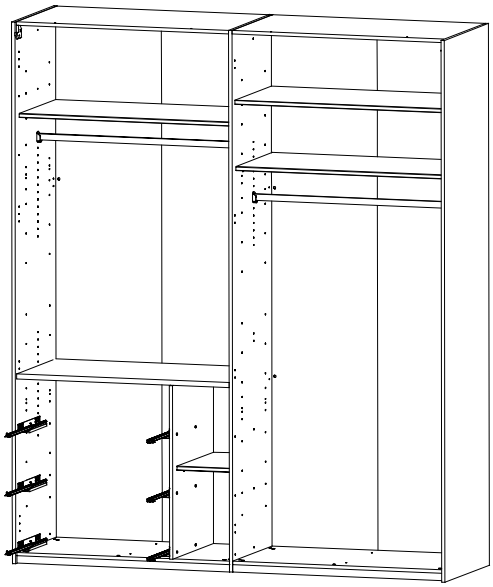

24

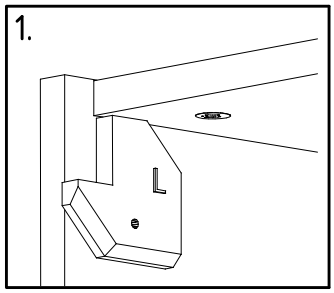

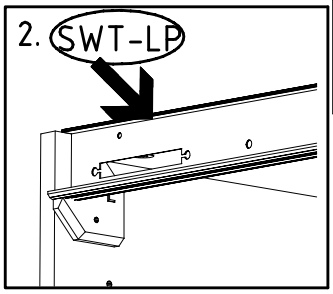

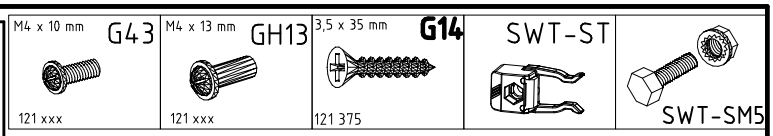

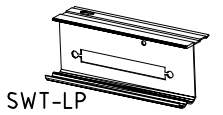

1453/1940/2430/2920
/3410 SY

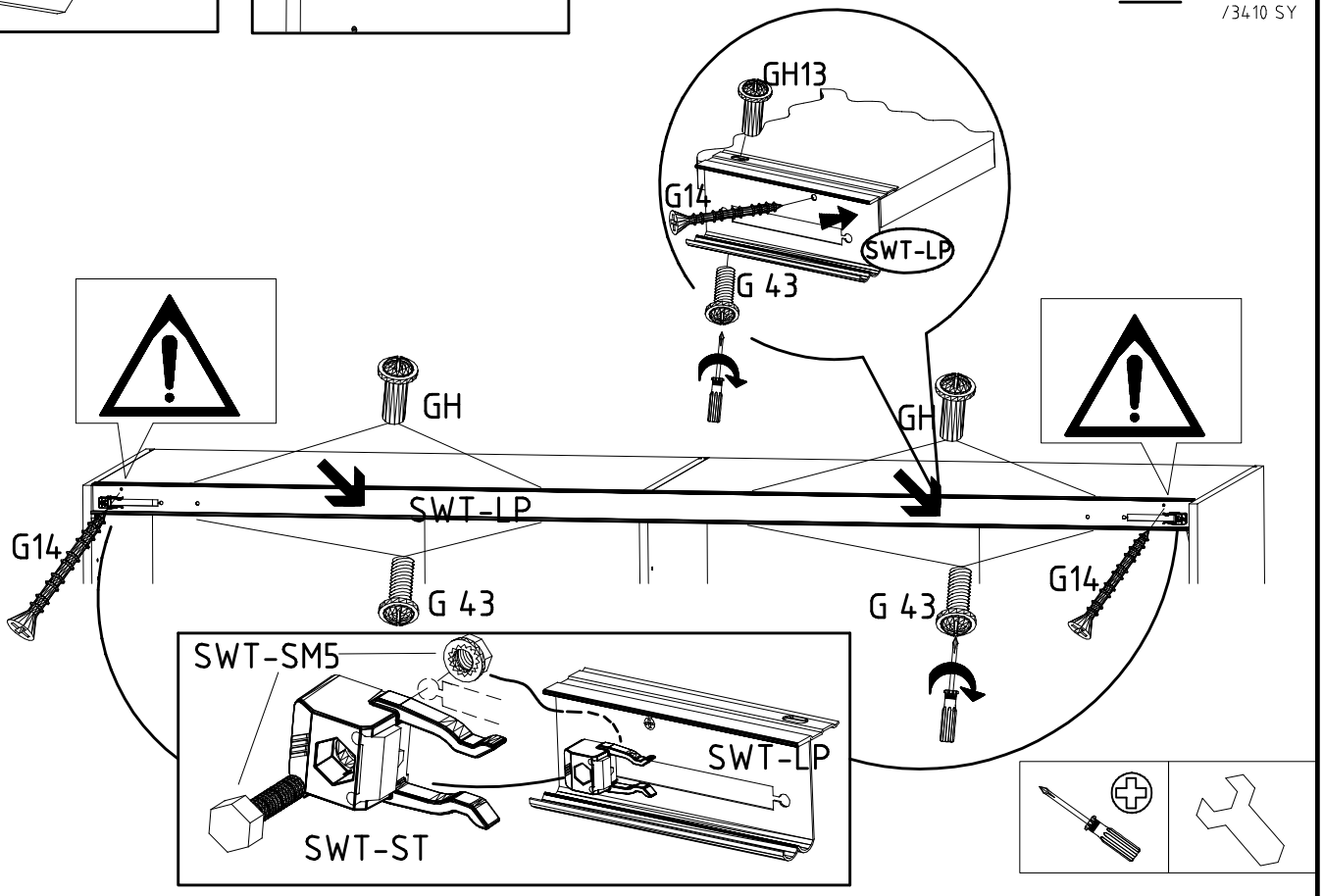

25

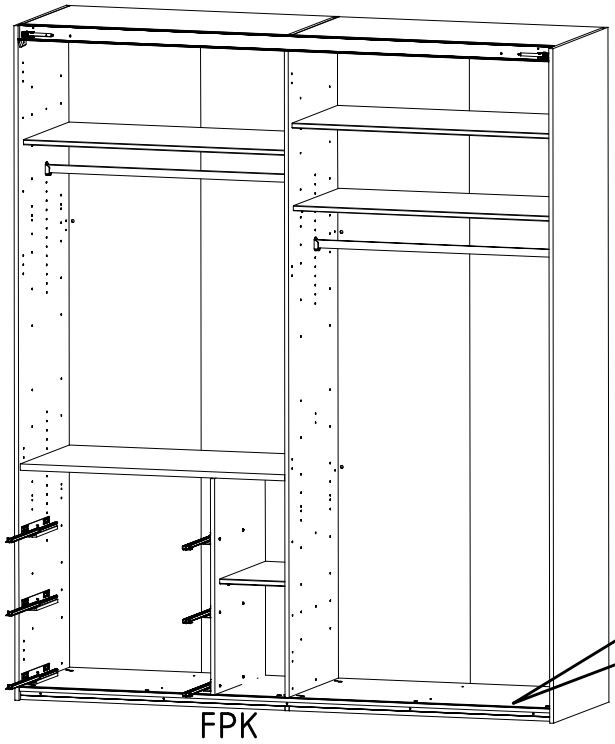

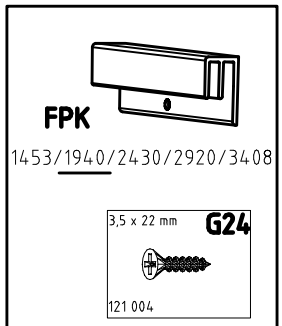

1453/1940/2430/2920/3408

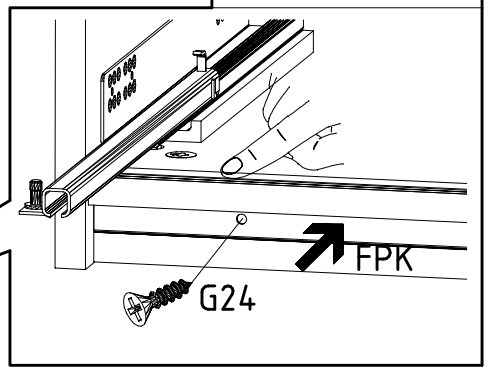

26

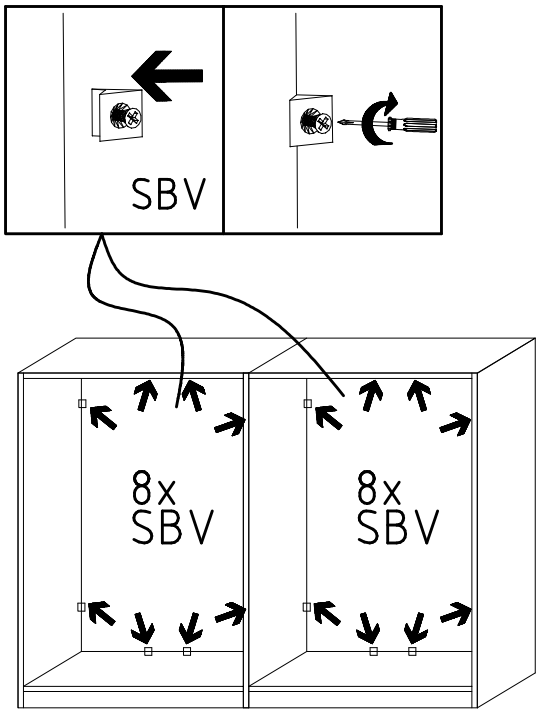
SBV
8x
SBV
8x
SBV

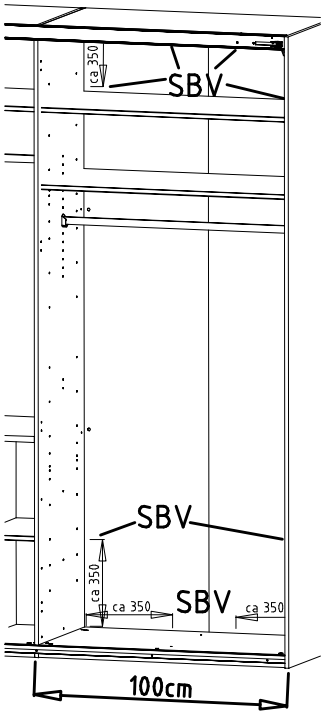
ca 350
SBV
SBV
ca 350
ca 350
SBV
ca 350
100cm

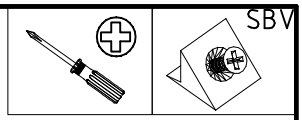
SBV

27

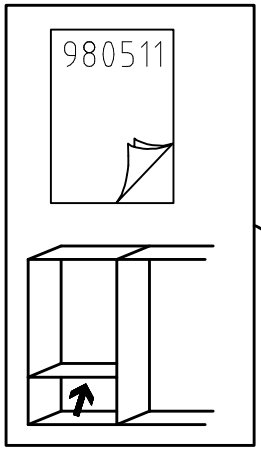
980511

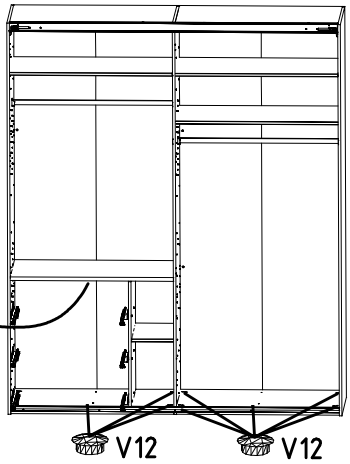
V12
V12

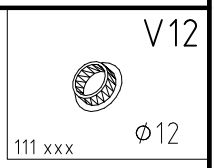
V12
111 xxx
ϕ12

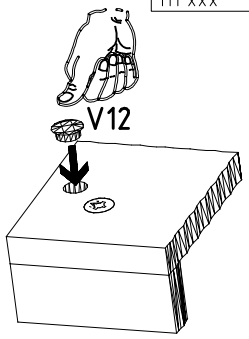
V12

28

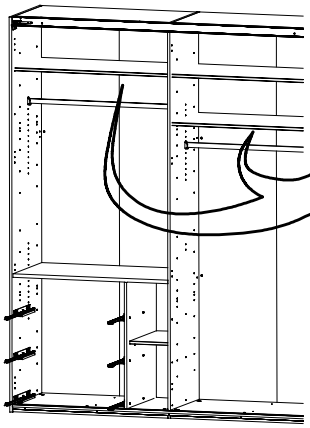

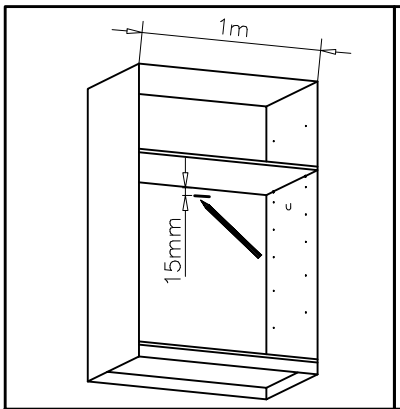
1m
15mm

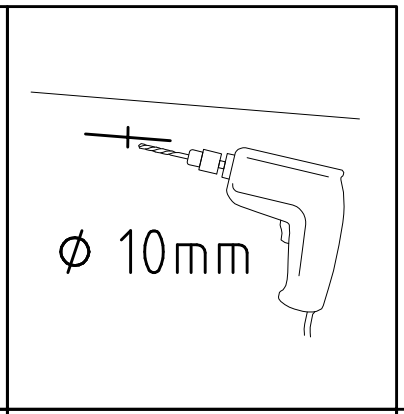
ϕ 10mm

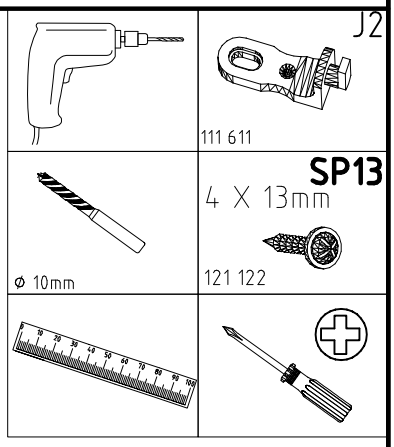
J2
111 611
SP13
4 X 13mm
121 122
ϕ 10mm

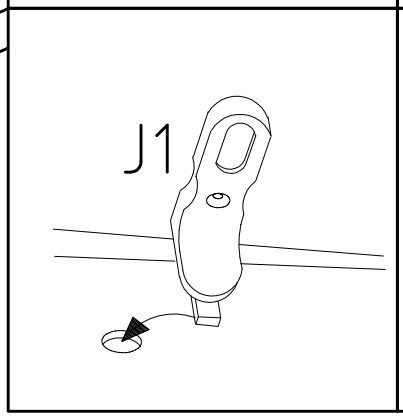
J1

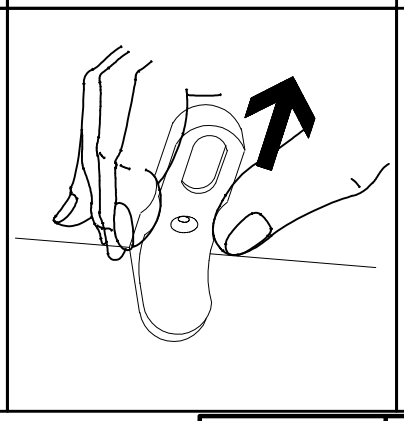

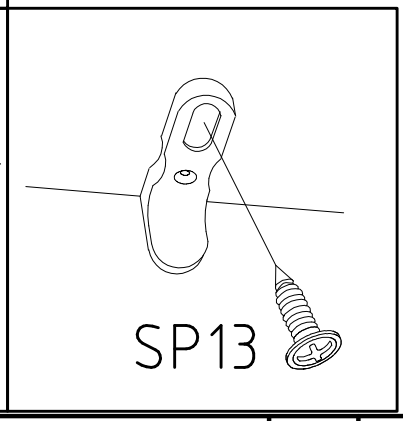
SP13

29

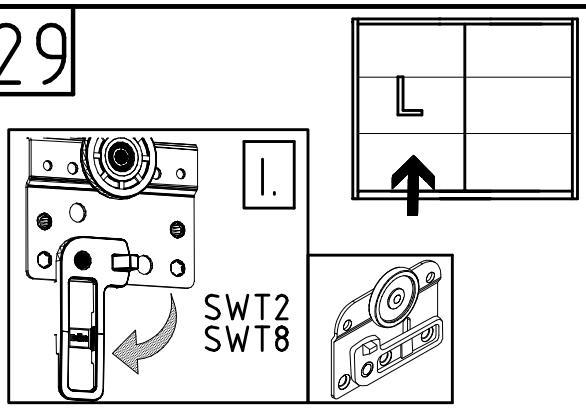
L
I.
SWT2
SWT8

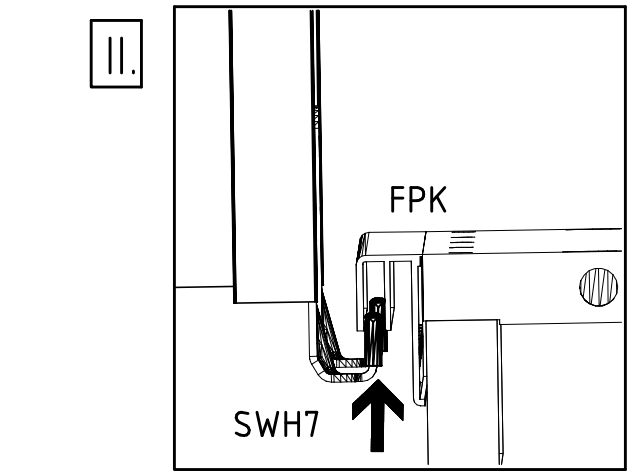
II.
FPK
SWH7

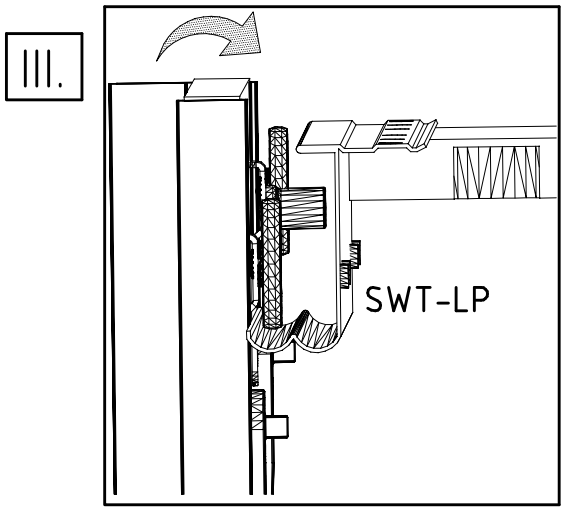
III.
SWT-LP

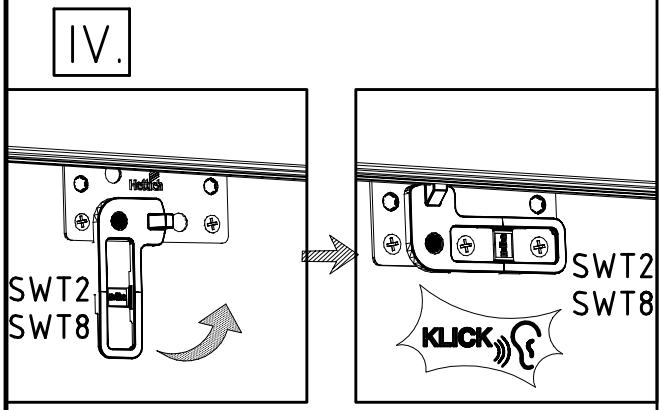
IV.
SWT2
SWT8
SWT2
SWT8
KLICK

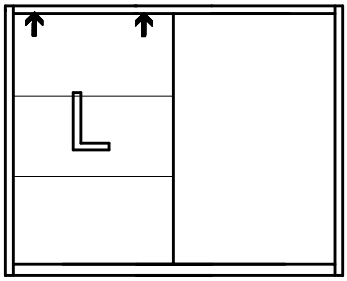
L

30

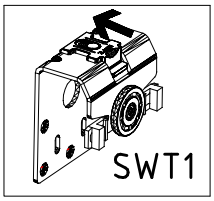
SWT1

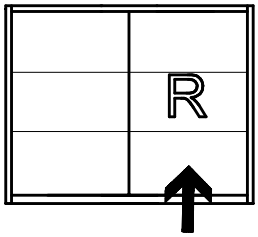
R

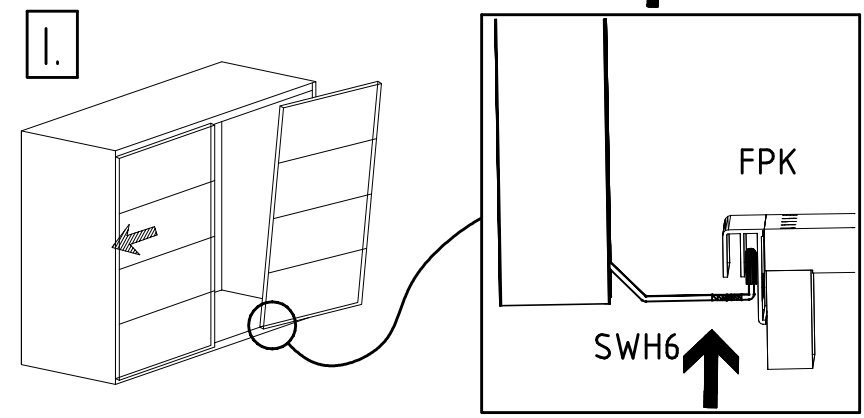
I.
FPK
SWH6

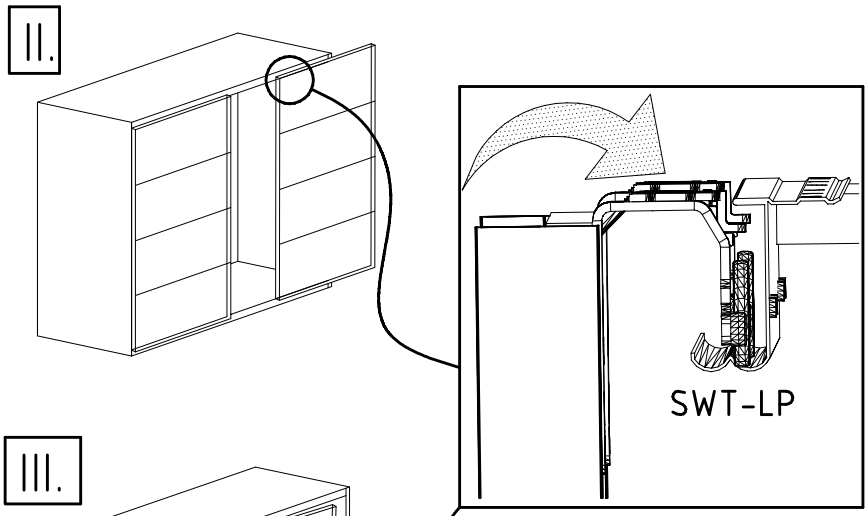
II.
SWT-LP

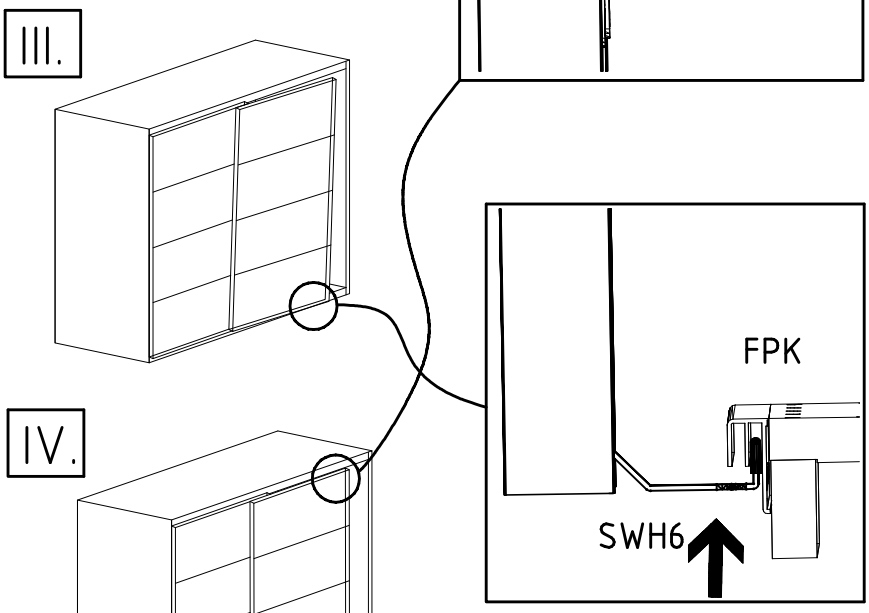
III.
FPK
SWH6

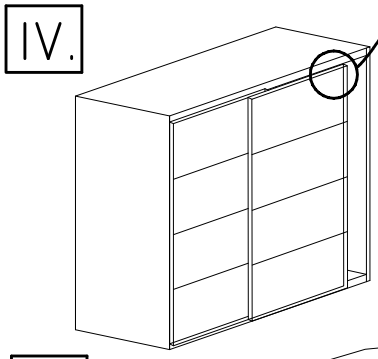
IV.

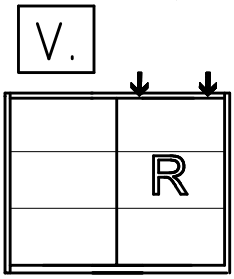
V.
R

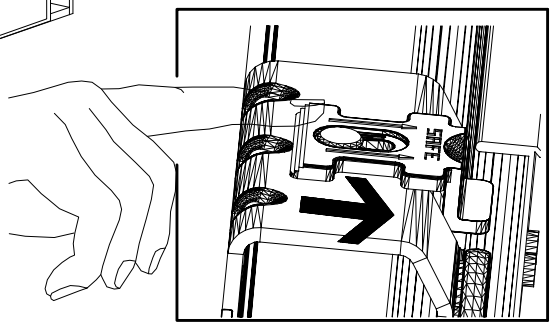

31

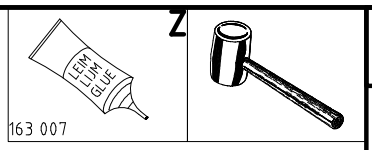
LEIM
LIM
GLUE
163 007
Z

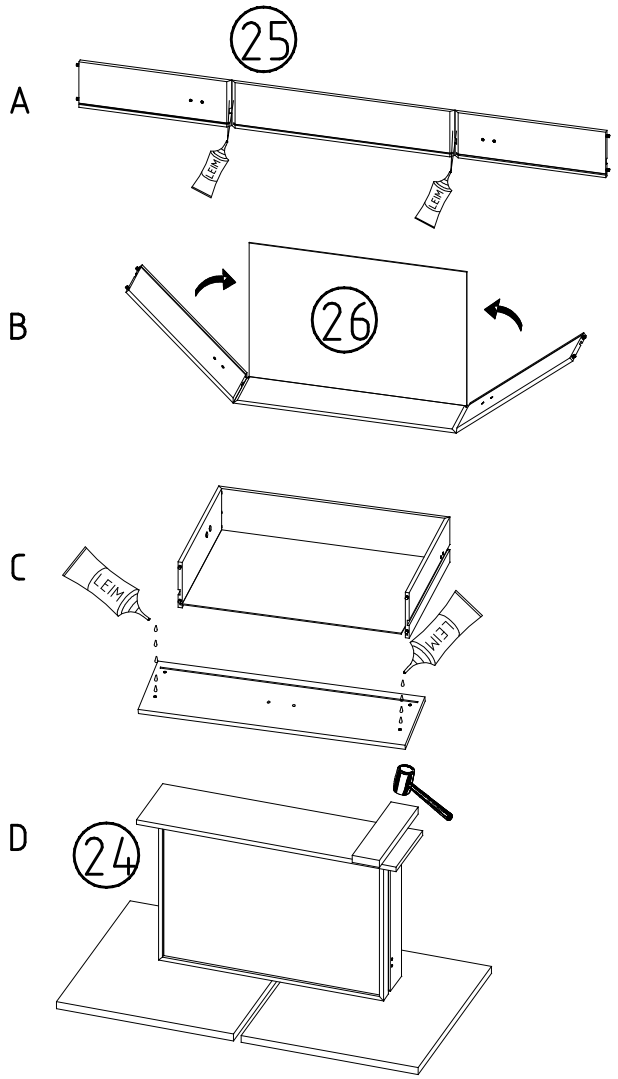
A
25
LEIM
LEIM
B
26
C
LEIM
LEIM
D
24

32

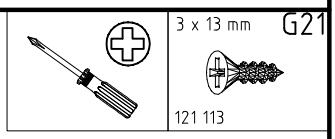
3 x 13 mm
G21
121 113

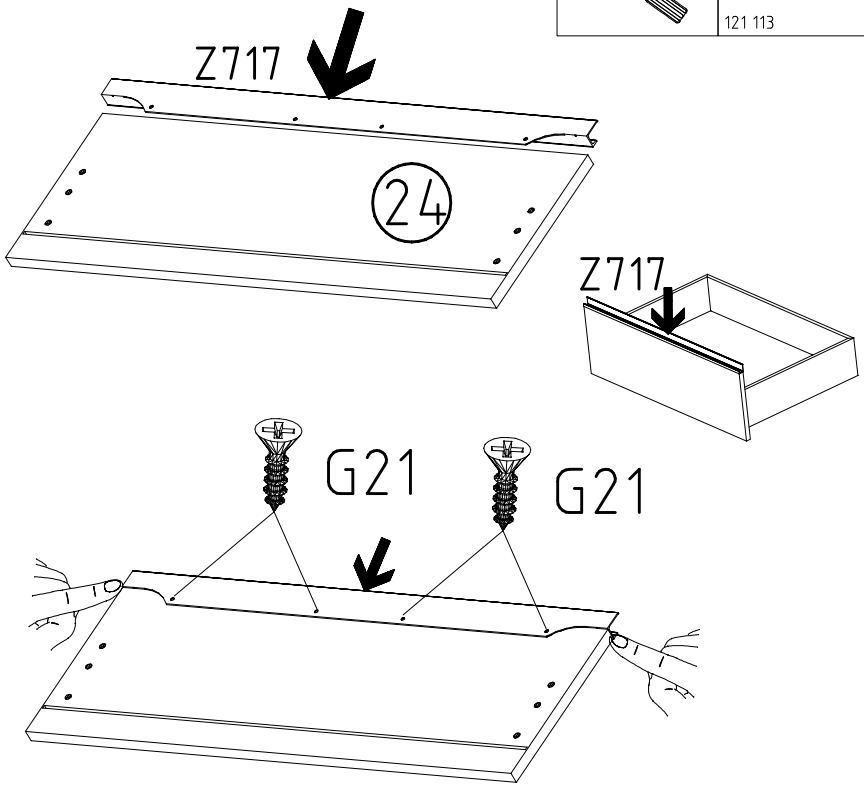
Z717
24
Z717
G21
G21

33

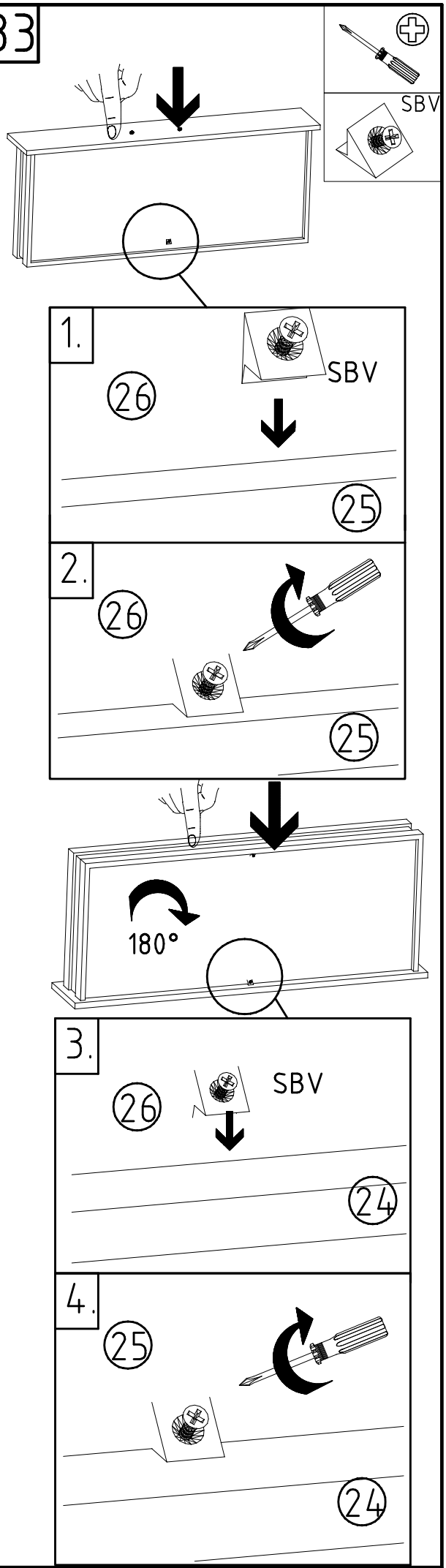
SBV
1.
26
SBV
25
2.
26
25
180°
3.
26
SBV
24
4.
25
24

34

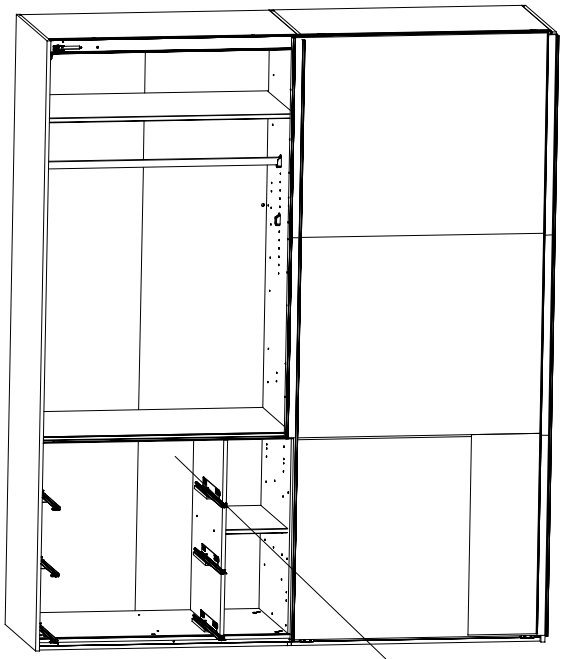

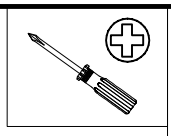

3,5 x 40 mm G25

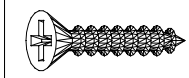

121 119

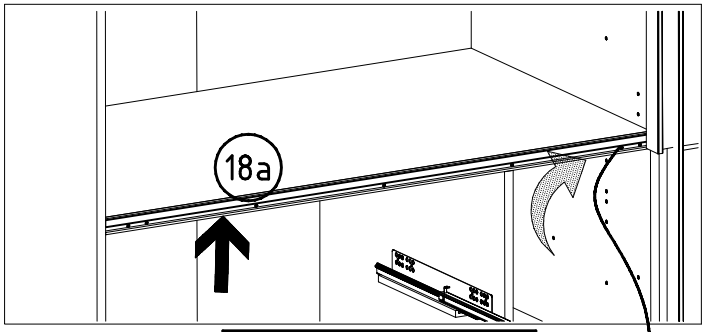

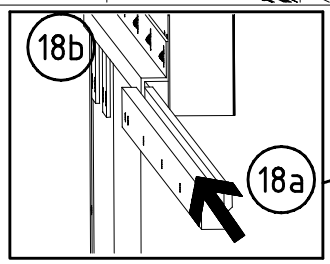

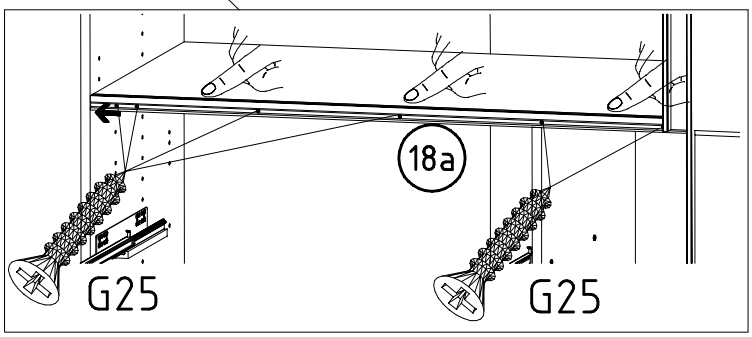

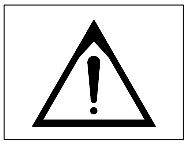

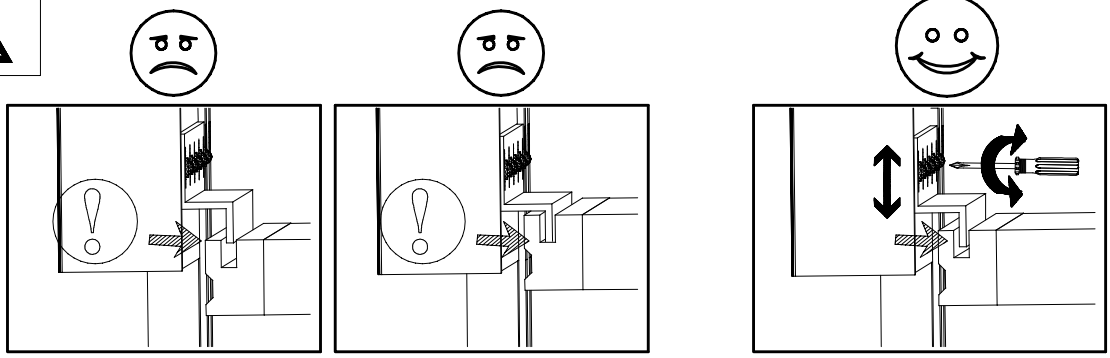

35

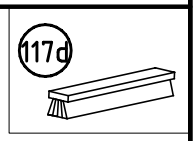

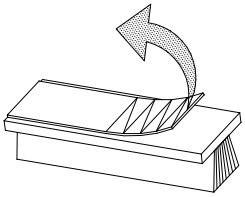

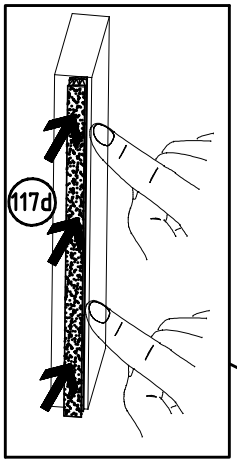

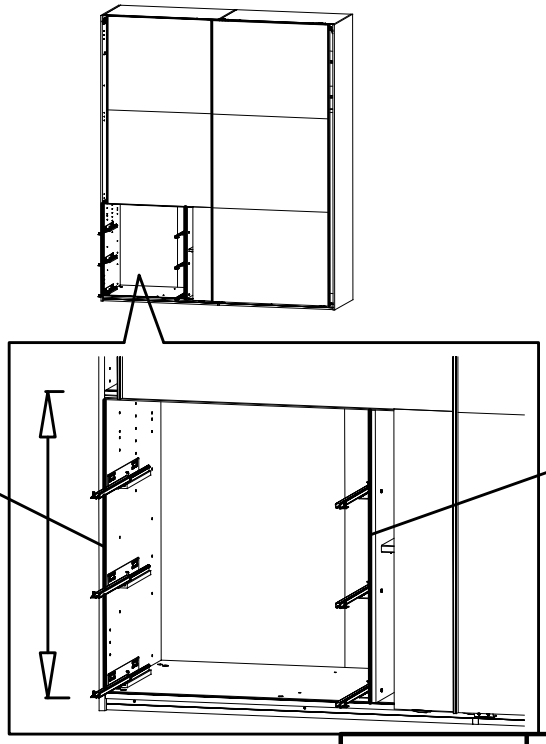

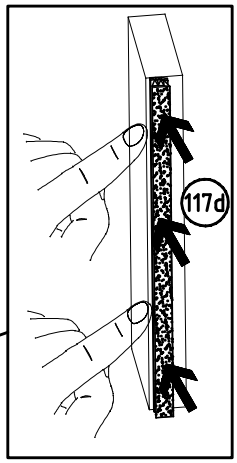

36

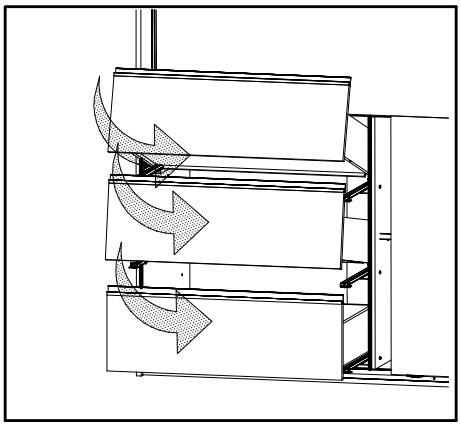

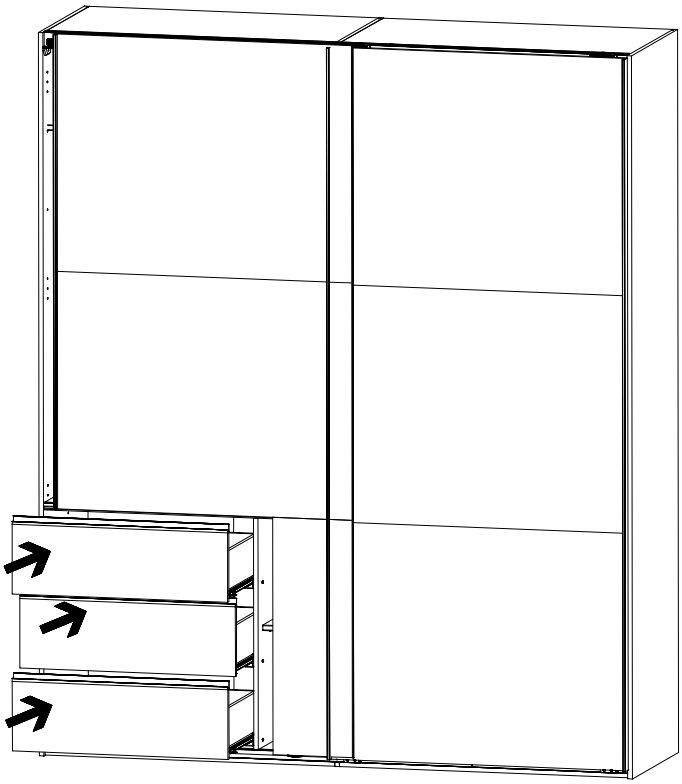

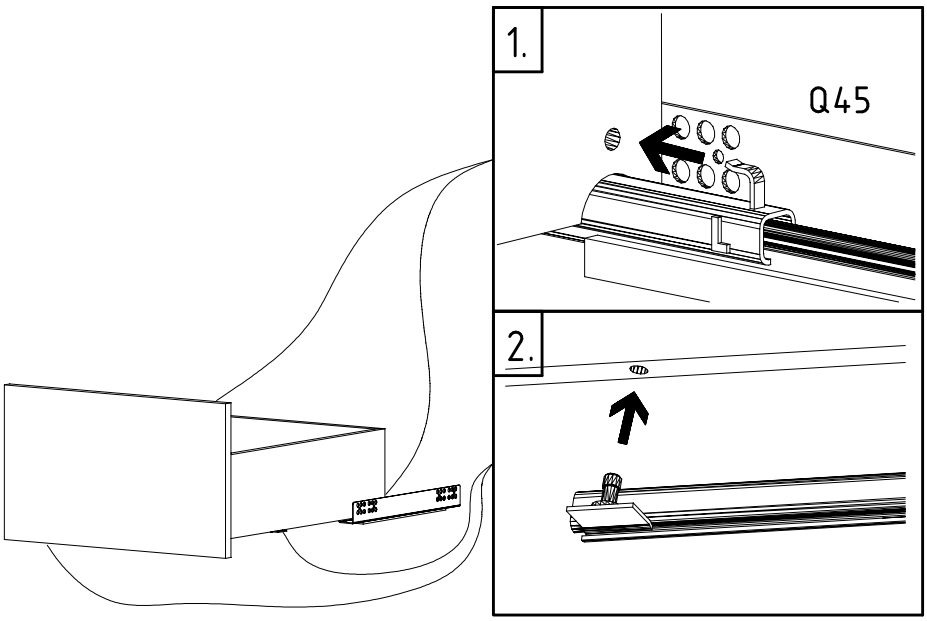

37

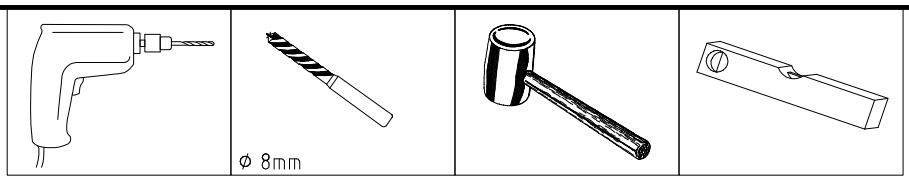

SP15
4 X 15mm
121 120

o10
111 052

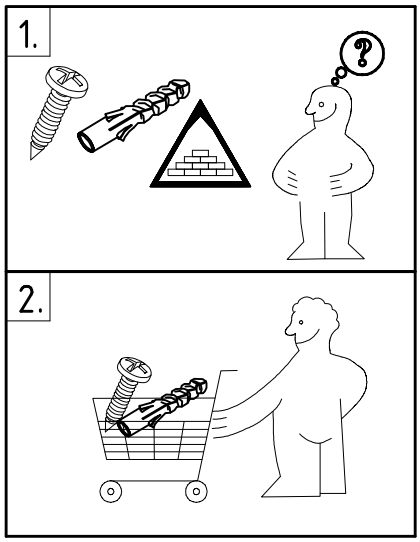

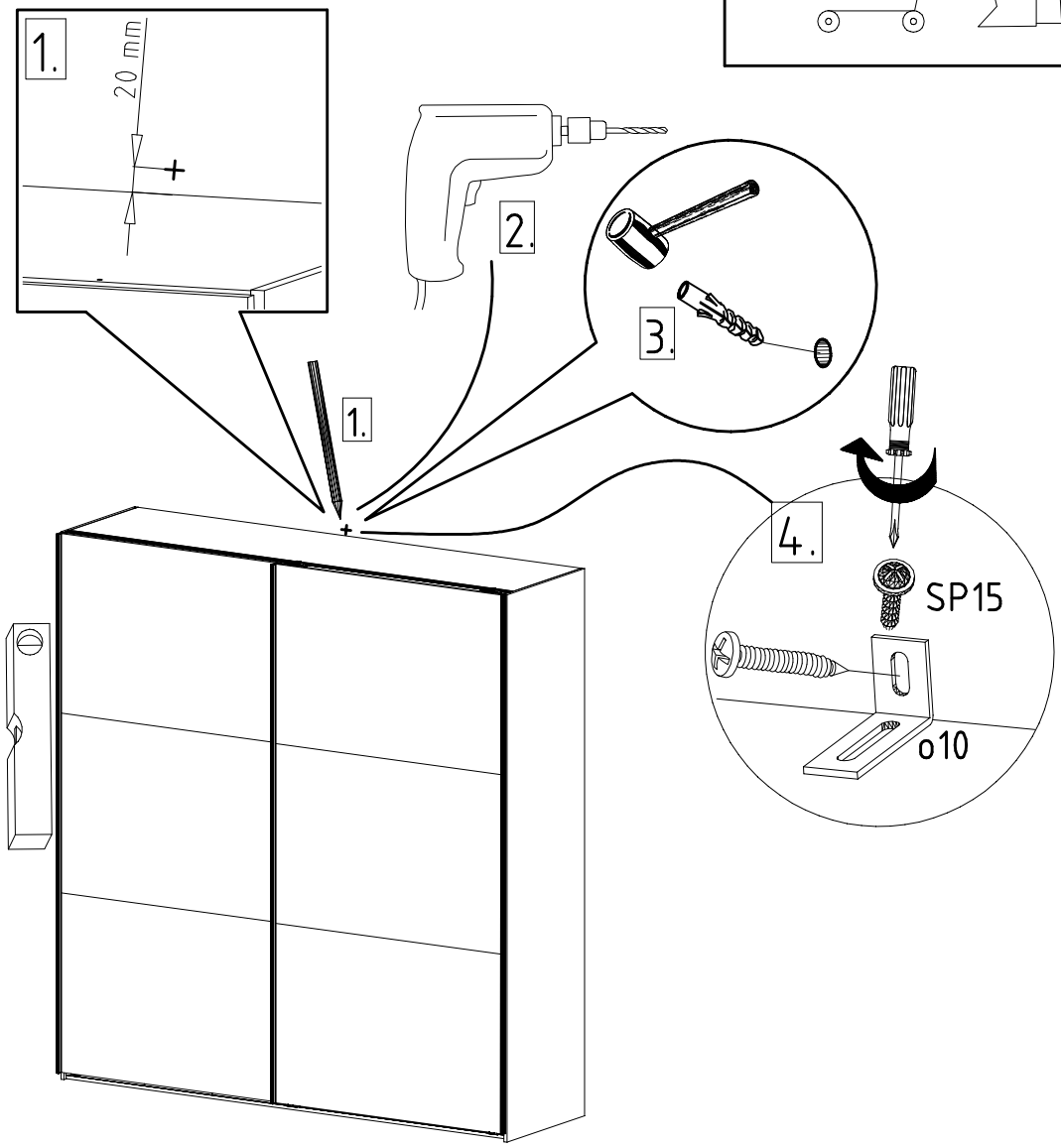

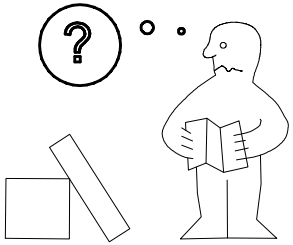

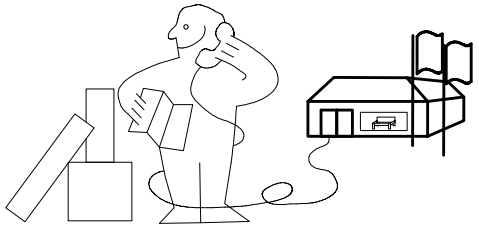

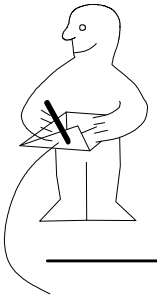

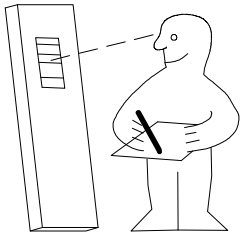

Modell/Model/Modèle

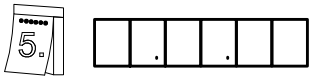

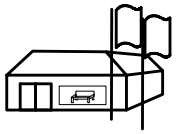

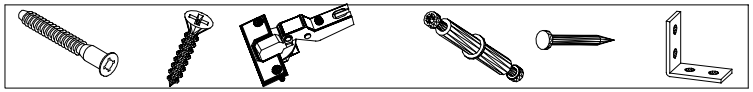

(121 370)	(G 1)	(4x)

Änderungen die dem technischen Fortschritt geschuldet sind,behalten wir uns vor !
Bei nicht vorschriftsmäßiger und/ oder nicht fachmännischer Montage wird bei Personen- und/ oder Sachschäden keinerlei Haftung übernommen.

made by
WIMEX Wohnbedarf/ Import Export Handels GmbH/ Postfach 1407/ 49112 Georgsmarienhütte/ Germany
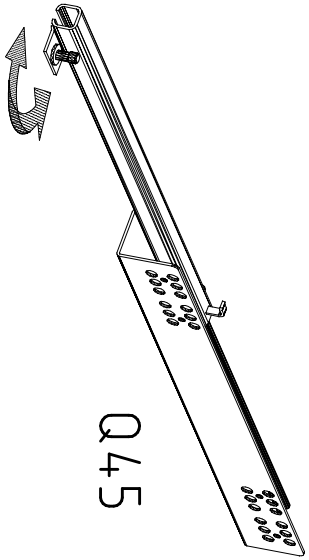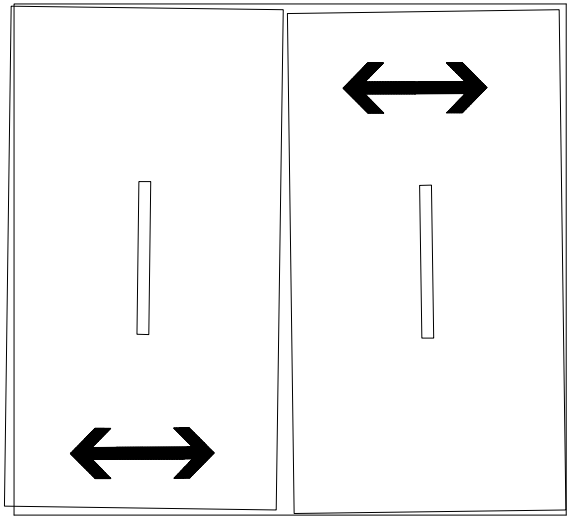
980790 | 19.05.17 / - | 05 17 | 22/22