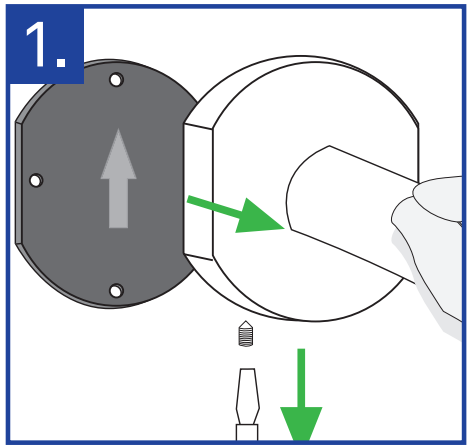

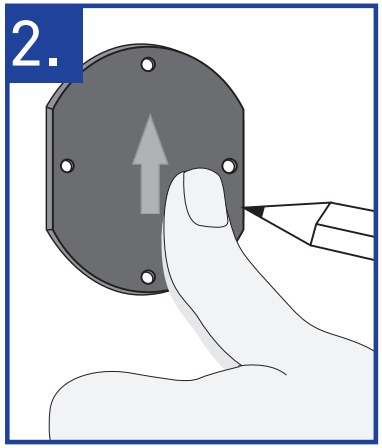

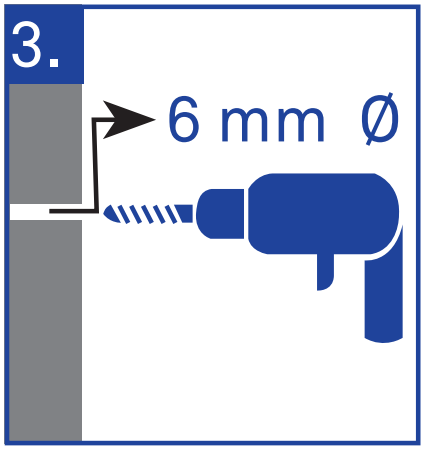

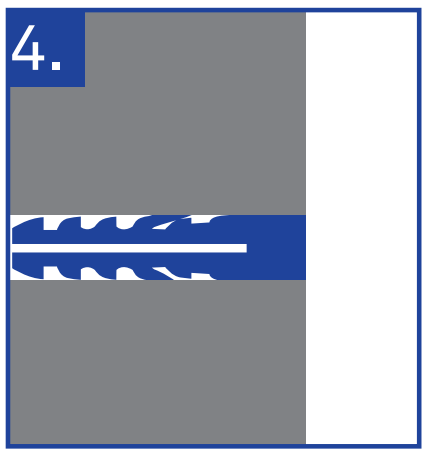

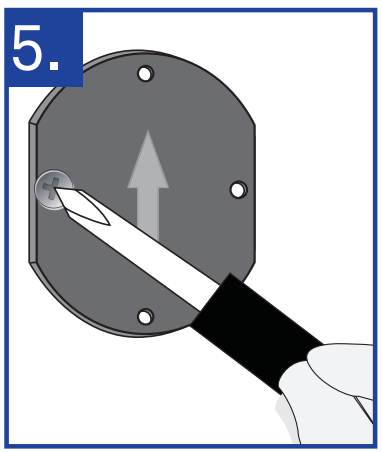

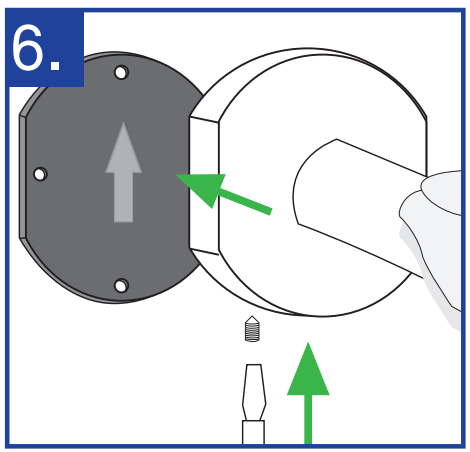

9000113

Keck & Lang GmbH - Nordring 1 - 89558 Boehmenkirch - Germany - www.kela.de

X-trem Glue Fix

Extrem fest, sauber, schnell und einfach
Extremely firm, clean, quick and easy
Très solide, propre, rapide et simple

X-trem Glue Fix

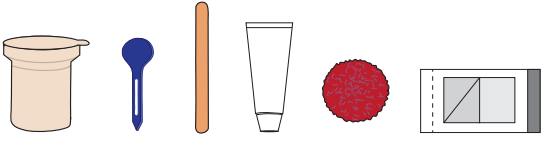

a b c d e f

+5° → +40°
Verarbeitungstemperatur
Processing temperature
Température de traitement Temperatura de procesamiento
Temperatura de processamento
Temperatura di lavorazion
Verwerkingstemperatuur
Työstölämpötila
Θερμοκρασία επεξεργασίας
İşleme sıcaklığı
درجة حرارة التصنيع
Температура замешивания
Temperatura przygotowania
Teplota zpracování
Teplota spracovania
Predelovalna temperatura
Temperatura obrade
Temperatura de prelucrare
температура на обработка

-40° → +100°
Gebrauchstemperatur
Working temperature
Température d'utilisation
Temperatura de uso
Temperatura de utilização
Temperatura di utilizzo
Gebruikstemperatuur
Käyttölämpötila
Θερμοκρασία ανάλωσης
Kullanım sıcaklığı
درجة حرارة الاستعمال
Температура использования
Temperatura użycia
Provozní teplota
Prevádzková teplota
Tempertura uporabe
Temperatura uporabe
Temperatura de utilizare
температура на употреба

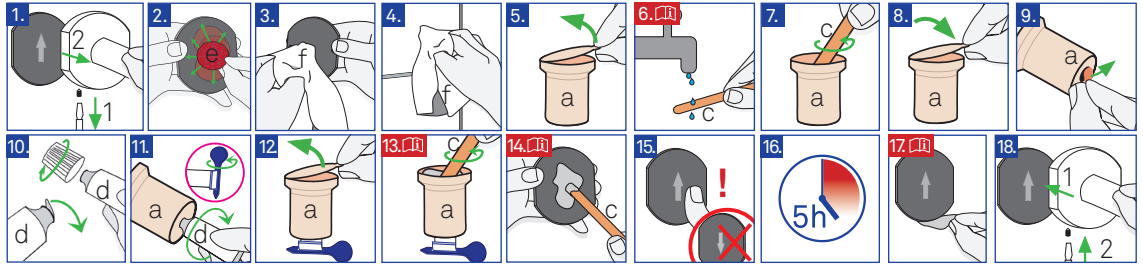

Demontage - Disassembly - Démontage - Eliminar Remover - Rimuovere - Démontage - Purkaminen Αποσυναρμολόγηση - Sökme - التفكيك - разборка Demontaż - Demontáž - Demontáž - Razstavljanje - Rastavljanje - Dezasamblarea - Демонтаж

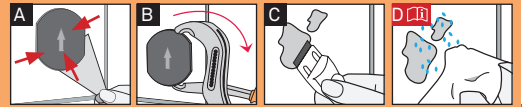

D X-trem Glue Fix
Gebrauchs- & Sicherheitshinweise

Warnhinweise:
- Von Kindern fernhalten.
- Bei Hautkontakt unter fließendem Wasser mit Seife entfernen.
- Bei Augenkontakt mit viel Wasser mehrere Minuten spülen, dabei Augenlied offen halten und Arzt aufsuchen.

Anwendung:
6. Leicht anfeuchten!
13. Die Klebmasse innerhalb von 10 Minuten verarbeiten.
14. Dünn vollflächig auftragen.
17. Überschüssige Klebemasse nach dem Trocknen entfernen.

Nach ca. 5 Stunden belastbar.

Allgemeines:
Ausgehärtete Reste im Hausmüll entsorgen.
X-trem Glue Fix haftet auf Glas, Keramik, Holz, Naturstein und verschiedenen Kunststoffen.
Verwendung auch in Nasszellen und Saunen.
Auf Polyethylen(PE), Polypropylen(PP), und Polytrafluorethylen(PTFE) z.B. Teflon ist keine Haftung gegeben.

Demontage:
Montierte Gegenstände können auf fast jedem Untergrund rückstandslos entfernt werden.
D Rückstände mit Glasreiniger oder alkoholhaltigem Reiniger entfernen.
Auf empfindliche Oberflächen achten.

GB X-trem Glue Fix
Instructions for use & safety information

Warnings:
- Keep out of the reach of children.
- If the product comes into contact with the skin, remove under flowing water with soap.
- In the event of contact with the eyes, hold the eyelid open and rinse for several minutes with copious amounts of water. Then consult a doctor.

Use:
6. Moisten slightly!
12. Process the adhesive mass within 10 minutes.
14. Spread thinly over the entire surface.
17. Remove superfluous adhesive mass after drying.

Can be exposed to load after approx. 5 hours.

General information:
Dispose of dried-up residue with the household waste.
X-trem Glue Fix can be used to stick glass, ceramics, wood, natural stone and various plastics.
Also suitable for use in wet rooms and saunas.
Will not bond polyethylene(PE), polypropylene(PP), and polytetrafluorethylene(PTFE), e.g. Teflon.

Removal:
Bonded objects can be removed from almost any surface without residue.
D Remove any residue with glass cleaner or cleaning agent containing alcohol.
Take care not to damage sensitive surfaces.

F X-trem Glue Fix
Consignes d'utilisation et de sécurité

Avertissements:
- Tenir hors de portée des enfants.
- En cas de contact avec la peau, nettoyer abondamment avec de l'eau et du savon.
- En cas de contact avec les yeux, rincer abondamment plusieurs minutes à l'eau en maintenant la paupière ouverte et consulter un médecin.

Application:
6. Humidifier légèrement !
12. Traiter la masse de colle dans les 10 minutes.
14. Appliquer en couche fine.
17. Après le séchage, retirer la masse de colle excédentaire.

Séchage complet après env. 5 heures.

Généralités:
Eliminer les restes durcis avec les ordures ménagères.
X-trem Glue Fix convient pour le verre, la céramique, le bois, la pierre naturelle et différents plastiques.
Utilisation également possibles dans les saunas et les pièces d'eau.
Pas d'adhérence sur le polyéthylène (PE), le polypropylène (PP) et le polytrafluoréthylène (PTFE), par exemple le téflon.

Démontage :
Les objets montés peuvent être retirés sans restes sur pratiquement tous les supports.
D Eliminer les restes avec du produit pour vitres ou un détergent contenant de l'alcool. Attention aux surfaces sensibles.

E X-trem Glue Fix
Indicaciones de uso y seguridad

Advertencias:
- Mantener fuera del alcance de los niños.
- En caso de contacto con la piel, lavar con agua corriente y jabón.
- En caso de contacto con los ojos, lavar durante varios minutos con abundante agua, aguantando los párpados abiertos, y buscar asistencia médica.

Modo de empleo:
6. Humedecer ligeramente.
12. Trabajar la masilla en un plazo de 10 minutos.
14. Aplicar una capa fina en toda la superficie.
17. Una vez seco, quitar la masilla sobrante.

Apto para el uso después de aprox. 5 horas.

Generalidades:
Eliminar los restos secos con la basura doméstica.
X-trem Glue Fix se adhiere al cristal, cerámica, madera, piedra natural y diferentes plásticos.
Apto para el uso en cuartos húmedos y saunas.
Sin propiedades de adhesión en polietileno (PE), polipropileno (PP) ni politetrafluoretileno (PTFE) (p.ej. teflón).

Desmontaje:
Los objetos montados pueden retirarse de prácticamente cualquier superficie sin restos.
D Retirar los residuos con limpiacristales o limpiador a base de alcohol. Tener cuidado con las superficies sensibles.

P X-trem Glue Fix
Instruções de segurança e de uso

Advertências:
- Manter fora do alcance das crianças.
- No caso de contato com a pele, remo ver sob água corrente com sabão.
- No caso de contato com os olhos, enxaguar com água abundante por vários minutos mantendo a pálpebra aberta e procurar um médico.

Utilização:
6. Umedeça levemente!
13. Trabalhe a pasta adesiva dentro de 10 minutos.
14. Aplicar uma camada fina em toda a área.
17. Remover o excesso de pasta adesiva após a secagem. Pode ser submetido a esforços após 5 horas.

Geral:
Eliminar o resto de pasta endurecido no lixo doméstico.
X-trem Glue Fix cola em vidro, cerâmica, madeira, pedra natural e diversos plásticos.
Pode ser usada também em células úmidas e saunas.
Não há aderência sobre polietileno(PE), polipropileno(PP) e politetrafluoretileno(PTFE) p. ex. Teflon.

Desmontagem:
Os objetos montados podem ser removidos sobre quase todas as bases sem resíduos.
D Remova os resíduos com limpador de vidros ou um detergente com álcool. Ter atenção com as superfícies sensíveis.

I X-trem Glue Fix
Indicazioni per l'uso e di sicurezza

Indicazioni di avvertimento:
- Tenere fuori dalla portata dei bambini. In caso di contatto con la pelle rimuovere sotto acqua corrente con sapone.
- In caso di contatto con gli occhi lavare con abbondante acqua per diversi minuti, tenere aperta la ciglia e consul tare un medico.

Utilizzo:
6. Umidificare lievemente!
13. Lavorare la massa adesiva entro 10 minuti
14. Applicare su tutta la superficie un sottile strato di prodotto.
17. Dopo che il prodotto si sarà asciugato rimuovere la massa adesiva in eccesso. Sollecitabile dopo circa 5 ore.

Considerazioni generali:
Smaltire i residui induriti tra i rifiuti domestici.
X-trem Glue Fix aderisce a vetro, ceramica, legno, pietra naturale e diverse materie plastiche.
Possibilità di utilizzo anche in celle umide e saune.
Su polietilene (PE), polipropilene (PP) e politrafluoretilene (PTFE) (ad es. teflon) l'adesivo non aderisce.

Smontaggio:
Gli oggetti montati possono essere rimossi su quasi tutti i fondi.
D Rimuovere i residui con un detergente per vetro o con un detergente alcolico. Prestare attenzione alle superfici sensibili.

NL X-trem Glue Fix Gebruiks- en veiligheidsaanwijzingen

Waarschuwingen:
- Uit de buurt van kinderen houden.
- Bij contact met de huid het product direct met stromend water en zeep verwijderen.
- Bij contact met de ogen meerdere minuten achtereen met overvloedig water uitspoelen, daarbij oogleden openhouden en vervolgens arts raadplegen.

Toepassing:
6. Houten staafje licht vocht maken!
13. De kleefmassa binnen 10 minuten toepassen.
14. Over het volledige oppervlak dun aanbrengen.
17. Overtollige kleefmassa na het drogen verwijderen.

Na ca. 5 uur kan het product worden belast.

Algemeen:
Uitgeharde resten met het huisvuil afvoeren.
X-trem Glue Fix hecht op glas, keramisch materiaal, hout, natuursteen en diverse soorten kunststof.
Ook geschikt voor gebruik in badkamers en sauna's.
Op polyethyleen (PE), polypropyleen (PP) en polytetrafluorethyleen (PTFE) zoals bijv. Teflon is hechting niet gegarandeerd.

Demontage:
Gemonteerde voorwerpen kunnen bijna van elke ondergrond worden verwijderd zonder dat er resten achterblijven.
D Resten met een glasreinigingsmiddel of een alcoholhoudend reinigingsmiddel verwijderen. Op gevoelige oppervlakken letten.

FIN X-trem Glue Fix Käyttö- & turvallisuusohjeet

Varoituksia:
Pidettävä pois lasten ulottuvilta.
- Joutuessa iholle on poistettava juoksevalla vedellä ja saippualla.
- Joutuessa silmiin on huuhdeltava runsaalla vedellä usean minuutin ajan, samalla silmäluomi on pidettävä auki ja otettava yhteyttä lääkäriin.

Käyttö:
6. Kostuta hieman!
13. Käsittele liimamassa 10 minuutin aikana.
14. Levitä koko pintaan ohuesti.
17. Poista ylimääräinen liimamassa kuivumisen jälkeen.
Kuormitettavissa n. 5 tunnin kuluttua.

Yleistä:
Hävitä kovettuneet jäämät kotitalous-jätteenä.
X-trem Glue Fix liimaa lasia, keramiikkaa, puuta, luonnonkiveä ja erilaisia muoveja.
Käytettäväksi myös kylpyhuoneessa ja saunassa.
Ei kiinnitä polyetyleeniä (PE), polypro-pyleeniä (PP) ja polytetrafluorietyleeniä (PTFE) esim. teflon.

Irrotus:
Asennetut esineet voidaan poistaa ilman jäämiä melkein kaikilta alustoilta.
D Jäämät voi poistaa ikkunanpesuai-neella tai alkoholipitoisella puhdistusai-neella. Kiinnitettävä huomiota herkkiin pintoihin.

GR X-trem Glue Fix Υποδείξεις χρήσης και ασφάλειας Υποδείξεις ασφαλείας:

- Κρατήστε το προϊόν μακριά από παιδιά.
- Σε περίπτωση που έρθει σε επαφή με το δέρμα, ξεβγάλτε καλά κάτω από τρεχούμενο νερό με σαπούνι.
- Σε περίπτωση που έρθει σε επαφή με τα μάτια, ξεπλύνετέ τα με άφθονο νερό για αρκετή ώρα χωρίς να κλείσετε τα βλέφαρα. Απευθυνθείτε σε γιατρό.

Χρήση:

6. Μουσκέψτε ελάχιστα το ξυλάκι!
13. Επεξεργαστείτε την κόλλα εντός 10 λεπτών.
14. Βάλτε μια λεπτή στρώση σε όλη την επιφάνεια.
17. Αφαιρέστε την περιττή κόλλα αφού στεγνώσει. Πριν από τη χρήση, περιμένετε περίπου 5 ώρες.

Γενικά:

Πετάξτε τα υπολείμματα της στεγνής κόλλας στα σκουπίδια του σπιτιού. Το X-trem Glue Fix πιάνει σε γυαλί, κεραμικές επιφάνειες, ξύλο, φυσική πέτρα και διάφορα είδη πλαστικού. Μπορεί να χρησιμοποιηθεί και σε μπάνια/WC και σάουνες.
Δεν εγγυάται η δράση της κόλλας σε υλικά από πολυαιθυλένιο (PE), πολυπροπυλένιο (PP), και πολυτετραφθοροαιθυλένιο (PTFE), π.χ. σε τεφλόν.

Αποσυναρμολόγηση:

Αντικείμενα που έχουν συναρμολογηθεί μπορούν να αποσυναρμολογηθούν από σχεδόν κάθε επιφάνεια.

D Αφαιρέστε τα υπολείμματα με ένα καθαριστικό για τζάμια ή με οινόπνευμα. Προσέξτε τυχόν ευαίσθητες επιφάνειες.

TK X-trem Glue Fix

Kullanma ve güvenlik uyarıları

Uyarı Bilgileri:

- Çocuklardan uzak tutunuz.
- Cilt temasında, akar su altında sabunla temizleyiniz.
- Göz temasında, bol suyla birkaç dakika yıkayınız, bu sırada kirpiklerini açık tutunuz ve bir doktora gidiniz.

Uygulama:

6. hafifçe nemlendiriniz!
13. Yapışkan macunu 10 dakika içinde işleyiniz.
14. İnce şekilde ve tüm yüzeye uygulayınız.
17. Kuruduktan sonra, fazlalık yapışkan macunu temizleyiniz. Yaklaşık 5 saat sonra yük uygulanabilir.

Genel:

Sertleşmiş artıkları evsel atık olarak tasfiye ediniz. X-trem Glue Fix cama, seramiğe, ahşaba, doğal taşlara ve çeşitli plastiklere yapışır.
Lavabolarda ve saunalarda da kullanılır. Polietilen(PE), polipropilen(PP) ve politrafluoretilen (PTFE) örn. teflona yapışmaz.

Çıkartma:

Monte edilmiş nesneler neredeyse her zemin üzerinde hiç artık bırakmadan çıkartılabilir.

D Artıkları cam temizleyici veya alkol içeren temizleyicilerle temizleyiniz. Hassas yüzeylere dikkat ediniz.

AR مادة لصق X-trem Glue Fix

إرشادات الاستخدام وتعليمات السلامة

إرشادات تحذيرية:

- يوضع بعيداً عن متناول الأطفال.
- عند ملامسته للجلد فاحرص على غسل الجلد بالماء الوفير والصابون.
- عند ملامسته للعين فاحرص على شطف العينين بالماء الوفير لعدة دقائق.

واحرص عند ذلك على إبقاء يديك في مفتوحة.
وتجنب الاستشارة الطبية.

الاستخدام:

6. قم بتطبيق مذيب الفك.
13. قم بمعالجة المادة اللصق لمدة عشر دقائق.
14. قم بدهن طبقة رقيقة من المادة على السطح المطلوب.
17. قم بإزالة المادة اللصق الفائضة بعد التجفيف.

يمكنه تحمل الإجهاد بعد مرور ساعات.

ناقل عاء:

احرص على التخلص من البقايا المتصلبة من المادة اللصق X-trem Glue Fix قد يؤدي إلى تلوث المادة المنزلية.

على الالتصاق بالأسطح الزجاجية والخزفية والخشبية والمعدنية والبلاستيك. بالإضافة إلى الأسواق أيضًا.

تبدو المادة اللصق على هذه الالتصاق بأسطح البولي إيثيلين (PE) والبولي بروبلين (PP) والبوليتراف لوروإيثيلين (PTFE)، مثل الخلون.

الفك:

يمكن أن تتم إزالة الأشياء المركبة من كل الأرضيات دون ترك أي آثار.

D استخدم أداة مظافات لإزالة أو المظافات المتبقية على كوبلت للتخلص من البقايا والورسب. احرص على تفادي الإزالة عند التعامل مع أسطح الأساسة.

RU X-trem Glue Fix Указания по применению и технике безопасности

Предупреждающие указания:

- Держать в недоступном для детей месте.
- При попадании на кожу намылить и смыть под проточной водой.
- При попадании в глаза промыть большим количеством воды в течение нескольких минут, не закрывая веко, после чего обратиться к врачу.

Применение:

6. Слегка смочить!
13. Перемешать клейкую массу в течение 10 минут.
14. Равномерно нанести тонкий слой.
17. После подсыхания удалить излишки клейкой массы.

Нагрузка допускается примерно спустя 5 часов.

Общие сведения:

Затвердевшие остатки утилизировать вместе с бытовыми отходами.
X-trem Glue Fix склеивает стекло, керамику, дерево, природный камень и различные полимеры.
Возможно применение в ванных комнатах и саунах.
Не склеивает полиэтилен (ПЭ), полипропилен (ПП) и политетрафторэтилен (ПТФЭ), например, тефлон.

Демонтаж:

Приклеенные предметы можно без следа снять практически с любой поверхности.

D Оставшиеся следы удалить с использованием средства для очистки стекол или спиртосодержащего чистящего средства. Обращать внимание на восприимчивые поверхности.

PL X-trem Glue Fix Wskazówki dotyczące stosowania i bezpieczeństwa

Wskazówki ostrzegawcze:

- Trzymaj z dala od dzieci.
- W razie kontaktu ze skórą natychmiast zmyj bieżącą wodą z mydłem.
- W przypadku kontaktu z oczami opłucz kilka minut dużą ilością wody przy

otwartych powiekach, a następnie zgłosić się do lekarza.

Zastosowanie:

6. Lekko zwilż!
13. Rozrobiony klej wykorzystaj w ciągu 10 minut.
14. Nakładaj cienką warstwą na całej powierzchni.
17. Po zaschnięciu usuń nadmiar kleju. Obciążalność po upływie ok. 5 godzin.

Informacje ogólne:
Zaschnięte resztki usuwaj razem z odpadami domowymi.
X-trem Glue Fix skleja szkło, ceramikę, drewno, kamień naturalny i rozmaite tworzywa sztuczne. Można stosować również w pomieszczeniach mokrych i w saunach. Klej nie zapewnia przyczepności w przypadku polietylenu (PE), polipropylenu (PP) i politetrafluoroetylenu (PTFE), np. teflonu.

Demontaż:
Zamontowane przedmioty można usunąć bez pozostawiania resztek z niemal każdego podłoża.
D Pozostałości usuwaj płynem do mycia szyb lub środkiem czyszczącym zawierającym alkohol. W przypadku wrażliwych powierzchni zachowaj ostrożność .

CZ X-trem Glue Fix Pokyny k použití a bezpečnostní pokyny

Výstražné pokyny:

- Udržujte z dosahu dětí.
- Při zasažení pokožky odstraňte mýdlem pod tekoucí vodou.
- Při zasažení očí vyplachujte několik minut velkým množstvím vody, přitom udržujte oční víčka neustále otevřená a vyhledejte lékaře.

Použití:

6. Mírně navlhčete!
13. Lepidlo zpracujte do 10 minut.
14. Naneste v tenké vrstvě po celé ploše.
17. Přebytečné lepidlo po zaschnutí odstraňte. Lze zatížit po cca 5 hodinách.

Všeobecná upozornění:
Vytvrdlé zbytky zlikvidujte v domovním odpadu.
X-trem Glue Fix drží na skle, keramice, dřevu, přírodním kameni a různých plastech.
Možnost použití i v koupelnách a saunách.
Na polyethylenu (PE), polypropylenu (PP) a polytrafluorethylenu (PTFE), např. teflon není zaručena žádná přilnavost.

Demontáž:
Namontované předměty lze ze skoro každého podkladu beze zbytku odstranit.
D Zbytky odstraňte čisticím prostředkem na sklo nebo čisticím prostředkem s obsahem alkoholu. Dbejte na citlivé povrchy.

SK Lepidlo X-trem Glue Fix Pokyny na používanie a bezpečnostné upozornenia

Varovanie:

- Uchovávajte mimo dosahu detí.
- Pri kontakte s pokožkou odstráňte pod tečúcou vodu pomocou mydla.
- Pri vniknutí do očí niekoľko minút vyplachujte veľkým množstvom vody, pritom držte oko otvorené a vyhľadajte lekára.

Aplikácia:

6. Jemne navlhčite!
13. Lepidlo spracujte v priebehu 10 minút.
14. Naneste v tenkej vrstve na celú plochu.
17. Nadbytočné lepidlo odstráňte po uschnutí.

Zaťažitelné po cca 5 hodinách.

Všeobecné informácie:

Vytvrdnuté zvyšky lepidla zlikvidujte s domovým odpadom. Lepidlo X-trem Glue Fix lepí sklo, keramiku, drevo, prírodný kameň a rôzne umelé hmoty. Vhodné na použitie aj v kúpelniach a saunách. Nedrží na povrchoch z polyetylénu (PE), polypropylénu (PP) a polytetrafluóretylénu (PTFE), napr. teflón.

Demontáž:

Namontované predmety sa dajú odstrániť takmer z každého podkladu bez zanechania zvyškov.

D Zvyšky odstráňte čistiacim prostriedkom na sklo alebo čistiacim prostriedkom s obsahom alkoholu. Postupujte opatrne pri citlivých povrchoch.

SLO X-trem Glue Fix

Navodila za uporabo in varnost

Opozorila:

- Otrokom ne dovolite v bližino;
- Ob stiku s kožo odstranite z milom pod tekočo vodo.
- Ob stiku z očmi izpirajte več minut z veliko vode, pri tem držite veke odprte in obiščite zdravnika.

Uporaba:

6. Rahlo navlažite!
13. Lepilno maso predelajte v 10 minutah.
14. Na tanko nanesite po celotni površini.
17. Ko se posuši, odstranite odvečno maso.

Obremenljivo postane po pribl. 5 urah.

Splošno:

Strjene ostanke odvrzite med gospodinjske smeti.

X-trem Glue Fix se prime le na steklo, keramiko, les, navadni kamen in različne umetne snovi. Uporablja se lahko tudi v mokrih celicah in savnah.

Ne dajemo jamstva za polietilen (PE), polipropilen (PP) in politrafluoretilen (PTFE) npr. teflon.

Demontaža:

Montirane predmete lahko odstranite brez ostankov s skoraj vsake podlage.

D Ostanke odstranite s čistilom za steklo ali čistili, ki vsebujejo alkohol. Pazite na občutljive površine.

HR X-trem Glue Fix

Napomene o uporabi i sigurnosti

Upozorenja:

- Držite izvan dohvata djece.
- U slučaju kontakta s kožom uklonite sa sapunom pod tekućom vodom.
- U slučaju kontakta s očima ispirite više minuta s puno vode i pri tome držite kapak oka otvorenim te potražite liječnika.

Primjena:

6. Malo navlažite!
13. Obradite ljepljivu masu u roku od 10 minuta.
14. Nanesite u tankom sloju na cijelu površinu.
17. Uklonite preostalu ljepljivu masu nakon sušenja.

Opteretivo nakon oko pet sati.

Općenito:

Uklonite otvrdnute ostatke u kućni otpad.

X-trem Glue Fix prianja na staklu, keramici, drvetu, prirodnom kamenu i različitoj plastici.

Primjena i u vodoinstalaterskim jedinicama i saunama.Ne postoji prianjanje na polietilenu (PE), polipropilenu (PP) i politrafluoretilenu (PTFE), npr. na teflonu.

Uklanjanje:

Ugrađeni predmeti mogu se ukloniti na gotovo svakoj podlozi bez ostataka.

D Uklonite ostatke sredstvom za čišćenje stakla ili sredstvom za čišćenje s alkoholom. Pazite na osjetljive površine.

HR X-trem Glue Fix

Napomene o uporabi i sigurnosti

Upozorenja:
- Držite izvan dohvata djece.
- U slučaju kontakta s kožom uklonite sa sapunom pod tekućom vodom.
- U slučaju kontakta s očima ispirite više minuta s puno vode i pri tome držite kapak oka otvorenim te potražite liječnika.

Primjena:
6. Malo navlažite!
13. Obradite ljepljivu masu u roku od 10 minuta.
14. Nanesite u tankom sloju na cijelu površinu.
17. Uklonite preostalu ljepljivu masu nakon sušenja.

Opteretivo nakon oko pet sati.

Općenito:
Uklonite otvrdnute ostatke u kućni otpad.
X-trem Glue Fix prianja na staklu, keramici, drvetu, prirodnom kamenu i različitoj plastici. Primjena i u vodoinstalaterskim jedinicama i saunama.
Ne postoji prianjanje na polietilenu (PE), polipropilenu (PP) i politrafluoretilenu (PTFE), npr. na teflonu.

Uklanjanje:
Ugrađeni predmeti mogu se ukloniti na gotovo svakoj podlozi bez ostataka.
4. Uklonite ostatke sredstvom za čišćenje stakla ili sredstvom za čišćenje s alkoholom. Pazite na osjetljive površine.

RO X-trem Glue Fix

Indicații de folosire și de securitate

Indicații de avertizare:
- A se păstra în locuri inaccesibile copiilor.
- În cazul contactului cu pielea, se va înlătura cu săpun sub flux de apă.
- În cazul contactului cu ochii, spălați cu multă apă timp de mai multe minute, ținând deschisă pleoapa și apoi adresați-vă medicului.

Utilizare:
6. Umeziți ușor!
13. Prelucrați pasta de lipire în interval de 10 minute .
14. Aplicați un strat subțire pe toată suprafața.
17. Înlăturați pasta de lipire excedentară după uscare. După aprox. 5 ore se poate solicita mecanic.

Generalități:
Eliminați resturile întărite la deșeuri menajere.
X-trem Glue Fix aderă pe sticlă, ceramică, lemn, piatră naturală și diverse mase plastice.
Se poate utiliza și pentru bazine și saune.
Nu prezintă aderență pe polietilenă(PE), polipropilenă(PP) și politetrafluoretilenă(PTFE) de ex. teflon.

Demontarea:
Obiectele montate pot fi înlăturate fără resturi pe aproape orice suprafață de bază.
D Înlăturați resturile cu detergent pentru sticlă sau detergent cu alcool. Acordați atenție suprafețelor sensibile.

BG X-trem Glue Fix

Указания за употреба & безопасност

Предупредителни указания:
- Дръжте далече от деца.
- При контакт с кожата отстранете под течаща вода със сапун.
- При контакт с очите промийте с много вода, при това дръжте

клепачите отворени и потърсете лекар.

Приложение:

6. Навлажнете леко!

13. Лепящата маса подлежи на 10 минути обработка.

14. Нанесете тънко по цялата повърхност.

17. След изсъхване отстранете излишната лепяща маса.

Може да се натоварва след ок. 5 часа.

Общи положения:

Втвърдените остатъци отстранявайте с домашните отпадъци.

X-trem Glue Fix залепва върху стъкло, керамика, дърво, естествен камък и различни пластмаси.

Може да се използва и в мокри помещения и сауни.

Не прилепва върху полиетилен(PE), полипропилен(PP), и политрафлуоретилен (PTFE) напр. тефлон.

Демонтаж:

Монтираните предмети могат да бъдат отстранявани без остатък почти от всякакви повърхности.

4. Отстранявайте остатъците с препарат за почистване на стъкло или съдържащ алкохол почистващ препарат.

Внимавайте за чувствителни повърхности.

9000112