Autarkes Glaskeramikkochfeld, 60 cm
KMC 762 600 C

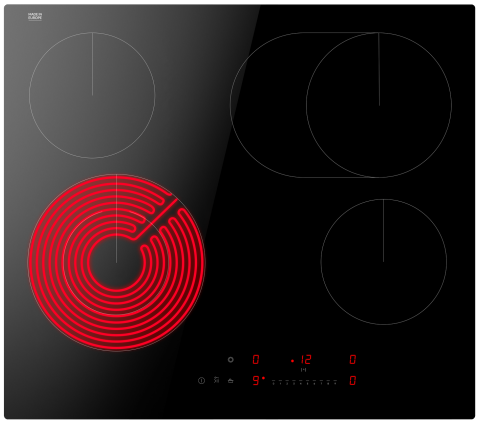

aufliegend und flächenbündig einbaubar

- Sensorsteuerung, vorne
- Ankochautomatik
- Schmelzen
- Pausenfunktion Stop'n'Go
- Memory
- Eco
- TimeCheck
- Timer, Kurzzeitwecker
- Digitalanzeige, 9 Leistungsstufen
- Restwärmeanzeige
- Kindersicherung

Glaskeramikkochfeld, 4 TopSpeed Kochzonen

- Zweikreis-Zone, Bräter-Zone
- Ø vorne links 220/140 mm, Leistung: 2,2/1,1 kW
- Ø hinten links 155 mm, Leistung: 1,2 kW
- Ø hinten rechts 275x180 mm, Leistung: 2,2/1,4 kW

Technische Daten*

- Gerätemaß (BxT): 592 x 522 mm
- Ausschnittmaß (BxT): 560 x 490 mm
- Anschlusswert: 6,80 kW
- Spannung/Frequenz: 2N~380/415 V / 50 Hz
- Gewicht netto/brutto: 7,3 kg / 8,8 kg
- Transportmaße (HxBxT): 125 x 700 x 600 mm

EAN 5906006218867

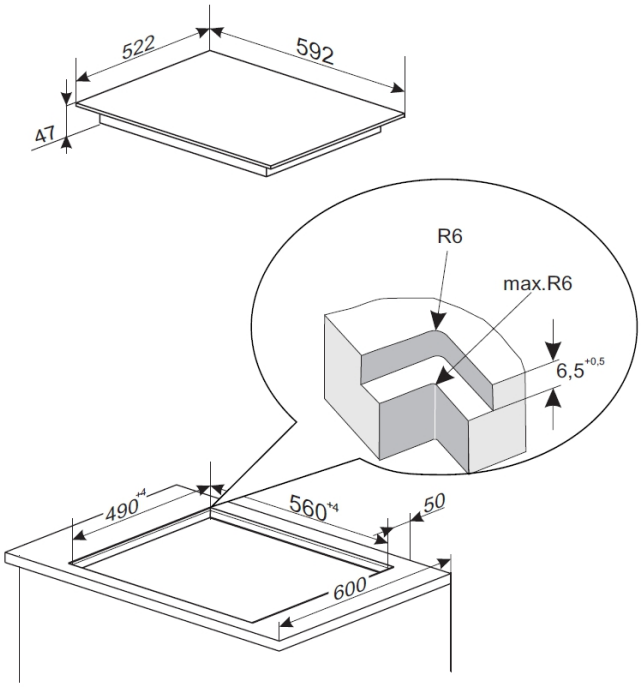

** Technisch bedingte Änderungen, Maß- und Farbabweichungen, Druckfehler und Irrtümer bleiben vorbehalten. Farbliche Abweichungen in den Abbildungen gegenüber den Original-Gerätefarben sind drucktechnisch bedingt.*

Technische Daten

Modell / Art.-Nr.	KMC 762 600 C
Kochfeldvariante	Glaskeramik-Kochfeld
Breite in cm	60,0
Farbe	schwarz

Beheizungsart	
Induktion	-
TopSpeed-Kochzonen	•
Normal Kochzonen	-
Kochplatten	-
Gasbrenner	-

Rahmenvariante Glaskeramik	
Facettenschliff	-
Edelstahlrahmen, FlatDesign	-
Aluminiumrahmen, FlatDesign	-
rahmenlos, flächig einbaubar	•

Bedienung	
Slider SensorTouch	-
SensorTouch	•
Knebelsteuerung	-

Ausstattung	
elektronische Anzeigen Heizstufen	9
Kochzonen illuminierend	-
Octazones	-
Topferkennung	-

Booster Funktion	-
Ankochautomatik	•
Bridge-Zones / AutoBridge / Anzahl	- / - / -
3 Gar-Temperaturstufen	-
Hob'n Go = automatische Zonenaktivierung bei Aufsetzen des Topfes	-
Pausenfunktion = Stop-and-Go	•
Warmhaltefunktion	-
digitaler Timer	•
Kurzzeitwecker	•
Restwärmeanzeige	•
Kindersicherung	•
Betriebsanzeigelampe	-
Erdgas (20 mbar), umrüstbar auf Flüssig-Gas (50 mbar), Düsen-Set beiliegend	-
Topfträger, zur Reinigung abnehmbar (Gusseisen / emailliert)	- / -

Kochzonen	
Anzahl Kochzonen/-platten/-Gasbrenner	4
vorne links: Ø mm / kW	220/140 / 2,2/1,1 / -
hinten links: Ø mm / kW	155 / 1,2 / -
vorne rechts: Ø mm / kW	- / - / -
hinten rechts: Ø mm / kW	275x180 / 2,2/1,4 / -
mittig: Ø mm / kW	- / - / -
Leistung Brücke / Booster	- / -
Gasbrennertyp: VL / HL / VR / HR / mittig	- / - / - / - / -
Ausstattung Gas-Düsen (beiliegend)	-

Technische Daten	
Gerätemaße B x T (mm)	592 x 522
Ausschnittmaße B x T (mm)	560 x 490
Einbau-Tiefe (mm)	42
Spannung / Frequenz	2N~380/415 / 50
Kabel mit Schukostecker, Länge (cm)	-
Anschlusswert Strom (kW)	6,80
kombinierbar mit Solo-Ofen	- / - /- / - / - / - / -

Nennwärmebelastung Gas (kWh)	-
Transportmaße H x B x T in mm	125 x 700 x 600
Gewicht netto / brutto (kg)	7,3 / 8,8

EAN	5906006218867

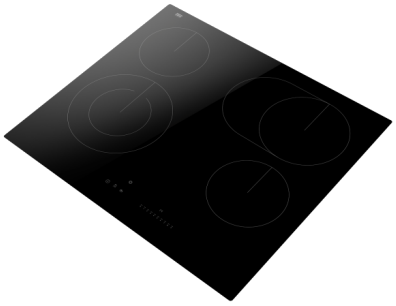

** Technisch bedingte Änderungen, Maß- und Farbabweichungen, Druckfehler und Irrtümer bleiben vorbehalten. Farbliche Abweichungen in den Abbildungen gegenüber den Original-Gerätefarben sind drucktechnisch bedingt.*

DE

Angaben zum Produkt

Die Angaben zum Produkt erfolgten nach der Verordnung (EU) Nr. 66/2014 der Kommission zur Ergänzung der Richtlinie 2009/125/EG des Europäischen Parlaments und des Rates im Hinblick auf die Festlegung von Anforderungen an die umweltgerechte Gestaltung von Haushaltsbacköfen, -kochmulden und -dunstabzugshauben

Elektrische Haushaltskochmulden

Modellkennung		KMC 762 600 C PBP4VY255FTSNUt 21886
Art der Kochmulde (Strom / Gas / Strom + Gas)		√ / - / -
Anzahl der Kochzonen und/oder Kochflächen		4
Heiztechnik (Induktionskochzonen und -kochflächen, Strahlungskochzonen, Kochplatten)		- / √ / -
Durchmesser der nutzbaren Oberfläche für jede elektrisch beheizte Kochzone, auf 5 mm genau [Ø cm] / Länge und Breite der nutzbaren Oberfläche für jede elektrisch beheizte Kochzone und jede elektrisch beheizte Kochfläche, auf 5 mm genau. (L x W [cm])		Ø 14,0 / Ø 22,0
		Ø 15,5
		Ø 15,5
		18,0 x 27,5
Energieverbrauch je Kochzone oder -fläche je kg EC electric cooking [Wh/kg]		189,9
		189,9
		189,9
		189,9
Energieverbrauch der Kochmulde je kg EC electric hob [Wh/kg]		189,9

Zur Ermittlung der Konformität mit den Anforderungen an die umweltgerechte Gestaltung wurden Messmethoden und Berechnungen im Sinne folgender Normen angewandt:
EN 60350-1
EN 60350-2

FR

Informations sur le produit

Les informations sur le produit ont été indiquées conformément au règlement (UE) nº 66/2014 de la Commission portant application de la directive 2009/125/CE du Parlement Européen et du Conseil en ce qui concerne les exigences d'écoconception applicables aux fours, plaques de cuisson et hottes domestiques

Plaques de cuisson domestiques électriques

Identification du modèle		KMC 762 600 C PBP4VY255FTSNUt 21886
Type de plaque de cuisson (électriques / gaz / gaz-électrique)		Oui / Non / Non
Nombre de zones et/ou aires de cuisson		4
Technologie de chauffage (zones et aires de cuisson par induction, zones de cuisson conventionnelle, plaques électriques)		Non / Oui / Non
Pour les zones ou aires de cuisson circulaires : diamètre de la surface utile par zone de cuisson électrique, arrondi aux Ø 5 mm les plus proches / Diamètre de la surface utile par zone ou aire de cuisson électrique, arrondi aux 5 mm les plus proches (L x W [cm])	◪	Ø 14,0 / Ø 22,0
	◩	Ø 15,5
	◪	Ø 15,5
	◩	18,0 x 27,5
Consommation d'énergie par zone ou aire de cuisson calculée par kg EC cuisson électrique [Wh/kg]	◪	189,9
	◩	189,9
	◪	189,9
	◩	189,9
Consommation d'énergie de la plaque de cuisson, calculée par kg EC plaque électrique [Wh/kg]		189,9

Les méthodes de mesure et de calcul selon les normes ci-dessous ont été appliquées afin d'établir la conformité aux exigences d'écoconception :
EN 60350-1
EN 60350-2

9521411 / SER_0028295_KPR / 2026-08-27

EN

Product Information

Product information given in accordance with Commission Regulation (EU) No 66/2014 supplementing Directive of the European Parliament and Council Directive 2009/125/EC with regard to eco-design requirements for household ovens, hobs and range hoods

Household electric hobs

Model identifier		KMC 762 600 C PBP4VY255FTSNUt 21886
Hob type (electric / gas / gas-electric)		√ / - / -
Number of cooking zones		4
Heating technique (induction cooking zones or heating areas, radiant heating zones, solid hobs)		- / √ / -
Usable surface diameter for electric cooking zone rounded to 5 mm [Ø cm] / Length and width of useful surface area per electric heated cooking zone or area, rounded to the nearest 5 mm (L x W [cm])		Ø 14,0 / Ø 22,0
		Ø 15,5
		Ø 15,5
		18,0 x 27,5
Energy consumption for each cooking zone per kg, EC electric cooking [Wh/kg]		189,9
		189,9
		189,9
		189,9
Energy consumption by the hob per kg EC electric hob [Wh/kg]		189,9

In order to determine compliance with the eco-design requirements, the measurement methods and calculations of the following standards were applied:
EN 60350-1
EN 60350-2

NL

Informatie over het product

De informatie over het product is vermeld in overeenstemming met de Verordening (EU) Nr. 66/2014 van de Commissie tot uitvoering van Richtlijn 2009/125/EG van het Europees Parlement en de Raad wat eisen inzake ecologisch ontwerp voor huishoudelijke ovens, kookplaten en afzuigkappen betreft

Huishoudelijke elektrische kookplaten

Identificatie van het model		KMC 762 600 C PBP4VY255FTSNUt 21886
Type kookplaat (elektrische / gas / gas-elektrischea)		√ / - / -
Aantal kookzones en/of -gebieden		4
Verwarmingstechnologie (inductie-kookzones en -kookgebieden, keramische en halogeenkookzones, vaste kookplaten)		- / √ / -
Diameter van de nuttige kookoppervlakte per elektrisch verwarmde kookzone, afgerond tot op 5 mm [cm] / Lengte en breedte van de nuttige kookoppervlakte per elektrisch verwarmd(e) kookzone of -gebied, afgerond tot op 5 mm (L x W [cm])	◪	Ø 14,0 / Ø 22,0
	◩	Ø 15,5
	◪	Ø 15,5
	◩	18,0 x 27,5
Energieverbruik per kookzone of -gebied, berekend per kg ECelektrisch koken [Wh/kg]	◪	189,9
	◩	189,9
	◪	189,9
	◩	189,9
Energieverbruik van de kookplaat, berekend per kg ECelektrische kookplaat [Wh/kg]		189,9

Om vast te stellen of er overeenstemming is met de eisen inzake ecologisch ontwerp zijn de meet- en berekeningsmethoden uit de volgende normen toegepast:
EN 60350-1
EN 60350-2

HR

Informacije o proizvodu

Informacije o proizvodu su navedene u skladu s uredbom Komisije (EU) br. 66/2014 koja je dopuna uredbe Europskog Parlamenta i Vijeća 2009/125/EC o zahtjevima za ekološki dizajn kućanskih pećnica, ploča za kuhanje i napa

Kućanske električne grijaće ploče

Identifikator modela		KMC 762 600 C PBP4VY255FTSNUt 21886
Model grijaće ploče (električna / plinska / plinsko-električna)		√ / - / -
Broj grijaćih polja ili zona		4
Grijaća tehnologija (indukcijska polja ili grijaće zone, infracrvena grijaća polja, ploče lite)		- / √ / -
Promjer uporabne površine po svakom električnom grijaćem polju zaokružen do 5 mm [Ø cm] / Dužina i širina iskoristive površine po električnoj zoni ili površini za kuhanje, zaokružena na najbližih 5 mm. (L x W [cm])		Ø 14,0 / Ø 22,0
		Ø 15,5
		Ø 15,5
		18,0 x 27,5
Potrošnja energije po svakom grijaćem polju ili zoni u odnosu na kg EC electric cooking [Wh/kg]		189,9
		189,9
		189,9
		189,9
Potrošnja energije grijaće ploče o odnosu na kg EC electric hob [Wh/kg]		189,9

Za određivanje usklađenosti sa zahtjevima ekološkog dizajna primijenjene su metode za mjerenje i izračunavanje iz sljedećih normi:
EN 60350-1
EN 60350-2

SL

Informacije o proizvodu

Informacije o proizvodu so podane skladno z uredbo Komisije (EU) št. 66/2014 dopolnjujočo direktive Evropskega parlamenta in Sveta 2009/125/ES o zahtevah glede okoljsko sprejemljive zasnove za gospodinjske pečice, grelne plošče in kuhinjske nape

Gospodinjski električne grelne plošče

Identifikator modela		KMC 762 600 C PBP4VY255FTSNUt 21886
Tip grelne plošče (električna / plinska / plinsko-električna)		√ / - / -
Število grelnih polj ali območij		4
Grelna tehnologija (indukcijska polja ali grelna območja, sevalna grelna polja, lite plošče)		- / √ / -
Premer uporabne površine za vsako električno grelno polje, zaokroženo na 5 mm [Ø cm] / Dolžina in širina koristne površine za vsako električno segrevano kuhalno mesto ali območje, zaokroženi na najbližjih 5 mm (L x W [cm])		Ø 14,0 / Ø 22,0
		Ø 15,5
		Ø 15,5
		18,0 x 27,5
Poraba energije za vsako grelno polje ali vsako grelno površino, preračunano na kg EC electric cooking [Wh/kg]		189,9
		189,9
		189,9
		189,9
Poraba energije grelne plošče, preračunano na kg electric hob [Wh/kg]		189,9

V cilju ugotovitve skladnosti z zahtevami okoljske primernosti zasnove so bile uporabljene metode meritev in izračunov iz naslednjih standardov:
EN 60350-1
EN 60350-2

CS

Informace o výrobku

Informace o výrobku byla uvedena v souladu s nařízením Komise (EU) č. 66/2014 doplňujícím směrnice Evropského parlamentu a Rady 2009/125/ES ve vztahu k požadavkům týkajícím se ekoprojektu pro trouby pro domácnost, varných desek a elektrických sporákových odsavačů par pro domácnost

Elektrické varné desky pro domácnost

Identifikátor modelu		KMC 762 600 C PBP4VY255FTSNUt 21886
Typ varné desky (elektrická / plynová / plynové-elektrické)		√ / - / -
Počet varných zón a/nebo ploch		4
Technologie ohřevu (indukční varné zóny a varné plochy, sálavé varné zóny, pevné plotny)		- / √ / -
Průměr užitečné plochy povrchu jednotlivých elektricky ohřívaných varných zón zaokrouhlený na nejbližších 5 mm [Ø cm] / Délka a šířka užitečné plochy povrchu jednotlivých elektricky ohřívaných varných zón nebo ploch zaokrouhlené na nejbližších 5 mm (L x W [cm])		Ø 14,0 / Ø 22,0
		Ø 15,5
		Ø 15,5
		18,0 x 27,5
Spotřeba energie na elektrickou varnou zónu nebo plochu přepočtenou na kg EC electric cooking [Wh/kg]		189,9
		189,9
		189,9
		189,9
Spotřeba energie na varnou desku přepočtenou na kg EC electric hob [Wh/kg]		189,9

Pro zjištění shody s požadavky ekoprojektu byly použity měřicí a výpočtové metody z následujících norem:
EN 60350-1
EN 60350-2

SK

Informácie o výrobku

Informácia o výrobku bola uvedená v súlade s nariadením Komísie (EÚ) č. 66/2014 doplňujúcim smernice Európskeho parlamentu a Rady 2009/125/ES vo vzťahu k požiadavkám týkajúcim sa ekoprojektu pre rúry na pečenie pre domácnosť, varných dosák a odsávače pár pre domácnosť

Elektrické varné dosky pre domácnosť

Identifikátor modelu		KMC 762 600 C PBP4VY255FTSNUt 21886
Typ varnej dosky (elektrickáa / plynové / plynové-elektrická)		√ / - / -
Počet zón a/alebo plôch na varenie		4
Technológia ohrevu (indukčné zóny a plochy na varenie, sálavé zóny na varenie, pevné platne)		- / √ / -
Priemer plochy užitočného povrchu na elektricky ohrievanú zónu na varenie, zaokrúhlený na najbližších 5 mm [Ø cm] / Dĺžka a šírka plochy užitočného povrchu na elektricky ohrievanú zónu alebo plochu na varenie, zaokrúhlené na najbližších 5 mm (L x W [cm])		Ø 14,0 / Ø 22,0
		Ø 15,5
		Ø 15,5
		18,0 x 27,5
Vypočítaná spotreba energie na zónu alebo plochu na varenie na kg EC electric cooking [Wh/kg]		189,9
		189,9
		189,9
		189,9
Spotreba energie varnej dosky vypočítaná na kg EC electric hob [Wh/kg]		189,9

Pre zistenie zhody s požiadavkami ekoprojektu boli použité metódy merania a výpočtov z nasledujúcich noriem:
EN 60350-1
EN 60350-2

HU

Termékinformáció

A termékinformáció a Bizottság 66/2014/EU számú rendeletével összhangban lett kiadva, mely kiegészítette az Európai Parlament és Tanács 2009/125/EK számú, a háztartási sütők, tűzhelyek és páraelszívók környezettudatos tervezésére vonatkozó követelményekről szóló irányelvet.

Háztartási elektromos főzőlapok

Modellazonosító		KMC 762 600 C PBP4VY255FTSNUt 21886
Főzőlap típus (elektromos / Gáz / Gáz-elektromos)		√ / - / -
A főzőlapok illetve főzőfelületek száma		4
A hő előállításának elve (indukciós főzőfelület/főzőlap, hősugárzós főzőfelület, tömör lemez)		- / √ / -
A hasznos felület átmérője minden egyes elektromos főzőfelületre, 5 mm-re kerekítve [Ø cm] / A hasznos felület hossza és szélessége minden egyes elektromos főzőfelületre vagy főzőlapra, 5 mm-re kerekítve (L x W [cm])		Ø 14,0 / Ø 22,0
		Ø 15,5
		Ø 15,5
		18,0 x 27,5
Egy kilogrammra vetített energiafogyasztás főzőfelületenként, illetve főzőlaponként EC electric cooking [Wh/kg]		189,9
		189,9
		189,9
		189,9
A tűzhely egy kilogrammra vetített energiafogyasztása EC electric hob [Wh/kg]		189,9

Az ökodesign követelményeinek való megfelelés céljából a következő mérési és számítási módszereket alkalmaztuk:
EN 60350-1
EN 60350-2