>>Tilo<<

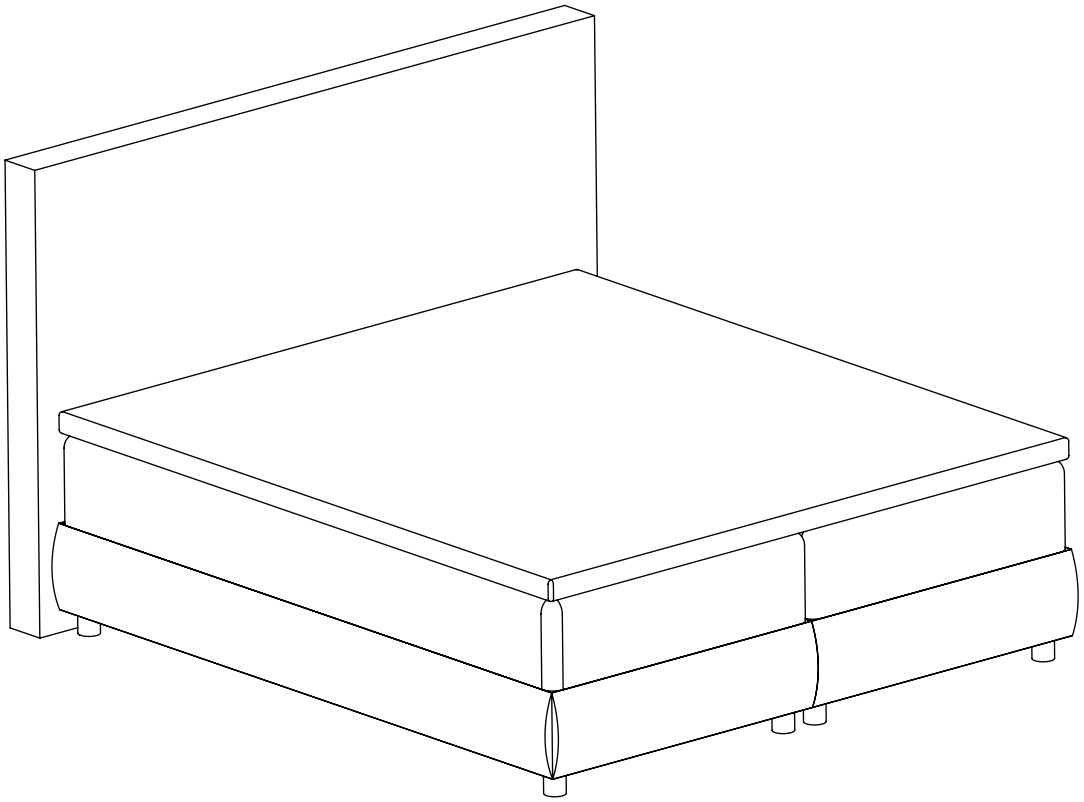

D	Montageanleitung	GB	Assembly instructions
FR	Notice de montage	IT	Istruzioni di montaggio
NL	Handleiding voor de montage	PL	Instrukcja montażu
CZ	Montážní návod	SK	Návod na montáž
HU	Szerelési útmutató	RO	Instrucţiuni de montaj
TR	Montaj talimatı	RU	Инструкция по монтажу

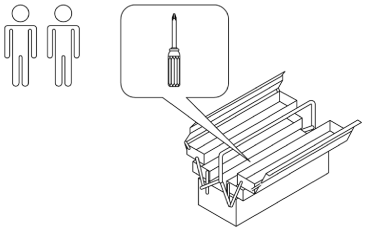

VI-2264

Service • Assistenza • Dienstverlening • Serwis
Servis • Szerviz • Сервисная служба

Name • Nom • Nome • Naam Nazwa • Jméno • Názov • Név Denumire • İsim • Название	**Tilo**
Nr. • No. • N° • Номер • Č • Sz	
Typ • Type • Tip • Típus • Tipo Тип	**Bed**

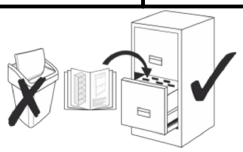

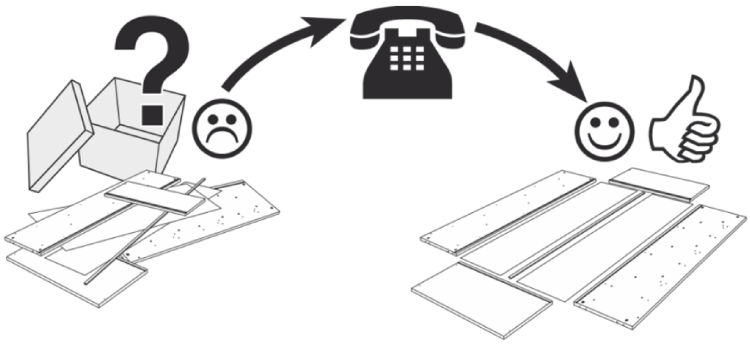

M8	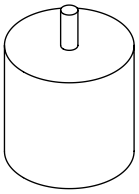	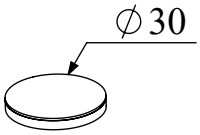	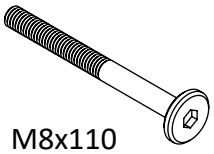 M8x110	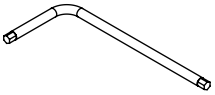 5
(1) x 4	(2) x 8	(3) x 10	(4) x 4	(5) x 1
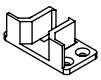	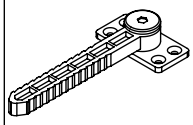	4x20		
(6) x 1	(7) x 1	(8) x 8	(9) x 1	(10) x 4
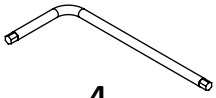 4				
(11) x 4				

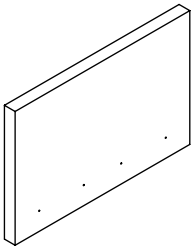	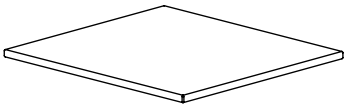	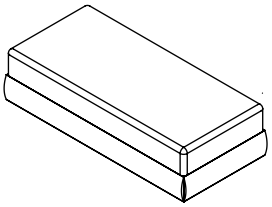	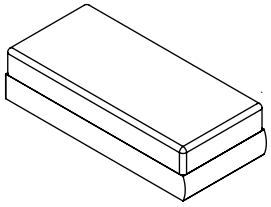
A x 1	B x 1	C x 1	D x 1

140

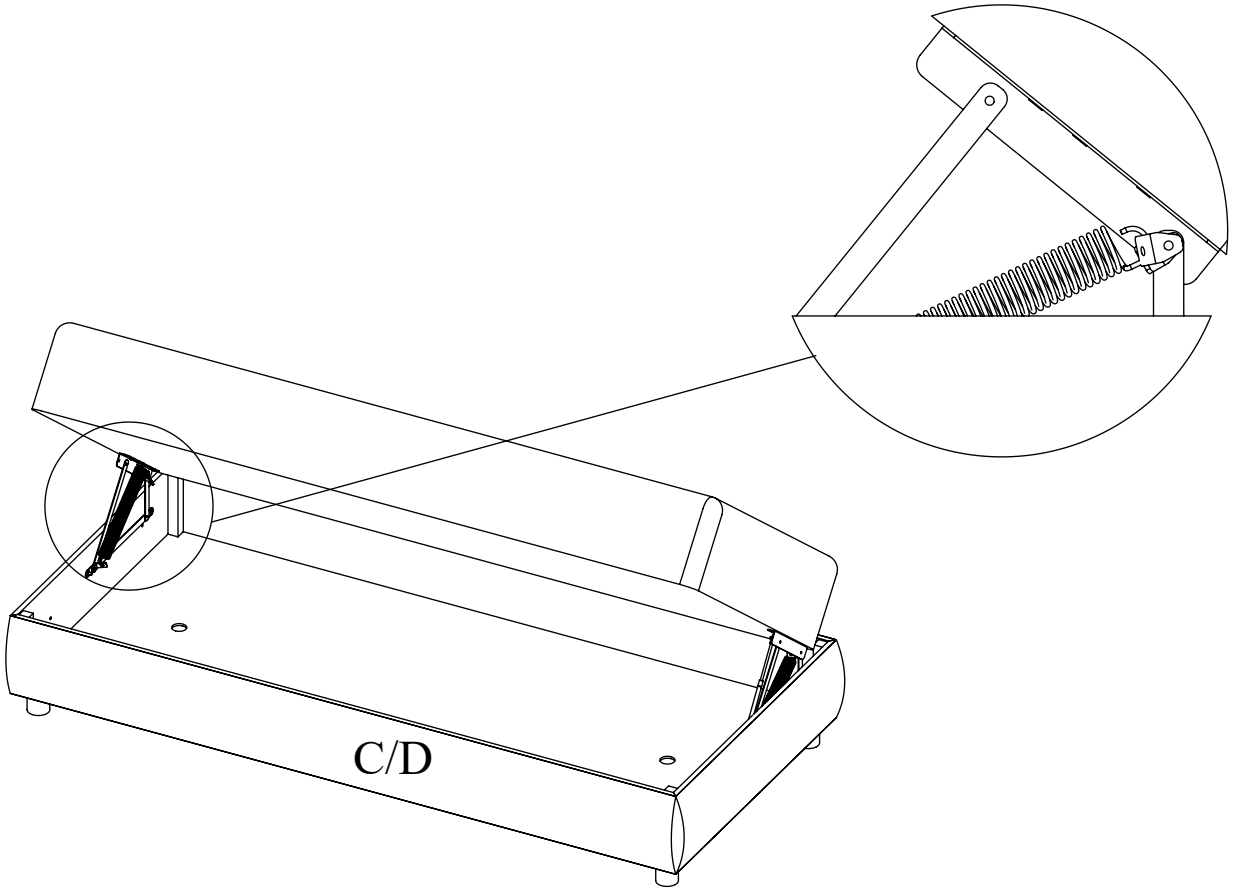

160/180/200

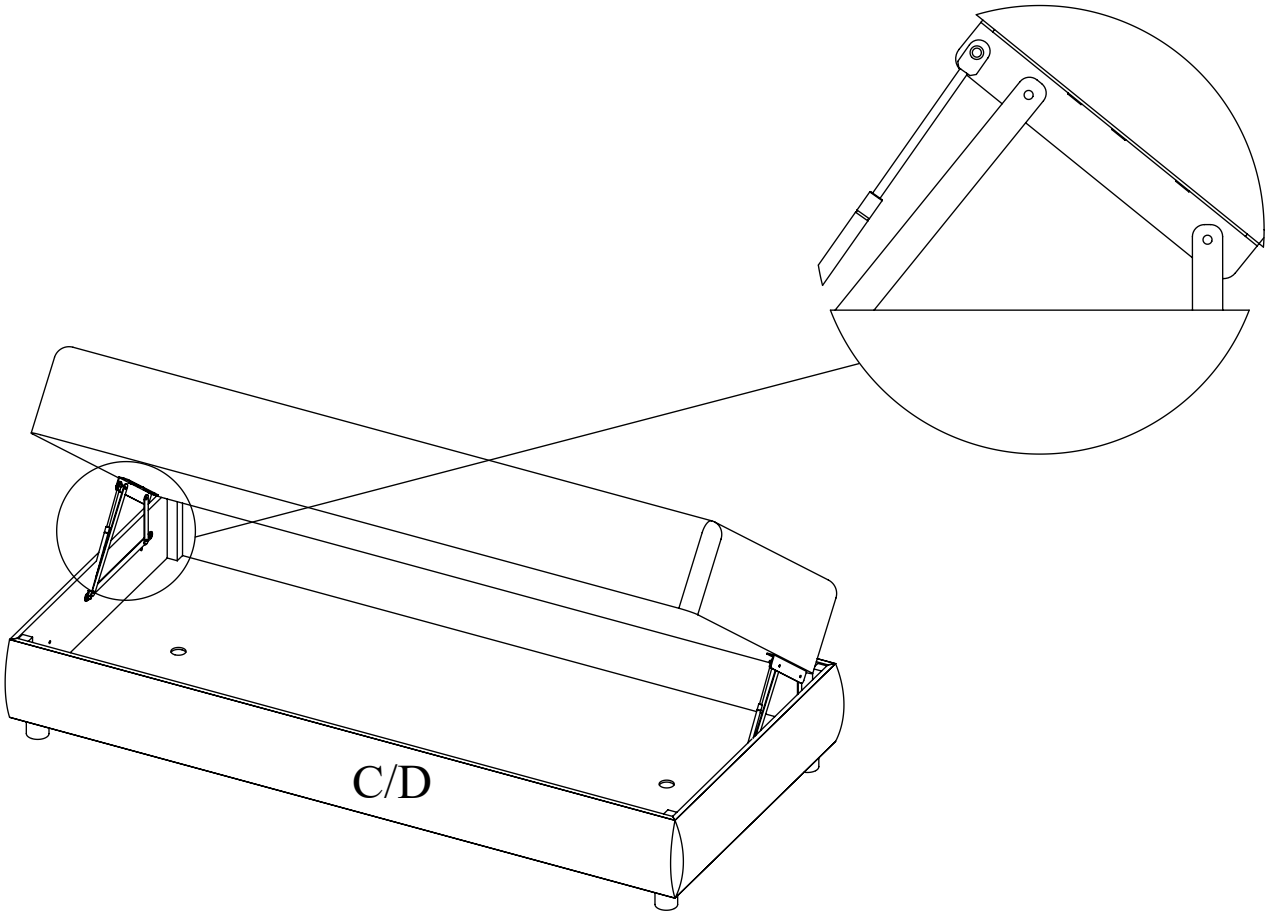

1.

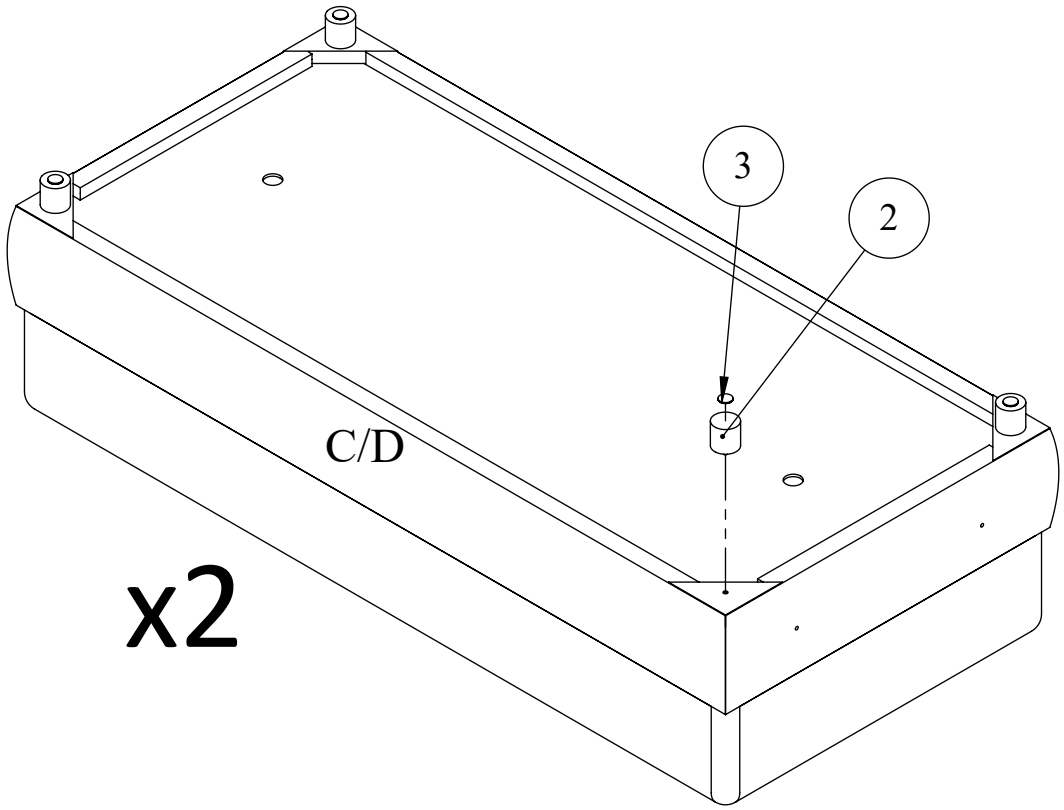

2.

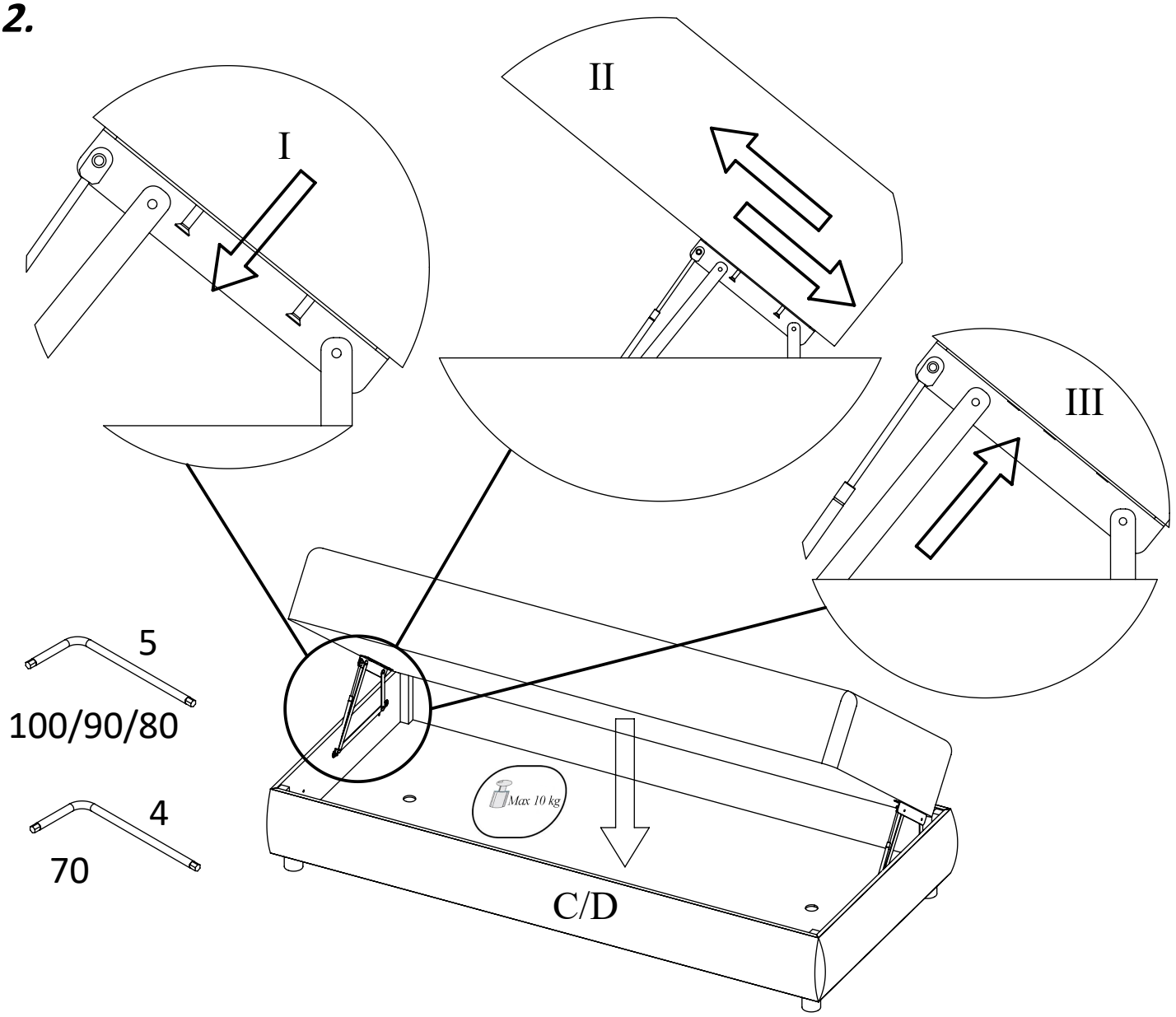

3.

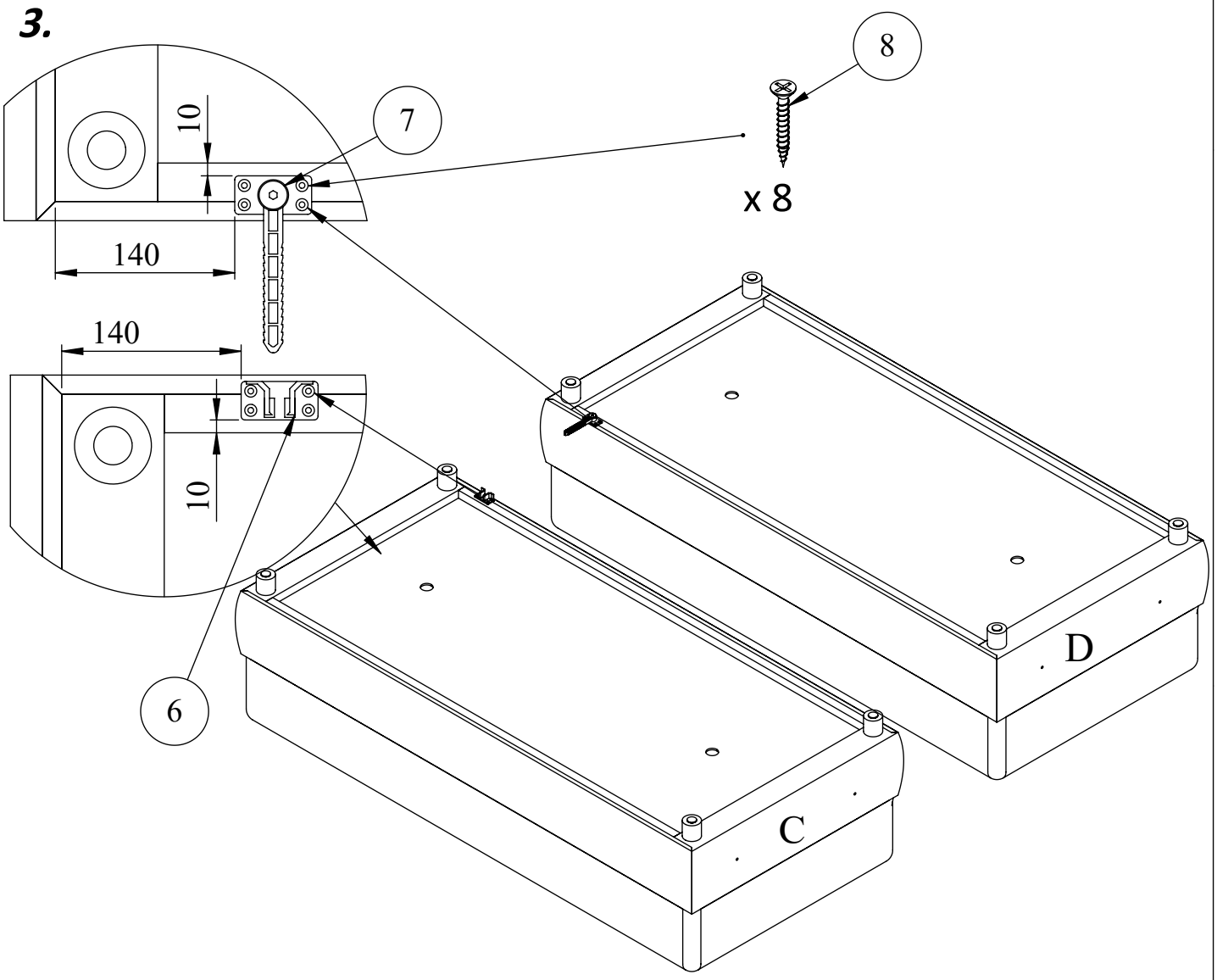

4.

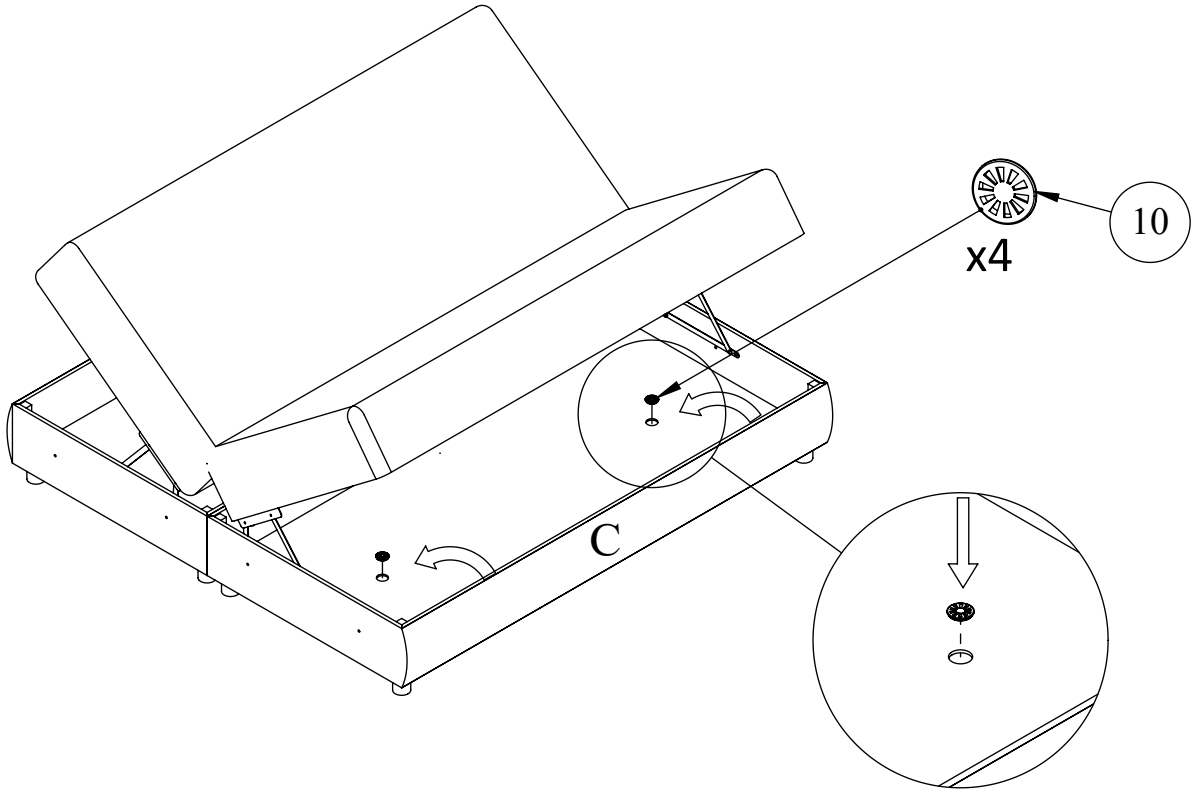

5.

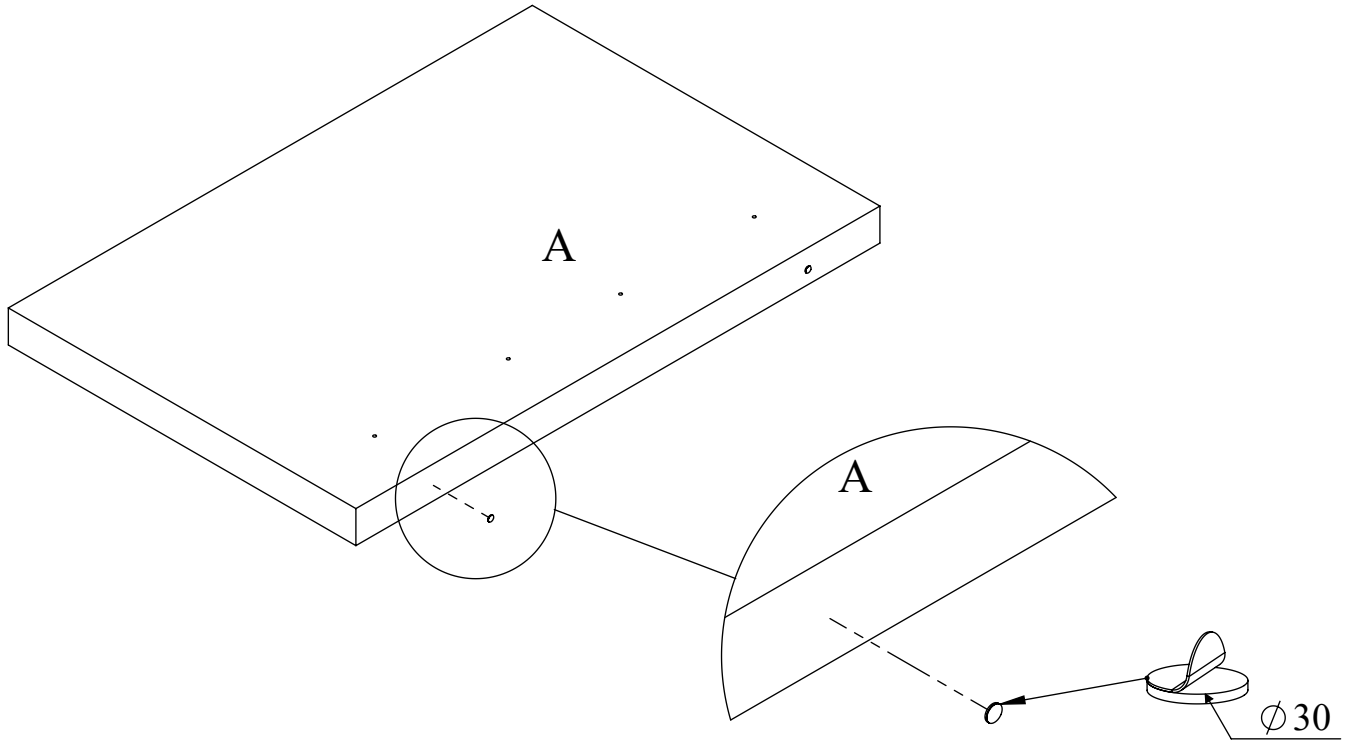

6.

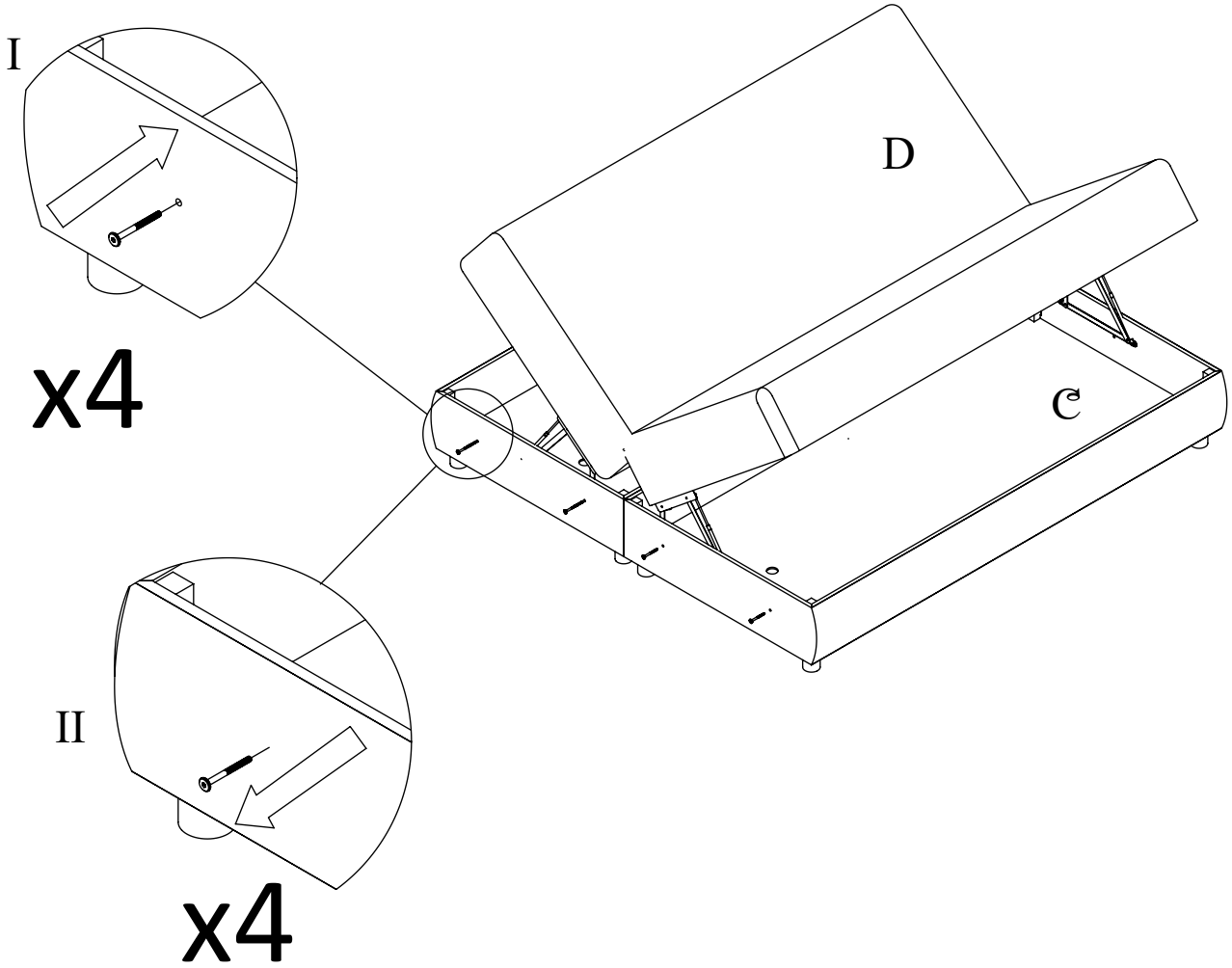

7.

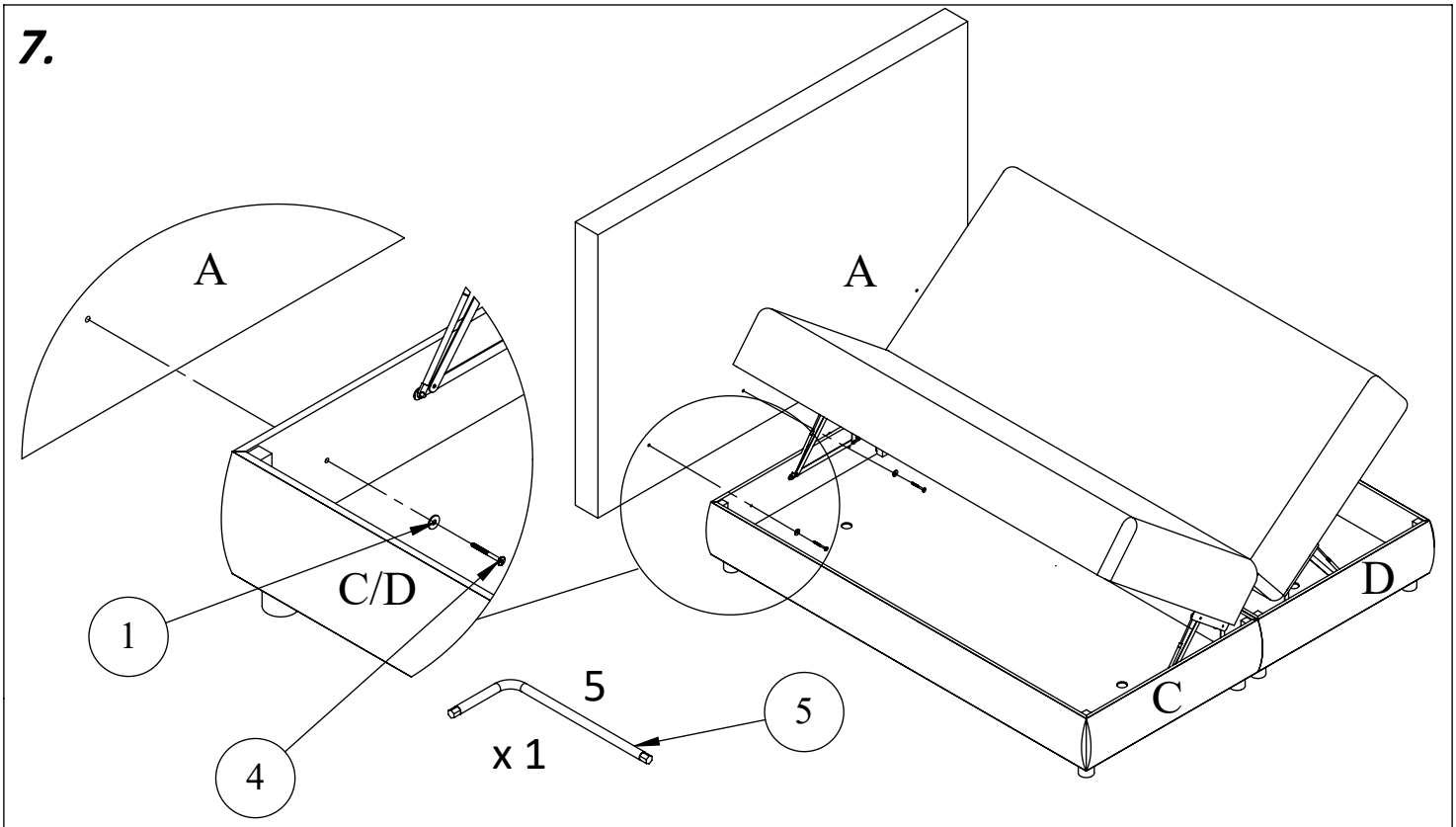
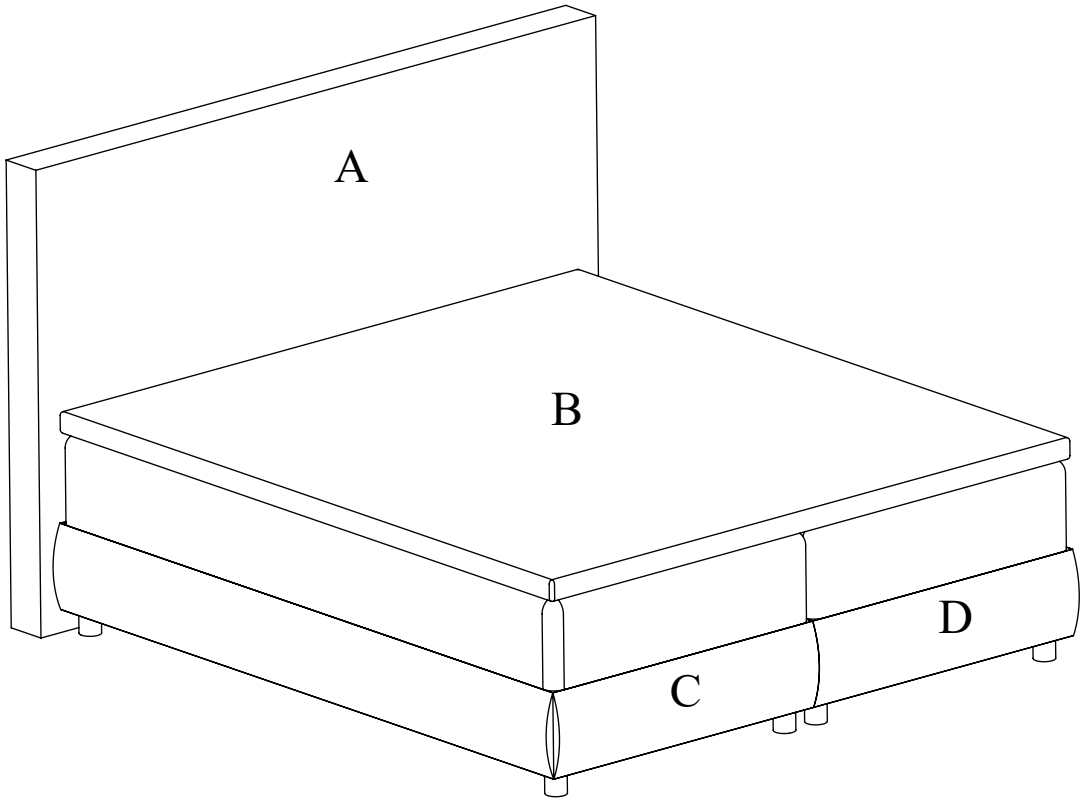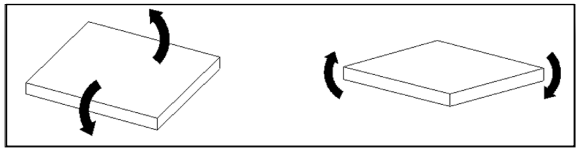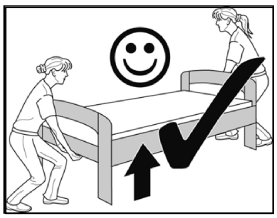
8.