# respekta®

Bedienungsanleitung
Mode d'emploi

Instruction Manual

Geschirrspüler
Lave-Vaisselle

Dish Washer

## GSP 60 TiD MA++

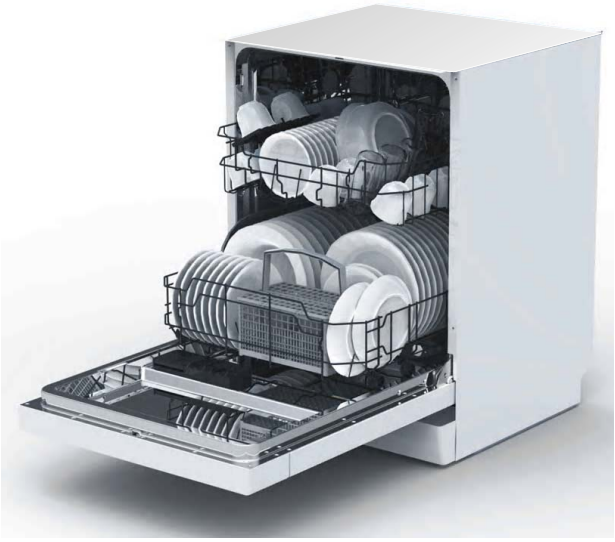

www.respekta.info

## INHALT

# Inhalt

Schnell-Anleitung.....Seite 3
Einleitung.....Seite 4
Allgemeine Hinweise……..…….Seite 4
Spezielle Sicherheitshinweise für dieses Gerät……..Seite 4
Bestimmungsgemäßer Gebrauch…….…Seite 6
Auspacken des Gerätes……..…Seite 6
Gerätebeschreibung……..Seite 6
Vor der Erstinbetriebnahme...……..……..……Seite 7
Beladen der Geschirrspülmaschinenkörbe….……..……..……..Seite 13
Starten eines Spülprogramms...……..……..…….Seite 16
Wartung und Reinigung…....……..……..……..Seite 19
Installationsanweisung……..……..…….……...Seite 22
Reparaturen……....Seite 25
Störungsbehebung…….……...……...….Seite 25
Technische Informationen...……..……..……Seite 28
Garantie / Kundendienst…….....Seite 30
Entsorgung……..……...……...…….……..……...….Seite 31

# Schnell-Anleitung

Detaillierte Informationen finden Sie in den entsprechenden Abschnitten der Bedienungsanleitung.

| | |
|---|---|
| Gerät einschalten | Drücken Sie den Ein-/Aus-Schalter, um das Gerät einzuschalten. Öffnen Sie die Tür. |
| Reinigungsmittelbehälter füllen | Kammer A:<br>Bei jedem Spülzyklus.<br>Kammer B:<br>Nur für Programme mit Vorwäsche.<br>(Bedienungsanleitung beachten!) 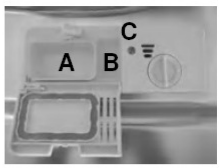  |
| Klarspülmittelstand prüfen | Mechanische Anzeige C.<br>Elektrische Anzeige auf dem Bedienfeld (sofern vorhanden). |
| Regeneriersalzstand prüfen | Elektrische Anzeige auf dem Bedienfeld (sofern vorhanden).<br>Wenn sich im Bedienfeld keine Salzwarnleuchte befindet (bei einigen Modellen), können Sie anhand der Anzahl der abgelaufenen Spülvorgänge den Zeitpunkt für die Salznachfüllung schätzen. 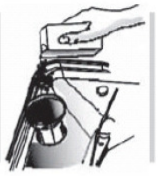 |
| Beladen der Körbe | Entfernen Sie größere Mengen von Speiseresten auf dem Geschirr. Eingebrannte Reste z. B. in Pfannen aufweichen und dann die Körbe beladen. Beachten Sie die Beladungsanweisungen für den Geschirrspüler. |
| Programm auswählen | Drücken Sie die Programm-Taste, bis das gewählte Programm aufleuchtet.<br>(Siehe Abschnitt "Betriebsanleitung") |
| Geschirrspüler betreiben | Tür schließen, Wasserhahn öffnen und die Taste Start/Pause drücken. Nach etwa 10 Sekunden beginnt die Maschine den Spülvorgang. |
| • Programm ändern | • 1. Ein Spülzyklus kann nur geändert werden, wenn er erst kurze Zeit gelaufen ist. Anderenfalls wurde das Reinigungsmittel möglicherweise bereits freigesetzt und das Wasser abgelassen. In diesem Fall muss der Reinigungsmittelbehälter neu befüllt werden.<br>2. Drücken Sie die Taste Start/Pause für mehr als drei Sekunden, um das laufende Programm abzubrechen.<br>3. Wählen Sie ein neues Programm.<br>4. Starten Sie den Geschirrspüler erneut. |
| • Vergessenes Geschirr nachträglich in den Geschirrspüler einstellen. | • 1. Öffnen Sie die Tür etwas, um den Geschirrspüler anzuhalten.<br>2. Sobald die Sprüharme angehalten haben, können Sie die Tür vollständig öffnen.<br>3. Stellen Sie das vergessene Geschirr in den Geschirrspüler ein.<br>4. Schließen Sie die Tür; nach 10 Sekunden wird der Betrieb des Geschirrspülers fortgesetzt. |
| • Wenn das Gerät während eines Spülzyklus ausgeschaltet wird. | • Wenn das Gerät während eines Spülzyklus ausgeschaltet wird, wählen Sie beim Wiedereinschalten des Gerätes den Spülzyklus neu und betreiben Sie den Geschirrspüler im ursprünglichen Einschaltzustand. |
| Ausschalten des Gerätes | Nach Ende des Spülzyklus ertönt der Summer des Geschirrspülers acht mal; anschließend wird das Gerät abgeschaltet.<br>Schalten Sie das Gerät mit der Ein/Aus-Taste aus. |
| Wasserhahn abdrehen, Körbe entladen | Warnung: Warten Sie etwa 15 Minuten, bevor Sie den Geschirrspüler entladen. Anderenfalls sind das Geschirr und die Küchenutensilien noch sehr heiß und bruchempfindlicher.<br>Außerdem trocknen sie dann besser. Entladen Sie als erstes den unteren Korb. |

**⚠ WARNUNG!**

Öffnen Sie die Tür vorsichtig.
Bei geöffneter Tür kann heißer Dampf entweichen!

## Einleitung

Vielen Dank, dass Sie sich für unser Produkt entschieden haben. Wir wünschen Ihnen viel Freude mit dem Gerät.

### Symbole in dieser Bedienungsanleitung

Wichtige Hinweise für Ihre Sicherheit sind besonders gekennzeichnet. Beachten Sie diese Hinweise unbedingt, um Unfälle und Schäden am Gerät zu vermeiden:

⚠ **WARNUNG:**
Warnt vor Gefahren für Ihre Gesundheit und zeigt mögliche Verletzungsrisiken auf.

⚠ **ACHTUNG:**
Weist auf mögliche Gefährdungen für das Gerät oder andere Gegenstände hin.

ℹ **HINWEIS:** Hebt Tipps und Informationen für Sie hervor.

## Allgemeine Hinweise

Lesen Sie vor Inbetriebnahme dieses Gerätes die Bedienungsanleitung sehr sorgfältig durch und bewahren Sie diese inkl. Garantieschein und Kassenbon gut auf. Falls Sie das Gerät an Dritte weitergeben, geben Sie auch die Bedienungsanleitung mit.

ℹ **HINWEIS:**
Diese Gebrauchsanweisung ist für verschiedene Ausführungen erarbeitet. Beachten Sie die tatsächliche Ausstattung Ihres Modells für die richtige Funktion Ihres Gerätes.

- Benutzen Sie das Gerät ausschließlich für den privaten und den dafür vorgesehenen Zweck. Dieses Gerät ist nicht für den gewerblichen Gebrauch bestimmt.
- Benutzen Sie das Gerät nicht im Freien. Halten Sie es vor Hitze, direkter Sonneneinstrahlung, und Feuchtigkeit fern. Benutzen Sie das Gerät nicht mit feuchten Händen.
- Schalten Sie das Gerät aus wenn Sie das Gerät nicht benutzen, zur Reinigung oder bei Störung.
- Lassen Sie das Gerät **nicht** unbeaufsichtigt. Verlassen Sie während des Betriebes **nicht** das Haus.
- Umbauten oder Veränderungen am Gerät sind aus Sicherheitsgründen nicht zulässig.
- Zur Sicherheit Ihrer Kinder lassen Sie keine Verpackungsteile (Plastikbeutel, Karton, Styropor, etc.) erreichbar liegen.

  ⚠ **WARNUNG:**
  Lassen Sie kleine Kinder nicht mit Folie spielen. Es besteht Erstickungsgefahr!

## Spezielle Sicherheitshinweise für dieses Gerät

- Die max. Anzahl der zu spülenden Gedecke beträgt 12.
- Dieses Gerät ist dazu bestimmt, im Haushalt und ähnlichen Anwendungen verwendet zu werden wie beispielsweise
  - in Personalküchen von Läden, Büros und anderen gewerblichen Bereichen.

- von Gästen in Hotels, Motels und anderen Wohneinrichtungen;
- in landwirtschaftlichen Anwesen.

- Setzen oder stellen Sie sich nicht auf die geöffnete Tür oder die Geschirrkörbe des Gerätes und legen Sie keine schweren Gegenstände auf der Tür ab. Das Gerät kann nach vorne kippen.
- Die Tür darf nicht offen gelassen werden, da diese eine Stolpergefahr darstellt.
- Bei laufendem Gerät darf die Tür nur sehr vorsichtig geöffnet werden, da Wasser aus dem Gerät herausspritzen kann.
- Messer und andere Gebrauchsgegenstände mit scharfen Spitzen müssen mit der Spitze nach unten oder in waagerechter Lage in den Geschirrkorb gelegt werden.
- Achten Sie auf eine ordnungsgemäße Beladung des Gerätes. Beachten Sie die Anweisungen, die wir Ihnen im Kapitel ***Beladen der Geschirrspülmaschinenkörbe*** dazu geben.
- Dieses Gerät kann von **Kindern** ab 8 Jahren und darüber und von Personen mit reduzierten physischen, sensorischen oder mentalen Fähigkeiten oder Mangel an Erfahrung und/oder Wissen benutzt werden, wenn sie beaufsichtigt oder bezüglich des sicheren **Gebrauchs des Gerätes** unterwiesen wurden und die daraus resultierenden Gefahren verstanden haben.
- Kinder die jünger sind als 8 Jahre, sind von dem Gerät fernzuhalten.
- **Kinder** dürfen nicht mit dem Gerät spielen.
- Reinigung und **Benutzer-Wartung** dürfen nicht durch **Kinder** durchgeführt werden, es sei denn, sie sind älter als 8 Jahre und werden beaufsichtigt.
- Reparieren Sie das Gerät nicht selbst, sondern suchen Sie einen autorisierten Fachmann auf. Um Gefährdungen zu vermeiden, ein defektes Netzkabel nur vom Hersteller, einem qualifizierten Techniker oder dem Kundendienst durch ein gleichwertiges Kabel ersetzen lassen. Wenn Kabel oder Stecker beschädigt sind, dürfen Sie das Gerät nicht mehr benutzen.
- Das Gerät ist mit einem neuen Schlauchsatz an die Wasserversorgung anzuschließen; alte Schlauchsätze dürfen nicht wiederverwendet werden.
- Der höchstzulässige Wassereinlassdruck beträgt 1 Mpa.
- Der niedrigstzulässige Wassereinlassdruck beträgt 0,04 Mpa.

## Bestimmungsgemäßer Gebrauch

Es darf nur in der Art und Weise benutzt werden, wie es in dieser Bedienungsanleitung beschrieben ist. Jede andere Verwendung gilt als nicht bestimmungsgemäß und kann zu Sachschäden oder sogar zu Personenschäden führen.

Der Hersteller übernimmt keine Haftung für Schäden, die durch nicht bestimmungsgemäßen Gebrauch entstehen.

## Auspacken des Gerätes

1. Nehmen Sie das Gerät aus seiner Verpackung.
2. Das Gerät sowie Teile der Innenausstattung sind für den Transport geschützt. Entfernen Sie alle Klebebänder auf der rechten und linken Seite der Gerätetür. Kleberückstände können Sie mit Reinigungsbenzin entfernen. Entfernen Sie alle Klebebänder und Verpackungsteile auch aus dem Inneren des Gerätes.
3. Überprüfen Sie das Gerät auf eventuelle Transportschäden, um Gefährdungen zu vermeiden.
4. Im Schadensfall nehmen Sie das Gerät nicht in Betrieb. Wenden Sie sich an Ihren Fachhandel.

**ℹ HINWEIS:**
Am Gerät können sich noch Staub oder Produktionsreste befinden. Wir empfehlen Ihnen, das Gerät wie unter ***Wartung und Reinigung*** beschrieben zu säubern.

## Gerätebeschreibung

*Frontansicht*

*Rückansicht*

| | | | |
|---|---|---|---|
| 1 oberer Geschirrkorb | 4 Salzbehälter | 6 Tassenablage | 9 Zulaufschlauch |
| 2 innerer Wasserlauf | 5 Behälter für Reinigungsmittel, Tabs und Klarspüler | 7 Sprüharme | 10 Ablaufschlauch |
| 3 unterer Geschirrkorb | | 8 Filtereinheit | |

## Bedienfeld

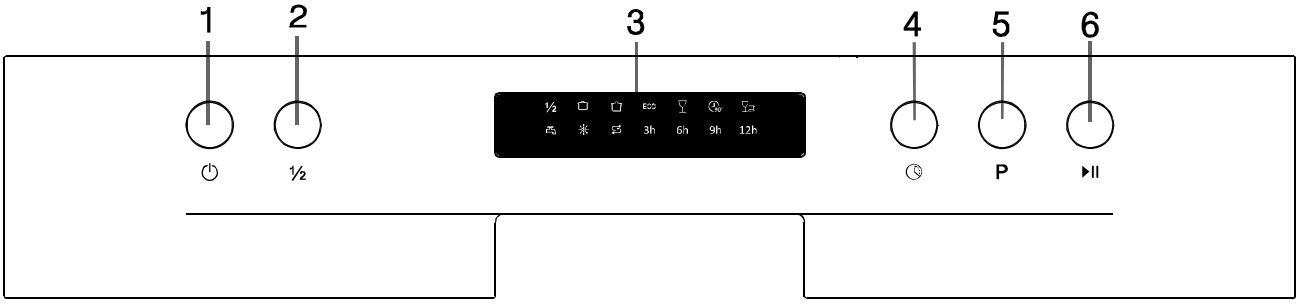


1. Ein-/Ausschalter
2. Halbe Beladung. Drücken Sie diesen Knopf wenn Sie die Funktion "Halbe Beladung" wählen wollen.
3. Anzeige Indikatoren. Zeigen Ihnen die gwählten Programme, Startzeitverzögerung, etc. an

| | |
|---|---|
| ECO | Programmsymbole |
| | Klarspüler / Regenerierszlz Anzeige |
| 1 2 | Anzeige halbe Beladung |
| | Anzeige Wasserzulauf |
| 3h 6h 9h 12h | Anzeige Startzeitverzögerung |

4. Auswahl Startzeitverzögerung
5. Programmauswahl
6. Start bzw. Pause Auswahl

## Vor der Erstinbetriebnahme

**Bevor Sie Ihren Geschirrspüler zum ersten Mal verwenden:**

A. Stellen Sie den Wasserenthärter ein.

B. Geben Sie 1 Liter Wasser in den Salzbehälter und füllen Sie dann das Salz ein.

C. Befüllen Sie den Klarspüler-Behälter.

D. Füllen Sie Reinigungsmittel ein.

### A. Wasserenthärter

Der Wasserenthärter muss manuell mit der Wasserhärteanzeige eingestellt werden. Der Wasserenthärter dient dazu, Mineralien und Salze, die einen schädigenden oder nachteiligen Effekt auf den Betrieb des Gerätes haben würden, aus dem Wasser zu entfernen. Je höher der Anteil der Mineralien und Salze in Ihrem Wasser ist, desto härter ist Ihr Wasser. Der Wasserenthärter muss gemäß der Härte des Wassers in Ihrem Wohngebiet eingestellt werden. Ihre lokale Wasserbehörde kann Ihnen den Härtegrad Ihres Wassers mitteilen.

### Einstellung des Salzverbrauchs

Der Salzverbrauch des Geschirrspülers kann gemäß Ihrer Wasserhärte eingestellt werden. Auf diese Weise kann der Salzverbrauch optimal reguliert werden.

Befolgen Sie die nachfolgend aufgeführten Schritte, um den Salzverbrauch einzustellen.

1. Schalten Sie das Gerät ein.
2. Halten Sie die Start/Pause-Taste innerhalb der ersten 60 Sekunden für ca. 5 Sekunden gedrückt.
3. Durch Drücken der Start/Pause-Taste kann die Wasserhärte entsprechend Ihrer lokalen Umgebung verändert werden. Das Display zeigt Ihnen die Einstellung an: H1->H2->H3->H4->H5->H6; (siehe nachstehende Tabelle).
4. Einige Sekunden nach Beendigung Ihrer Wahl erlischt die Anzeige und die Wasserhärte ist automatisch gespeichert oder beenden Sie das Setup durch Drücken der Ein-/AUS-Taste.

*Es werden folgende Einstellungen empfohlen:*

| Wasserhärte | | | | Display-Anzeige | Salzverbrauch (Gramm/Zyklus) |
|---|---|---|---|---|---|
| °dH | °fH | °Clark | mmol/l | | |
| 0 - 5 | 0 - 9 | 0 - 6 | 0 - 0.94 | H1 | 0 |
| 6 - 11 | 10 - 20 | 7 - 14 | 1.0 - 2.0 | H2 | 9 |
| 12 - 17 | 21 - 30 | 15 - 21 | 2.1 – 3.0 | H3 | 12 |
| 18 - 22 | 31 - 40 | 22 - 28 | 3.1 – 4.0 | H4 | 20 |
| 23 - 34 | 41 - 60 | 29 - 42 | 4.1 – 6.0 | H5 | 30 |
| 35 - 55 | 61 - 98 | 43 - 69 | 6.1 – 9.8 | H6 | 60 |

**ℹ HINWEIS:**

°dH: deutscher Härtegrad = 1.25 mmol/l

°fH: französischer Härtegrad = 0.178 mmol/l

°Clark: britischer Härtegrad = 1.78 mmol/l

Werkseinstellung: H4 (EN 50242)

Wenden Sie sich an Ihren lokalen Wasserversorger, wenn Sie Informationen über die Härte Ihres Wassers benötigen.

### Wasserenthärtungsvorrichtung

Die Wasserhärte ist regional unterschiedlich. Wenn hartes Wasser im Geschirrspüler verwendet wird, bilden sich Ablagerungen auf dem Geschirr und den Küchenutensilien.

Das Gerät ist mit einer Wasserenthärtungsvorrichtung ausgerüstet, die mittels eines Salzbehälters Kalk und Mineralien aus dem Wasser entfernt.

## B. Einfüllen von Salz in den Salzbehälter

Der Salzbehälter befindet sich unter dem unteren Geschirrkorb und muss wie nachfolgend beschrieben, befüllt werden:

**⚠ ACHTUNG:**

- Verwenden Sie nur Salze, die speziell für die Verwendung in Geschirrspülern hergestellt wurden! Jedes andere Salz, das nicht speziell für die Verwendung in Geschirrspülern hergestellt wurde, insbesondere Tafelsalz, kann die Wasserenthärtungsvorrichtung beschädigen. Für Schäden, die

durch die Verwendung von ungeeignetem Salz entstanden sind, gibt der Hersteller keine Garantie und ist nicht für entstandene Schäden haftbar zu machen.

- Erst vor dem Beginn eines der vollständigen Spülprogramme mit Salz füllen. Dadurch wird verhindert, dass Salzkristalle oder verschüttetes Salzwasser für längere Zeit auf dem Boden des Geschirrspülers bleiben und dort Korrosionsschäden verursachen.

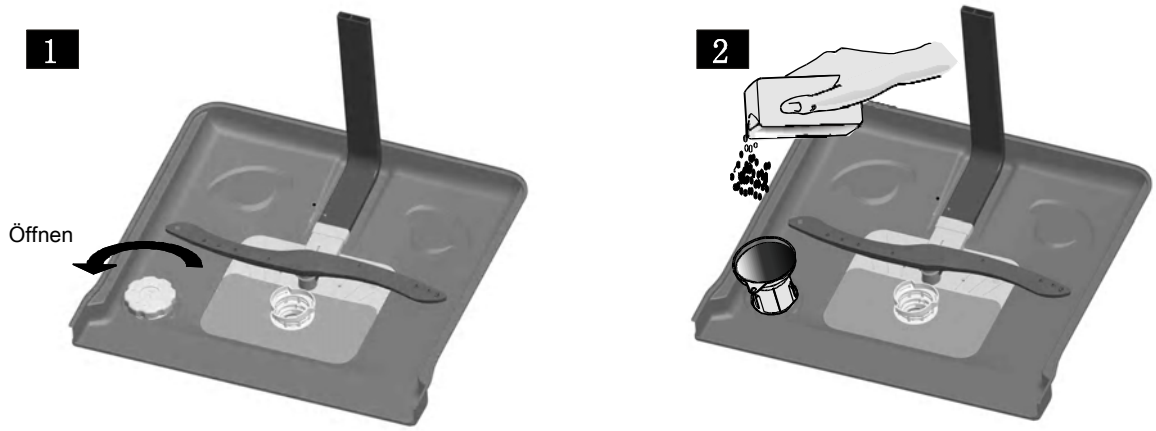


A. Nehmen Sie den unteren Geschirrkorb heraus und schrauben Sie den Deckel des Salzbehälters ab (***Abb. 1***).
B. Füllen Sie vor der ersten Verwendung 1 Liter Wasser in den Salzbehälter Ihres Geschirrspülers.
C. Stecken Sie das Ende des (mitgelieferten) Trichters in die Öffnung und geben Sie ca. 1,5 kg Salz hinein. Es ist normal, wenn dabei eine kleine Menge Wasser aus dem Behälter kommt (***Abb. 2***).
D. Schrauben Sie nach dem Befüllen des Behälters den Deckel im Uhrzeigersinn wieder zu.
E. Normalerweise schaltet sich die Salzwarnleuchte sofort, spätestens jedoch nach 2-6 Tagen nach Befüllen des Salzbehälters aus.
F. Unmittelbar nach Befüllen des Salzbehälters mit Salz sollte ein Spülprogramm gestartet werden (wir empfehlen ein kurzes Programm). Anderenfalls können das Filtersystem, die Pumpe oder andere wichtige Teile des Gerätes von Salzwasser beschädigt werden. Dies wird nicht von der Garantie abgedeckt.

**ℹ HINWEIS:**

- Der Salzbehälter darf nur nachgefüllt werden, wenn die Salzwarnleuchte im Bedienfeld aufleuchtet. Je nachdem wie gut sich das Salz auflöst, kann die Salzwarnleuchte weiterleuchten, obwohl der Salzbehälter gefüllt ist. Wenn sich im Bedienfeld keine Salzwarnleuchte befindet (bei einigen Modellen), können Sie anhand der Anzahl der abgelaufenen Spülvorgänge den Zeitpunkt für die Salznachfüllung schätzen.
- Wenn Salz verschüttet wurde, sollte das *Schnellprogramm* oder *Einweichprogramm* durchlaufen, um das überschüssige Salz zu entfernen.

## C. Befüllen des Klarspüler-Behälters

Der Klarspüler wird während des letzten Spülvorgangs eingesetzt, um die Bildung von Wassertropfen, die Flecken und Streifen auf Ihrem Geschirr hinterlassen können, zu verhindern. Außerdem fördert der Klarspüler den Trocknungsprozess, indem er ein Abperlen des Wassers vom Geschirr ermöglicht. Ihr Geschirrspüler wurde für die Verwendung von flüssigen Klarspülern konstruiert. Der Klarspüler-Behälter befindet sich in der Tür neben dem Reinigungsmittel-Behälter. Zum Öffnen des Behälters

öffnen Sie den Deckel, und geben Sie Klarspüler hinein, bis die Füllstandsanzeige vollständig schwarz wird. Es passen etwa 110 ml Klarspüler in den Klarspülerbehälter.

### Funktion des Klarspülers

Der Klarspüler wird automatisch während des letzten Spülvorgangs zugegeben; er ermöglicht eine gründliche Spülung sowie eine flecken- und streifenfreie Trocknung.

**△ ACHTUNG:**

Verwenden Sie nur Qualitäts-Klarspüler für Geschirrspüler. Befüllen Sie den Klarspüler-Behälter niemals mit irgendwelchen anderen Substanzen (z. B. Geschirrspülmittel, flüssige Reinigungsmittel). Dadurch kann das Gerät beschädigt werden.

### Zeitpunkt zum Nachfüllen des Klarspüler-Behälters

Solange die Klarspüler-Warnleuchte im Bedienfeld nicht aufleuchtet, können Sie die Menge des verbleibenden Klarspülers an der optischen Füllstandsanzeige "C" neben dem Deckel abschätzen.

Wenn der Klarspüler-Behälter voll ist, ist die Anzeige vollständig dunkel. Wenn die Menge an Klarspüler zurückgeht, wird die Größe des dunklen Punktes kleiner. Der Füllstand des Klarspüler-Behälters darf nicht unter 1/4 fallen.

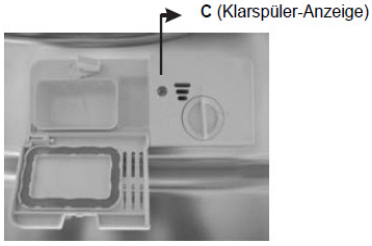


Wenn die Menge an Klarspüler abnimmt, ändert sich die Größe des schwarzen Punktes auf der Klarspüler-Füllstandsanzeige wie unten dargestellt.

voll | ¾ voll | ½ voll | ¼ voll - Nachfüllen, um Fleckenbildung zu vermeiden | leer

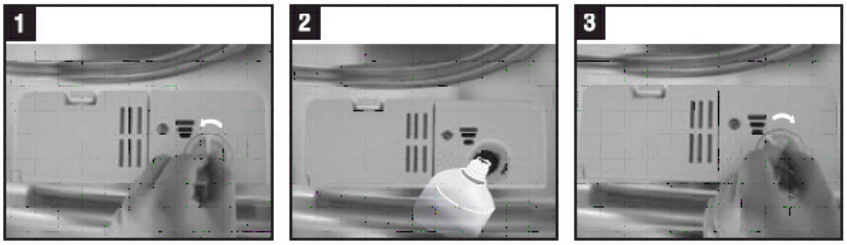


1. Drehen Sie zum Öffnen des Behälters den Deckel gegen den Uhrzeigersinn in die geöffnete Stellung (Pfeil nach oben) und nehmen Sie den Deckel heraus.
2. Geben Sie Klarspüler in den Behälter; achten Sie dabei darauf, den Behälter nicht zu überfüllen.
3. Setzen Sie den Deckel in der geöffneten Stellung wieder auf und drehen Sie den Deckel im Uhrzeigersinn in die geschlossene Stellung (Pfeil nach rechts).

**ℹ HINWEIS:**

- Entfernen Sie während des Nachfüllens verschütteten Klarspüler mit einem saugfähigen Tuch, um ein übermäßiges Schäumen beim nächsten Spülgang zu vermeiden.
- Vergessen Sie nicht, vor dem Schließen der Geschirrspültür den Deckel wieder aufzusetzen.

### Einstellung des Hebels (Spülen)

Der Klarspülmittelbehälter hat vier oder sechs Einstellungen. Beginnen Sie immer mit der Einstellung “4“. Wenn sich Flecken bilden und das Geschirr schlecht trocknet, erhöhen Sie die Menge des freigesetzten Klarspülers, indem Sie den Deckel des Behälters abnehmen und drehen Sie den Schalter auf “5“. Wenn sich dann immer noch Flecken bilden oder das Geschirr schlecht trocknet, drehen Sie den Schalter auf die nächste Stufe, bis Ihr Geschirr fleckenfrei ist. Die empfohlene Einstellung ist “4“ (die Werkseinstellung ist “4“).

**ℹ HINWEIS:**

- Erhöhen Sie die Dosis, wenn sich nach dem Spülen Wassertropfen oder Kalkflecken auf dem Geschirr befinden sollten.
- Verringern Sie die Dosis, wenn sich auf dem Geschirr weißlich, klebrige Flecken bilden oder sich auf Ihren Gläsern oder Messern ein bläulicher Film bildet.

## D. Funktion des Reinigungsmittels

Die Reinigungsmittel mit ihren chemischen Zusätzen sind dazu erforderlich, Schmutz zu zersetzen und aus der Geschirrspülmaschine zu entfernen. Die meisten handelsüblichen, qualitativ hochwertigen Reinigungsmittel sind für diesen Zweck geeignet.

### Reinigungsmittel

Es gibt 3 Sorten Reinigungsmittel:

1. mit Phosphat und mit Chlor 2. mit Phosphat und ohne Chlor 3. Phosphatfrei und chlorfrei

Normalerweise sind neue, pulverförmige Reinigungsmittel phosphatfrei. In diesem Fall ist die Wasserenthärtungsfunktion des Phosphates nicht gegeben. In diesem Fall empfehlen wir, Salz in den Salzbehälter zu füllen, auch wenn die Härte des Wassers nur 6°dH beträgt. Falls Reinigungsmittel ohne Phosphat verwendet werden, treten bei Verwendung von hartem Wasser häufig weiße Flecken auf Tellern und Gläsern auf. Verwenden Sie in diesem Fall mehr Reinigungsmittel, um bessere Spül- und Reinigungsergebnisse zu erzielen. Chlorfreie Reinigungsmittel haben nur eine geringe Bleichwirkung. Kräftige und farbige Flecken werden nicht vollständig entfernt. Verwenden Sie in diesem Fall bitte ein Spülprogramm mit einer höheren Temperatur.

**△ ACHTUNG:**

Verwenden Sie in Ihrem Gerät niemals Seife, Waschmittel für Textilien oder Handwaschmittel.

### Konzentriertes Reinigungsmittel

Je nach ihrer chemischen Zusammensetzung können Reinigungsmittel in zwei Hauptarten unterteilt werden:

- herkömmliche Alkali-Reinigungsmittel mit ätzenden Bestandteilen
- Reinigungsmittel mit niedrigen Alkali-Konzentrationen und natürlichen Enzymen

Die Verwendung “normaler” Spülprogramme in Kombination mit konzentrierten Reinigungsmitteln reduziert die Umweltverschmutzung und schont Ihr Geschirr. Diese Spülprogramme sind auf die schmutzlösenden Eigenschaften der Enzyme im konzentrierten Reinigungsmittel speziell abgestimmt. Aus diesem Grund können “normale” Spülprogramme, in denen konzentrierte Reinigungsmittel verwendet werden, die gleichen Reinigungsergebnisse erzielen, die sonst nur mit “Intensivprogrammen” erzielt werden können.

### Reinigungstabs

Reinigungstabs verschiedener Marken lösen sich unterschiedlich schnell auf. Aus diesem Grund lösen sich während kurzer Spülprogramme einige Reinigungstabs nicht vollständig auf und können daher nicht ihre volle Leistungsfähigkeit erreichen. Verwenden Sie daher lange Spülprogramme wenn Sie Reinigungstabs verwenden, um eine vollständige Entfernung von Reinigungsmittelrückständen sicherzustellen.

### Reinigungsmittelbehälter

Der Behälter muss vor dem Start jedes Spülzyklus gemäß der Anleitung in der Spülzyklustabelle befüllt werden. Ihr Geschirrspüler verwendet weniger Reinigungsmittel und weniger Klarspüler als herkömmliche Geschirrspüler. Normalerweise wird nur ein Esslöffel Reinigungsmittel für einen normalen Spülgang benötigt. Für schmutzigere Geschirrteile wird mehr Reinigungsmittel benötigt. Füllen Sie das Reinigungsmittel erst kurz vor Einschalten des Geschirrspülers ein; anderenfalls kann es feucht werden und sich nicht vollständig auflösen.

### Menge des zu verwendenden Reinigungsmittels

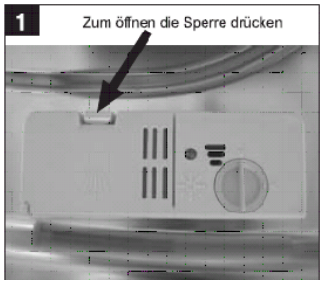


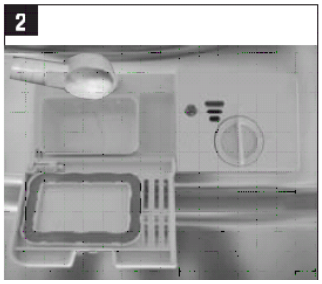


**ℹ HINWEIS:**

- Wenn der Deckel geschlossen ist: Drücken Sie die Freigabetaste. Der Deckel öffnet sich.
- Füllen Sie nur unmittelbar vor einem Spülzyklus Reinigungsmittel ein.
- Verwenden Sie nur Qualitäts-Reinigungsmittel für Geschirrspüler.
- Nach Beendigung des Spülzyklus muss der Reinigungsmittelbehälter leer sein.

**⚠ WARNUNG**

Reinigungsmittel für Geschirrspüler ist ätzend und von Kindern fernzuhalten.

### Ordnungsgemäße Verwendung des Reinigungsmittels

Verwenden Sie nur Reinigungsmittel, das für die Verwendung in Geschirrspülern hergestellt wurde. Lagern Sie das Reinigungsmittel trocken und sauber. Füllen Sie pulverförmige Reinigungsmittel erst dann in den Behälter, wenn Sie einen Spülvorgang durchführen wollen.

**Einfüllen des Reinigungsmittels**

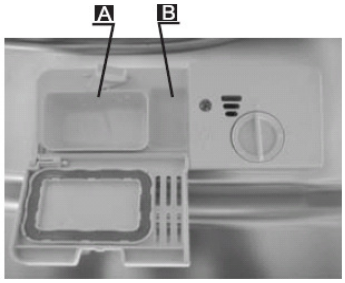


Füllen Sie den Reinigungsmittel-Behälter mit Reinigungsmittel.
Die Markierung zeigt, wie rechts dargestellt, die Dosierstärke an:

**A.** Kammer für den Hauptspülgang; “MIN” entsprechen etwa 20 g Reinigungsmittel.

**B.** Kammer für den Vorspülgang für etwa 5 g Reinigungsmittel.

Beachten Sie die Dosierung- und Lagerungsempfehlungen des Herstellers auf der Verpackung des Reinigungsmittels.

Schließen Sie den Deckel und drücken Sie auf ihn, bis er einrastet. Geben Sie bei stark verschmutztem Geschirr eine zusätzliche Dosis Reinigungsmittel in das Fach “**B**“ für das Reinigungsmittel für die Vorwäsche. Dieses Reinigungsmittel wirkt im Vorspülgang.

**ℹ HINWEIS:**

- In der *Spülprogrammtabelle* finden Sie Informationen über die richtige Menge Reinigungsmittel für die jeweiligen Programme.
- Beachten Sie bitte, dass je nach Verschmutzungsgrad und Wasserhärte Unterschiede möglich sind.
- Beachten Sie bitte die Empfehlungen des Herstellers auf der Verpackung des Reinigungsmittels.

## Beladen der Geschirrspülmaschinenkörbe

**Empfehlung**

- Kaufen Sie nur Küchenutensilien, die als spülmaschinenfest gekennzeichnet sind.
- Verwenden Sie ein mildes Reinigungsmittel, das als ‚geschirrfreundlich‘ beschrieben ist. Falls erforderlich, holen Sie weitere Informationen vom jeweiligen Hersteller des Reinigungsmittels ein.
- Wählen Sie für bestimmte Geschirrteile ein Programm mit niedrigstmöglicher Temperatur.
- Nehmen Sie Gläser und Besteck nicht unmittelbar nach Ende des Programms aus dem Geschirrspüler, um Schäden zu vermeiden.

**Die folgenden Besteck- und Geschirrteile sind für das Spülen mit dem Geschirrspüler**

*Nicht geeignet:*

- Bestecke mit Handstücken aus Holz, Porzellan oder Perlmutt
- nicht wärmebeständige Kunststoffteile
- ältere Bestecke mit geklebten, nicht temperaturbeständigen Teilen
- verklebte Besteck- oder Geschirrteile
- Zinn- oder Kupfergeschirr
- Kristallgläser
- Rostempfindliche Stahlteile
- Holzbretter

*Bedingt geeignet:*

- einige Glassorten können nach einer größeren Anzahl von Spülgängen stumpf werden
- Silber- und Aluminiumteile verlieren tendenziell während des Spülens an Farbe
- glasierte Muster können bei häufigem Spülen ausbleichen

### Vorsicht vor und nach dem Beladen der Geschirrspülkörbe

**ℹ HINWEIS:**
Beachten Sie die folgenden Richtlinien, um mit Ihrem Geschirrspüler beste Reinigungsergebnisse zu erzielen. Die Funktionen und das Aussehen der Geschirr- und Besteckkörbe können von Ihrem Modell abweichen.

Entfernen Sie größere Mengen von Speiseresten auf dem Geschirr. Weichen Sie in Pfannen angebrannte Reste auf. Das Vorspülen des Geschirrs unter fließendem Wasser ist nicht erforderlich.
Legen Sie die Geschirrteile in folgender Weise in den Geschirrspüler ein:

- Teile wie Tassen, Gläser, Töpfe/Pfannen usw. mit der Öffnung nach unten einlegen.
- Teile mit Kurven oder Einkerbungen schräg einstellen, so dass das Wasser ablaufen kann.
- Sämtliche Teile so einstellen, dass sie fest stehen und nicht umkippen können.
- Sämtliche Teile so platzieren, dass die Sprüharme während des Spülens frei drehen können.

**ℹ HINWEIS:**
Sehr kleine Teile nicht im Geschirrspüler spülen, da sie aus dem Korb fallen können.

- Hohle Teile wie Tassen, Gläser, Pfannen usw. mit der Öffnung nach unten einstellen, so dass sich kein Wasser in dem Teil oder in Vertiefungen sammeln kann.
- Geschirr- und Besteckteile nicht ineinander liegend oder einander überdeckend einstellen.
- Gläser dürfen sich nicht berühren, anderenfalls können sie beschädigt werden.
- Große Teile, die schwer zu reinigen sind, in den unteren Korb einlegen.
- In den oberen Korb empfindlichere und leichtere Geschirrteile wie Gläser, Kaffee- und Teetassen einstellen.
- Messer mit langen Klingen, die hochkant eingestellt werden, stellen eine Gefahr dar!
- Lange und/oder scharfe Besteckteile wie Tranchiermesser müssen waagerecht in die Besteckschublade gelegt werden.
- Bitte überladen Sie Ihren Geschirrspüler nicht. Anderenfalls besteht das Risiko unzureichender Spülergebnisse und hoher Energieverbräuche.

### Herausnehmen des Geschirrs

Um ein Herabtropfen von Wasser vom oberen in den unteren Korb zu vermeiden, empfehlen wir, erst den unteren Korb und dann den oberen Korb zu entleeren.

## Methoden zum Beladen von Normgeschirr

### Beladen des oberen Korbes

Im oberen Korb können empfindlichere und leichtere Geschirrteile wie z. B. Gläser, Kaffee- und Teetassen, Teller, kleine Schüsseln und flache Pfannen eingestellt werden (solange diese nicht zu schmutzig sind). Geschirrteile und Kochgeschirr so einstellen, dass sie nicht vom Wasserstrahl bewegt werden.

### Beladen des unteren Korbes

Wir empfehlen, größere und schwer zu reinigende Geschirrteile, wie z. B. Töpfe, Pfannen, Topfdeckel, Servierteller und Schüsseln, wie unten gezeigt in den unteren Korb einzuräumen.
Dabei sollten Servierteller und Topfdeckel außen in die Gestelle eingestellt werden, um die Rotation des Sprüharmes nicht zu behindern.

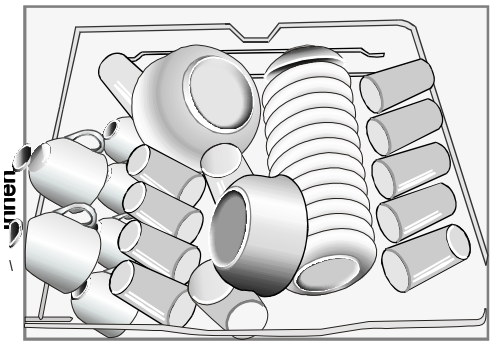


1 Tassen
2 Untertassen
3 Gläser
4 kleine Schüssel
5 mittlere Schüssel
6 große Schüssel
7 Dessertteller
8 Essteller
9 Suppenteller
10 Ovale Schale

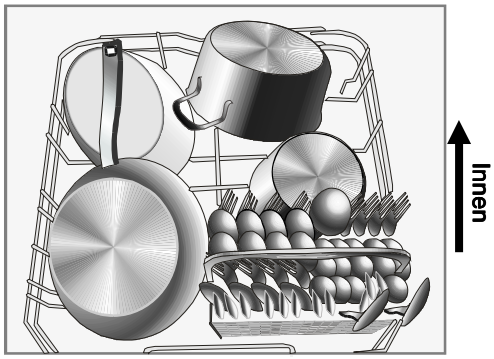


*Bitte beachten Sie:*

- Töpfe, Servierschüsseln usw. immer mit der Öffnung nach unten einstellen.
- Tiefe Töpfe geneigt einstellen, damit das Wasser herausfließen kann.
- Der untere Korb ist mit klappbaren Stiften versehen, so dass auch größere oder mehrere Töpfe und Pannen eingestellt werden können.

**Einstellung des oberen Korbes**

Die Höhe des oberen Korbes kann eingestellt werden, um mehr Platz für größere Gegenstände im oberen/unteren Korb zu schaffen. Die Einstellung erfolgt, indem die Räder in unterschiedlichen Höhen der Schienen angebracht werden. Lange Gegenstände, Servierbesteck, Salatbesteck und Messer sollten so auf die Tassenablage gelegt werden, dass sie nicht die Drehung der Sprüharme behindern.

Untere Position

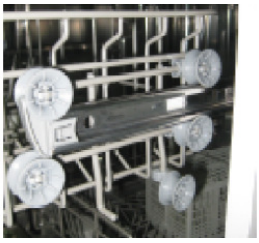

Obere Position

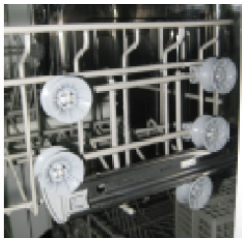

**Klappbare Tassenablage**

Zum Einräumen großer Geschirrteile, können die Tassenträger zurückgeklappt werden.

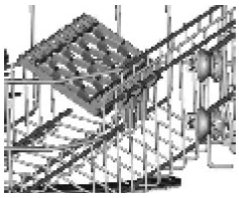

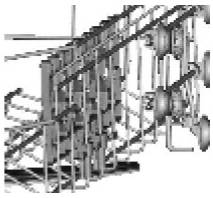

**Klappbare Stifte im unteren Geschirrkorb**

Um eine bessere Stapelung von Töpfen und Pfannen zu erreichen, können die Stifte nach unten geklappt werden.

## Besteckkorb

Bestecke gehören in den Besteckkorb mit den Griffen nach unten. Wenn der Besteckkorb über seitliche Klappen verfügt, sollte das Besteck einzeln in die entsprechenden Schlitze eingeordnet werden.

Um Ihre persönliche Sicherheit und ein hervorragendes Spülergebnis sicherzustellen, stellen Sie Besteck auf folgende Weise in den Besteckkorb ein:

- Die Besteckteile dürfen nicht aneinander kleben.
- Die Besteckteile werden mit dem Handstück nach unten einsortiert.

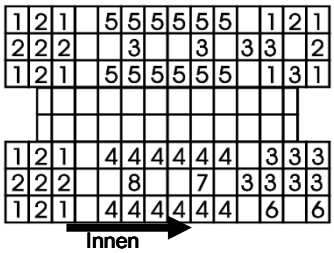


1 Suppenlöffel
2 Gabeln
3 Messer
4 Teelöffel
5 Dessertlöffel
6 Servierlöffel
7 Serviergabeln
8 Soßenlöffel

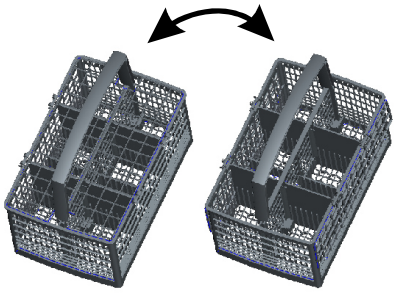

⚠ **WARNUNG:**

- Verhindern Sie, dass das Besteck auf der Unterseite hervorsteht.
- Messer und andere möglicherweise gefährliche Besteckteile müssen mit dem Handstück nach oben eingestellt werden.
- Besonders lange Utensilien waagerecht im oberen Geschirrkorb eingeordnet werden.

## Starten eines Spülprogramms

### Spülprogramm-Tabelle

ℹ **HINWEIS:** Das Symbol ★ bedeutet: In den Klarspüler-Behälter ist Klarspüler einzufüllen.

| Programm | Programmauswahl-Information | Programm-Beschreibung | Reinigungsmittel Vor/Haupt | Laufzeit (Min.) | Energie (kWh) | Wasser (L) | Klarspüler |
|---|---|---|---|---|---|---|---|
| Intensiv | Für stark verschmutztes Geschirr und eingetrockneten Speiseresten. | Vorspülen (50°C)<br>Hauptspülen (60°C)<br>Spülen (65°C)<br>Trocknen | 5/25 g | 160 | 1,5 | 18,5 | ★ |
| Normal | Für normal verschmutztes Geschirr, tägliche Anwendung. | Vorspülen (45°C)<br>Hauptspülen (55°C)<br>Spülen (65°C)<br>Trocknen | 5/25 g | 180 | 1,25 | 15 | ★ |
| ECO<br>(*EN 50242) | Für normal verschmutztes Geschirr. | Vorspülen<br>Hauptspülen (45°C)<br>Spülen (65°C)<br>Trocknen | 5/25 g<br>) | 185 | 0.91 | 11 | ★ |
| Glas | Für leicht verschmutztes Geschirr und Glas. | Vorspülen<br>Hauptspülen (40°C)<br>Spülen (60°C)<br>Trocknen | 5/25 g | 120 | 0,85 | 14,5 | ★ |
| 90' 90 Min | Für leicht verschmutztes Geschirr. | Hauptspülen (65°C)<br>Spülen (65°C)<br>Trocknen | 30 g | 90 | 1,35 | 12,5 | ★ |

| Programm | Programmauswahl-Information | Programm-Beschreibung | Reinigungs-mittel Vor/Haupt | Lauf-zeit (Min.) | Energie (kWh) | Wasser (L) | Klar-spüler |
|---|---|---|---|---|---|---|---|
| Schnell | Schneller Spülgang für leicht ver-schmutztes Ge-schirr. | Hauptspülen (45°C) Spülen (55°C) | 20 g | 40 | 0,75 | 11,5 | |

**HINWEIS:**

*EN 50242: dieses Programm ist das Testprogramm. Information für den Vergleichbarkeitstest wie folgt:

- Kapazität: 12 Gedecke
- Position des oberen Korbes: obere Räder auf Schienen
- Klarspüler-Einstellung: 6
- Leistungsaufnahme im Aus-Zustand: 0,45 W
  unausgeschalteten Zustand: 0,49 W

## Einschalten des Gerätes

### Starten eines Spülprogramms

- Ziehen Sie den oberen und den unteren Korb heraus, stellen Sie das Geschirr ein und schieben Sie die Körbe zurück. Es wird empfohlen, zuerst den unteren Korb und dann den oberen Korb zu beladen (siehe *Beladen der Geschirrspülmaschinenkörbe*).
- Füllen Sie Reinigungsmittel ein (siehe *Vor der Erstinbetriebnahme*).
- Stecken Sie den Netzstecker in die Netzsteckdose. Stromversorgung: 220-240 VAC/50 Hz, Steckdose: 10 A, 250 VAC. Die Wasserversorgung muss bis zum Höchstdruck geöffnet sein.
- Schließen Sie die Tür und drücken Sie die EIN/AUS-Taste.
- Drücken Sie die Programmtaste; das Spülprogramm ändert sich in folgender Reihenfolge:
  Intensiv>Normal>Eco>Glas->90 Min >Schnell
  Wenn ein Programm gewählt wurde, leuchtet die entsprechende Kontrollleuchte auf. Drücken Sie dann die Start/Pause-Taste und der Geschirrspüler startet.

## Programmänderung

*Voraussetzung:*

- Ein laufender Spülzyklus kann nur geändert werden, wenn er erst kurze Zeit gelaufen ist. Anderenfalls wurde möglicherweise schon Reinigungsmittel freigesetzt und das Gerät hat möglicherweise bereits Spülwasser abgelassen. Wenn dies der Fall ist, muss der Reinigungsmittel-Behälter neu befüllt werden (siehe ***Einfüllen des Reinigungsmittel***).
- Drücken Sie die Start/Pause-Taste länger als 3 Sekunden. Das Gerät geht in einen Standby-Zustand über, in dem Sie das Programm auf die gewünschte Zykluseinstellung umprogrammieren können (siehe *Starten eines Spülprogramms*).

c)

**ℹ HINWEIS:**
Wenn Sie die Tür während eines laufenden Programms öffnen, hält das Gerät an. Die Anzeige "8:88" im Display blinkt nicht mehr und der Summer gibt einmal pro Minute ein akustisches Signal aus, bis die Tür wieder geschlossen wird. 10 Sekunden nach Schließen der Tür läuft das Gerät weiter.

## Geschirrteile vergessen einzuräumen?

Vergessene Geschirrteile können solange der Reinigungsmittel-Behälter noch nicht geöffnet hat, eingeräumt werden.

1. Drücken Sie die Start/Pause-Taste.
2. Öffnen Sie die Tür etwas, um den Spülvorgang anzuhalten.
3. Sobald die Sprüharme angehalten haben, können Sie die Tür vollständig öffnen.
4. Stellen Sie vergessene Geschirrteile ein.
5. Schließen Sie die Tür.
6. 10 Sekunden nach Drücken der Start/Pause-Taste läuft der Geschirrspüler wieder an.

## Am Ende des Spülprogramms

Wenn das Spülprogramm zu Ende ist, ertönt der Summer des Geschirrspülers 8 Sekunden lang; danach schaltet sich das Gerät ab.

### Ausschalten des Geschirrspülers

Die Programmleuchte ist aus, wenn das Programm beendet ist.

- Schalten Sie den Geschirrspüler aus, indem Sie die EIN/AUS-Taste drücken.
- Wasserversorgung schließen!

**Öffnen Sie die Tür vorsichtig**

Heiße Geschirrteile sind stoßempfindlich. Lassen Sie die Geschirrteile daher etwa 15 Minuten abkühlen, bevor Sie sie aus dem Gerät nehmen. Öffnen Sie die Geschirrspültür und warten Sie etwa 15 Minuten bevor Sie den Geschirrspüler entladen; anderenfalls sind das Geschirr und die Küchenutensilien noch sehr heiß und bruchempfindlicher. Außerdem trocknen sie dann besser.

**Entladen des Geschirrspülers**

Es ist normal, dass der Geschirrspüler innen nass ist. Entleeren Sie erst den unteren, dann den oberen Korb. Dadurch wird vermieden, dass Wasser vom oberen Korb auf die Geschirrteile im unteren Korb tropft.

⚠ **WARNUNG:**

Es ist gefährlich die Tür während des Spülvorgangs zu öffnen, es besteht **Verbrühungsgefahr!**

## Wartung und Reinigung

### Filtersystem

Der Filter verhindert, dass größere Mengen an Speiseresten oder Fremdkörber in das Spülsystem gelangen. Die Reste können den Filter blockieren; in diesem Fall müssen sie entfernt werden.
Das Filtersystem besteht aus einem Grobfilter, einem flachen Hauptfilter und einem feinen Mikrofilter.

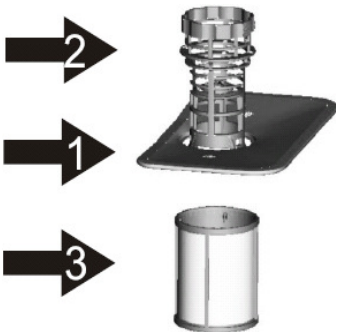


Hauptfilter 1

In diesem Filter aufgefangene Lebensmittel- und Schmutzpartikel werden von einem Spezialstrahl auf dem unteren Sprüharm pulverisiert und über den Wasserablauf ausgespült.

Grobfilter 2

Größere Gegenstände wie Knochenstücke oder Glasscherben, die den Abfluss blockieren könnten, werden im Grobfilter aufgefangen. Um diese Gegenstände aus dem Filter zu entfernen, drücken Sie leicht auf den Deckel dieses Filters und nehmen Sie ihn ab.

Feinfilter 3

Dieser Filter fängt Schmutz und Lebensmittelreste im Sumpfbereich und verhindert, dass sich diese Verschmutzungen während des Spülzyklus wieder auf den Geschirrteilen absetzen.

**Filterbaugruppe**

Der Filter beseitigt Lebensmittelpartikel aus dem Waschwasser und ermöglicht so dessen Wiederverwendung für den Spülzyklus. Um beste Leistungen und Ergebnisse zu erzielen, muss der Filter regelmäßig gereinigt werden. Aus diesem Grund ist es vorteilhaft, größere im Filter aufgefangene Lebensmittelpartikel nach jedem Spülzyklus durch Ausspülen des halbrunden Filters und des Behälters unter fließendem Wasser zu entfernen. Ziehen Sie den Behältergriff nach oben, um den Filtereinsatz herauszuziehen.

⚠ **WARNUNG:**

- Der Geschirrspüler darf niemals ohne Filter betrieben werden.
- Ein unsachgemäßes Einsetzen des Filters kann die Leistung des Gerätes herabsetzen und Geschirrteile und Küchenutensilien beschädigen.

ℹ **HINWEIS:**

Zum Herausziehen der Filtereinheit nachstehende Schritte in der Reihenfolge 1-2 durchführen; zum Wiedereinsetzen der Filtereinheit die Schritte in der Reihenfolge 2-1 durchführen.

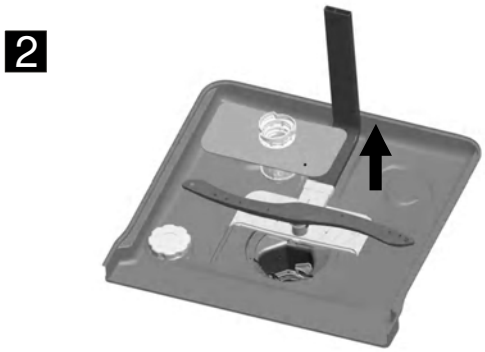


Schritt 1: Filter gegen den Uhrzeigersinn drehen. Schritt 2: Filtereinheit herausdrehen.

- Prüfen Sie nach jeder Verwendung des Geschirrspülers die Filter auf Verstopfungen.
- Nach Abschrauben der Filtereinheit können Lebensmittelreste und die Filter unter fließendem Wasser gereinigt werden.

△ **ACHTUNG:**

Das gesamte Filtersystem muss einmal pro Woche gereinigt werden.

### Reinigen des Filters

Verwenden Sie zur Reinigung des Grob- und des Feinfilters eine Reinigungsbürste. Setzen Sie die Filterteile wie in der Abbildung auf der letzten Seite dargestellt zusammen und setzen Sie die gesamte Gruppe wieder in den Geschirrspüler ein; dazu positionieren Sie den Filter in die Vorrichtung und drücken ihn dann nach unten.

△ **ACHTUNG:**

Die Filter nicht zum Reinigen ausklopfen. Sie können sich sonst verformen, was die Reinigungsleistung des Geschirrspülers vermindern kann.

## Pflege des Geschirrspülers

- Das Bedienfeld kann mit einem leicht angefeuchteten Tuch gereinigt werden. Nach dem Reinigen gründlich abtrocknen.
- Verwenden Sie für die Außenflächen eine gute Gerätepolitur.
- Verwenden Sie an keinem Teil des Geschirrspülers scharfe Gegenstände, Scheuerpads oder aggressive Reiniger.

### Reinigung der Tür

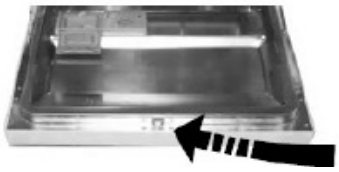

Zum Reinigen der Türdichtung verwenden Sie nur ein weiches, mit warmem Wasser angefeuchtetes Tuch. Vermeiden Sie die Anwendung von Sprühreinigern, da diese zum Eindringen von Wasser in die Türverriegelung und in elektrische Komponenten führen können.

⚠ **WARNUNG:**

- Verwenden Sie zum Reinigen der Türverkleidung keine Sprühreiniger, da diese die Türverriegelung und elektrische Bauteile beschädigen können.
- Scheuernde Reinigungsmittel und einige Papiertücher dürfen nicht verwendet werden, da sie Kratzer oder Flecken auf der Edelstahloberfläche hinterlassen können.

**Schutz gegen Gefrieren**

Schützen Sie den Geschirrspüler im Winter gegen Frostschäden. Führen Sie nach jedem Spülzyklus folgendes durch:

1. Unterbrechen Sie die Stromversorgung zum Geschirrspüler.
2. Schließen Sie die Wasserversorgung und nehmen Sie den Wasserzulaufschlauch vom Wasserventil ab.
3. Lassen Sie das Wasser aus dem Zulaufschlauch und aus dem Wasserventil ab (Verwenden Sie einen Auffangbehälter für das ablaufende Wasser).
4. Schließen Sie den Zulaufschlauch wieder an das Wasserventil an.
5. Nehmen Sie den Filter aus dem Boden der Wanne heraus und entfernen Sie das Wasser im Sumpf mit einem Schwamm.

**ℹ HINWEIS:**

Wenn Ihr Geschirrspüler eingefroren ist, wenden Sie sich bitte an den Kundendienst.

**Reinigung der Sprüharme**

Die Sprüharme müssen regelmäßig gereinigt werden, da die Wasserenthärtungschemikalien die Düsen und die Lager des Spürharmes verstopfen können. Zum Entfernen des oberen Sprüharmes die Mutter im Uhrzeigersinn abschrauben und den Arm abnehmen.

Zum Abnehmen des unteren Sprüharmes den Sprüharm nach oben abziehen. Die Arme in warmem Seifenwasser waschen; dabei die Düsen mit einer weichen Bürste reinigen. Gründlich abspülen und wieder einbauen.

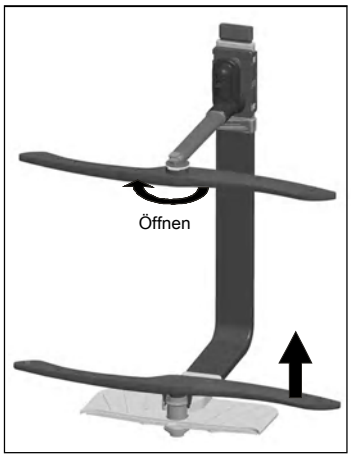


**Erhalten eines guten Betriebszustandes Ihres Geschirrspülers**

- **Nach jedem Spülen**
  Schließen Sie nach jedem Spülvorgang die Wasserversorgung zum Gerät und lassen Sie die Tür leicht geöffnet, damit keine Feuchtigkeit und keine Gerüche im Gerät verbleiben.
- **Netzstecker ziehen**
  Vor der Durchführung von Reinigungs- oder Wartungsarbeiten immer den Netzstecker aus der Netzsteckdose ziehen.
- **Bei Nichtverwendung über einen längeren Zeitraum**
  Es wird empfohlen, einen Spülzyklus mit leerem Geschirrspüler zu fahren, anschließend den Netzstecker zu ziehen, die Wasserversorgung zu trennen und die Tür des Gerätes leicht geöffnet zu lassen. Auf diese Weise werden die Türdichtungen geschont und es können sich im Gerät keine Gerüche bilden.

- **Keine Lösungsmittel oder scheuernde Reinigungsmittel**
  Zum Reinigen der Außenflächen und der Gummiteile des Geschirrspülers keine Lösungsmittel oder scheuernde Reinigungsmittel verwenden. Verwenden Sie ausschließlich ein mit warmem Seifenwasser angefeuchtetes Tuch. Zum Entfernen von Flecken von Innenflächen ein mit etwas Essig angefeuchtetes Tuch oder ein spezielles Produkt für die Reinigung von Geschirrspülern verwenden.
- **Versetzen des Gerätes**
  Wenn das Gerät bewegt werden muss, versuchen Sie es in vertikaler Position zu tragen. Falls unbedingt erforderlich, kann das Gerät auf der Rückseite liegend bewegt werden.
- **Dichtungen**
  In den Dichtungen klebende Speisereste sind häufig die Ursache für die Bildung unangenehmer Gerüche. Eine regelmäßige Reinigung mit einem feuchten Schwamm verhindert dies.

## Installationsanweisung

⚠ **WARNUNG:**

- Die Montage von Rohren und elektrischen Ausrüstungen darf nur durch Fachpersonal erfolgen.
- Schalten Sie vor der Installation des Geschirrspülers die Stromzufuhr ab. Anderenfalls besteht **Lebensgefahr** sowie **Stromschlaggefahr**.

### Positionierung des Gerätes

Positionieren Sie das Gerät an den gewünschten Aufstellungsort. Die Rückseite des Gerätes sollte zur Wand stehen, und die Seiten sollten an angrenzenden Unterbauten oder Wänden stehen. Der Geschirrspüler ist mit Wasser-Zu- und -Ablaufschläuchen ausgerüstet, die rechts oder links vom Gerät verlegt werden können, um eine ordnungsgemäße Installation sicherzustellen.

### Ausrichten des Gerätes

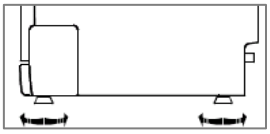

Wenn das Gerät zum Ausrichten aufgestellt worden ist, kann die Höhe über die Einstellschrauben an den Füßen verändert werden. Auf keinen Fall sollte das Gerät mehr als 2° geneigt werden.

## Wasseranschluss

- Das Gerät muss mit einem neuen Anschluss-Set am Wasserhahn angeschlossen werden, der eine separate Abstellmöglichkeit hat. Keine alten Anschluss-Sets wiederverwenden.
- Der Wasserdruck muss zwischen 0,04 MPa und 1 MPa betragen. Ist der Druck geringer, so wenden Sie sich bitte an unseren Kundendienst oder einen Fachmann.

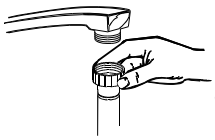

- Schließen Sie den Wasserzulaufschlauch an ein Wasserventil mit Zollgewinde ¾" an. Drehen Sie den Schlauch in Richtung des Schraubengewindes fest; achten Sie dabei auf festen Sitz.
- Schließen Sie das andere Ende des Zulaufschlauches am Zulaufventil auf der Geräterückseite an; achten Sie dabei ebenfalls auf festen Sitz.

# Installationsanweisung

⚠ **WARNUNG:**

- Die Montage von Rohren und elektrischen Ausrüstungen darf nur durch Fachpersonal erfolgen.
- Schalten Sie vor der Installation des Geschirrspülers die Stromzufuhr ab. Anderenfalls besteht **Lebensgefahr** sowie **Stromschlaggefahr**.

## Positionierung des Gerätes

Positionieren Sie das Gerät an den gewünschten Aufstellungsort. Die Rückseite des Gerätes sollte zur Wand stehen, und die Seiten sollten an angrenzenden Unterbauten oder Wänden stehen. Der Geschirrspüler ist mit Wasser-Zu- und -Ablaufschläuchen ausgerüstet, die rechts oder links vom Gerät verlegt werden können, um eine ordnungsgemäße Installation sicherzustellen.

## Vorbereitung der Installation

ℹ **HINWEIS:**

Überprüfen Sie die Vollständigkeit des mitgelieferten Installationszubehörs anhand der beiliegenden Bohrschablone.

Die Einbauposition für den Geschirrspüler sollte sich in der Nähe der bestehenden Zulauf- und Ablaufleitungen sowie einer Netzsteckdose befinden. Eine Seite des Unterbaus sollte so gewählt werden, dass der Anschluss der Ablaufschläuche an den Geschirrspüler möglich ist.

**Abbildung mit Abmessungen des Unterbaus und Einbauposition des Geschirrspülers**

Die Vorbereitungen müssen vor dem Einbau des Geschirrspülers an seinen Einbauort durchgeführt werden.

*Abb. 1*

*Abb. 1*

Wählen Sie einen Platz neben dem Abfluss, um die Montage der Zu- und Ablaufschläuche zu erleichtern.

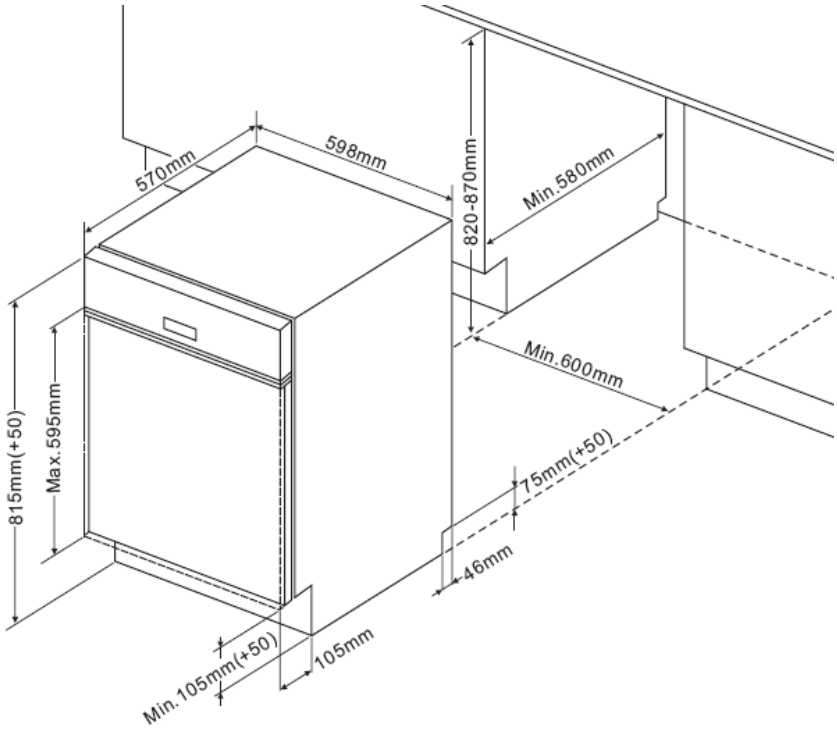

*Abb. 2*

Wenn das Gerät in der Ecke des Unterbaus montiert wird, muss genügend Platz zum Öffnen der Tür bleiben.

*Abb. 2*

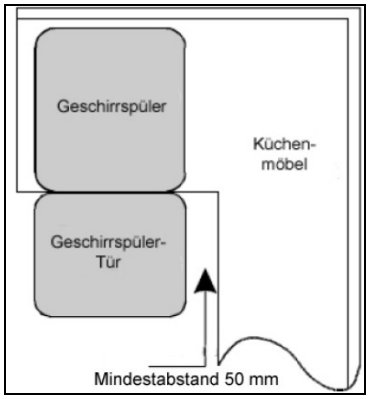


**Abmessungen und Einbau der Frontblende (Verwenden Sie die mitgelieferte Einbauschablone)**

*Abb. 3*

Die Holz-Frontblende ist gemäß der Maße in der Abbildung einzubauen.

*Abb. 3*

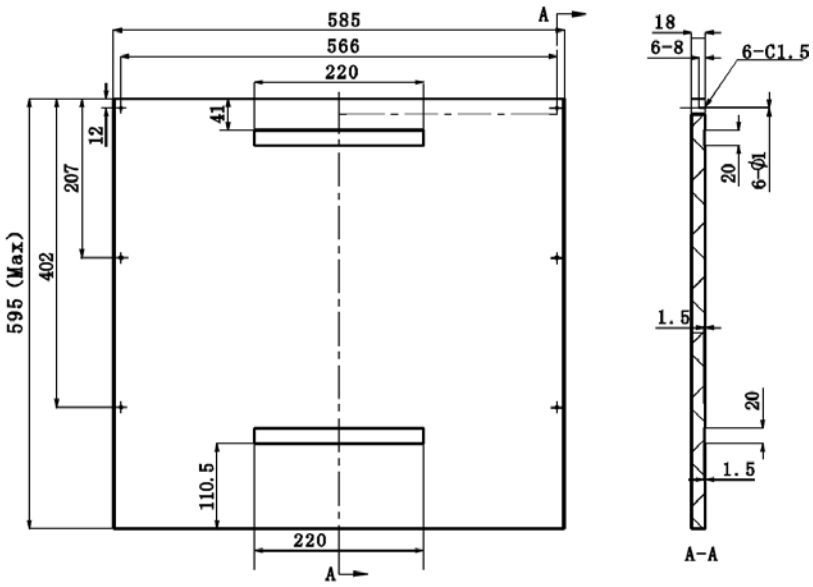


*Abb. 4a*

Trennen Sie die Klettverschlussstreifen A und B voneinander. Kleben Sie den Klettstreifen A auf die Holz-Frontblende und den Filzsteifen B auf die Außentür des Geschirrspülers.

Befestigen Sie die Frontblende nach der Positionierung mit Schrauben auf der Außenfläche der Tür (siehe *Abb. 4b*).

*Abb. 4a*

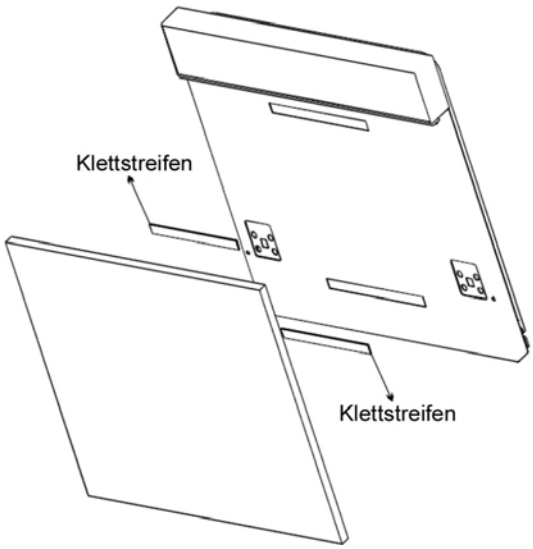

*Abb. 4b*

Entfernen Sie die 4 kurzen Schrauben.

Befestigen Sie die Frontblende mit den 4 langen Schrauben.

*Abb. 4b*

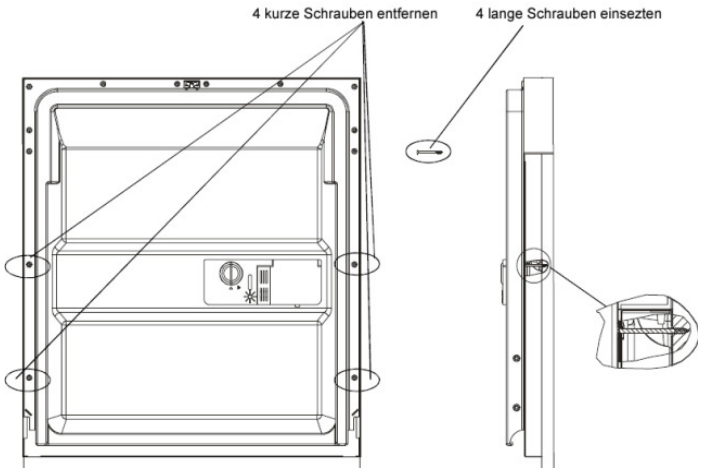


**Einstellung der Türfeder-Vorspannung**

Die Türfedern sind werksmäßig auf die richtige Vorspannung für die Außentür eingestellt. Wird eine Frontblende angebracht, muss die Türfeder-Vorspannung geändert werden. Drehen Sie das Einstellstück über die Einstellschraube so, dass das Stahlkabel gespannt oder gelockert wird (siehe *Abb. 5*).

*Abb. 5*

Die Spannung der Türfeder ist korrekt, wenn die vollständig geöffnete Tür waagerecht bleibt, sich jedoch durch leichte Berührung schließen lässt.

*Abb. 5*

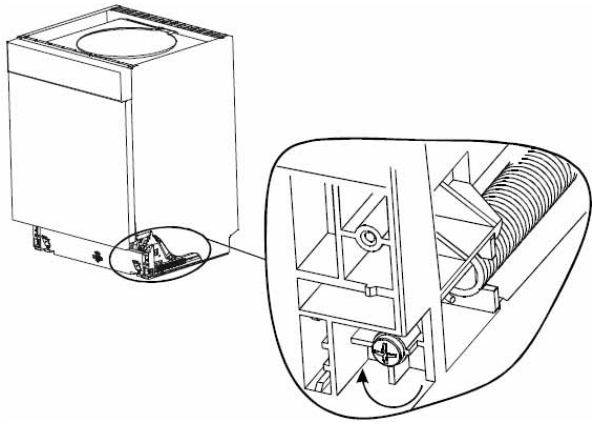

Um eine ordnungsgemäße Funktion der Körbe sowie eine einwandfreie Spülfunktion zu gewährleisten, muss der Geschirrspüler waagerecht stehen (siehe *Abb. 6*).

*Abb. 6*

Prüfen Sie, ob das Gerät waagerecht steht, indem Sie eine Wasserwaage auf die Tür und auf eine Korbschiene im Gerät stellen.

Das Gerät kann durch Einstellen der Füße ausgerichtet werden.

Achten Sie beim Ausrichten des Geschirrspülers darauf, dass dieser nicht umkippt.

*Abb. 6*

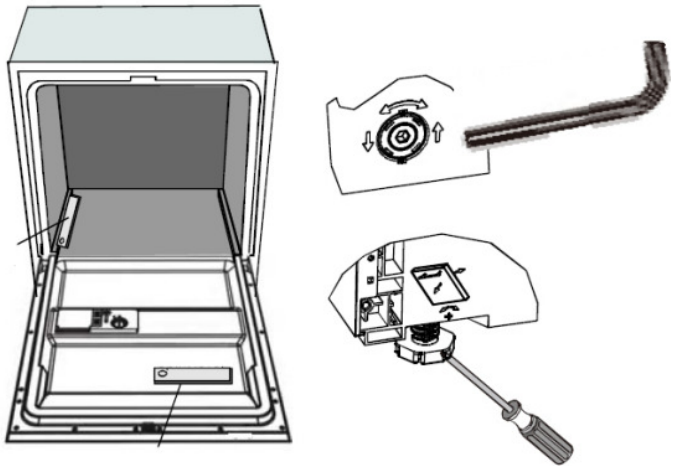

## Installationsschritte für den Geschirrspüler

1. Montieren Sie die Frontblende mit den mitgelieferten Klammern an die Außenseite der Tür des Gerätes. Verwenden Sie dazu die Schablone für die Positionierung der Klammern (***Abb. 7.1***).
2. Stellen Sie die Vorspannung der Türfedern mit einem Innensechskantschlüssel ein, indem Sie die rechte und die linke Türfeder im Uhrzeigersinn drehen. Wird dies nicht durchgeführt, kann Ihr Gerät beschädigt werden (***Abb. 7.2***).
3. Schließen Sie den Zulaufschlauch an die Kaltwasserversorgung an (siehe ***Kaltwasseranschluss***).
4. Schließen Sie den Ablaufschlauch an (siehe ***Anschluss des Siphons***).
5. Schließen Sie das Netzkabel an (siehe ***Stromanschluss***).
6. Befestigen Sie den Kondensationsstreifen unter der Arbeitsplatte (***Abb. 7.3***). Der Kondensationsstreifen muss bündig zur Arbeitsplattenkante sein.
7. Bringen Sie den Geschirrspüler an seine Einbauposition (***Abb. 7.4***).
8. Bringen Sie den Geschirrspüler in eine ebene Position. Die hinteren Füße können von der Vorderseite des Gerätes aus durch Drehen der Schraube in der Mitte am Gehäuse eingestellt werden. Benutzen Sie dafür einen Sechskantschlüssel (***Abb. 7.5A***). Die vorderen Füße mit einem flachen Schraubenschlüssel verdrehen, bis der Geschirrspüler gerade steht (***Abb. 7.5B***).
9. Das Gerät muss an seiner Position befestigt werden. Hierzu gibt es zwei Möglichkeiten:
   A. Ist die Arbeitsplatte aus Holz, können Sie das Gerät mit zwei Holzschrauben an der Arbeitsplatte befestigen. Beachten Sie, dass die Tür beim Öffnen nicht die Arbeitsplatte berührt (***Abb. 7.6***).
   B. Ist die Arbeitsplatte aus Marmor oder Granit, befestigen Sie den Bügel an der Seitenfläche des Gerätes und das Gerät am Küchenmöbelgehäuse. Die Gummikappe auf die Schraube aufsetzen (***Abb. 7.7***).

***Abb. 7***

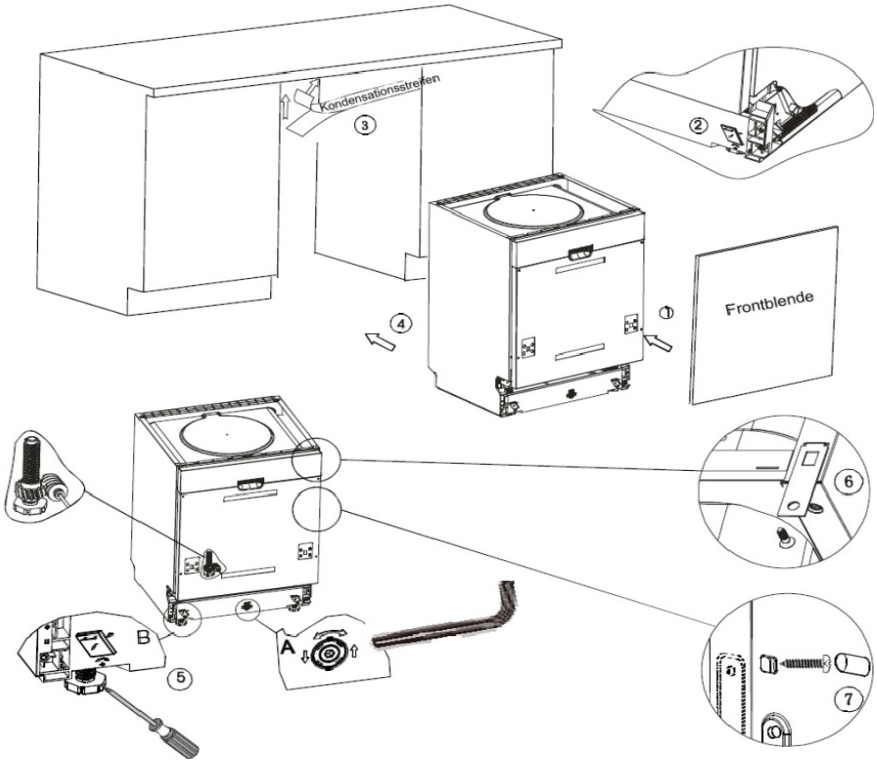

## Wasseranschluss

- Das Gerät muss mit einem neuen Anschluss-Set am Wasserhahn angeschlossen werden, der eine separate Abstellmöglichkeit hat. Keine alten Anschluss-Sets wiederverwenden.
- Der Wasserdruck muss zwischen 0,04 MPa und 1 MPa betragen. Ist der Druck geringer, so wenden Sie sich bitte an unseren Kundendienst oder einen Fachmann.

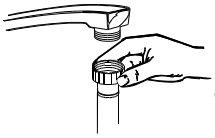

- Schließen Sie den Wasserzulaufschlauch an ein Wasserventil mit Zollgewinde ¾" an. Drehen Sie den Schlauch in Richtung des Schraubengewindes fest; achten Sie dabei auf festen Sitz.
- Schließen Sie das andere Ende des Zulaufschlauches am Zulaufventil auf der Geräterückseite an; achten Sie dabei ebenfalls auf festen Sitz.

### Hinweise zum Zulaufschlauch-Sicherheitssystem

Der Wasserzulauf ist doppelwandig. Dieses System garantiert die Absperrung des Wasserzulaufs bei Undichtigkeit des inneren Schlauches. Die Abschaltung des Wasserzulaufs führt über einen elektronischen Kontakt.

### Abnehmen des Wasserzulaufschlauchs von der Wasserversorgung

1. Sperren Sie den Zulaufhahn ab.
2. Schrauben Sie den Sicherheits-Wasserzulaufschlauch vom Wasserhahn ab.

### Kaltwasseranschluss

Schließen Sie den Kaltwasser-Zulaufschlauch an ein Anschlussstück mit 3/4“-Gewinde an; achten Sie dabei auf festen Sitz. Wenn die Wasserrohre neu sind oder längere Zeit nicht verwendet wurden, lassen Sie Wasser ablaufen, bis das nachströmende Wasser klar ist. Diese Vorsichtsmaßnahme ist erforderlich, um ein Verstopfen des Wasserzulaufs und Schäden am Gerät zu vermeiden.

⚠ **WARNUNG:**

Um zu vermeiden, dass Wasserdruck im Zulaufschlauch verbleibt, schließen Sie nach der Verwendung den Haupthahn.

### Anschluss des Siphons

Führen Sie den Ablaufschlauch in einen Ablauf mit einem Mindestdurchmesser von 40 mm ein oder lassen ihn in den Ausguss laufen, wobei Sie darauf achten müssen, dass er nicht verbogen oder gequetscht wird. Der Abwasseranschluss muss sich in einer Höhe von 1000 mm (max.) vom Boden des Waschraums befinden. Der Wasserablaufschlauch ist mit einer Schlauchschelle zu sichern.

**Bringen Sie den Ablaufschlauch auf die Weise A oder B an**

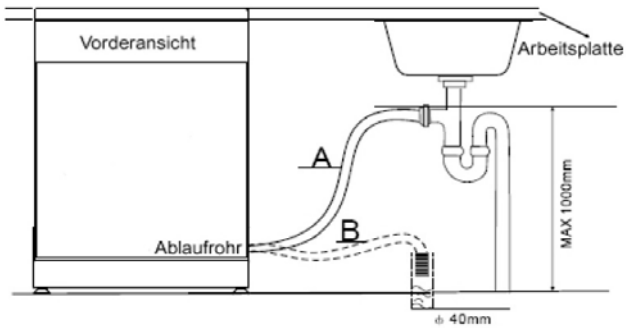

### Ablassen überschüssigen Wassers aus den Schläuchen

Wenn der Ablauf 1000 mm über dem Fußboden liegt, kann das überschüssige Wasser in den Schläuchen nicht direkt in den Ablauf abgelassen werden. In diesem Fall muss das überschüssige Wasser aus den Schläuchen in eine Schüssel oder einen geeigneten Behälter abgelassen werden, der unterhalb des Ablaufs steht.

### Wasserablauf

Schließen Sie den Wasserablaufschlauch an. Der Ablaufschlauch muss ordnungsgemäß angeschlossen werden, um Wasserundichtigkeiten zu vermeiden. Der Wasserablaufschlauch darf nicht geknickt oder gequetscht sein.

### Verlängerungsschlauch

Wenn Sie eine Verlängerung für den Ablaufschlauch benötigen, verwenden Sie nur einen ähnlichen Schlauch. Er darf nicht länger als 4 Meter sein; anderenfalls kann der Reinigungseffekt des Geschirrspülers reduziert werden.

## Stromanschluss

⚠ **WARNUNG**

Zu Ihrer persönlichen Sicherheit:

- Mit diesem Gerät kein Verlängerungskabel und keinen Adapterstecker verwenden.
- Unter keinen Umständen den Erdanschluss vom Netzkabel abtrennen oder abschneiden.

### Elektrische Anforderungen

Auf dem Typenschild finden Sie Informationen über die Anschlussspannung; schließen Sie den Geschirrspüler an eine entsprechende Stromquelle an. Verwenden Sie die geforderte 10 A-Sicherung, eine träge Sicherung oder einen empfohlenen Sicherungsschalter und bieten Sie einen gesonderten Leistungsschutz für dieses Gerät.

### Elektrischer Anschluss

Spannung und Frequenz der Stromversorgung müssen den Angaben auf dem Typenschild entsprechen. **Der Netzstecker darf nur in eine ordnungsgemäß geerdete Netzsteckdose eingesteckt werden.** Lassen Sie die Netzsteckdose durch einen Fachmann ersetzen, wenn diese für den Gerätenetzstecker nicht geeignet ist. Verwenden Sie keine Adapter o. ä., da diese Überhitzungen und Brände verursachen können.

### Erdungsanweisungen

Dieses Gerät muss geerdet werden. Bei einer Störung oder Fehlfunktion verringert die Erdung die Stromschlaggefahr, indem sie einen Weg mit dem geringsten Widerstand für den elektrischen Strom schafft. Dieses Gerät ist mit einem Kabel ausgestattet, das einen Geräteerdleiter und einen Erdstecker hat. Der Stecker muss in eine passende Steckdose gesteckt werden, die entsprechend den lokalen Gesetzen und Vorschriften installiert und geerdet ist.

⚠ **WARNUNG:**

- Ein unsachgemäßer Anschluss des Geräte-Erdungskabels kann zu einem elektrischen Schlag führen.
- Wenden Sie sich an einem qualifizierten Elektriker oder einen Kundendienstmitarbeiter, wenn Sie sich nicht sicher sind, ob das Gerät ordnungsgemäß geerdet ist.
- Verändern Sie den mit dem Gerät mitgelieferten Netzanschlussstecker nicht. Wenn der Netzstecker nicht richtig in die Netzsteckdose passt, lassen Sie durch einen qualifizierten Elektriker eine geeignete Netzsteckdose einbauen.

### Starten des Geschirrspülers

Vor dem Starten des Geschirrspülers sind folgende Dinge zu prüfen:

- Der Geschirrspüler steht waagerecht und ist ordnungsgemäß befestigt.
- Das Einlassventil ist geöffnet.
- Die Anschlüsse der Zuleitungen dürfen keine Undichtigkeiten aufweisen.
- Die Kabel sind fest angeschlossen.
- Die Stromversorgung ist eingeschaltet.
- Die Zulauf- und Ablaufschläuche sind gesichert.
- Alle Verpackungsmaterialien und Broschüren müssen aus dem Gerät herausgenommen sein.

⚠ **ACHTUNG:**

**Dieses Handbuch nach der Installation bitte aufbewahren. Der Inhalt dieses Handbuchs ist für die Anwender sehr hilfreich.**

## Reparaturen

Eine falsch bzw. nicht fachgerecht durchgeführte Reparatur bringt Gefahr für den Benutzer und führt zu einem Verlust des Garantieanspruchs.

Reparaturen an elektrischen Geräten dürfen ausschließlich nur von einem hierfür qualifizierten Fachmann ausgeführt werden. Eine beschädigte Netzanschlussleitung darf nur von einer Elektrofachkraft ausgewechselt werden.

## Störungsbehebung

### Bevor Sie den Kundendienst rufen

Sie brauchen den Kundendienst möglicherweise nicht rufen, wenn Sie diese Fehlersuchtabelle lesen.

| | Problem | Mögliche Ursache | Behebung |
|---|---|---|---|
| **Technische Probleme** | Der Geschirrspüler startet nicht. | Sicherung durchgebrannt oder Sicherungsschalter ausgelöst. | Sicherung ersetzen oder Sicherungsschalter zurücksetzen. Alle Geräte, die sich mit dem Geschirrspüler den gleichen Stromkreis teilen, wegnehmen. |

| | Problem | Mögliche Ursache | Behebung |
|---|---|---|---|
| **Technische Probleme** | Der Geschirrspüler startet nicht. | Stromversorgung ist nicht eingeschaltet. | Das Gerät muss eingeschaltet und die Tür sicher geschlossen sein. Der Netzstecker muss ordnungsgemäß in der Netzsteckdose stecken. |
| | | Wasserdruck ist zu gering. | Die Wasserversorgung muss ordnungsgemäß angeschlossen und die Wasserzufuhr geöffnet sein. |
| | | Die Geschirrspültür ist nicht richtig geschlossen. | Tür fest verschließen und einrasten lassen. |
| | Das Wasser wird nicht abgepumpt. | Knick im Ablaufschlauch. | Ablaufschlauch prüfen. |
| | | Filter verstopft. | Grobfilter prüfen. |
| | | Küchenablauf verstopft. | Küchenablauf prüfen, um sicherzustellen, dass das Wasser einwandfrei abfließt. Wenn der Küchenablauf verstopft ist, benötigen Sie möglicherweise einen Klempner anstelle des Kundendienstmitarbeiters. |
| **Allgemeine Probleme** | Schaum im Spülraum. | Falsches Reinigungsmittel. | Verwenden Sie nur spezielle Geschirrspüler-Reinigungsmittel. Bildet sich Schaum, öffnen Sie das Gerät und lassen ihn verdunsten. Geben Sie 4 L Wasser kaltes Wasser in den Spülraum. Schließen und verriegeln Sie das Gerät und starten Sie dann ein kurzes Spülprogramm, um das Wasser herauszupumpen. Wiederholen Sie den Vorgang falls erforderlich. |
| | | Klarspüler verschüttet. | Verschütteten Klarspüler immer sofort aufwischen. |
| | Spülraum innen fleckig. | Reinigungsmittel mit Farbstoff wurde verwendet. | Nur Reinigungsmittel ohne Farbstoff verwenden. |
| | Weißer Film auf Innenflächen. | Mineralien aus hartem Wasser. | Verwenden Sie zur Innenraumreinigung einen feuchten Schwamm mit Reinigungsmittel speziell für Geschirrspüler; tragen Sie dabei Gummihandschuhe. |
| | Rost oder Flecken auf Besteck. | Die betroffenen Gegenstände sind nicht rostfrei. | |
| | | Nach Hinzufügen von Spülsalz wurde ein Programm nicht ausgeführt. Es sind Salzspuren in den Spülzyklus geraten. | Nach dem Hinzufügen von Spülsalz immer ein kurzes Spülprogramm wählen, ohne dass sich Geschirr im Gerät befindet. |
| | | Der Deckel der Wasserenthärtungsvorrichtung ist locker. | Die Lippe prüfen. Die Befestigung muss ordnungsgemäß sein. |

| | Problem | Mögliche Ursache | Behebung |
|---|---|---|---|
| Geräusche | Klopfgeräusche im Spülraum. | Ein Sprüharm schlägt gegen den Korb. | Programm anhalten und die Geschirrteile anders anordnen. |
| | Rattergeräusche im Spülraum. | Geschirrteile liegen lose im Spülraum. | Programm anhalten und Geschirrteile neu anordnen. |
| | Klopfgeräusche in den Wasserschläuchen. | Kann durch die Installation oder den Querschnitt der Wasserleitungen hervorgerufen werden. | Dies hat keinen Einfluss auf die Funktion des Gerätes. In Zweifelsfällen wenden Sie sich an einen qualifizierten Klempner. |
| Unbefriedigendes Spülergebnis | Teller/Geschirr nicht sauber. | Die Teller wurden nicht richtig eingeräumt. | Siehe Hinweise unter *Beladen der Geschirrspülmaschinenkörbe*. |
| | | Das Programm war nicht kräftig genug. | Wählen Sie ein intensiveres Programm siehe *Spülprogrammtabelle*. |
| | | Es wurde nicht genug Reinigungsmittel freigesetzt. | Verwenden Sie mehr Reinigungsmittel oder wechseln Sie das Reinigungsmittel. |
| | | Die Sprüharme sind durch Geschirrteile blockiert. | Geschirrteile so einstellen, dass die Sprüharme nicht behindert werden. |
| | | Die Filterkombination im Boden des Spülraums ist nicht sauber oder richtig eingesetzt. Dadurch können die Sprüharmdüsen blockiert werden. | Die Filterkombination reinigen und/oder richtig einsetzen. Die Sprüharmdüsen reinigen siehe *Reinigung der Sprüharme*. |
| | Trübungen auf Gläsern. | Kombination aus weichem Wasser und zu viel Reinigungsmittel. | Verwenden Sie weniger Reinigungsmittel, wenn Sie mit weichem Wasser spülen. Wählen Sie zum Spülen von Gläsern den kürzesten Spülzyklus. |
| | Schwarze oder graue Flecken auf Tellern. | Küchengeräte aus Aluminium haben an den Tellern gescheuert. | Entfernen Sie die Flecken mit einem milden Scheuermittel. |
| | In den Behältern ist Reinigungsmittel übrig. | Behälter durch Teller blockiert. | Teller richtig anordnen. |
| Unbefriedigendes Trocknungsergebnis | Teller/Geschirr trocknen nicht. | Falsch eingelegt. | Den Geschirrspüler wie in der Bedienungsanleitung angegeben beladen. |
| | | Zu wenig Klarspüler. | Klarspülerdosierung erhöhen / Klarspüler-Behälter befüllen. |
| | | Teller/Geschirr werden/wird zu früh entnommen. | Das Gerät nicht direkt nach dem Spülen entleeren. Tür etwas öffnen, damit Dampf entweichen kann. Das Gerät erst entladen, wenn die Teller soweit abgekühlt sind, dass sie angefasst werden können. Zuerst den unteren Korb entladen. Dies verhindert, dass Wasser aus dem oberen in den unteren Korb tropft. |

| | Problem | Mögliche Ursache | Behebung |
|---|---|---|---|
| **Unbefriedi-gendes Trocknungs-ergebnis** | Teller/Geschirr trocknen nicht. | Falsches Programm gewählt. | Bei einem kurzen Spülprogramm ist die Spültemperatur niedriger. Dadurch wird die Spülleistung herabgesetzt. Wählen Sie ein Programm mit langer Spülzeit. |
| | | Verwendung von Besteck mit schlechter Beschichtung. | Bei solchen Besteckteilen läuft das Wasser schlechter ab. Besteck-/Geschirrteile sind nicht spülmaschinengeeignet. |

## Fehlercodes

Bei einigen Fehlfunktionen zeigt das Gerät die folgenden Fehlercodes an, um Sie zu warnen:

| Codes | Bedeutungen | Mögliche Ursachen |
|---|---|---|
| **Blinken von SCHNELL** | Längere Zulaufzeit | Der Wasserhahn ist nicht geöffnet, der Wasserzulauf ist nicht frei oder der Wasserdruck ist zu niedrig. |
| **Blinken von GLAS** | Überlauf | Ein Element des Geschirrspülers ist undicht. |

⚠ **WARNUNG:**

- Bei einem Überlauf vor dem Verständigen des Kundendienstes den Haupthahn schließen.
- Wenn sich aufgrund einer Überfüllung oder eine kleinen Undichtigkeit Wasser im Gehäuseunterteil befinden sollte, dieses Wasser vor dem erneuten Starten des Gerätes entfernen.

**ℹ HINWEIS:**

Falls Sie nach dem Durcharbeiten der obigen Schritte immer noch Probleme mit Ihrem Gerät haben sollten, wenden Sie sich an ihren Fachhandel oder den Kundendienst (siehe ***Garantie / Kundendienst***).

## Technische Informationen

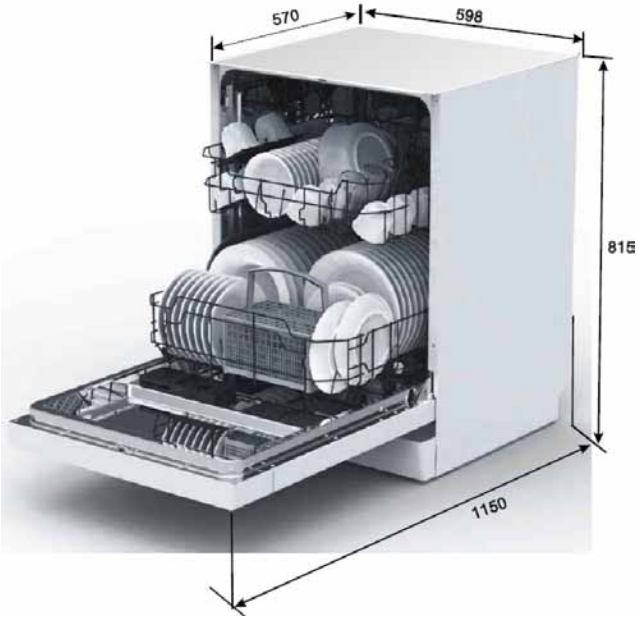


| Abmessungen / Gewichte: | |
|---|---|
| Höhe | 815 mm |
| Breite | 598 mm |
| Tiefe exkl. Tür | 570 mm |
| Tiefe inkl. Anschlussvorrichtungen | 600 mm |

| Modellbezeichnung | GSP 60 TiD MA++ |
|---|---|
| Nennkapazität, *Standardgedecke* für den Standardreinigungszyklus | 12 |
| Energieeffizienzklasse | A++ |
| Jährlicher Energieverbrauch ($AE_C$)[1] *kWh* | 258 |
| Energieverbrauch ($E_t$) des Standardreinigungszyklus *kWh* | 0.91 |
| Gewichtete Leistungsaufnahme im Aus-Zustand ($P_o$) *W* | 0,45 |
| Gewichtete Leistungsaufnahme im unausgeschaltetem Zustand ($P_l$) *W* | 0,49 |
| Gewichteter jährlicher Wasserverbrauch ($AW_C$)[2] *l/Jahr* | 3080 |
| Trocknungseffizienzklasse A (höchste Effizienz) bis G (geringste Effizienz) | A |
| Standardprogramme, auf die sich die Information auf dem Etikett oder Datenblatt beziehen[3] | ECO 45 °C |
| Programmdauer des Standardreinigungszyklus *min* | 185 |
| Dauer des unausgeschalteten Zustands ($T_l$) *min* | - |
| Luftschallemissionen *dB(a) 1 pW* | 49 |
| Einbaugerät | • |

1) Energieverbrauch in kWh/Jahr, auf der Grundlage von 280 Standardreinigungszyklen bei Kaltwasserbefüllung und dem Verbrauch der Betriebsarten mit geringer Leistungsaufnahme. Der tatsächliche Energieverbrauch hängt von der Art der Nutzung des Geräts ab.
2) Wasserverbrauch in Liter/Jahr, auf der Grundlage von 280 Standardreinigungszyklen. Der tatsächliche Wasserverbrauch hängt von der Art der Nutzung des Geräts ab.
3) Dieses Programm ist für die Reinigung von normal verschmutztem Geschirr geeignet und in Bezug auf den kombinierten Energie- und Wasserverbrauch am effizientesten.

Zeichenerklärung • ZUTREFFEND | - NICHT ZUTREFFEND

## Read this Manual

Dear Customer,

- Please carefully read this manual before using the dishwasher, it will help you to use and maintain the dishwasher properly.
- Keep it to refer to it at a later date.
- Pass it on to any subsequent owner of the appliance.

This manual contains sections on safety Instructions, Operating Instructions, Installation Instructions and Troubleshooting Tips, etc.

## Before Calling for Service

- To review the section on troubleshooting Tips will help you to solve some common problems by yourself .
- If you can not solve the problems by yourself , please ask for the help of professional technicians.

## NOTE:

- The manufacturer, following a policy of constant development and updating of the product, may make modifications without giving prior notice.
- This user manual shall also be got from the manufacturer or responsible vendor.


**1) Safety Information.....1**

**2) Quick operation guide..... 4**

**3) Operation Instruction..... 5**
Control Panel.....5
Dishwasher Features..... ...5

**4) Prior using for the first time..... 6**
A、Water Softener..... 6
B、Loading the Salt into the Softener.....7
C、Fill the Rinse Aid Dispenser.....7
D、Function of Detergent .....8

**5) Loading the Dishwasher Basket..... 11**
Attention before or after loading the Dishwasher Baskets..... 11
Loading the upper Basket.....12
Loading the Lower Basket.....12
Cutlery Basket..... .. 12

**6) Starting a washing program.....13**
Wash Cycle Table.....13
Turning on the Appliance.....14
Change the program.....14
At the end of the Wash Cycle.....14

**7) Maintenance and cleaning.....15**
Filtering System.....15
Caring for the Dishwasher.....16

**8) Installation instruction.....16**
Installation preparation..... 16
Aesthetic panel's dimensions and installation.....17
Tension adjustment of the door spring.....19
Connection of drain hoses..... 19
Dishwasher installation steps..... 20
About Electricity Connecting.....21
Cold Water Connection..... 22

**9) Troubleshooting Tips.....24**
Before calling for service.....24
Error codes.....25
Technical information.....26
Loading the baskets according to En50242.....27

# 1.IMPORTANT SAFETY INFORMATION

**WARNING!** When using your dishwasher, follow the precautions listed below:

- This appliance is intended to be used in household and similar applications such as:
  -staff kitchen areas in shops, offices and other working environments;
  -farm houses;
  -by clients in hotels, motels and other residential type environments;
  -bed and breakfast type environments.
- This appliance can be used by children aged from 8 years and above and persons with reduced physical, sensory or mental capabilities or lack of experience and knowledge if they have been given supervision or instruction concerning use of the appliance in a safe way and understand the hazards involved. Children shall not play with the appliance. Cleaning and user maintenance shall not be made by children without supervision. （For EN60335-1 ）
- This appliance is not intended for use by persons(including children )with reduced physical, sensory or mental capabilities, or lack of experience and knowledge ,unless they have been given supervision or instruction concerning use of the appliance by a person responsible for their safety. （For IEC60335-1 ）
- This appliance is for indoor use only, for household use only. To protect against the risk of electrical shock, do not immerse the unit, cord or plug in water or other liquid.
- Please unplug before cleaning and maintenance the appliance .Use a soft cloth moisten with mild soap, and then use a dry cloth to wipe it again .

## *EARTHING INSTRUCTIONS*

- This appliance must be earthed. In the event of a malfunction or breakdown, earthing will reduce the risk of an electric shock by providing a path of least resistance of electric current. This appliance is equipped with a cord having an equipment-earthing conductor and a earthing plug.
- The plug must be plugged into an appropriate outlet that is installed and earthed in accordance with all local codes and ordinances.
- Improper connection of the equipment-earthing conductor can result in the risk of an electric shock. Check with a qualified electrician or service representative if you are in doubt whether the appliance is properly earthed.
- Do not modify the plug provided with the appliance; If it does not fit the outlet. Have a proper outlet installed by a qualified electrician.

- Do not abuse, sit on, or stand on the door or dish rack of the dishwasher.

- Do not operate your dishwasher unless all enclosure panels are properly in place.

- Open the door very carefully if the dishwasher is operating, there is a risk of water squirting out.

- Do not place any heavy objects on or stand on the door when it is open. The appliance could tip forward.

- When loading items to be washed:
  1) Locate sharp items so that they are not likely to damage the door seal;
  2) Warning: Knives and other utensils with sharp points must be loaded in the basket with their points down or placed in a horizontal position.

- Check that the detergent powder is empty after completion of the wash cycle.

- Do not wash plastic items unless they are marked dishwasher safe or the equivalent. For plastic items not so marked, check the manufacturer's recommendations.

- Use only detergent and rinse additives designed for an automatic dishwasher.

- Never use soap, laundry detergent, or hand washing detergent in your dishwasher.

- Children should be supervised to ensure that they do not play with the appliance.

- The door should not be left open, since this could increase the risk of tripping.

- If the supply cord is damaged, it must be replaced by the manufacturer or its service agent or a similarly qualified person in order to avoid a hazard.

- During installation, the power supply must not be excessively or dangerously bent or flattened.

- Do not tamper with controls.

- The appliance is to be connected to the water mains using new hose sets and that old hose-sets should not be reused.

- The maximum number of place settings to be washed is 12.

- The maximum permissible inlet water pressure is 1MPa.

- The minimum permissible inlet water pressure is 0.04MPa.

## Disposal

Dispose of the dishwasher packaging material correctly. All packaging materials can be recycled.

Plastic parts are marked with the standard international abbreviations:

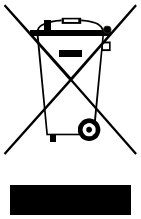

- PE — for polyethylene, e.g. sheet wrapping material
- PS — for polystyrene, e.g. padding material
- POM — polyoxymethylene, e.g. plastic clips
- PP — polypropylene, e.g. Salt filler
- ABS — Acrylonitrile Butadiene Styrene, e.g. Control Panel .

## ⚠ WARNING!

- Packaging material could be dangerous for children!
- For disposing of package and the appliance please go to a recycling centre. Therefore cut off the power supply cable and make the door closing device unusable.
- Cardboard packaging is manufactured from recycled paper and should be disposed in the waste paper collection for recycling.
- By ensuring this product is disposed of correctly, you will help prevent potential negative consequences for the environment and human health, which could otherwise be caused by inappropriate waste handling of this product.
- For more detailed information about recycling of this product, please contact your local city office and your household waste disposal service.
- DISPOSAL: Do not dispose this product as unsorted municipal waste. Collection of such waste separately for special treatment is necessary.

# 2.Quick operation guide

For detailed operating method read the corresponding content on the instruction manual.

| | |
|---|---|
| Switch on the appliance | Press the Power switch button to switch on the appliance, Open the door. |
| Fill the detergent dispenser | **Compartment A:**<br>With each wash cycle.<br>Compartment **B:**<br>For programs with pre-wash only.<br>(Follow the user instructions!) |
| Check the rinse aid level | **Mechanical indicator C.**<br>Electric indicator on control panel (if provided). |
| Check the regeneration salt level | (On models with water softener system only.)<br>Electric indicator on control panel (if provided).<br>If there is no salt warning light in the control panel (for some models), you can estimate when to fill the salt into the softener by the number of cycles the dishwasher has run. |
| Load the baskets | Scrape off any large amount of leftover food. Soften remnants of burnt food in pans, then load the baskets. Refer to the dishwasher loading instructions. |
| Select a program | Close the door,press the program button until the selected program lights up.<br>( See the section entitled "Operation instruction" ) |
| Running the dishwasher | Turn on the water tap and press the Start/Pause button. The machine will start working after about 10 seconds. |
| ● Changing the program | ● 1. A running cycle can only be modified if it has been running for a short time. Otherwise the detergent may have already been released and the water already drained. If this is the case, the detergent dispenser must be refilled.<br>2. Press the Start/Pause button ,than press the program button more than 3 seconds to cancel the running program.<br>3. Select a new program.<br>4. Restart the dishwasher. |
| ● Add forgotten dishes in the dishwasher. | ● 1.Press the start/pause button to stop the machine.<br>2.Open the door.<br>3.Add the forgotten dishes.<br>4.Close the door, then press the start/pause button, the dishwasher will start running again after 10 seconds. |
| ● If the appliance is switched off during a wash cycle. | ● If the appliance is switched off during a wash cycle, when switched on again, please re-select the washing cycle and operate the dishwasher according to the original Power-on state ). |
| Switch off the appliance | When the working cycle has finished, the buzzer of the dishwasher will sound 8 times, then stop.<br>Turn off the appliance using the Power button. |
| Turn off the water tap, unload the baskets | Warning: wait a few minutes (about 15 minutes) before unloading the dishwasher to avoid handling the dishes and utensils while they are still hot and more susceptible to break.<br>They will also dry better.Unload the appliance, starting from the lower basket. |

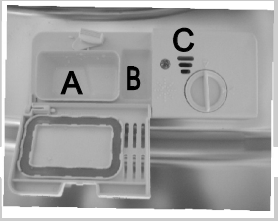

**⚠ WARNING!**

Open the door carefully. Hot steam may escape when the door is opened!

# 3.Operation Instruction

**IMPORTANT** *To get the best performance from your dishwasher, read all operating instructions before using it for the first time.*

## Control Panel

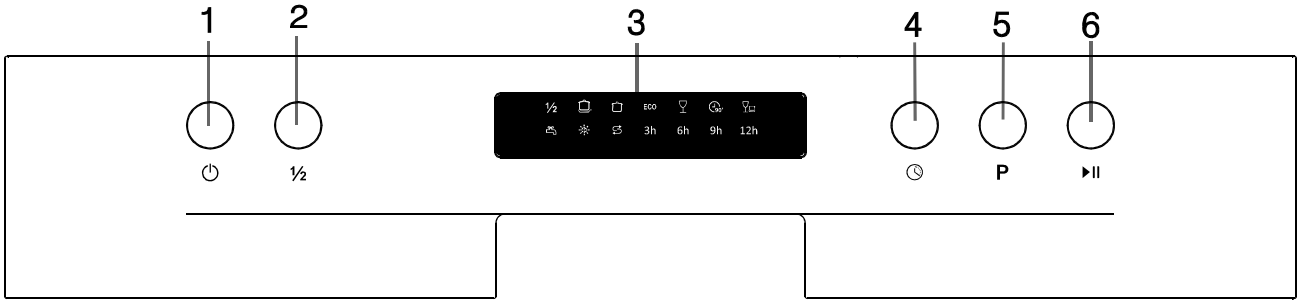


1.On/Off Button: To turn on/off the power supply.

2.Half load Button: Half load wash function, press the button to select half load function.

3.Display indicators: to show the reminding time and the state(running state, delay time etc )

- Program indicators: ECO
- Rinse Aid indicator:
  Indicates when the dispenser needs to be refilled.
- Add salt indicator:
  Indicates when the dispenser needs to be refilled.
- Half load function indicator: ½
- Delay time : 3h 6h 9h 12h
- Water faucet indicator:

4.Delay Button : To Press the button to delay.

5. Program Button : To Press the button to select a wash Program.

6.Start /Pause button: To start the selected washing program or pause the washing program when the machine is working.

## Dishwasher Features

Front view

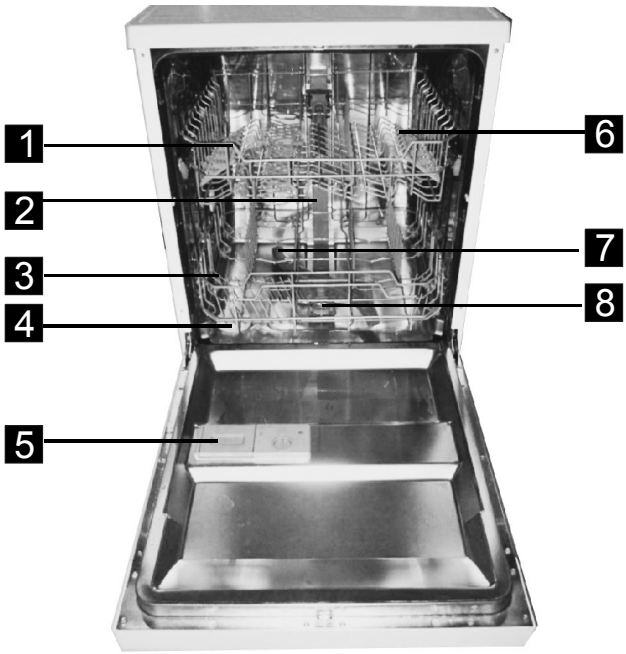


Back View

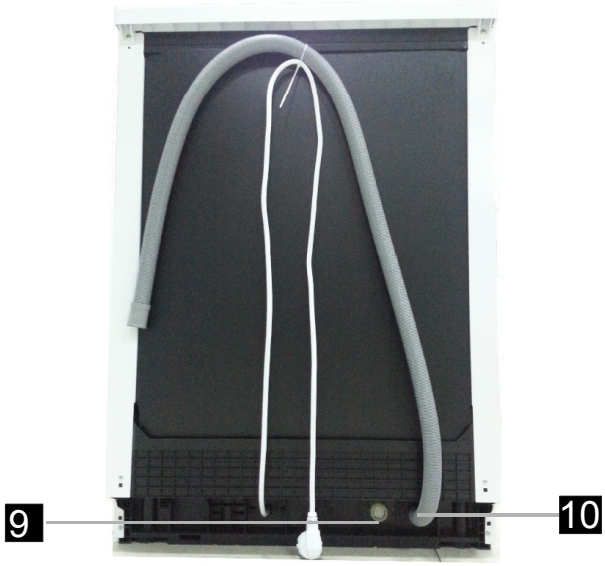


| | | | |
|---|---|---|---|
| 1 Upper Basket | 4 Salt Container | 7 Spray arms | 10 Drain pipe |
| 2 Inner pipe | 5 Dispenser | 8 Filter assembly | |
| 3 Lower Basket | 6 Cup Shelf | 9 Inlet pipe connector | |

# 4.Prior using for the first time

Before using your dishwasher for the first time:

A. Set the water softener
B. Add 1.5Kg dishwasher salt and then full fill the salt container with water
C. Fill the rinse aid dispenser
D. Fill in detergent

## A. Water Softener

The water softener must be set manually, using the water hardness dial.
The water softener is designed to remove minerals and salts from the water, which would have a detrimental or adverse effect on the operation of the appliance.
The higher the content of these minerals and salts, the harder your water is.
The softener should be adjusted according to the hardness of the water in your area. Your local Water Authority can advise you on the hardness of the water in your area.

## Adjusting Salt Consumption

The dishwasher is designed to allow for adjustment in the amount of salt consumed based on the hardness of the water used. This is intended to optimise and customise the level o f salt consumption.

Please follow the steps below for adjustment in salt consumption.

1. Switch on the appliance;
2. Press the Start/Pause button for more than 5 seconds to start the water softener set model within 60seconds after the appliance was switched on;
3. Press the Start/Pause button to select the proper set according to your local environment, the sets will change in the following sequence: H1->H2->H3->H4->H5->H6;
4. Press the On/Off button or no operation for 5 seconds to end the set up model.

| WATER HARDNESS | | | | Selector Position | Salt consumption (gram/cycle) |
|---|---|---|---|---|---|
| °dH | °fH | °Clark | mmol/l | | |
| 0~5 | 0~9 | 0~6 | 0~0.94 | H1:Rapid Light bright | 0 |
| 6-11 | 10-20 | 7-14 | 1.0-2.0 | H2:90 Min Light bright | 9 |
| 12-17 | 21-30 | 15-21 | 2.1-3.0 | H3:90 Min、Rapid Light bright | 12 |
| 18-22 | 31-40 | 22-28 | 3.1-4.0 | H4:Glass Light bright | 20 |
| 23-34 | 41-60 | 29-42 | 4.1-6.0 | H5:Glass、Rapid Light bright | 30 |
| 35-55 | 61-98 | 43-69 | 6.1-9.8 | H6:Glass、90 Min Light bright | 60 |

**Note:1**

1°dH=1.25°Clarke=1.78°fH=0.178mmol/l
°dH: German degree
°fH: French degree
°Clark: British degree

**Note:2**

The manufactory setting: H4 (EN 50242)

*Contact your local water board for information on the hardness of your water supply.*

***NOTE:*** If your model does not have any water softener, you may skip this section.

WATER SOFTENER
The hardness of the water varies from place to place. If hard water is used in the dishwasher, deposits will form on the dishes and utensils.
The appliance is equipped with a special softener that uses a salt container specifically designed to eliminate lime and minerals from the water.

# B. Loading the Salt Into the Softener

Always use the salt intended for use with dishwasher.
The salt container is located beneath the lower basket and should be filled as explained in the following:

## Attention!

- Only use salt specifically designed for the use in dishwashers! Every other type of salt not specifically designed for the use in a dishwasher, especially table salt, will damage the water softener. In case of damages caused by the use of unsuitable salt the manufacturer does not give any warranty nor is liable for any damages caused.
- Only fill with salt just before starting one of the complete washing programs. This will prevent any grains of salt or salty water, which may have been spilled, remaining on the bottom of the machine for any period of time, which may cause corrosion.

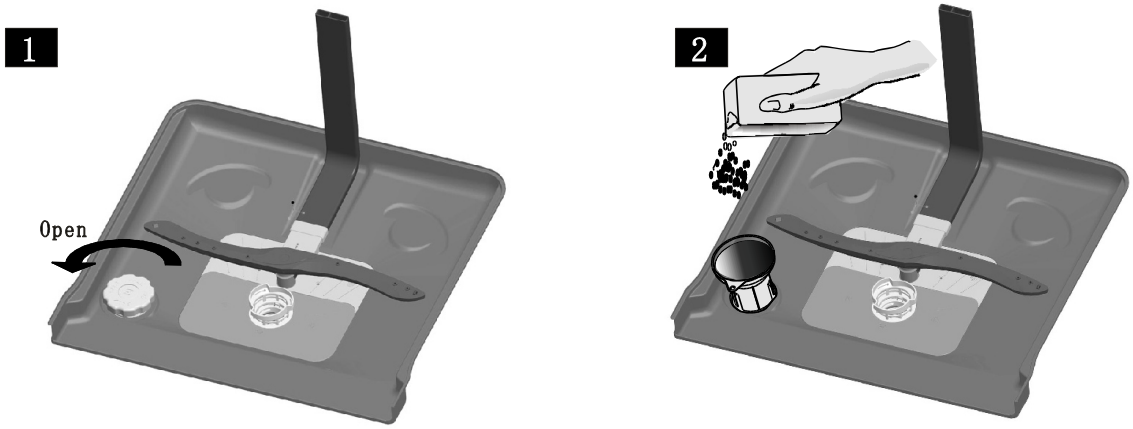


A After the lower basket has been removed, unscrew and remove the cap from the salt container. 1

B Place the end of the funnel (supplied) into the hole and introduce about 1.5kg of dishwasher salt.

C Full fill the salt container with water,It is normal for a small amount of water to come out of the salt container. 2

D After filling the container , screw the cap tightly back clockwise.

E The salt warning light will stop being after the salt container has been filled with salt.

F Immediately after filling the salt into the salt container, a washing program should be started (We suggest to use a short program). Otherwise the filter system, pump or other important parts of the machine may be damaged by salty water. This is out of warranty.

***NOTE:***

1. The salt container must only be refilled when the salt warning light in the control panel comes on. Depending on how well the salt dissolves, the salt warning light may still be on even though the salt container is filled.
   If there is no salt warning light in the control panel (for some Models),you can estimate when to fill the salt into the softener by the cycles that the dishwasher has run.
2. If there are spills of the salt, a soak or a rapid program should be run to remove the excessive salt.

# C. Fill the Rinse Aid Dispenser

## Rinse Aid Dispenser

The rinse aid is released during the final rinse to prevent water from forming droplets on your dishes, which can leave spots and streaks. It also improves drying by allowing water to roll off the dishes. Your dishwasher is designed to use liquid rinse aids. The rinse aid dispenser is located inside the door next to the detergent dispenser. To fill the dispenser, open the cap and pour the rinse aid into the dispenser until the level indicator turns completely black. The volume of the rinse aid container is about 110ml.

## Function of Rinse Aid

Rinse aid is automatically added during the last rinse, ensuring thorough rinsing, and spot and streak free drying.

## Attention!

Only use branded rinse aid for dishwasher. Never fill the rinse aid dispenser with any other substances (e.g. Dishwasher cleaning agent, liquid detergent). This would damage the appliance.

# When to Refill the Rinse Aid Dispenser

If there is no rinse-aid warning light in the control panel, you can estimate the amount from the colour of the optical level indicator"C "located next to the cap. When the rinse-aid container is full, the whole indicator will be dark .As the rinse-aid diminishes, the size of the dark dot decreases. You should never let the rinse aid level fall 1 / 4 full.

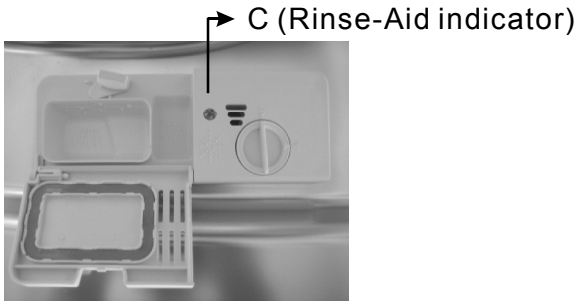


As the rinse aid diminishes, the size of the black dot on the rinse aid level indicator changes, as illustrated below.

- ● Full
- ◉ 3 / 4 full
- ◉ 1 / 2 full
- ⊙ 1 / 4 full - Should refill to eliminate spotting
- ○ Empty

1. To open the dispenser, turn the cap to the "open" (left) arrow and lift it out.
2. Pour the rinse aid into the dispenser, being careful not to overfill.
3. Replace the cap by inserting it aligned with "open" arrow and turning it to the closed (right) arrow.

**NOTE:** *Clean up any rinse aid spilled while during filling with an absorbent cloth to avoid excessive foaming during the next wash.* Don't forget to replace the cap before you close dishwasher door.

# Adjusting Rinse Aid Dispenser

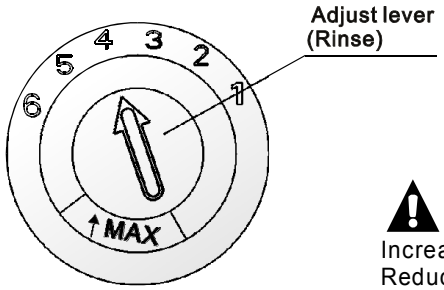


The rinse aid dispenser has six or four settings. Always start with the dispenser set on "4". If spots and poor drying are a problem, increase the amount of rinse aid dispensed by removing the dispenser lid and rotating the dial to "5". If the dishes still are not drying properly or are show spots, adjust the dial to the next higher lever until your dishes are spot-free. The recommended setting is "4". (Factory value is "4".)

**NOTE:**

Increase the dose if there are drops of water or lime spots on the dishes after washing. Reduce it if there are sticky whitish stains on your dishes or a bluish film on glassware or knife blades.

# D. Function of Detergent

Detergents with its chemical ingredients are necessary to remove dirt, crush dirt and transport it out of the dishwasher. Most of the commercial quality detergents are suitable for this purpose.

# Attention!

Proper Use of Detergent
Use only detergent specifically made for the use in dishwashers. Keep your detergent fresh and dry.
Don't put powdered detergent into the dispenser until you're ready to wash dishes.

# Detergents

There are 3 sorts of detergents

1.With phosphate and with chlorine
2.With phosphate and without chlorine
3.Without phosphate and without chlorine

Normally new pulverised detergent is without phosphate. Thus the water softener function of phosphate is not given. In this case we recommend to fill salt in the salt container even when the hardness of water is only 6 °dH. If detergents without phosphate are used in the case of hard water often white spots appear on dishes and glasses. In this case please add more detergent to reach better results. Detergents without chlorine do only bleach a little. Strong and coloured spots will not be removed completely. In this case please choose a program with a higher temperature.

# Concentrated Detergent

Based on their chemical composition, detergents can be split in two basic types:

- conventional, alkaline detergents with caustic components
- low alkaline concentrated detergents with natural enzymes

# Detergent Tablets

Detergent tablets of different brands dissolve at different speeds. For this reason some detergent tablets cannot dissolve and develop their full cleaning power during short programs. Therefore please use long programs when using detergent tablets, to ensure the complete removal of detergent residuals.

# Detergent Dispenser

The dispenser must be refilled before the start of each wash cycle following the instructions provided in the wash cycle table . Your dishwasher uses less detergent and rinse aid than Conventional dishwasher. Generally, only one tablespoon of detergent is needed for a normal wash load. More heavily soiled items need more detergent. Always add the detergent just before starting the dishwasher, otherwise it could get damp and will not dissolve properly.

# Amount of Detergent to Use

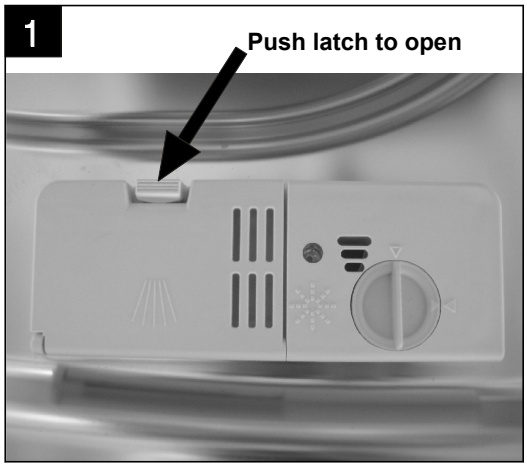


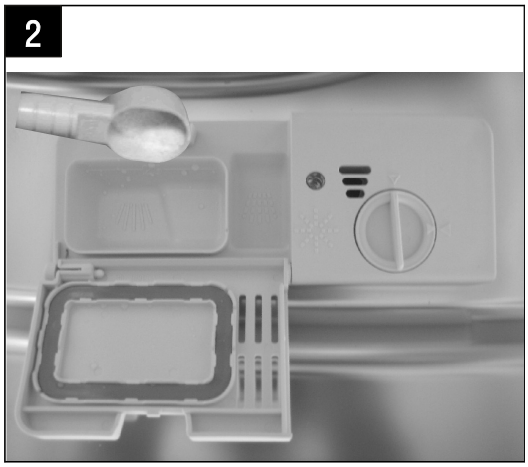


***NOTE:***

- If the lid is closed: press release button. The lid will spring open.
- Always add the detergent just before starting each wash cycle.
- Only use branded detergent aid for dishwasher.

**WARNING!**

Dishwasher detergent is corrosive!
Take care to keep it out of reach of children.

# Fill in Detergent

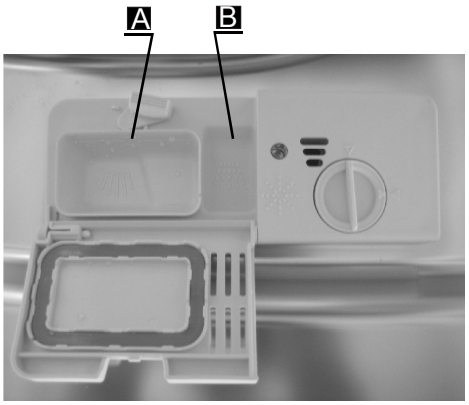


Fill the detergent dispenser with detergent.
The marking indicates the dosing levels , as illustrated on the right:

**A** The place of main wash cycle detergent placed.

**B** The place of pre-wash cycle detergent placed.

Please observe the manufacturers dosing and storage Recommendations as stated on the detergent packaging.

Close the lid and press until it locks in place.

If the dishes are heavily soiled, place an additional detergent dose in the pre-wash detergent chamber. This detergent will take effect during the pre-wash phase.

## *NOTE:*

- You find information about the amount of detergent for the single program on the last page.
- Please aware, that according to the level soiling and the specific hardness of water differences are possible.
- Please observe the manufacturer's recommendations on the detergent packaging.

# 5.Loading the Dishwasher Baskets

## Recommendation

- Consider buying utensils which are identified as dishwasher-proof.
- Use a mild detergent that is described as 'kind to dishes'. If necessary, seek further information from the detergent manufacturers.
- For particular items, select a program with as low a temperature as possible.
- To prevent damage, do not take glass and cutlery out of the dishwasher immediately after the program has ended.

## For washing in the dishwasher the following cutlery/dishes

### Are not suitable

- Cutlery with wooden, horn china or mother-of-pearl handles
- Plastic items that are not heat resistant
- Older cutlery with glued parts that are not temperature resistant
- Bonded cutlery items or dishes
- Pewter or copper items
- Crystal glass
- Steel items subject to rusting
- Wooden platters
- Items made from synthetic fibres

### Are of limited suitability

- Some types of glasses can become dull after a large number of washes
- Silver and aluminum parts have a tendency to discolour during washing
- Glazed patterns may fade if machine washed frequently

## Attention before or after loading the Dishwasher Baskets

(For best performance of the dishwasher, follow these loading guidelines.
Features and appearance of baskets and cutlery baskets may vary from your model.)

Scrape off any large amounts of leftover food. Soften remnants of burnt food in pans.
It is not necessary to rinse the dishes under running water.
Place objects in the dishwasher in following way:
1.Items such as cups, glasses, pots/pans, etc. are faced downwards.
2.Curved items, or ones with recesses, should be loaded aslant so that water can run off.
3.All utensils are stacked securely and can not tip over.
4.All utensils are placed in the way that the spray arms can rotate freely during washing.

***NOTE:*** Very small items should not be washed in the dishwasher as they could easily fall out of the basket.

- Load hollow items such as cups, glasses, pans etc. With the opening facing downwards so that water cannot collect in the container or a deep base.
- Dishes and items of cutlery must not lie inside one another, or cover each other.
- To avoid damage to glasses, they must not touch.
- Load large items which are most difficult to clean into the lower basket.
- The upper basket is designed to hold more delicate and lighter dishware such as glasses, coffee and tea cups
- Long bladed knives stored in an upright position are a potential hazard!
- Long and/or sharp items of cutlery such as carving knives must be positioned horizontally in the upper basket.
- Please do not overload your dishwasher. This is important for good results and for reasonable consumption of energy.

## Removing the Dishes

To prevent water dripping from the upper basket into the lower basket, we recommend that you empty the lower basket first and then the upper basket.

# The Method Loading Normal Dishware

## Loading the Upper Basket

The upper basket is designed to hold more delicate and lighter dishware such as glasses, coffee and tea cups and saucers, as well as plates, small bowls and shallow pans (as long as they are not too dirty). Position the dishes and cookware so that they will not get moved by the spray of water.

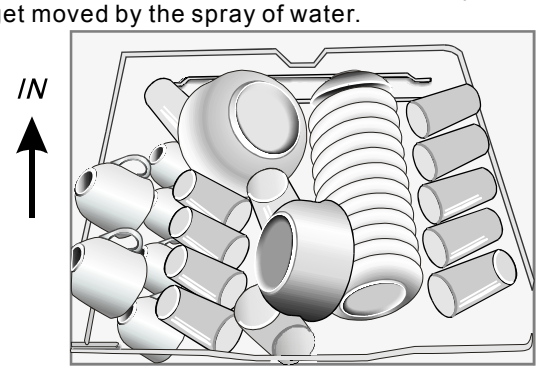


## Loading the Lower Basket

We suggest that you place large items and the most difficult to clean items are to be placed into the lower basket: such as pots, pans, lids, serving dishes and bowls, as shown in the figure below. It is preferable to place serving dishes and lids on the side of the racks in order to avoid blocking the rotation of the top spray arm.

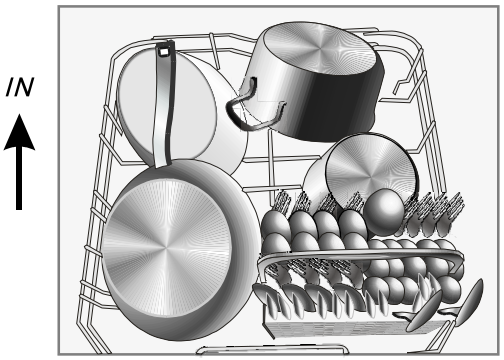


Please be reminded that:

- Pots, serving bowls, etc, must always be placed top down.
- Deep pots should be slanted to allow water to flow out.
- The Bottom Basket features folding spikes so that larger or more pots and pans can be loaded.

## Adjusting the Upper Basket

The height of the upper basket can be adjusted in order to create more space for large utensils both for the upper /lower basket. The height of the upper basket can be adjusted by placing the wheels on different height of the rails. Long items, serving cutlery, salad servers and knives should be placed on the shelf so that they do not obstruct the rotation of the spray arms..

Lower positioUpper position

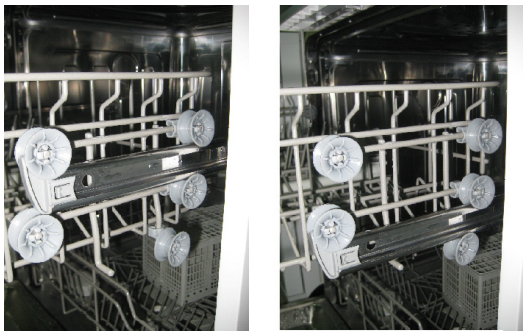

Wheels

## Folding back the cup shelives

For better stacking of pots and pans, the spikes can be folded down as show in the picture right.

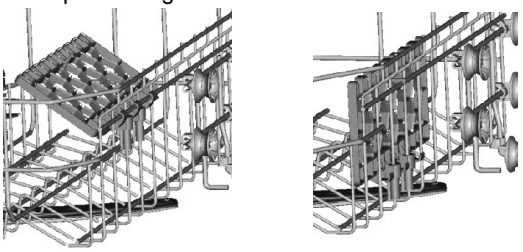

## Folding Spikes of Lower Basket

For better stacking of pots and pans, the spikes can be folded down as show in the picture right.

## Cutlery Basket

Cutlery should be placed in the cutlery basket with the handles at the bottom. If the rack has side baskets, the spoons should be loaded separately into the appropriate slots, especially long utensils should be placed in the horizontal position at the front of the upper basket as shown in the picture.

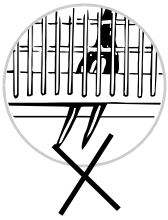

*WARNING!*

- Do not let any item extend through the bottom.
- Always load sharp utensils with the sharp point down!

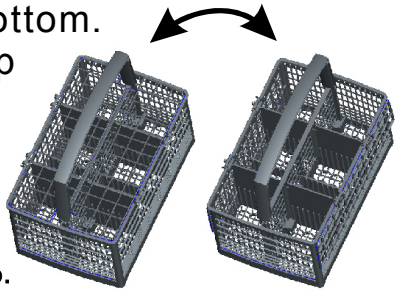

**For personal safety and a top quality cleaning, place the silverware in the basket making sure that:**

- **They do not nest together.**
- **Silverware is placed with the handles-down.**
- **But place knives and other potentially dangerous utensils are placed handles-up.**

# 6.Starting a washing program

## Wash Cycle Table

**NOTE:** (★) *Means: need to fill rinse into the Rinse-Aid Dispenser.*

| Program | Cycle Selection Information | Description of Cycle | Detergent pre/main | Running time(min) | Energy (Kwh) | Water (L) | Rinse Aid |
|---|---|---|---|---|---|---|---|
| Intensive | For heaviest soiled crockery, and normally soiled pots、pans、dishes etc with dried on soiling. | Prewash（50℃）<br>Wash（60℃）<br>Rinse<br>Rinse<br>Rinse（65℃）<br>Drying | 5/25g | 160 | 1.5 | 18.5 | ★ |
| Normal | For normally soiled loads, such as pots, plates,glasses and lightly soiled pans. | Prewash(45℃)<br>Wash (55 ℃)<br>Rinse<br>Rinse (65 ℃)<br>Drying | 5/25g | 180 | 1.25 | 15 | ★ |
| ECO (*EN 50242) | This is standard programme, it is suitable to clean normally soiled tableware and it is the most efficient programme in terms of its combined energy and water consumption for that type of tableware. | Prewash<br>Wash (45 ℃)<br>Rinse(65℃)<br>Drying | 5/25g | 185 | 0.91 | 11 | ★ |
| Glass | For lightly soiled crockery and glass. | Pre-wash<br>Wash (40 ℃)<br>Rinse<br>Rinse(60℃)<br>Drying | 5/25g | 120 | 0.85 | 14.5 | ★ |
| 90 Min 90' | For normally soiled loads that need quick wash. | Wash(65℃)<br>Rinse<br>Rinse (65℃)<br>Drying | 30g | 90 | 1.35 | 12.5 | ★ |
| Rapid | A shorter wash for lightly soiled loads that do not need drying. | Wash (45 ℃)<br>Rinse<br>Rinse 55℃) | 20g | 40 | 0.75 | 11.5 | |

### NOTE:

**EN 50242 : This program is the test cycle. The information for comparability test in accordance with EN 50242, as follows:*

- Capacity: 12 setting
- Position Upper basket: upper wheels on rails
- Rinse aid setting: 6
- PI:0.49W; $P_o$:0.45W.

**Left-on mode duration:** Power will be cut off automatically after program finished for 30 minutes.

## Turning On the Appliance

Starting a cycle wash

1. Draw out the lower and upper basket, load the dishes and push them back.
   It is commended to load the lower basket first, then the upper one (see the section entitled "Loading the Dishwasher").
2. Pour in the detergent (see the section entitled "Salt, Detergent and Rinse Aid").
3. Insert the plug into the socket. The power supply is 220-240 VAC /50 HZ, the specification of the socket is 10A 250VAC. Make sure that the water supply is turned on to full pressure.
4. Close the door, press the Power button, to switch on the machine.
5. Press the program button , the wash program will be changed as follows direction:
   **Intensive->Normal->ECO->Glass->90 Min->Rapid;**
   If a program is selected, the response light will light. Then press the Start/Pause button, the dishwasher begins to start.

**NOTE:**

When you press the Start/Pause button to pause during washing, the running indicator will stop blinking and the dishwasher will mooing every minute unless you press the Start/Pause button to start.

## Change the Program...

Premise:

1. A cycle that is underway can only be modified if it has only been running for a short time. Otherwise, the detergent may have already been released, and the appliance may have already drained the wash water. If this is the case, the detergent dispenser must be refilled (see the section entitled " Loading the Detergent " ).
2. Press the Start/Pause button , the machine will be in standby state, press the program button more than 3s then you can change the program to the desired cycle setting (see the section entitled " Starting a wash cycle. . ." ).

**NOTE:**

*If you open the door during a wash cycle , the machine will pause. The program light will stop blinking and the buzzer will mooing every minute unless you close the door . After you close the door ,the machine will keep on working after 10 seconds.*

*If your model has broken remember function, the machine will go on to finish the selected program* after the power cut.

## Forgot to Add a Dish?

A forgotten dish can be added any time before the detergent cup opens.

1. Press the Start/Pause button
2. Open the door a little to stop the washing.
3. After the spray arms stop working,you can open the door completely.
4. Add forgotten dishes.
5. Close the door
6. Press the Start/Pause button, the dishwasher will run after 10 seconds.

## At the end of the Wash Cycle

When the working cycle has finished, the buzzer of the dishwasher will sound for 8 seconds, then stop. Turn off the appliance using the Power switch button, shut off the water supply and open the door of the dishwasher. Wait for a few minutes before unloading the dishwasher to avoid handling the dishes and utensils while they are still hot and more susceptible to breakage. They will also dry better.

### ■ Switch Off the Dishwasher

The program light is on but is not blinking, only in this case the programme has ended.
1.Switch off the dishwasher by pressing the Power button.
2.Turn off the water tap!

### ■ Open the door carefully.

Hot dishes are sensitive to knocks. The dishes should therefore be allowed to cool down around 15 minutes before removing from the appliance.
Open the dishwasher's door, leave it ajar and wait a few minutes before removing the dishes. In this way they will be cooler and the drying will be improved.

### ■ Unloading the dishwasher

It is normal that the dishwasher is wet inside.
Empty the lower basket first and then the upper one. This will avoid water dripping from the upper Basket onto the dishes in the lower one.

**WARNING!**

It is dangerous to open the door when washing, because the hot water may scald you.

# 7.Maintenance and Cleaning

## Filtering System

The filter prevents larger remnants of food or other objects from getting inside the pump.
The residues may block the filter, in this case they must be removed.

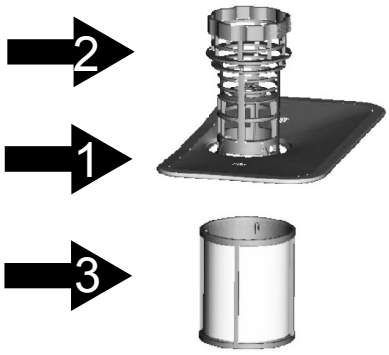


The filter system consists of a coarse filter,a flat (Main filter)
And a microfilter(Fine filter).

**Main filter 1**
Food and soil particles trapped in this filter are pulverized by a special jet on the lower spray arm and washed down to drain.

**Coarse filte 2**
Larger items, such as pieces of bones or glass, that could block the drain are trapped in the coarse filter. To remove the items caught by the filter, gently squeeze the tap on the top of this filter and lift out.

**Fine filter 3**
This filter holds soil and food residues in the sump area and prevents it from being redeposit on the dishes during wash cycle.

## Filter assembly

The filter efficiently removes food particles from the wash water, allowing it to be recycled during the cycle. For best performance and results, the filter must be cleaned regularly. For this reason, it is a good idea to remove the larger food particles trapped in the filter after each wash cycle by rinsing the semicircular filter and cup under running water. To remove the filter device, pull the cup handle in the upward direction.

**⚠ WARNING!**

- The dishwasher must never be used without the filters.
- Improper replacement of the filter may reduce the performance level of the appliance and damage dishes and utensils.

1

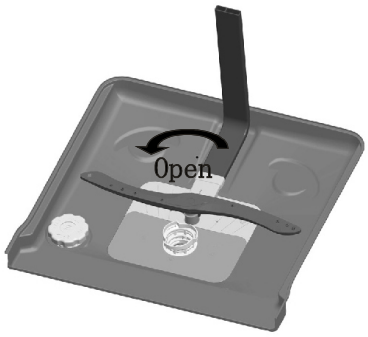


Step 1：Turn the filter in anti-clockwise direction,

2

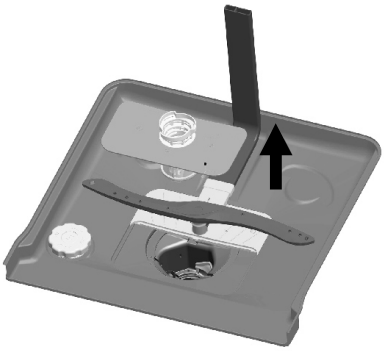

Step 2：lift the filter assy up

⚠ ***NOTE:*** *When following this procedure from step1 to step 2, the filter system will be removed; when following it from Step 2 to Step 1, the filter system will be installed.*

## Remarks:

- Inspect the filters for blocking after every time the dishwasher has been used.
- By unscrewing the coarse filter, you can remove the filter system. Remove any food remnants and clean the filters under running water.

***NOTE:*** The entire filter assembly should be cleaned once a week.

## Cleaning the Filter

To clean the coarse filter and the fine filter, use a cleaning brush. Reassemble the filter parts as shown in the figures on the last page and reinsert the entire assembly in the dishwasher, positioning it in its seat and pressing downwards.

**WARNING!** When cleaning the filters, don't knock on them. Otherwise, the filters could be contorted and the performance of the dishwasher could be decreased.

# Caring for the Dishwasher

The control panel can be cleaned by using a lightly dampened cloth.
After cleaning, make sure to dry it thoroughly.

For the exterior, use a good appliance polish wax.
Never use sharp objects, scouring pads or harsh cleaners on any part of the dishwasher.

## Cleaning the Door

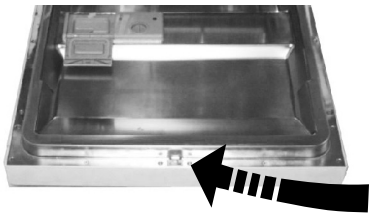

To clean the edge around the door, you should use only a soft warm, damp cloth.
To avoid penetration of water into the door lock and electrical components, do not use a spray cleaner of any kind.

**WARNING!**

- Never use a spray cleaner to clean the door panel as it may damage the door lock and electrical components.
- Abrasive agents or some paper towels should not be used because of the risk of scratching or leaving spots on the stainless steel surface.

## Protect Against Freezing

please take frost protection measures on the dishwasher in winter. Every time after washing cycles, please operate as follows:

1.Cut off the electrical power to the dishwasher.
2.Turn off the water supply and disconnect the water inlet pipe from the water valve.
3.Drain the water from the inlet pipe and water valve. (Use a pan to gather the water)
4.Reconnect the water inlet pipe to the water valve.
5.Remove the filter at the bottom of the tub and use a sponge to soak up water in the sump.

***NOTE:*** *If your dishwasher cannot work because of the ice, please contact professional service persons.*

## Cleaning the Spray Arms

It is necessary to clean the spray arms regularly for hard water chemicals will clog the spray arm jets and bearings.

To remove the upper spray arm, hold the nut, rotate the arm clockwise to remove it.

To remove the lower spray arm, pull out the spray arm upward.

Wash the arms in soapy and warm water and use a soft brush to clean the jets. Replace them after rinsing them thoroughly.

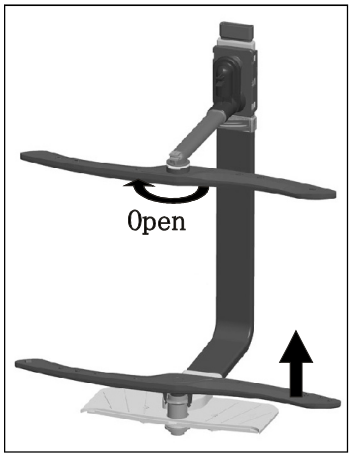

## How to Keep Your Dishwasher in Shape

### ■ After Every Wash

After every wash, turn off the water supply to the appliance and leave the door slightly open so that moisture and odours are not trapped inside.

### ■ Remove the Plug

Before cleaning or performing maintenance, always remove the plug from the socket.

### ■ No Solvents or Abrasive Cleaning

To clean the exterior and rubber parts of the dishwasher, do not use solvents or abrasive cleaning products.
Only use a cloth with warm soapy water.
To remove spots or stains from the surface of the interior, use a cloth dampened with water an a little vinegar, or a cleaning product made specifically for dishwashers.

### ■ When not in Use for a LongTime

It is recommend that you run a wash cycle with the dishwasher empty and then remove the plug from the socket, turn off the water supply and leave the door of the appliance slightly open. This will help the door seals to last longer and prevent odours from forming within the appliance.

### ■ Moving the Appliance

If the appliance must be moved, try to keep it in the vertical position. If absolutely necessary, it can be positioned on its back.

### ■ Seals

One of the factors that cause odours to form in the dishwasher is food that remains trapped in the seals. Periodic cleaning with a damp sponge will prevent this from occurring.

# 8.Installation instruction

**⚠ Attention:**

The installation of the pipes and electrical equipments should be done by professionals.

**⚠ Warning**

Electrical Shock Hazard
Disconnect electrical power before installing dishwasher.

Failure to do so can result in death or electrical shock.

## ● Installation preparation

The installation position of dishwasher should be near the existing inlet and drain hoses and power cord.
One side of the cabinet sink should be chosen to facilitate the connection of drain hoses of the dishwasher.

Note: please check the accompanying installation accessories(hook for aesthetic panel ,screw)

## Please carefully read the installation instruction.

- Illustrations of cabinet dimensions and installation position of the dishwasher

Preparations should be made before moving the dishwasher to the installation place.

1 Choose a place near the sink to facilitate the installation of inlet and drain hoses (see figure 1).

2 If dishwasher is installed at the corner of the cabinet, there should be some space (illustrated in figure 2) when the door is opened.

【Figure1】

Cabinet dimensions Less than 5mm between the top of dishwasher and cabinet and the outer door aligned to cabinet.

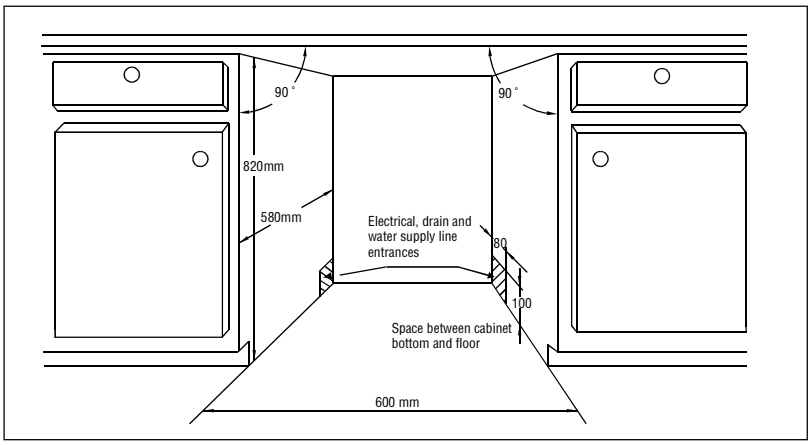


【Figure2】

Minimum space when the door is opened

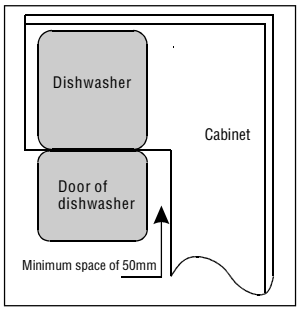


## ● Aesthetic panel's dimensions and installation

1 The aesthetic wooden panel could be processed according to the Figure 3.

【Figure3】

The aesthetic panel should be processed in accordance with the illustrated dimensions

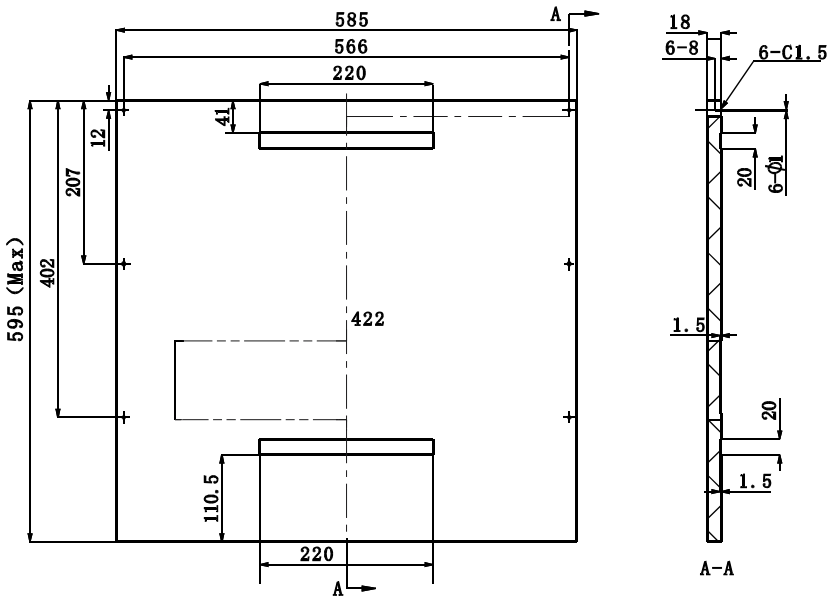


(Unit: mm)

2 magical paster A and magical paster B be disjoinedon ,magical paster A on the aesthetic wooden panel and felted magical paster B of the outer door of dishwasher(see figure 4a). After positioning of the panel , fix the panel onto the outer door by screws and bolts(See figure 4b)

## 【Figure4a】

Installation of aesthetic panel

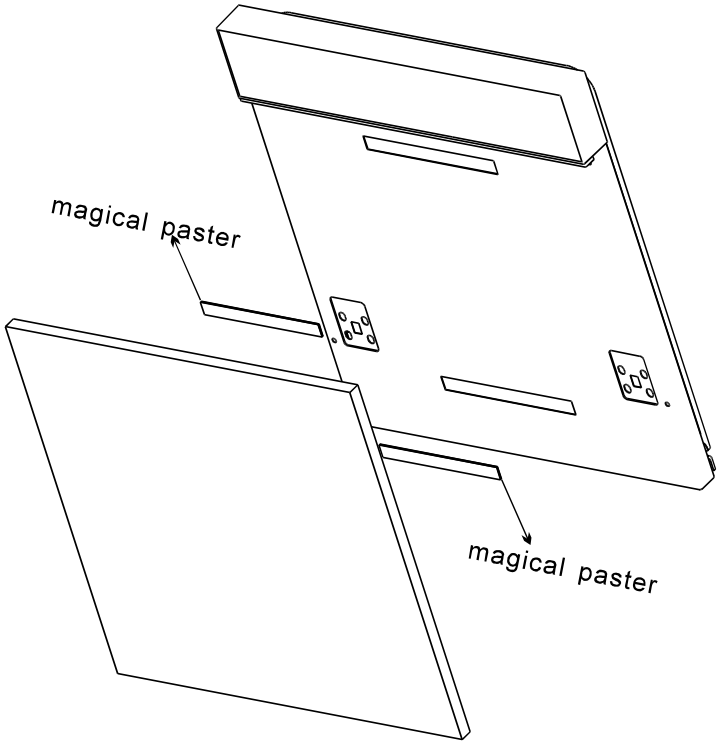


## 【Figure4b】

Installation of aesthetic wooden panel

1. take away the four short screws
2. pin up the four long screws

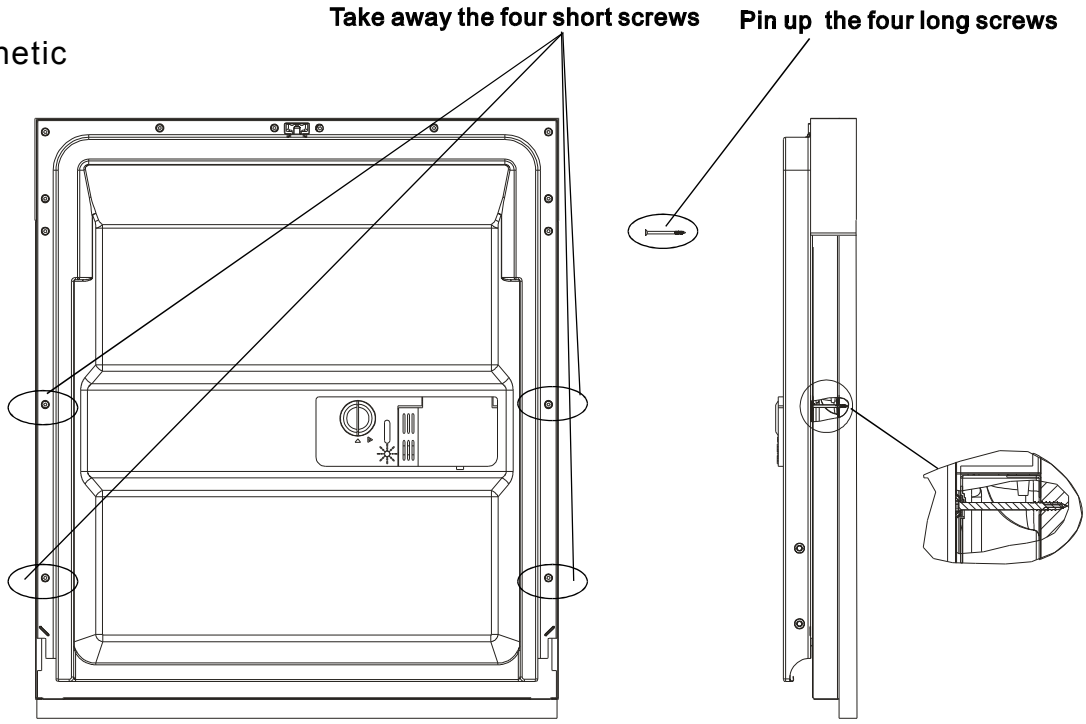

## ● Tension adjustment of the door spring

The door springs are set at the factory to the proper tension for the outer door.
If aesthetic wooden panel are installed, you will have to adjust the door spring tension.
Rotate the adjusting screw to drive the adjustor to strain or relax the steel cable (see figure 5).

Door spring tension is correct when the door remains horizontal in the fully opened position, yet rises to a close with the slight lift of a finger.

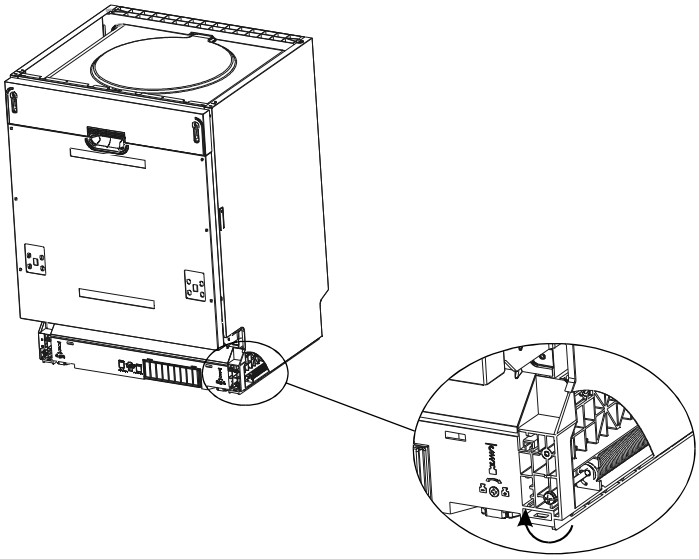

【Figure5】

Tension adjustment of the door spring

## ● Connection of drain hoses

Insert the drain hose into a drain pipe with a minimum diameter of 40mm, or let it run into the sink, making sure to avoid bending or crimping it. The top of the hose must be less than 1000mm.

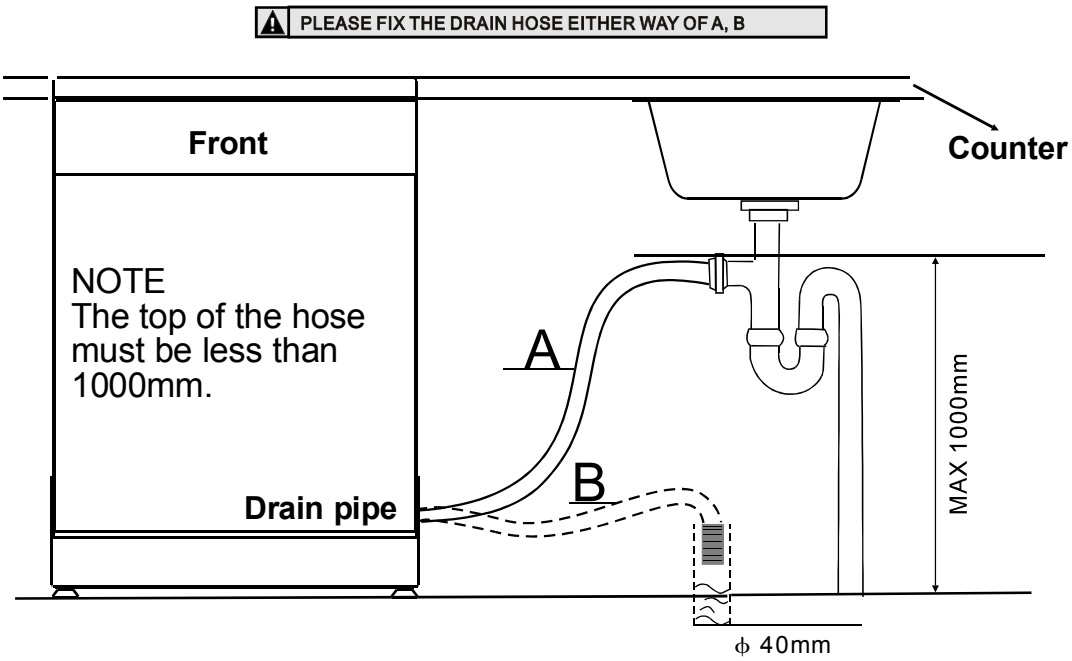

# ● Dishwasher installation steps

1 Install the furniture door to the outer door of the dishwasher using the brackets provided. Refer to the template for positioning of the brackets.
2 Adjust the tension of the door springs by using an Allen key turning in a clockwise motion to tighten the left and right door springs. Failure to do this could cause damage to your dishwasher (Illustration 2).
3 Connect the inlet hose to the cold water supply .
4 Connect the drain hose. Refer to diagram.(Figure 6)
5 Connect the power cord.
6 Affix the condensation strip under the work surface of cabinet. Please ensure the condensation strip is flush with edge of work surface.
7 Place the dishwasher into position.(Illustration 4)
8 Level the dishwasher. The rear food can be adjusted from the front of the dishwasher by turning the Allen screw in the middle of the base of dishwasher use an Allen key (Illustration 5A). To adjust the front feet, use a flat screw driver and turn the front feet until the dishwasher is level (Illustration 5B).
9 The dishwasher must be secured in place. There are two ways to do this:
A. Normal work surface:Put the installation hook into the slot of the side plane and secure it to the work surface with the wood screws (Illustration 6).
B. Marble or granite work top:Fix the side with Screw. (Illustration 7).

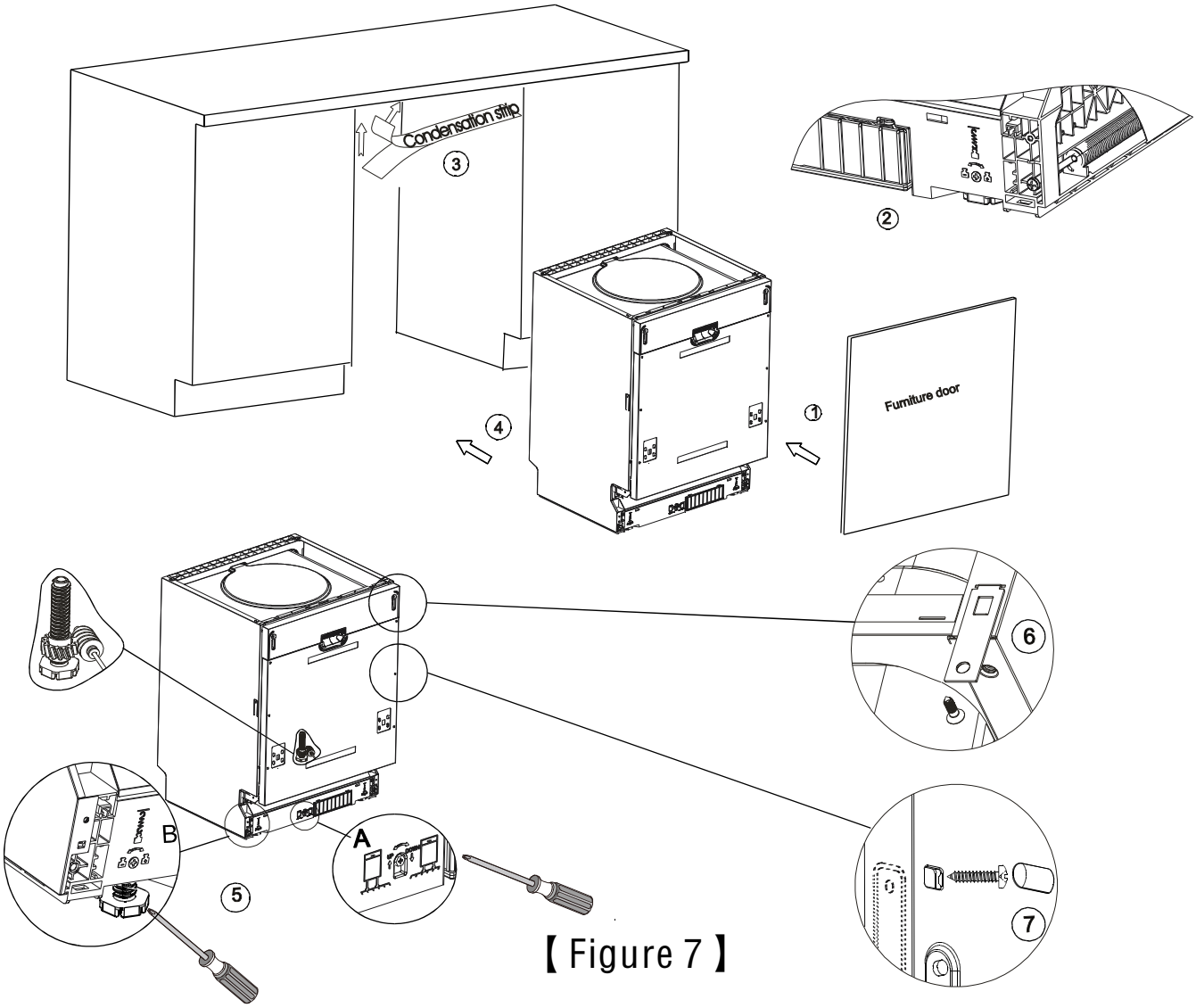


【 Figure 7 】

Dishwasher must be level for proper dish rack operation and wash performance.

1 Place a spirit level on door and rack track inside the tub as shown to check that the dishwasher is level.

2 level the dishwasher by adjusting the three levelling legs individually.

3 When level the dishwasher, please pay attention not to let the dishwasher tip over.

【Figure 8】

Illustration of feet adjustment

NOTE:
The maximum adjustment height of the feet is 50 mm.

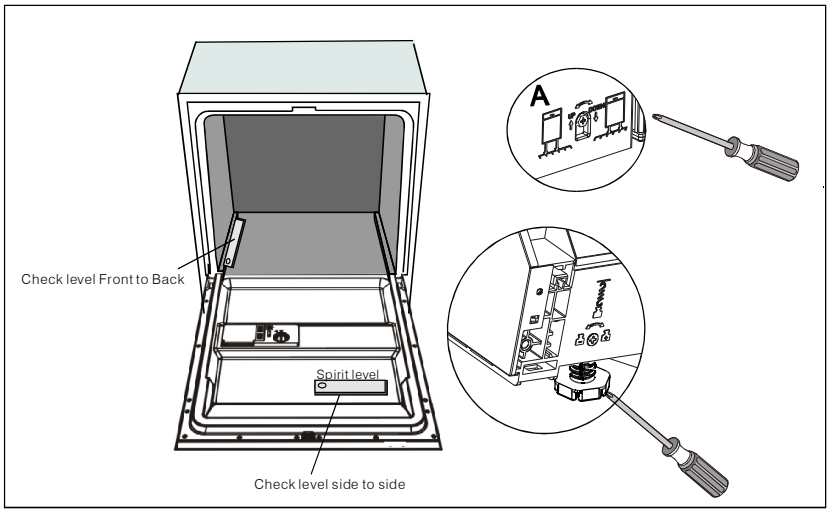


## About Power Connection

### ⚠ WARNING!

For personal safety:

- Do not use an extension cord or an adapter plug with this appliance.
- Do not, under any circumstances, cut or remove the earthing
- Connection from the power cord.

### *Electrical Requirements*

Please look at the rating label to know the rating voltage and connect the dishwasher to the appropriate power supply. Use the required fuse 10 amp, time delay fuse or circuit breaker recommended and provide separate circuit serving only this appliance.

### *Electrical Connection*

⚠ ***Insure proper ground exists before use***

Ensure the voltage and frequency of the power being corresponds to those on the rating plate. Only insert the plug into an electrical socket which is earthed properly. If the electrical socket to which the appliance must be connected is not appropriate for the plug , replace the socket, rather than using a adaptors or the like as they could cause overheating and burns.

# Water Connection

## *Cold Water Connection*

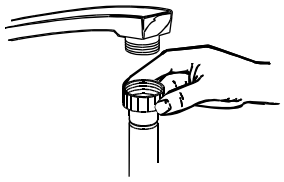

Connect the cold water supply hose to a threaded 3/4(inch) connector and make sure that it is fastened tightly in place.
If the water pipes are new or have not been used for an extended period of time, let the water run to make sure that the water is clear. This precaution is needed to avoid the risk of the water inlet to be blocked and damage the appliance.

**⚠ WARNING!** Please close the hydrant after using.

## How to Drain Excess Water From Hoses

If the sink is 1000 higher from the floor, the excess water in hoses cannot be drained directly into the sink. It will be necessary to drain excess water from hoses into a bowl or suitable container that is held outside and lower than the sink.

## Water Outlet

Connect the water drain hose. The drain hose must be correctly fitted to avoid water leaks.
Ensure that the water drain hose is not kinked or squashed.

## Extension Hose

If you need a drain hose extension, make sure to use a similar drain hose.
It must be no longer than 4 metres; otherwise the cleaning effect of the dishwasher could be reduced.

## Syphon Connection

The waste connection must be at a height less than 1000 mm (maximum) from the bottom of the dish.
The water drain hose should be fixed .

# Start of Dishwasher

The following things should be checked before starting the dishwasher.

1. The dishwasher is level and fixed properly
2. The inlet valve is open
3. Fill hose connections are fully tightened and not leaking
4. The wires are tightly connected
5. The power is switched on
6. The inlet and drain hoses are knotted
7. All packing materials and printings should be taken out from the dishwasher

⚠ ***Attention:*** *After installation, please make sure to keep this manual.*
*The content of this manual is very helpful to the users.*

# 9.Troubleshooting Tips

## Before Calling for Service

*Review the charts on the following pages may save you from calling for service.*

| | Problem | Possible Causes | What to Do |
|---|---|---|---|
| Technical problems | *Dishwasher doesn't start* | Fuse blown, or the circuit breaker acted | Replace fuse or reset circuit breaker. Remove any other appliances sharing the same circuit with the dishwasher |
| | | Power supply is not turned on | Make sure the dishwasher is turned on and the door is closed securely.<br>Make sure the power cord is properly plugged into the wall socket. |
| | | Water pressure is low | Check that the water supply is connected properly and the water is turned on. |
| | | Door of dishwasher not properly closed. | Make sure to close the door properly and latch it. |
| | *water not pumped form dishwasher* | Kink in drain hose | Check drain hose. |
| | | Filter clogged | Check coarse the filter<br>(see section titled " Cleaning The Filter ") |
| | | Kitchen sink clogged | Check the kitchen sink to make sure it is draining well.<br>If the problem is the kitchen sink not draining ,you may need a plumber rather than a serviceman for dishwashers. |
| General problems | *Suds in the tub* | Improper detergent | Use only the special dishwasher detergent to avoid suds.<br>If this occurs, open the dishwasher and let suds evaporate.<br>Add 1 gallon of cold water to the tub. Close and latch the dishwasher, then select any cycle. Dishwasher will drain out the water at the first step.Open the door after draining is stop and check if the suds is disappeared.<br>Repeat if necessary. |
| | | Spilled rinse-aid | Always wipe up rinse-aid spills immediately. |
| | *Stained tub interior* | Detergent with colourant was used | Make sure that the detergent is the one without colourant. |
| | *White film on inside surface* | Hard water minerals | To clean the interior, use a damp sponge with dishwasher detergent and wear rubber gloves.<br>Never use any other cleaner than dishwasher detergent for the risk of foaming or suds. |
| | *There are rust stains on cutlery* | The affected items are not corrosion resistant. | |
| | | A program was not run after dishwasher salt was added.<br>Traces of salt have gotten into the wash cycle. | Always run the quick wash program .<br>without any crockery in the dishwasher and without selecting the Turbo function (if present), after adding dishwasher salt. |
| | | The lid of the softer is loose | Check the lip .Ensure the fix is fine. |
| Noise | *Knocking noise in the wash cabinet* | A spray arm is knocking against an item in a basket | Interrupt the program, and rearrange the items which are obstructing the spray arm. |
| | *Rattling noise in the wash cabinet* | Items of crockery are loose in the wash cabinet | Interrupt the program,<br>and rearrange the items of crockery. |
| | *Knocking noise in the water pipes* | This may be caused by on-site installation or the cross-section of the piping. | This has no influence on the dishwasher function.<br>if in doubt, contact a suitably qualified plumber. |

| | Problem | Possible Causes | What to Do |
|---|---|---|---|
| Unsatis -factory washing result | *The dishes are not clean* | The dishes were not loaded correctly. | See notes in " Loading the Dishwasher Baskets ". |
| | | The program was not powerful enough. | Select a more intensive program. See" Wash Cycle Table ". |
| | | Not enough detergent was dispensed. | Use more detergent, or change your detergent. |
| | | Items are blocking the path of spray arms. | Rearrange the items so that the spray can rotate freely. |
| | | The filter combination in the base of wash cabinet is not clean or is not correctly fitted. This may cause the spray arm jets to get blocked. | Clean and/or fit the filter combination correctly. Clean the spray arm jets. See "Cleaning the Spray Arms". |
| | *Cloudiness on glassware* | Combination of soft water and too much detergent. | Use less detergent if you have soft water and select a shortest cycle to wash the glassware and to get them clean. |
| | *Black or gray marks on dishes* | Aluminum utensils have rubbed against dishes. | Use a mild abrasive cleaner to eliminate those marks. |
| | *Detergent left in dispenser cups* | Dishes block detergent cups. | Re-loading the dishes properly. |
| Unsatis -factory drying result | *The dishes are not drying* | Improper loading | Load the dishwasher as suggested in the directions. |
| | | Too little rinse-aid | Increase the amount of rinse-aid/refill the rinse-aid dispenser. |
| | | Dishes are removed too soon | Do not empty your dishwasher immediately after washing. Open the door slightly so that the steam can escape. Begin unloading the dishwasher only once t he dishes are barely warm to the touch. Empty the low basket first. This prevents water form dropping off dishes in the upper basket. |
| | | Wrong program has been selected | In short program the washing temperature is lower. This also lowers cleaning performance. Choose a program with a long washing time. |
| | | Use of cutlery with a low-quality coating | Water drainage is more difficult with these items. Cutlery or dishes of this type are not suitable for washing in the dishwasher. |

# Error Codes

When some malfunctions come on, the appliance will display error codes to warn you:

| Codes | Meanings | Possible Causes |
|---|---|---|
| The Rapid light flicker fleetly | Longer inlet time. | Faucets is not opened, or water intake is restricted,or water pressure is too low. |
| The Glass light flicker fleetly | Overflow. | Some element of dishwasher leaks .lem |

**⚠ WARNING!**

- If overflow occurs, turn off the main water supply before calling a service.
- If there is water in the base pan because of an overfill or small leak, the water should be removed before restarting the dishwasher.

# Technical Information

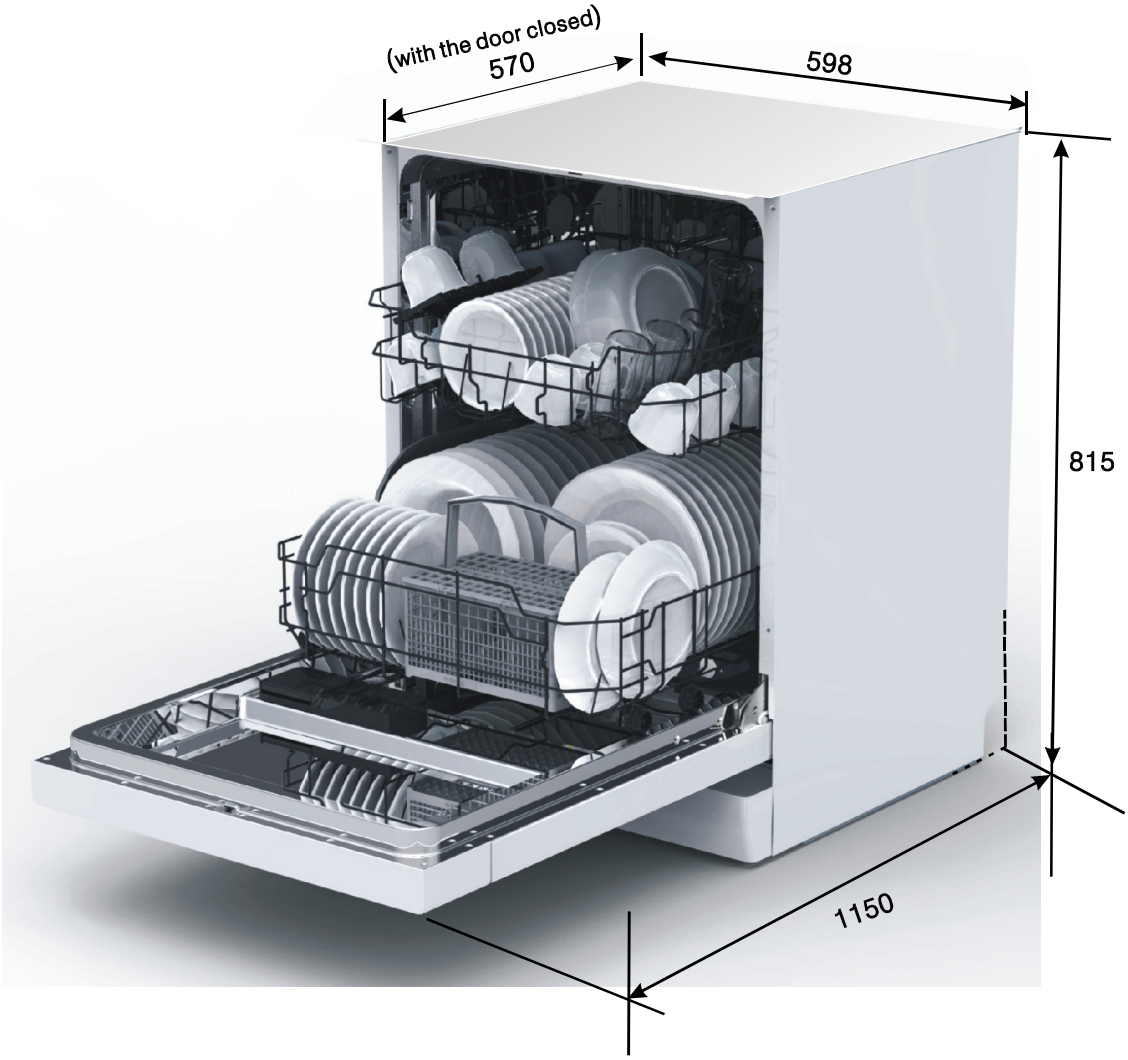


| | |
|---|---|
| Height : | 845mm |
| Width : | 598 mm |
| Depth : | 600mm(with the door closed) |
| Water pressure: | 0.04-1.0MPa |
| Power supply: | see rating label |
| Capacity: | 12 place settings |

# Loading the baskets according to En50242:

## 1.Upper basket:

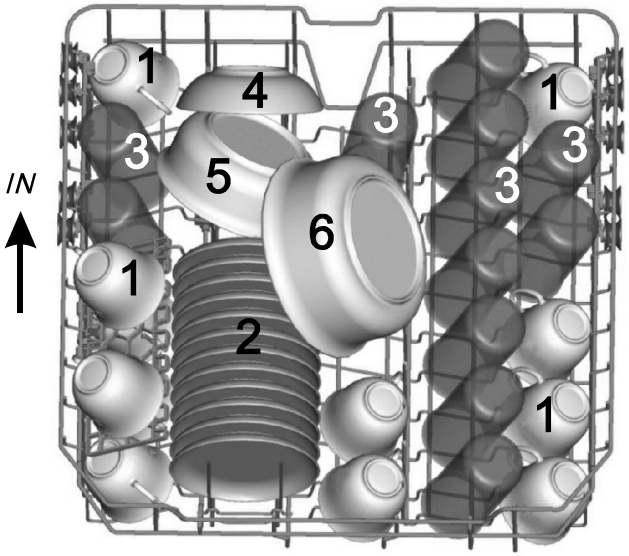


## 2.Lower basket:

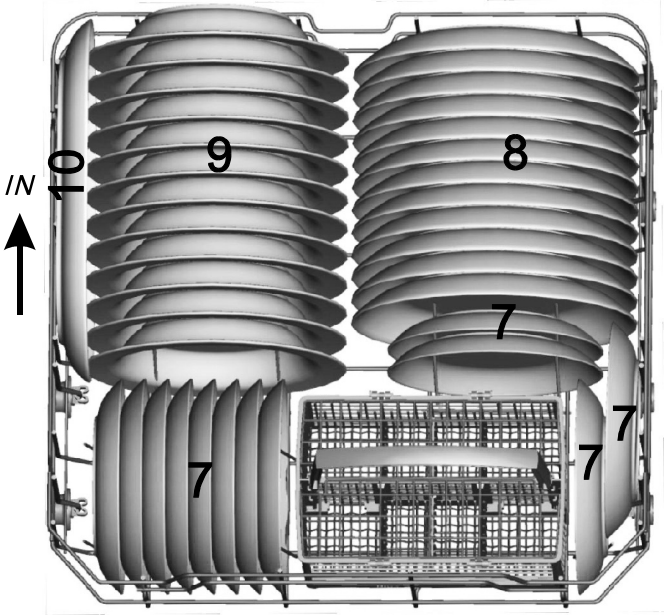

Saucers

Glasses

Small serving bowl

Medium serving bowl

Large serving bowl

Dessert dishes

Dinner plates

Soup plates

Oval platter

## 3.Cutterly basket:

| | | | | | | | | | | | | | |
|---|---|---|---|---|---|---|---|---|---|---|---|---|---|
| 1 | 2 | 1 | | 5 | 5 | 5 | 5 | 5 | 5 | | 1 | 2 | 1 |
| 2 | 2 | 2 | | | 3 | | | 3 | | 3 | 3 | | 2 |
| 1 | 2 | 1 | | 5 | 5 | 5 | 5 | 5 | 5 | | 1 | 3 | 1 |
| | | | | | | | | | | | | | |
| | | | | | | | | | | | | | |
| 1 | 2 | 1 | | 4 | 4 | 4 | 4 | 4 | 4 | | 3 | 3 | 3 |
| 2 | 2 | 2 | | | 8 | | | 7 | | 3 | 3 | 3 | 3 |
| 1 | 2 | 1 | | 4 | 4 | 4 | 4 | 4 | 4 | | 6 | | 6 |

| | | | |
|---|---|---|---|
| 1 | Soup spoons | 5 | Dessert spoons |
| 2 | Forks | 6 | Serving spoons |
| 3 | Knives | 7 | Serving forks |
| 4 | Teaspoons | 8 | Gravy ladles |

**Information for comparability tests in accordance with EN 50242**
**Capacity: 12 place settings**
**Position of the upper basket: lower position**
**Programme: ECO**
**Rinse aid setting: 6**
**Softener setting: H4**

# Technical Data Sheet

Sheet of household dishwasher according to EU Directive 1059/2010:

| | |
|---|---|
| Manufacturer | RESPEKTA |
| Type / Description | GSP 60 TiD MA++ |
| Standard place settings | 12 |
| **Energy efficiency class ❶** | A++ |
| **Annual energy consumption ❷** | 258 kWh |
| Energy consumption of the standard cleaning cycle | 0.91 kWh |
| Power consumption of off-mode | 0.45 W |
| Power consumption of left-on mode | 0.49 W |
| **Annual water consumption ❸** | 3080 liter |
| **Drying efficiency class ❹** | A |
| Standard cleaning cycle ❺ | ECO 45 ℃ |
| **Program duration of the standard cleaning cycle** | 185 min |
| Noise level | 49 dB(A) re 1 pW |
| Mounting | Built in |
| Height | 81.5 cm |
| Width | 59.8 cm |
| Depth (with connectors) | 57.0 cm |
| Power consumption | 1930 W |
| Rated voltage / frequency | 220-240 V~ / 50 Hz |
| Rated current | 10 A |
| Water pressure (flow pressure) | 0.4-10 bar = 0.04-1 MPa |

**NOTE:**

❶ A + + + (highest efficiency) to D (lowest efficiency)

❷ Energy consumption "258" kWh per year, based on 280 standard cleaning cycles using cold water fill and the consumption of the low power modes. Actual energy consumption will depend on how the appliance is used.

❸ Water consumption "3080" litre per year, based on 280 standard cleaning cycles. Actual water consumption will depend on how the appliance is used.

❹ A (highest efficiency) to G (lowest efficiency)

❺ This program is suitable for cleaning soiled normally soiled tableware and that it is the most efficient programme in terms of its combined energy and water consumption for that type of tableware.

The device meets the European standards and the directives in the current version at delivery:

- LVD 2006/95/EC
- EMC2004/108/EC
- ErP 2009/125/EC

The above values have been measured in accordance with standards under specified operating conditions. Results may vary greatly according to quantity and pollution of the dishes, water hardness, amount of detergent, etc.

The manual is based on the European Union's standards and rules.

# Lisez cette notice

Cher Client,

Lisez attentivement ces instructions et conservez avec soin cette notice pour toute consultation ultérieure.

Livrez ce manuel à tout nouveau propriétaire de cet électroménager.

Ce manuel contient des sections consacrées aux instructions de sécurité, de fonctionnement, d'installation, de diagnostic et de réparation des pannes, etc.

Sa lecture attentive avant d'utiliser le lave-vaisselle vous permettra de maintenir l'appareil dans de bonnes conditions de fonctionnement et de l'utiliser de manière appropriée.

# Avant d'appeler le service après-vente

En lisant la section consacrée au repérage et à la réparation des pannes, vous pourrez résoudre en toute autonomie certains problèmes communs, sans devoir faire appel à l'intervention des techniciens agrées.

# REMARQUE:

Dans le cadre de sa politique de développement et d'amélioration continue des produits, le fabricant se réserve le droit d'apporter des modifications à ce produit sans préavis.

Ce manuel d'utilisation peut également être obtenu auprès du fabricant ou du vendeur responsable.

## INFORMATIONS DE SÉCURITÉ IMPORTANTES

⚠ AVERTISSEMENT ! Lorsque vous utilisez votre lave-vaisselle, veuillez suivre les consignes ci-dessous indiquées:

● Cet appareil est conçu pour usage domestique et toutes applications analogues telles que:
- les cuisines du personnel dans les magasins, les bureaux et les autres milieux de travail;
- les maisons de ferme,
- par les clients dans les hôtels, les motels et tous autres types d'environnements résidentiels,
- les foyers d'accueil du type lit et petit déjeuner.

● Cet appareil peut être utilisé par les enfants âgés de 8 ans et plus ainsi que par les personnes présentant des capacités physiques, sensorielles ou mentales réduites ou qui manquent d'expérience et de connaissances si elles sont sous la surveillance ou ont reçu les instructions concernant l'utilisation de l'appareil en toute sécurité et qu'elles comprennent les dangers inhérents à son utilisation. Les enfants ne doivent pas jouer avec l'appareil. Le nettoyage et l'entretien par l'utilisateur ne doivent pas être effectués par les enfants sans supervision. (Pour EN60335-1).

● Cet appareil n'est pas destiné à être utilisé par des personnes (y compris les enfants) dont les capacités physiques, sensorielles ou mentales sont réduites, ou des personnes dénuées d'expérience et de connaissance, à moins qu'elles ne reçoivent la surveillance et les instructions concernant l'utilisation de l'appareil de la personne responsable de leur sécurité (Pour IEC60335-1).

● Cet appareil a été conçu pour être utilisé à l'intérieur uniquement et à l'usage domestique seulement. Pour éviter tout risque de choc électrique, n'immergez pas l'appareil, le cordon ou la fiche dans l'eau ou tout autre liquide.

● Débranchez l'appareil avant le nettoyage et l'entretien. Utilisez un chiffon doux imbibé du savon non puissant et, ensuite, utilisez un chiffon sec pour l'essuyer de nouveau.

## CONSIGNES DE MISE À LA TERRE

● Cet appareil doit être mis à la terre. En cas de défaillance ou de panne, la mise à la terre réduira le risque de choc électrique en offrant un passage de résistance moindre au courant électrique. Il est équipé d'un cordon électrique avec conducteur et fiche de mise à la terre.

● La fiche doit être branchée dans une prise appropriée installée et mise à la terre en respect de tous les codes et les règlements locaux.

La connexion inappropriée d'un conducteur à contact de mise à la terre peut occasionner un risque d'électrocution. Vérifiez auprès d'un électricien qualifié ou un représentant du service si vous n'êtes pas certain que l'appareil est correctement mis à la terre.

● Ne modifiez pas la fiche fournie avec l'appareil. Si elle ne convient pas à la prise de courant, faites installer une nouvelle prise de courant convenable par un électricien qualifié.

● Vous ne devez pas abuser, vous asseoir ou vous appuyer sur la porte ou sur le panier à vaisselle de la machine.

● Ne faites fonctionner vote lave-vaisselle que si tous les panneaux de l'enceinte sont correctement en place.

● Ouvrez la porte prudemment si le lave-vaisselle est en état de fonctionnement, l'eau risque de jaillir.

● Ne posez pas des objets lourds et n'appuyez pas sur la porte lorsqu'elle est ouverte. La machine peut basculer vers l'avant.

● Lors du chargement des articles destinés au lavage:

1- Placer les articles pointus de manière qu'ils n'endommagent pas le joint de la porte;

2- Avertissement: Les couteaux et les autres ustensiles pointus doivent être chargés dans le panier avec leurs lames pointant vers le bas ou placées en position horizontale.

● Vérifiez que le contenant à détergent est vide à la fin du cycle de lavage.
● Evitez de laver les objets en plastique à moins qu'ils ne portent la mention: «Lavable en lave-vaisselle en toute sécurité» ou toute expression équivalente. Pour les articles en plastique qui ne portent pas cette mention, vérifiez les recommandations du fabricant.
● N'utilisez que le détergent et les additifs de rinçage conçus pour lave-vaisselle automatique.
● N'utilisez jamais le savon, le détergent à lessive ou le détergent de lavage à la main dans votre lave-vaisselle.
● Les enfants doivent être surveillés afin de s'assurer qu'ils ne jouent pas avec la machine.
● La porte ne doit pas être laissée ouverte, comme cela pourrait accroître le risque de basculement.
● Si le cordon d'alimentation est endommagé, il doit être remplacé par le fabricant, son agent de service ou encore par une personne qualifiée afin d'éviter tout risque.
● Pendant l'installation, l'alimentation électrique ne doit pas être excessivement ou dangereusement pliée ou aplatie.
● Ne modifiez pas les boutons de commande.
● La machine doit être branchée au réseau d'alimentation en eau en utilisant de nouveaux tuyaux flexibles et les tuyaux anciens ne doivent pas être réutilisés.
● Le nombre maximum de couverts à laver est de 12.
● La pression d'entrée de l'eau maximale admissible est 1MPa.
● La pression d'entrée de l'eau minimale admissible est 0,04MPa.

## Elimination

Eliminez correctement les matériaux d'emballage du lave-vaisselle. Tous les matériaux d'emballage peuvent être recyclés.
Les pièces en plastique portent les abréviations internationales standard:

● PE____ pour le polyéthylène, par exemple: matériau en feuille pour emballage.

● PS _____ pour le polystyrène, par exemple: matériau de rembourrage.

● POM ___ polyoxyméthyléne, par exemple: accroches en plastique.

● PP _____ polypropylène, par exemple: remplisseurs de sel.

● ABS____ Acrylonitrile Butadiène Styrène, par exemple: Panneau de contrôle.

## ⚠ AVERTISSEMENT !

● Les matériaux d'emballage peuvent être dangereux pour les enfants !

● Pour la mise au rebut de l'emballage et de la machine, veuillez vous adresser à un centre de recyclage. Par conséquent, coupez l'alimentation électrique et assurez-vous que le dispositif de la fermeture de la porte est inutilisable.

● L'emballage en carton est fabriqué du papier recyclé et doit être éliminé dans la collecte des déchets de papier pour recyclage.

● En vous assurant que ce produit est correctement éliminé, vous contribuez à éviter les conséquences potentiellement néfastes pour l'environnement et la santé humaine qui pourraient autrement être causées par le traitement inapproprié de ce produit. Pour des informations plus détaillées sur le recyclage de ce produit, veuillez contacter le bureau local de la municipalité ou le service local de traitement des ordures ménagères.

● ELIMINATION: Ne jetez pas ce produit parmi les déchets municipaux non triés. La collecte séparée de tels déchets pour un traitement spécial est nécessaire.

# Consignes d'utilisation

**IMPORTANT !**
Pour obtenir les meilleures performances de votre lave-vaisselle, veuillez lire toutes les instructions d'utilisation avant la première utilisation.

## • Panneau de contrôle

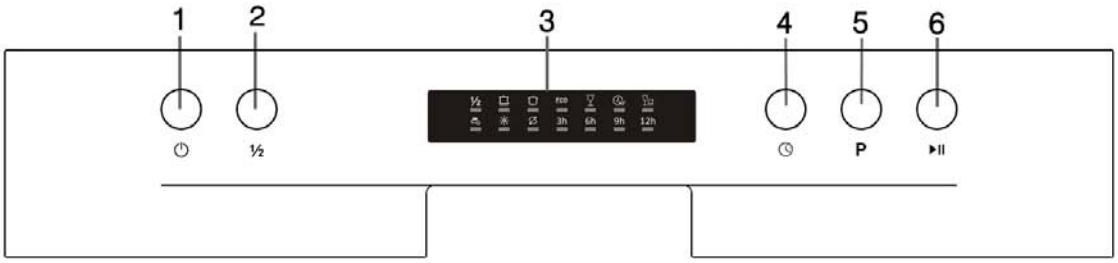


1.ON / OFF: Allumer ou éteindre

2. Bouton de demi-chargement:Fonction de lavage de demi-charge,appuyez sur le bouton pour sé lectionner las fonction demi-charge

3.Affichage: Affichage du temps restant et la fonction

- Les indicateurs de programme:
  ECO
- Indicateur de rinçage:
  Indique que le distributeur doit être rempli.
- Indicateur d'ajout de sel:
  Indique que le distributeur doit être rempli.
- Indicateur de demi-charge: ½
- Temps: 3h 6h 9h 12h
- indicateur de roine d'eau:

4.Bouton delay: Appuyez sur le bouton pour retarder.

5. bouton de programme: Appuyez sur le bouton pour sélectionner un programme de lavage.

6.Start / Pause: Pour démarrer le programme sélectionné ou mettre le programme en pause lorsque la machine est en marche.

## • Caractéristiques de l'appareil

1. Panier supérieur
2. Tuyau intérieur
3. Panier inférieur
4. Compartiment à sel
5. Distributeur
6. Étagères des verres
7. Bras de vaporisation
8. Assemblage du filtre
9. Connecteur de tuyau d'arrivée
10. Tuyau de vidange

Vue de face

Vue de dos

## Avant la première utilisation

Avant d'utiliser votre lave-vaisselle pour la première fois :

A. Activer le système d'adoucisseur d'eau.

B. Mettez 1,5kg de sel pour lave-vaisselle dans le récipient de sel et ajoutez l'eau.

C. Remplir le distributeur de liquide de rinçage.

D. Fonctions du détergent

### A. Adoucisseur d'eau

Le système d'adoucisseur d'eau doit être réglé manuellement, en utilisant le cadran de mesure de la dureté de l'eau.

Le système d'adoucisseur d'eau est conçu pour enlever les minéraux et les sels de l'eau, qui pourrait autrement avoir un effet nuisible ou contraire au bon fonctionnement de la machine.

Plus il y a de minéraux et de sels, plus l'eau est dure.

L'adoucisseur doit être ajusté selon la dureté d'eau de votre domicile. Votre fournisseur d'eau local pourra vous conseiller sur la dureté de l'eau de votre ville.

## Réglage de la consommation de sel

Le lave-vaisselle est conçu pour permettre de régler le volume de la consommation de sel en se basant sur la dureté de l'eau utilisée. Ceci est destiné à favoriser et à personnaliser le niveau de consommation de sel et à paramétrer la consommation de sel de la façon suivante :

Veuillez suivre les étapes suivantes pour régler le niveau de sel:

1. Mettez l'appareil en marche.
2. Appuyez sur le bouton Démarrer / Pause pendant plus de 5 secondes pour que l'adoucisseur d'eau se disperse 60 secondes après que l'appareil ait été mis en marche;
3. Appuyez sur le bouton Démarrer / Pause pour sélectionner le réglage correct en fonction de votre environnement local, les réglages défileront dans l'ordre suivant: H1->H2->H3->H4->H5->H6;
4. Appuyez sur l'interrupteur Marche / Arrêt ou attendez 5 secondes pour que le réglage soit sauvegarder.

| DURETE DE L'EAU | | | | Position du sélecteur | Consommation de sel (gramme/cycle) |
|---|---|---|---|---|---|
| °dH | °fH | °clarke | mmol/l | | |
| 0~5 | 0~9 | 0~6 | 0~0.94 | H1 | 0 |
| 6-11 | 10-20 | 7-14 | 1.0-2.0 | H2 | 9 |
| 12-17 | 21-30 | 15-21 | 2.1-3.0 | H3 | 12 |
| 18-22 | 31-40 | 22-28 | 3.1-4.0 | H4 | 20 |
| 23-34 | 41-60 | 29-42 | 4.1-6.0 | H5 | 30 |
| 35-55 | 61-98 | 43-69 | 6.1-9.8 | H6 | 60 |

**Remarque : 1** °dH = 1.25 °clarke = 1.78 °fH = 0.178mmol/l

°dH : degré allemand
°fH : degré français
°clarke : degré britannique

Contactez le bureau des eaux locales pour connaître la dureté de votre eau.

**ADOUCISSEUR D'EAU**

La dureté de l'eau varie d'un endroit à un autre. Si de l'eau dure est utilisée dans le lave-vaisselle, des dépôts se formeront sur les plats et les ustensiles.
L'appareil est équipé d'un système adoucissant qui nécessite l'utilisation d'un sel conçu spécialement pour éliminer le calcaire et les minéraux de l'eau.

## B. Sel de lavage

Utilisez uniquement du sel de lavage pour lave-vaisselle. Le réservoir se trouve sous le panier inférieur.

## Attention !

Utilisez uniquement un sel spécifique à une utilisation pour lave-vaisselle ! Tout autre type de sel non spécifiquement conçu pour une utilisation en lave-vaisselle, comme le sel de table, endommagera le système adoucisseur. En cas de dommage causé par l'utilisation d'un sel non adapté, le fabricant annulera toute garantie et ne sera pas responsable des dommages causés.

Versez uniquement le sel avant de démarrer l'un des programmes complets de lavage. Cela évitera que des grains de sel ou de l'eau salée ne restent dans le fond de la machine durant une longue période, ce qui pourrait causer de la corrosion.

Après le premier cycle de lavage, l'indicateur lumineux du panneau de contrôle s'éteindra.

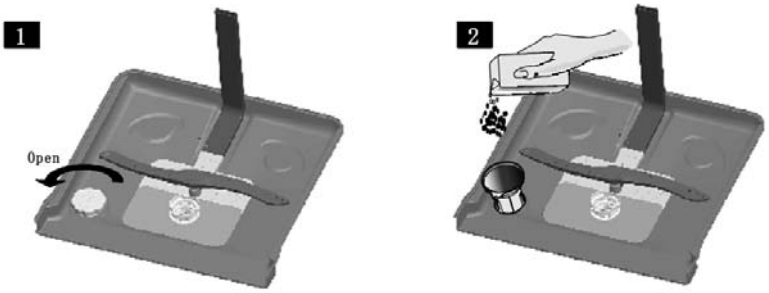


1. Enlevez le panier inférieur puis dévissez le bouchon du réservoir de sel (photo 1).
2. Placez le bout de l'entonnoir (fourni) dans le trou et versez environ 1.5kg de sel. Il est normal qu'un peu d'eau déborde du réservoir de sel (photo 2).
3. Remplissez entièrement le récipient de sel avec de l'eau. Il est normal pour un peu de l'eau viennent dehors du récipient de sel.
4. Revissez soigneusement le bouchon.
   Habituellement, le témoin pour le sel s'éteint entre 2 à 6 jours après que le réservoir ait été rempli.
5 Lancez un programme de lavage dès que du sel régénérant a été introduit dans le réceptacle à sel (nous recommandons de lancer un programme de trempage ou programme rapide). Sinon, le système de filtrage, de pompe ou autres systèmes essentiels du lave-vaisselle risquent d'être endommagés par le sel présent dans l'eau. Les dégradations de cette nature ne sont pas couvertes par la garantie.

**NOTE :**

1. Il faut remplir le réservoir de sel lorsque l'indicateur de manque de sel s'allume. Même si le réservoir de sel est suffisamment rempli, l'indicateur peut ne pas noircir avant la dissolution totale du sel. S'il n'y a pas de témoin pour le sel sur le panneau de contrôle (pour certains modèles), vous pouvez juger de la consommation de sel en vous servant du tableau ci-avant pour déterminer la quantité de sel à remplir.
2. S'il y a un déversement de sel, un programme de trempage peut être réalisé pour s'en débarrasser.

## C. Liquide de rinçage

Le liquide de rinçage est automatiquement ajouté durant le dernier rinçage pour assurer un rinçage complet des tâches et des traînées restantes avant que la vaisselle ne sèche.

### Attention !

Utilisez uniquement un liquide de rinçage de marque pour votre lave-vaisselle. Ne remplissez jamais le distributeur de liquide de rinçage avec toute autre substance (comme un agent nettoyant ou du détergent liquide) car cela pourrait endommager la machine.

## • Quand remplir le distributeur de produit de rinçage

Si l'indicateur de manque de produit de rinçage du bandeau des commandes n'est pas allumé, vous pouvez évaluer la quantité de produit de rinçage selon les indications ci-dessous. Le point noir sur le distributeur de produit de rinçage indique la quantité de produit de rinçage disponible dans le distributeur. Plus la quantité de produit de rinçage diminue, plus la taille du point noir se réduit. Vous ne devez jamais laisser le produit de rinçage descendre à ¼ du remplissage.

Alors que la quantité du produit de rinçage diminue, la taille du point noir de l'indicateur de niveau change comme suit :

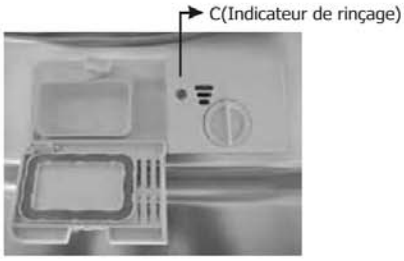


● Plein
◉ ¾ plein
◉ ½ plein
⊙ ¼ plein – remplissage nécessaire pour éviter les taches
○ Vide

## • Distributeur du produit de rinçage

- Pour ouvrir le distributeur, tournez le bouchon vers la gauche et soulevez-le.
- Versez le produit de rinçage dans le distributeur en prenant garde de ne pas trop le remplir.
- Replacez le bouchon en l'alignant sur la flèche et en le tournant vers la droite.

Le produit de rinçage est distribué pendant le rinçage final pour éviter la formation de gouttelettes sur la vaisselle qui peuvent laisser des tâches et des fissures. Cela permet également d'améliorer le séchage en permettant à l'eau de s'écouler de la vaisselle.
Votre lave-vaisselle est conçu pour utiliser des produits de rinçage liquides. Le distributeur de produit de rinçage est situé dans la porte à côté du distributeur de détergent. Pour remplir le distributeur, ouvrez le bouchon et versez le produit de rinçage dans le distributeur jusqu'à ce que l'indicateur de niveau noircisse complètement. Le distributeur contient environ 100ml de liquide de rinçage.
Attention à ne pas trop remplir le distributeur pour ne pas causer un surplus de mousse.
Essuyez tout débordement avec un chiffon humide. N'oubliez pas de replacer le bouchon avant de fermer la porte du lave-vaisselle.
Si votre eau est douce, vous n'aurez peut-être pas besoin de produit de rinçage car il pourrait former un voile blanc sur votre vaisselle.

**Attention !**
Nettoyez tout débordement de liquide de rinçage lorsque vous le versez avec un chiffon absorbant pour éviter tout excès de mousse durant le lavage.

## • Réglage du distributeur de produit de rinçage

Une quantité de mesure de produit de rinçage est distribuée au cours du rinçage final. Comme le détergent, la quantité de produit de rinçage dépend de la dureté de l'eau de votre région. Une quantité excessive de produit de rinçage peut provoquer de la mousse en excès et causer un voile blanc ou des fissures sur votre vaisselle. Si l'eau de votre région est très douce, vous n'aurez peut-être pas besoin de produit de rinçage. Si vous avez besoin d'un produit de rinçage, vous pouvez diluer le produit dans un volume d'eau équivalent.

Le distributeur de produit de rinçage a six paramètres. Démarrez toujours un lavage avec le distributeur en position 2. Si vous constatez que votre vaisselle est tachée ou pas sèche, augmentez la quantité de produit de rinçage en enlevant le couvercle du distributeur et tournez le bouton sur 3. Si votre vaisselle n'est toujours pas bien sèche ou tachée, réglez le bouton sur le numéro suivant jusqu'à ce que votre vaisselle ne soit plus tachée.
Nous vous conseillons de régler le distributeur sur 4.

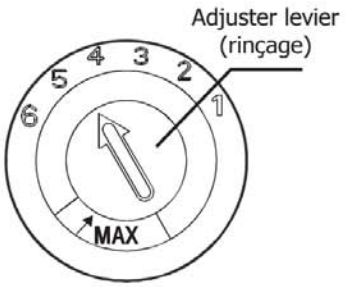


**REMARQUE** :
Augmentez la dose de liquide de rinçage s'il y a des gouttes d'eau ou des tâches ou des traces de chaux sur la vaisselle après le lavage. Réduisez la quantité s'il y a des traînées blanchâtres collantes sur la vaisselle ou un film bleuâtre sur les verres ou sur les lames de couteaux.

## D. Détergent

Les détergents composés d'ingrédients chimiques sont nécessaires pour enlever et nettoyer les saletés puis les extraire du lave-vaisselle. La plupart des détergents achetés dans le commerce conviennent à cette fonction.

## • Détergents concentrés

Selon leur composition chimique, les détergents peuvent être classés en deux types différents :

- Détergents traditionnels, alcalins avec des composants caustiques.
- Détergents concentrés avec une faible dose d'alcalins composés d'enzymes naturels.

## • Détergents en tablettes

Le détergent en tablettes se dissout à une vitesse différente selon les marques de détergent.

Pour cette raison, certaines tablettes ne peuvent pas se dissoudre et développer leur puissance complète de lavage durant les programmes courts. Ainsi il est conseillé d'utiliser des programmes longs lorsque vous utilisez des tablettes pour assurer un enlèvement total des résidus du détergent.

## • Distributeur de détergent

Le distributeur doit être rempli avant de démarrer chaque cycle de lavage conformément aux instructions fournies dans le tableau des cycles de lavage. Votre lave-vaisselle utilise moins de détergent et de produit de rinçage que les lave-vaisselle conventionnels. De façon générale, la valeur d'une seule cuillère de détergent est nécessaire pour une charge de lavage normale. Par ailleurs, une vaisselle plus sale nécessitera plus de détergent.

Toujours ajouter le détergent juste avant de démarrer le lave-vaisselle pour qu'il ne devienne pas humide et ne se dissolve pas de façon incorrecte.

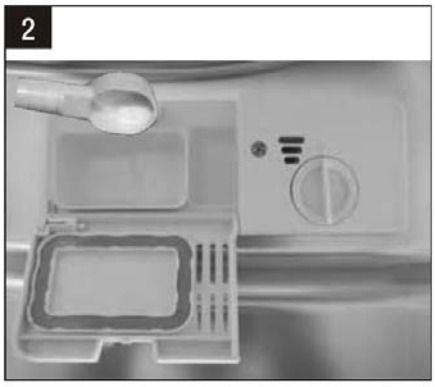


**REMARQUES :**

1. Si le couvercle est fermé : appuyez sur le bouton de déverrouillage. Le ressort ouvrira le couvercle.
2. Ajoutez toujours le détergent avant de démarrer chaque cycle de lavage. Utilisez uniquement un détergent de marque pour votre lave-vaisselle.

**⚠ AVERTISSEMENT ! Le détergent du lave-vaisselle est corrosif ! Veuillez le garder hors de la portée des enfants.**

- **Utilisation correcte du détergent**

N'utilisez que du détergent spécialement conçu pour l'utilisation de lave-vaisselle. Conserver votre détergent dans un endroit frais et sec. Ne mettez pas de détergent en poudre dans le distributeur tant que la vaisselle à laver n'est pas installée.

## • Remplissage du détergent

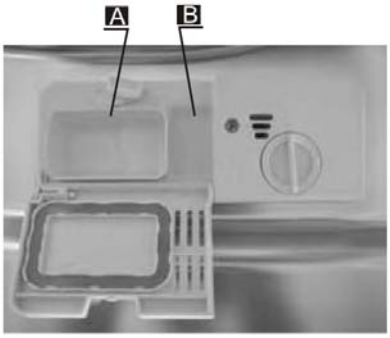


Remplissez le distributeur de détergent avec le détergent. Les marques indiquant les niveaux de dosage, comme illustrées sur la droite :

A. L'emplacement du détergent pour le cycle de lavage principal,

B. L'emplacement du détergent pour le cycle de prélavage,

Veuillez respecter les doses conseillées par le fabricant et conservez les recommandations données sur l'emballage du détergent.
Fermez le couvercle et appuyez dessus jusqu'à ce qu'il s'enclenche en position.
Si les plats sont très sales, placez une dose de détergent supplémentaire dans le compartiment de prélavage. Ce détergent prendra effet durant la phase de prélavage.

REMARQUE :
Vous trouverez les informations concernant la quantité de détergent pour les programmes simples à la dernière page. Les doses seront différentes selon le niveau de saleté de la vaisselle et le degré de dureté de l'eau utilisée.

Veuillez respecter les doses conseillées par le fabricant et conservez les recommandations données sur l'emballage du détergent.

# Chargement du lave-vaisselle

Pour obtenir les meilleures performances de votre lave-vaisselle, veuillez suivre les directives de chargement suivantes. Les fonctions et l'apparence des casiers et des paniers varient selon le modèle.

## Précautions à prendre avant et après le chargement des compartiments du lave-vaisselle

Grattez toutes les larges quantités d'aliments restants dans les plats. Il n'est pas nécessaire de rincer les plats sous l'eau courante. Placez les objets dans le lave-vaisselle de cette façon :

1. Eléments comme les tasses, les verres, les pots/casseroles etc. sont placés à l'envers.
2. Les éléments courbés ou avec des cavités doivent être inclinés afin que l'eau puisse s'écouler.
3. Tous les éléments doivent être coincé de manière à ce qu'ils ne basculent pas.
4. Ils doivent être placés de façon à ne pas obstruer le passage des bras vaporisateurs lors du lavage.

Les petits éléments ne doivent pas être lavés dans le lave-vaisselle car ils pourraient facilement tomber des compartiments.

## Enlever la vaisselle

Pour éviter tout écoulement d'eau du compartiment supérieur vers le compartiment inférieur, nous vous conseillons de vider tout d'abord le panier inférieur puis le compartiment supérieur.

## Chargement du panier supérieur

Le panier supérieur est destiné à recevoir la vaisselle plus délicate et plus légère telle que les verres, les tasses à thé et à café et les sous-tasses, les assiettes, les petits plats ronds et les plats creux s'ils ne sont pas trop sales.
Positionnez la vaisselle et les ustensiles de façon à ce qu'ils ne soient pas déplacés par les aspersions d'eau.

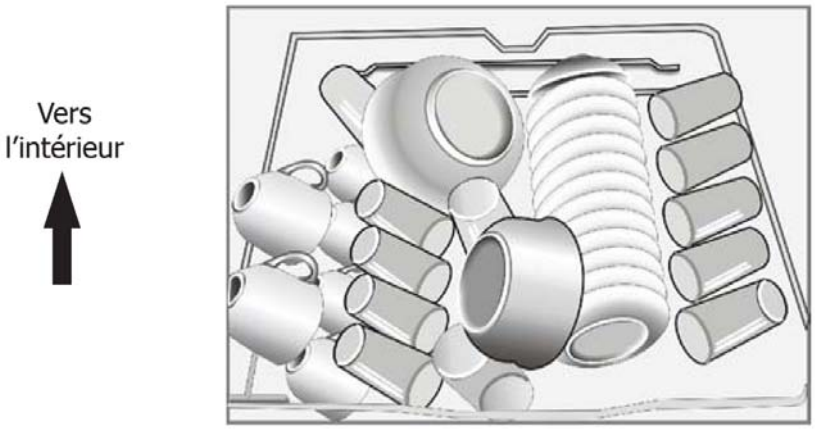


## Ajuster le compartiment supérieur

Vous pouvez selon vos besoins modifier la hauteur du panier supérieur pour que les grands ustensiles aient plus de place dans le panier supérieur ou le panier inférieur. La hauteur du panier à vaisselle supérieur peut être réglée en le soulevant pour le positionner plus haut, et en actionnant la poignée vers le haut pour abaisser le panier supérieur, reportez-vous à la photo ci-dessous :

Soulevez le panier en position haute

Pressez la poignée pour abaisser le panier

Poignée de réglage

## Replier les étagères des verres

Pour mieux empiler les poêles et les casseroles, les pointes peuvent être repliées comme illustré sur la photo.

## Chargement du panier inférieur

Nous vous conseillons de placer la plus grande vaisselle qui est le plus difficile à nettoyer dans le panier inférieur : pots, poêles, couvercles, plats de service et bols, comme illustré ci-dessous.

Il est préférable de placer les plats de service et les couvercles sur les côtés du panier pour éviter de bloquer la rotation des bras d'aspersion supérieurs.

- Les pots, les plats de service, etc. doivent toujours être placés à l'envers.
- Les plats profonds doivent être inclinés pour permettre à l'eau de s'écouler.
- Le casier inférieur comporte des petites rangées rabattables pour charger davantage de plats et de poêles ou des plats et des poêles plus grandes.

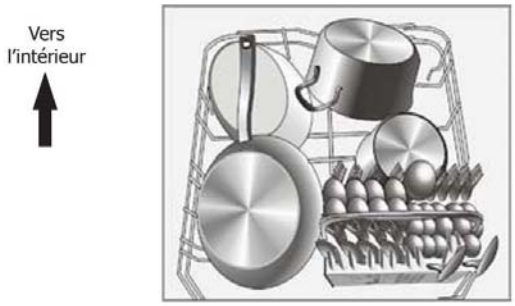


## Plier les pointes

Pour permettre de placer des pots et des casseroles, les pointes peuvent être pliées.

### Panier à couverts

Les couverts doivent être placés séparément dans le compartiment à couverts dans la position appropriée, et assurez-vous que les ustensiles ne s'empilent pas car cela pourrait gêner la performance du lavage.

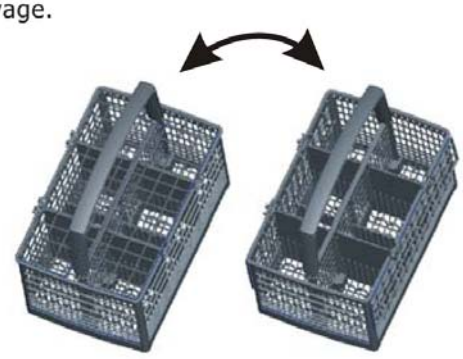

**⚠ AVERTISSEMENT !**

- Ne laissez aucun article s'étendre au fond.
- Chargez toujours les ustensiles aigus avec leurs lames pointant vers le bas!

Pour votre sécurité ainsi qu'une qualité de lavage impeccable, placez les couverts dans le panier en vous assurant des points suivants :

- Les couverts ne sont pas serrés les uns contre les autres.

Pour obtenir une qualité de lavage optimal, placez les couverts dans le panier en vous assurant:

- Qu'ils ne s'empilent pas.
- Que les couverts soient placés avec le dos vers le haut.
- Que les ustensiles longs soient placés au milieu.

## Pour le lavage au lave-vaisselle des ustensiles/plats suivants :

| Eléments non appropriés | Eléments pas tout à fait appropriés |
|---|---|
| Ustensiles avec poignée en bois, en porcelaine ou en nacre<br>Eléments en plastique qui ne sont pas résistants à la chaleur<br>Vieux ustensiles avec des pièces recollées non résistants à la chaleur<br>Ustensiles ou plats dont certaines pièces sont ajoutées<br>Eléments en étain ou en cuivre<br>Verre de cristal<br>Eléments en acier sujets à la rouille<br>Plats en bois<br>Eléments composés de fibres synthétiques | Certains types de verre peuvent devenir ternes après un grand nombre de lavages.<br><br>Les pièces argentées et en aluminium ont tendance à se décolorer durant le lavage<br><br>Les modèles émaillés peuvent se ternir s'ils sont lavés fréquemment en machine. |

**REMARQUE :**
Ne placez pas d'éléments tâchés de cendres de cigarette, de cire de bougie, de laque ou de peinture. Si vous achetez de nouveaux plats, veuillez vous assurer qu'ils conviennent à un lavage en lave-vaisselle.

**REMARQUE :**
Ne surchargez pas le lave-vaisselle. L'espace convient seulement pour 12 plats de taille normale. Ne placez pas de plats dont la taille ne convient pas au lave-vaisselle. C'est important pour obtenir les meilleurs résultats de lavage et pour une consommation d'énergie raisonnable.

## Charger les ustensiles et les plats

Avant de charger les plats, vous devez :
Enlever les gros aliments restants dans les plats
Ramollir les dépôts d'aliments brûlés dans les casseroles.

## Lors du chargement des plats et des ustensiles, veuillez noter que :

Les plats et les ustensiles ne doivent pas obstruer la rotation des bras vaporisateurs.
Chargez les éléments creux comme les tasses, les verres, les casseroles etc. avec l'ouverture vers le bas afin que l'eau puisse s'écouler dans le lave-vaisselle.

Les plats et les ustensiles ne doivent pas être placés les uns dans les autres ou couvrir d'autres ustensiles.

- Pour éviter tout dommage sur les verres, ils ne doivent pas se toucher.
- Chargez les larges éléments les plus difficiles à nettoyer dans le compartiment inférieur.
- Le compartiment supérieur est conçu pour la vaisselle plus délicate et plus légère comme les verres, les tasses à café et les tasses à thé.
- Il est dangereux de placer les couteaux à longue lame en position verticale!

### Attention :

Les longs éléments tranchants comme les couteaux à viande doivent être positionnés horizontalement dans le compartiment inférieur.

### Recommandations :

Selon le type de verre, le procédé de fabrication, la température de l'eau ou la durée du programme de lavage, le lavage en lave-vaisselle peut altérer votre vaisselle. Afin d'éviter ce genre de désagrément, nous vous recommandons :

- D'utiliser des verres et des plats en porcelaine adaptés à un lavage en lave-vaisselle.
- D'utiliser un détergent doux spécial pour laver ce genre d'éléments fragiles. Si nécessaire, demandez des informations supplémentaires au fabricant du détergent.
- De sélectionner un programme de basse température.
- D'enlever les verres et les ustensiles rapidement une fois le cycle de lavage terminé (environ 15 minutes après).

### À la fin du cycle de lavage

Lorsque le cycle de lavage est terminé, il y a un bip sonore pendant 8 secondes.
Eteignez l'appareil en utilisant le bouton d'alimentation et fermez l'arrivée d'eau. Ouvrez la porte du lave-vaisselle. Attendez quelques minutes avant de décharger le lave vaisselle car la vaisselle est très chaude et susceptible de se briser. Cela permet d'éviter les brûlures et la casse. Cela permet aussi un meilleur séchage.

## Démarrage d'un programme de lavage

### Tableau des cycles de lavage

| Programme | Informations sur la sélection du cycle | Description du cycle | Détergent t Prélavage/ Lavage principal | Durée de fonctionne-ment (min) | Energie (Kwh) | Eau (l) | Liquid e de rinçage |
|---|---|---|---|---|---|---|---|
| Intensif | Pour la vaisselle très sale et normalement sale comme casseroles,poêles, plats,..., | Pré-lavage (50°C) Lavage (60°C) Rinçage Rinçage Rinçage(65°C) Séchage | 5/30 g (1 ou 2pièces) | 160 | 1.5 | 18.5 | ★ |
| Normal | Pour vaisselle normal, comme des pots, assiettes,verre,poêles legerement sale | Pré-lavage (45°C) Lavage (55°C) Rinçage Rinçage(65°C) Séchage | 5/30 g | 180 | 1.25 | 15 | ★ |
| ECO (*EN 50242) | Comient pour le nettoyage sale de la vaisselle. Est le programme le plus efficace en termes d´énergie combinée et la consommation d´eau | Pré-lavage Lavage (45°C) Rinçage(65°C) Séchage | 5/30 g | 185 | 0.91 | 11 | ★ |
| Verres | Pour les plats et les verres peu sales. | Pré-lavage Lavage (40°C) Rinçage Rinçage(60°C) Séchage | 5/30 g | 120 | 0.85 | 14.5 | ★ |
| 90 min | Pour vaisselle normale à aver rapidement | Lavage (65°C) Rinçage Rinçage(65°C) Séchage | 35g | 90 | 1.35 | 12.5 | ★ |
| Rapide | Un lavage plus court pour les charges légèrement sales qui ne doivent pas sechées | Lavage (45°C) Rinçage Rinçage(55°C) | 20g | 40 | 0.75 | 11.5 | |

**REMARQUE :**
* EN 50242 : Ce programme est un cycle d'essai. Voici les informations relatives aux normes EN 50242 :

- Capacité : 12couverts
- Position du panier du haut : roues supérieures sur rails
- Réglages pour le produit de rinçage : 6
- PI:0.49W; PO:0.45W

## Le début d'un cycle.

Tirez les plateaux inférieurs et supérieurs, charger la vaisselle et les repousser.
Il est conseillé de charger le panier inférieur, puis le haut (voir la section Chargement du lave-vaisselle).

Verser le détergent (voir le chapitre sel, lavage et de rinçage).
Insérez la fiche dans la prise. L'alimentation est de 220 240 VAC / 50 Hz, la spécification de la prise 10A 250V. Assurez-vous que l'alimentation en eau est allumé ŕ pleine pression.

Fermer la porte,appuyez sur le bouton d'alimentation pour mettre la machine en marche.
Appuyez sur le bouton de programme,Le programme de lavage sera modifié comme suit:

Intensif -> Normal -> ECO -> Verre -> 90 min ->Rapide

Si un programme est sélectionné,la lumière s'allume.Ensuite appuyez sur le bouton Start/Pause,le lave-vaisselle se mets en marche.

***REMARQUE:***

Lorsque vous appuyez sur le bouton Start / Pause pour mettre en pause pendant le lavage, l'idicateur clignote et le lave-vaisselle beep chaque minute, sauf si vous appuyez sur le bouton Start / Pause.

# CHANGER DE PROGRAMME

1.Un cycle qui est en cours ne peut ętre modifiée si elle est pour une courte période seulement. Sinon, le détergent peut avoir déjŕ été laché, et il détient la totalité du drainage de l'eau de lavage. Le tiroir de détergent devrait ętre si tel est le cas, rempli (voir «Chargement du détergent").

2. Appuyez sur le bouton Start/Pause,La machine sera en etat de veille.Appuyez,plus de 3 secondes sur le bouton de programme.Vous pouvez changer le programme et le reglage de cycle souhaite(voir la section intitulee<<demarrer uncycle de lavage…>>)

***REMARQUE:***

Si vous ouvrez la porte pendant un cycle de lavage, la machine s'arręterа. Le voyant cesse de clignoter et le buzzer s'enclenche toute les minutes, ŕ moins que vous fermez la porte. La machine va recommencer 10 secondes aprčs la fermeture de la porte.

## Vous avez oublié d'ajouter de la vaisselle ?

Vous pouvez ajouter de la vaisselle à tout moment avant que le réservoir de détergent ne s'ouvre.

1. Appuyez sur le bouton marche/arrêt pour arrêter le lavage
2. Ouvrez légèrement la porte
3. Une fois que les bras d'aspersions se sont arrêtés, vous pouvez ouvrir complétement la porte.
4. Ajoutez la vaisselle manquante
5. Fermez la porte
6. Appuyez sur le bouton marche/arrêt, le lave-vaisselle se remettra en route 10 secondes plus tard.

**⚠ AVERTISSEMENT !**
**Il est dangereux d'ouvrir la porte lorsque la machine est en marche, car l'eau chaude peut vous brûler.**

### Eteindre le lave-vaisselle

Lorsque l'indicateur lumineux est allumé et qu'il ne clignote pas, le programme de lavage est terminé.

1. Eteignez le lave-vaisselle en appuyant sur le bouton d'alimentation.
2. Arrêtez l'alimentation d'eau.
   Ouvrez doucement la porte. De la vapeur chaude peut s'échapper lorsque la porte est ouverte !
   - Les plats chauds sont sensibles aux chocs. Ils doivent refroidir environ 15 minutes avant d'être enlevés du lave-vaisselle.
   - Ouvrez ensuite complètement la porte, laissez-la ouverte et attendez quelques minutes avant d'enlever les plats. De cette façon, ils refroidiront et sècheront plus vite.

### Décharger le lave-vaisselle

Il est normal que le lave-vaisselle soit mouillé à l'intérieur.
Videz en premier le panier inférieur puis le compartiment supérieur. Cela évitera les écoulements d'eau du compartiment supérieur sur les plats du compartiment inférieur.

## Maintenance et entretien

### SYSTEME DE FILTRAGE

Pour votre commodité, nous avons placé la pompe d'évacuation et le système de filtrage à votre portée à l'intérieur de la cuve. Le système de filtrage se compose de 3 éléments : le filtre principal, le filtre à déchets et le micro-filtre.

1. Filtre principal : Les particules alimentaires et les salissures pris au piège par ce filtre sont pulvérisées par un jet spécial par le bras d'aspersion inférieur et dirigées vers le tuyau d'évacuation.
2. Filtre à déchets : Eléments plus grands, comme des morceaux de verre ou des os, qui pourraient boucher le tuyau d'évacuation sont pris au piège dans le filtre à déchets. Pour enlever un élément pris dans ce filtre, appuyez doucement sur les languettes situées en haut du filtre et soulevez-le.
3. Micro-filtre : Ce filtre retient les résidus alimentaires et les salissures dans la zone d'aspiration et évite qu'ils ne se redéposent sur la vaisselle pendant un cycle.

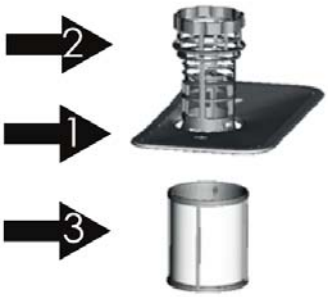

- Vérifiez les filtres après chaque utilisation pour éviter toute obstruction
- En dévissant le filtre à déchets, vous pouvez retirer le système de filtration complet. Enlevez tout résidu ou déchet et nettoyez les 3 sous à l'eau courante.

Etape 1 : Dévissez le filtre à déchets et levez-le.

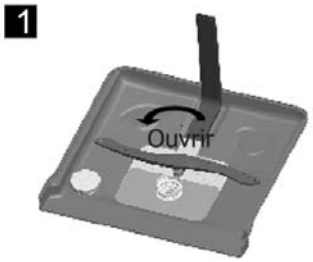


Etape 2: Levez l'assemblage vers le haut.

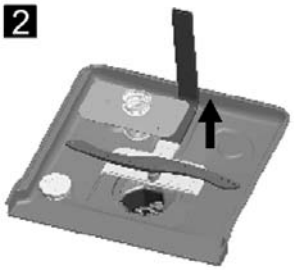


Note : De l'étape 1 à 2, vous enlevez les filtres. Pour replacer le filtre, suivez les étapes dans le sens inverse.

## Assemblage des filtres

Pour obtenir la meilleure performance et les meilleurs résultats du lave-vaisselle, les éléments qui composent le filtre dovient être nettoyé. Le filtre enlève efficacement les particules des aliments de l'eau de lavage en permettant à l'eau de circuler de nouveau durant le cycle. Pour cette raison, il est conseillé d'enlever les plus grosses particules d'aliments attrapées dans le filtre après chaque cycle de lavage en rinçant le filtre semi circulaire et le puisard avec de l'eau courante. Pour enlever l'assemblage du filtre, tirez sur la poignée du puisard vers le haut. L'assemblage entier du filtre doit être nettoyé au moins une fois par semaine.

Pour nettoyer le gros filtre et le filtre fin, utilisez une brosse de nettoyage. Puis, assemblez de nouveau les parties du filtre comme illustré sur le schéma à gauche et insérez de nouveau l'assemblage entier dans le lave-vaisselle, en le remettant en position et en le poussant vers le bas.

Le lave-vaisselle ne doit jamais être utilisé sans les filtres. Remettre le filtre dans une position incorrecte peut réduire la performance de l'appareil et endommager les plats et les ustensiles.

## AVERTISSEMENT !

Ne faites jamais fonctionner le lave-vaisselle sans que les filtres ne soient en place. Lors du nettoyage des filtres, ne les tapez pas. Auquel cas, les filtres pourraient se tordre et la performance du lave-vaisselle pourrait être réduite.

## Nettoyage des bras d'aspersion

Vous devez nettoyer régulièrement les bras de lavage pour éliminer les produits chimiques qui colmatent les buses et les coussinet des bras de lavage.

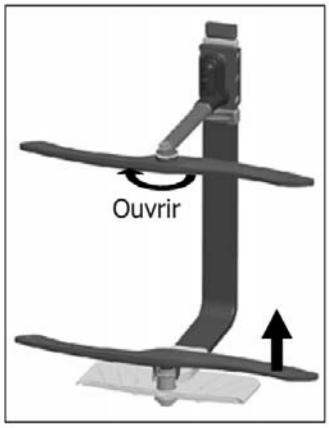


**Enlevez le bras de vaporisateur supérieur**:

Pour retirer le bras de vaporisation du haut, maintenez l'écrou, faites pivoter le bras dans le sens des aiguilles d'une montre pour l'enlever.

**Enlevez le bras de vaporisateur inférieur** :

Pour l'enlevez, dévisser le bras inférieur avec un mouvement vers le haut.

**Laver les bras** :

Il est recommandé d'éliminer les particules d'aliments restées après chaque lavage grâce à du savon et de l'eau chaude. Repositionner les bras aprés le rinçage.

## ENTRETIEN DU LAVE-VAISSELLE

Pour nettoyer le bandeau des commandes, utilisez un chiffon légèrement humide, puis séchez soigneusement.

Pour nettoyer l'extérieur, utilisez une bonne cire à polir.

N'utilisez jamais d'objets pointus, de tampons à récurer ou de nettoyants corrosifs sur une des pièces du lave-vaisselle.

## Protection contre le gel

Si votre lave-vaisselle est laissé dans un lieu non chauffé durant l'hiver, demandez à un technicien de :

1. Couper l'alimentation électrique du lave-vaisselle.
2. Couper l'alimentation d'eau et déconnecter le tuyau d'arrivée de la valve d'eau.
3. Vidanger l'eau du tuyau d'arrivée et de la valve d'eau (utiliser une casserole pour récolter l'eau).
4. Connecter de nouveau le tuyau d'arrivée d'eau à la valve d'eau.
5. Enlever le filtre de l'intérieur de la cuve et utiliser une éponge pour enlever l'eau restante de la pompe de vidange.

## Nettoyage de la porte

Pour nettoyer le contour de la porte, vous devez utiliser uniquement un chiffon doux et humide. Pour empêcher toute pénétration d'eau dans le verrou de la porte et les composants électriques, n'utilisez pas de nettoyant vaporisateur de quelque sorte que ce soit.
De la même façon, n'utilisez jamais de nettoyants ou d'éponges à récurer sur les surfaces externes car ils pourraient rayer le revêtement. Certaines serviettes en papier peuvent également rayer ou laisser des marques sur la surface.

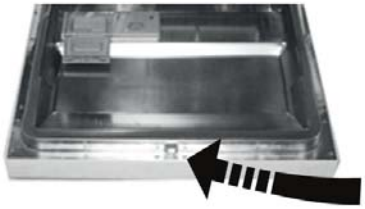

## MISE EN GARDE !

N'utilisez jamais de nettoyants vaporisateurs pour nettoyer la porte car ils pourraient endommager le verrou de la porte et les composants électriques. Il est interdit d'utiliser un agent abrasif ou une serviette en papier en raison du risque de rayures ou de taches sur la surface en acier inoxydable.

## Comment conserver votre lave-vaisselle en bon état ?

- Après chaque lavage
  Après chaque lavage, coupez l'arrivée d'eau de l'appareil et laissez la porte légèrement entrouverte pour évacuer l'humidité et les odeurs.
- Retirer la prise
  Avant de nettoyer ou d'effectuer un service d'entretien, retirez toujours la fiche de la prise murale. Ne prenez pas de risques inutiles.
- Aucun solvant ou nettoyant abrasif
  Pour nettoyer l'extérieur et les parties en caoutchouc du lave-vaisselle, n'utilisez pas de solvant ou de produit de nettoyage abrasif. Préférez un chiffon et de l'eau tiède savonneuse. Pour enlever les tâches à l'intérieur du lave-vaisselle, utilisez un chiffon humide trempé dans l'eau et dans un peu de vinaigre blanc ou bien un produit de nettoyage conçu spécialement pour le lave-vaisselle.
- Si vous partez en vacances
  Lorsque vous partez en vacances, il est conseillé d'effectuer un cycle de lavage à vide puis de débrancher la fiche de la prise, de couper l'arrivée d'eau et de laisser la porte de l'appareil légèrement entrouverte. Cela permet de prolonger l'efficacité des joints et d'empêcher les odeurs de se former à l'intérieur de l'appareil.
- Déplacer l'appareil
  Si vous devez déplacer l'appareil, maintenez-le le plus possible en position verticale. Si cela est absolument nécessaire, vous pouvez le basculer en arrière.
- Joints
  Une des raisons qui provoque la formation d'odeurs à l'intérieur du lave-vaisselle c'est la nourriture qui reste coincée dans les joints. Un nettoyage périodique avec une éponge humide permet d'éviter ce problème.

# 8. Instructions pour l'installation

## ⚠ Attention:

Le raccordement du lave-vaisselle aux installations électrique et hydraulique doit être effectué par un personnel qualifié.

| | ⚠ Avertissement |
|---|---|
| | Danger d'électrocution.<br>Coupez l'alimentation électrique avant d'installer le lave-vaisselle.<br><br>En cas de non-respect de ces recommandations, il peut y avoir danger de mort ou d'électrocution. |

## • Préparation à l'installation

L'endroit d'installation du lave-vaisselle devrait se situer à proximité aussi bien des tuyaux pour l'arrivée et l'évacuation de l'eau déjà existants que du câble d'alimentation électrique.
Afin de simplifier le raccordement des tuyaux d'évacuation du lave-vaisselle, il est conseillé de l'installer à côté du meuble de lavabo.
Préparation avant l'installation
Remarque: vérifiez les accessoires fournis pour l'installation (crochet pour la porte d'habillage, vis)

### Veuillez lire attentivement les instructions d'installation

- Les illustrations fournissent les dimensions de la niche d'installation du lave-vaisselle ainsi que le positionnement de ce dernier.

Effectuez les opérations de préparation avant de placer le lave-vaisselle à l'emplacement voulu.

1. Pour simplifier l'installation des tuyaux d'arrivée et de vidange, choisissez un emplacement près de l'évier (voir figure 1).
2. Si le lave-vaisselle est installé dans un angle, il faut penser à laisser suffisamment de place pour ouvrir la porte (comme illustré figure 2).

[ Figure 1 ]

Dimensions du meuble
Moins de 5 mm entre le haut du lave-vaisselle, le meuble et la porte extérieure alignée avec le meuble.

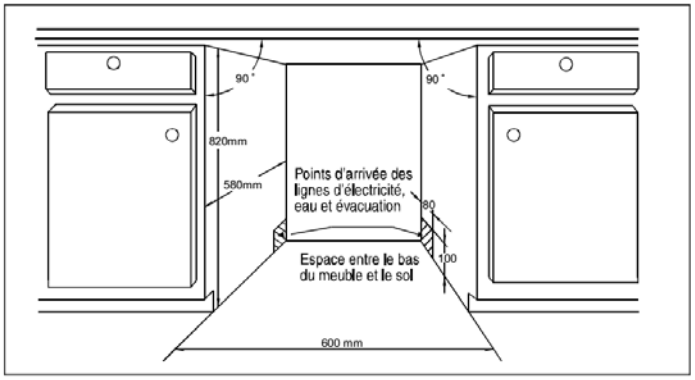


[ Figure 2 ]

Espace minimal porte ouverte

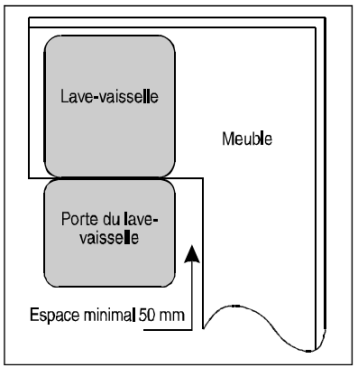

# • Dimensions et installation du panneau d'habillage

***1*** Monter le panneau d'habillage en bois comme illustré figure 3

[ Figure 3 ]

Installer le panneau d'habillage conformément aux dimensions indiquées sur la figure

(Unité : mm)

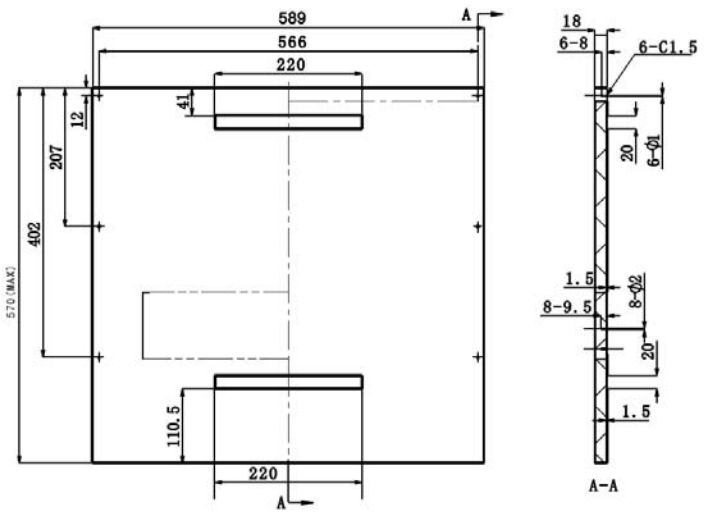


***2*** Installer le crochet sur le panneau d'habillage en bois et l'accrocher à la fente de la porte extérieure (voir figure 4a). Après avoir positionné le panneau, le fixer à la porte extérieure à l'aide de vis et de boulons (voir figure 4b).

[ Figure 4a ]

Installation du panneau d'habillage

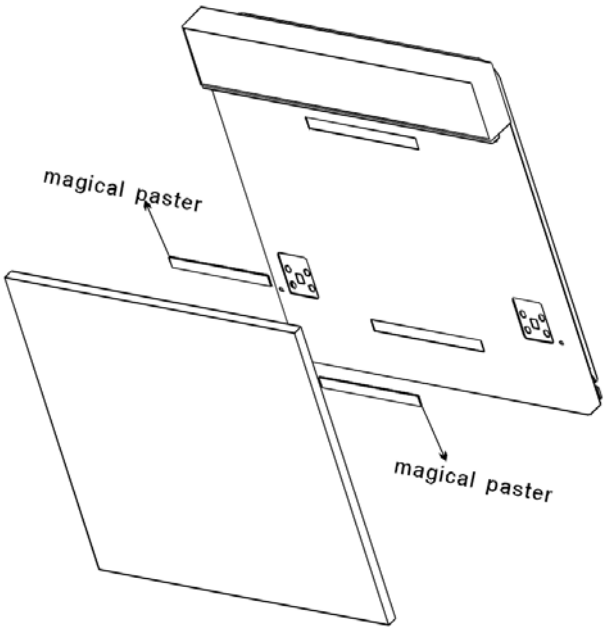

[ Figure 4b ]

Installation du panneau d'habillage en bois

1.Retirer les 4 petites vis.

2.Les remplacer par les 4 grandes vis.

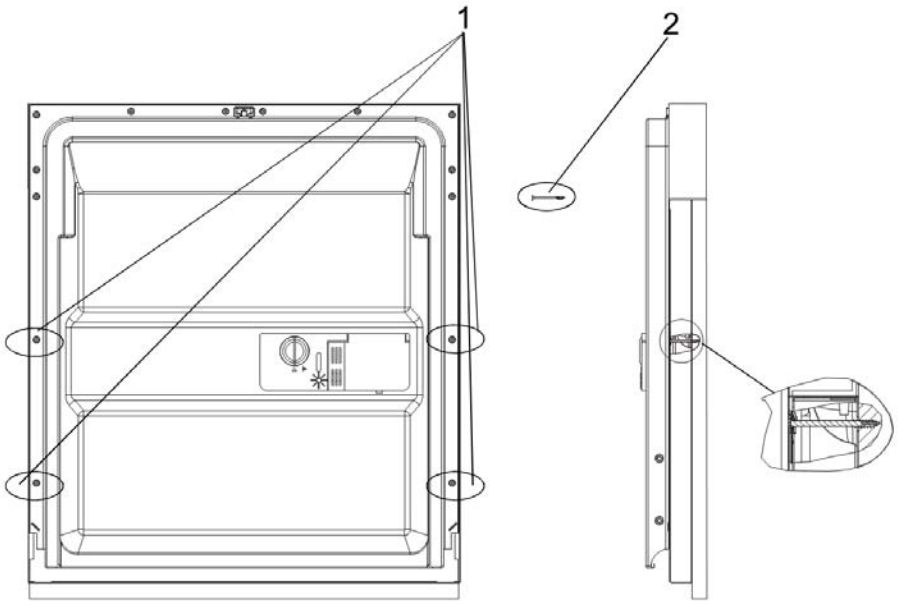


## • Comment régler la tension du ressort de la porte

La tension des ressorts de la porte extérieure est réglée en usine. En cas d'installation d'un panneau d'habillage en bois, il faudra ajuster la tension des ressorts de la porte. Tourner la vis de réglage de manière à ce que le dispositif de réglage tende ou détende le câble en acier (voir figure 5).

Le ressort est à la bonne tension quand la porte, complètement ouverte, reste en position horizontale et qu'il suffit, pour la fermer, de la pousser légèrement d'un doigt.

[ Figure 5 ]

Réglage de la tension du ressort de la porte

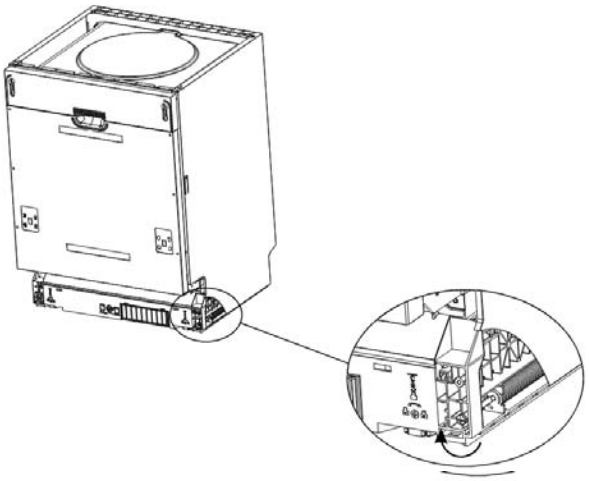

## Connexion du tuyau de vidange

Insérez le tuyau de vidange dans un tube de vidange d'un diamètre minimum de 40mm ou laissez couler l'évier, en vous assurant que le tuyau ne soit pas plié ou coincé. Utilisez le support spécial en plastique fourni avec l'appareil. Le haut du tuyau doit être à une hauteur de moins de 1000mm.

## ⚠ FIXER LE TUYAU DE VIDANGE AUX POINTS A OU B:

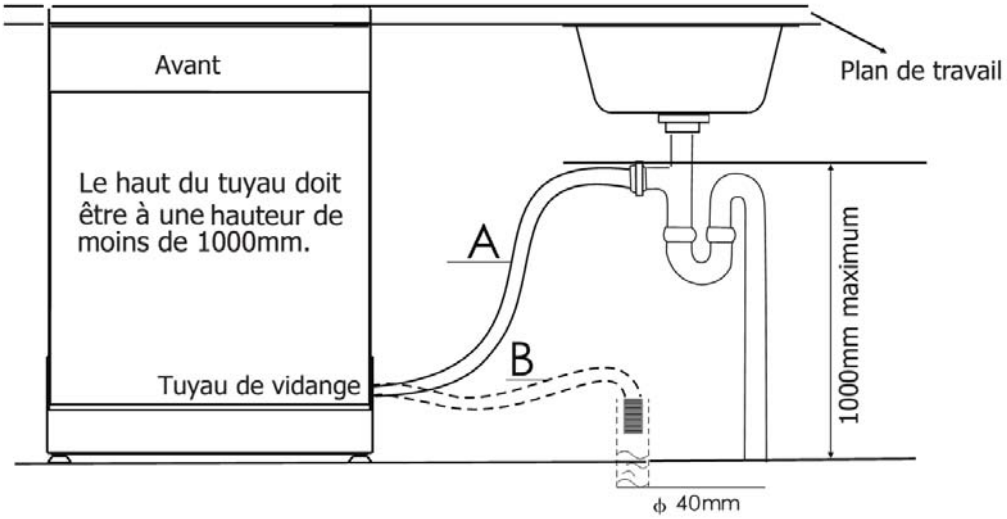


# • Etapes d'installation du lave-vaisselle

1 Installer la porte du meuble sur la porte extérieure du lave-vaisselle à l'aide des pattes de fixation fournies. Pour positionner les pattes, se servir du gabarit.

2 Régler la tension des ressorts de la porte à l'aide d'une clé plate hexagonale en tournant dans le sens des aiguilles d'une montre pour tendre les ressorts à droite et à gauche de la porte. Si ces opérations ne sont pas effectuées, l'électroménager risque d'être endommagé ( Figure 2).

3 Brancher le tuyau de remplissage à la prise d'eau froide.

4 Brancher le tuyau de vidange flexible. Se référer au schéma (Figure 6)

5 Raccorder le cordon d'alimentation.

6 Placer le lave-vaisselle sur les glissières (Figure 4).

7 Ajouter le ruban anticondensation en se conformant aux instructions indiquées au dos du ruban.

8 Stabilisez le lave-vaisselle. Les pieds arrières peuvent être réglés à partir de l'avant du lave-vaisselle en tournant les vis vers la gauche et vers la droite du placard (Dessin 5A). Pour régler les pieds avants, utilisez une clé et tournez les pieds avants jusqu'à la stabilisation du lave-vaisselle en position horizontale (Dessin 5B).

9 Le lave-vaisselle doit être bien fixé. Deux solutions existent :

A. Sur un plan de travail ordinaire :fixez le lave-vaisselle au plan de travail au moyen de deux vis en bois en veillant à ce que le poids du lave-vaisselle ne heurte pas la surface (Dessin 6 ).

B. Sur un plan de travail en marbre ou en granit : fixez le crochet de guidage à la plaque latérale du lave-vaisselle et fixez le lave-vaisselle au placard Placez le bouchon en caoutchouc sur la vis (Dessin 7)

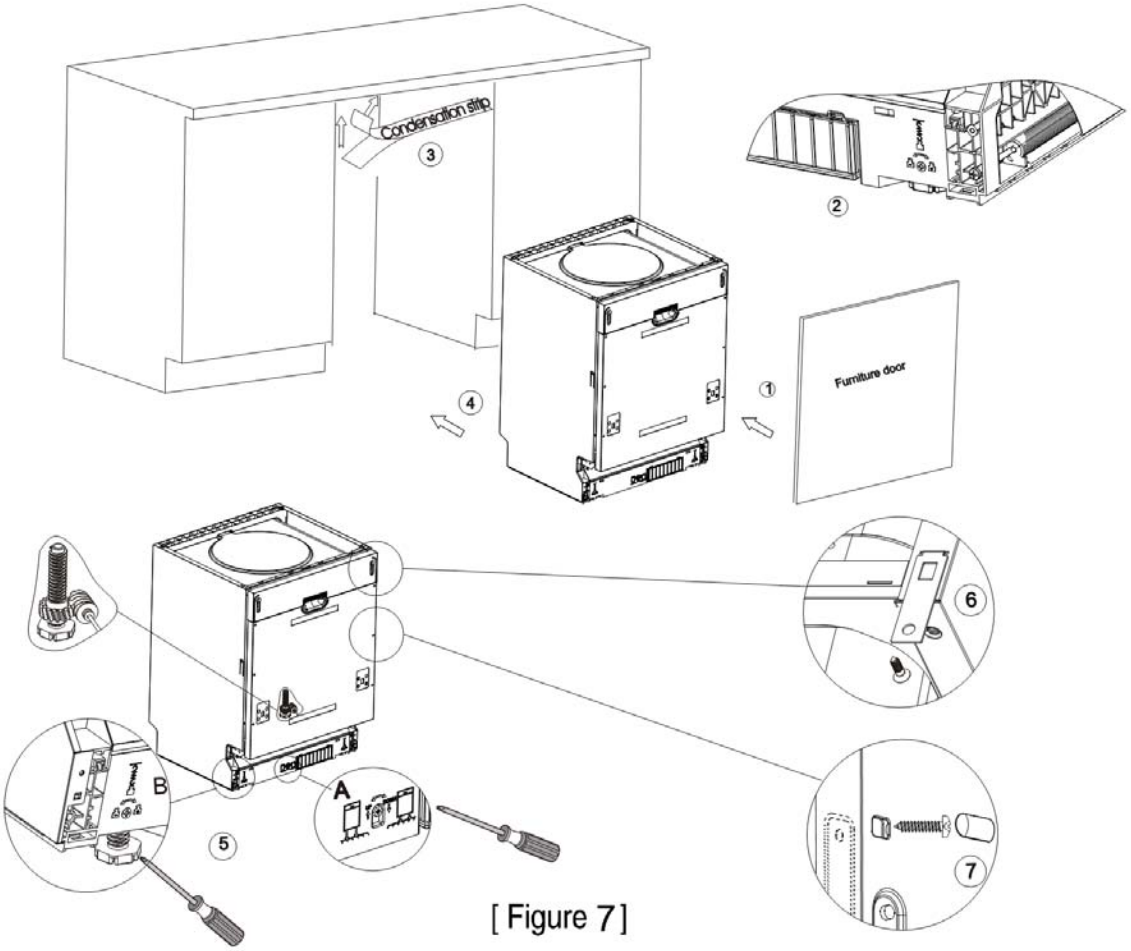


[ Figure 7 ]

Il faut que le lave-vaisselle soit parfaitement à l'horizontale pour que les paniers fonctionnent parfaitement et fournissent des performances de lavage optimales.

1 Placez un niveau à bulle sur la porte et sur le rail du panier à l'intérieur de la cuve, comme illustré, pour s'assurer que le lave-vaisselle est bien à l'horizontale.

2 Ajustez l'horizontalité du lave-vaisselle en agissant, un par un, sur ses quatre pieds de réglage.

3 Lors du réglage de l'horizontalité du lave-vaisselle, attention à ne pas le faire basculer.

[ Figure 8 ]

Comment régler les pieds

REMARQUE :
La hauteur maximale de réglage des pieds est de 50 mm

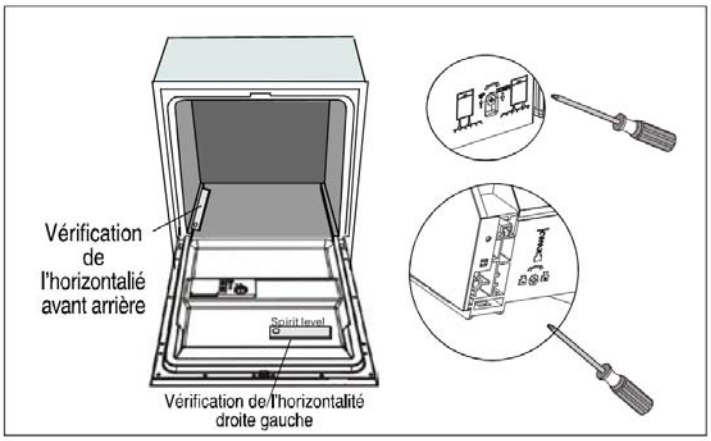

## Consignes d'installation

### A) RACCORDEMENT ELECTRIQUE

**⚠ *ATTENTION, Pour votre sécurité :***

***NE PAS UTILISER DE RALLONGES NI DE PRISES MULTIPLES AVEC CET ÉLECTRO-MÉNAGER.***

***NE COUPEZ NI N'ENLEVEZ EN AUCUN CAS LE TROISIÈME PLOT (MISE À LA TERRE) DU CÂBLE D'ALIMENTATION.***

**Exigences électriques**

Ce lave-vaisselle est conçu pour être utilisé avec une installation électrique individuelle adaptée 220-240V, 50-60Hz. Utilisez les fusibles requis de 10 ampères. Une alimentation électrique par fusible est nécessaire – fil de cuivre uniquement. Fusible retardé ou disjoncteur conseillés et fourniture d'un circuit distinct pour servir cet appareil. La prise murale doit se trouver près de l'appareil.

**Raccordement électrique**

Lorsque vous avez vérifié que le voltage et les valeurs de la fréquence du courant de votre résidence correspondent à ceux de la plaque signalétique et que le système électrique est adapté au voltage maximum de la plaque signalétique, veuillez insérer la fiche dans une prise électrique mise correctement à la terre. Si la prise électrique auquel doit se raccorder l'appareil n'est pas adaptée à la fiche, veuillez remplacer la prise au lieu d'utiliser un adaptateur ou un autre type d'appareil car ils peuvent provoquer une surchauffe et des brûlures.

**Avant toute utilisation, vérifiez que la mise à la terre est correcte !**

### B) RACCORDEMENT DE L'EAU

**Raccordement de l'eau froide**

Raccordez le tuyau d'alimentation d'eau froide sur un raccord fileté de moins de 25 mm et vérifiez qu'il est serrez en position.

Si les tuyaux d'eau sont neufs ou n'ont pas été utilisés pendant une durée prolongée, laissez l'eau s'écouler et vérifier qu'elle est claire et sans impuretés. Si vous ne prenez pas cette précaution, il y a un risque de blocage de l'arrivée d'eau et d'endommagement de l'appareil.

**AVERTISSEMENT !**

Veuillez fermer la prise d'eau après l'utilisation.

**Sortie d'eau**

Connectez le tuyau de vidange d'eau. Le tuyau de vidange doit être correctement attaché pour éviter toute fuite d'eau. Assurez-vous que le tuyau d'arrivée d'eau n'est pas écrasé ou tordu.

## Tuyau d'extension

S'il est nécessaire d'ajouter un tuyau d'extension, utilisez un tuyau de vidange similaire.
Il ne doit pas être plus long que 4 mètres, sinon l'efficacité du nettoyage du lave-vaisselle pourrait être diminuée.

## Connexion au siphon

Le branchement d'évacuation doit être placé à une hauteur de moins de 1000 mm (maximum) par rapport au fond du lave-vaisselle.

Le tuyau d'évacuation doit être maintenu en place avec un collier de serrage.

## • Démarrer le lave-vaisselle

Les points suivants doivent être vérifiés avant de démarrer le lave-vaisselle :

1. Le lave-vaisselle est nivelé et stable.
2. La valve d'arrivée d'eau est ouverte
3. Il n'y a pas de fuite aux points de connexion des conduits.
4. Les câbles sont solidement connectés.
5. L'alimentation électrique est activée.
6. Le tuyau d'arrivée et le tuyau de vidange sont connectés.
7. Tous les matériaux d'emballage et les imprimés ont été enlevés du lave-vaisselle.

## • Attention

Après l'installation, veuillez placer ce manuel dans le sac des imprimés. Le contenu de ce manuel est très utile à tous les utilisateurs.

# Guide de dépannage

## Avant de contacter un réparateur ou service après vente : Dépannage

Une des solutions suivantes pourraient vous éviter l'intervention d'un professionnel.

| | Problème | Causes éventuelles | Solutions |
|---|---|---|---|
| Problèmes techniques | Le lave-vaisselle ne s'allume pas | Le fusible a grillé ou le disjoncteur a sauté | Remplacez le fusible ou rallumez le disjoncteur. Débranchez tout appareil partageant le même circuit d'alimen-tation que le lave-vaisselle. |
| | | L'appareil est hors tension | Assurez-vous que l'appareil est sous tension et que la porte est bien fermée. Assurez-vous que le cordon d'alimentation est bien enfoncé dans la prise. |
| | | La pression de l'eau est basse | Vérifiez que l'arrivée d'eau est reliée correctement et que le robinet est bien ouvert. |
| | | La porte du lave-vaisselle n'est pas bien fermée | Assurez-vous que la porte soit bien fermée et que le loquet soit bien enclenché. |
| Problèmes d'ordre général | L'eau ne s'évacue pas de l'appareil | Le tuyau d'évacuation est tordu | Vérifiez le tuyau d'évacuation. |
| | | Le filtre est bouché | Vérifiez le filtre. (consultez la rubrique «Nettoyage du filtre») |
| | | Le siphon de l'évier est bouché | Vérifiez le siphon de l'évier. S'il est bouché, contactez un plombier et non un réparateur pour votre lave-vaisselle. |
| | Présence de mousse dans la cuve | Le liquide-vaisselle n'est pas adapté | Utilisez uniquement du liquide-vaisselle spécial lave-vaisselle pour éviter que de la mousse se forme. S'il y en a, ouvrez l'appareil et laissez la mousse se dissiper. Versez 1 gallon (4,5L) d'eau froide dans la cuve. Ensuite, sélectionnez un cycle. Le lave-vaisselle videra l'eau en première étape. Ouvrez la porte après la vidange et vérifiez si la mousse a disparu. Répétez la procédure si nécessaire. Répétez si nécessaire. |
| | | De l'adoucisseur de rinçage a été renversé | Essuyez toujours immédiatement toute trace d'adoucisseur. |
| | Présence de tâches sur les parois de la cuve | Un liquide-vaisselle avec des colorants été utilisé | Assurez-vous d'utiliser un produit sans colorant. |
| | Présence d'une pellicule blanchâtre sur les parois intérieures | Présence de minéraux, lié à la dureté de l'eau | Pour nettoyer l'intérieur du lave-vaisselle, protégez vos mains en portant des gants en caoutchouc et utilisez du liquide-vaisselle pour lave-vaisselle sur une éponge humide. N'utilisez en aucun cas d'autres produits nettoyants que du liquide-vaisselle pour lave-vaisselle, afin d'éviter la formation de mousse. |

| | Problème | Causes éventuelles | Solutions |
|---|---|---|---|
| | Des traces de rouilles sur les couvert | Les couverts utilisés ne sont pas inoxydables | |
| | | Aucun cycle de lavage n'a été lancé après avoir mis du sel régénérant ; les couverts ont donc été en contact avec des traces de sel. | Lancez toujours un cycle de lavage rapide sans charger la machine et sans choisir la fonction Turbo (si disponible) après avoir ajouté du sel régénérant. |
| | | Le couvercle du réceptacle pour adoucisseur d'eau n'est pas étanche | Vérifiez la bonne fermeture du couvercle. |
| Bruits | Des coups retentissent de l'intérieur de la cuve | Un bras-gicleur tape sur la vaisselle se trouvant dans l'un des paniers | Arrêtez le cycle en cours et rangez comme il faut les couverts qui gênent les bras-gicleurs. |
| | Des cliquetis retentissent de l'intérieur de la cuve | Certains éléments de la vaisselle sont mal rangés | Arrêtez le cycle en cours et rangez comme il faut la vaisselle. |
| | Des coups retentissent au niveau de la tuyauterie | Cela peut venir de l'installation des conduites d'eau du site ou des intersections entre les tuyaux | Cela n'a aucune incidence sur le fonctionnement de la machine. En cas de doutes, contactez un plombier qualifié. |
| Résultat de lavage non-satisfaisant | La vaisselle n'a pas été bien nettoyée par le lave-vaisselle | Elle n'a pas été placée correctement. | Consultez les remarques dans le chapitre «Chargement des paniers de la machine». |
| | | Le programme de lavage n'était pas assez puissant. | Choisissez un programme de lavage plus intensif. Consultez la rubrique «Tableau des Cycles de Lavage». |
| | | Pas assez de liquide-vaisselle. | Rajoutez plus de liquide-vaisselle ou utilisez un autre liquide-vaisselle. |
| | | Un objet bloque les jets d'eau des bras-gicleurs. | Rangez la vaisselle de manière à ce qu'elle ne gêne pas la rotation des bras-gicleurs. |
| | Traces blanchâtres sur la verrerie | Le système de filtrage dans le bas de la cuve est sale ou n'a pas été bien installé. Cela pourrait gêner les jets d'eau. | Nettoyez ou installez correctement le système de filtrage. Nettoyez les orifices des bras-gicleurs. Consultez la rubrique «Nettoyage des bras-gicleurs». |
| | Traces noires ou grises sur la vaisselle | Une combinaison d'eau trop douce et de l'utilisation de trop de liquide-vaisselle. | Utilisez moins de liquide-vaisselle si l'eau est trop douce et choisissez un cycle de lavage plus court pour laver la vaisselle en verre. |
| | Du liquide vaisselle est resté dans le réceptacle | Des ustensiles ou objets en aluminium ont frottés contre la vaisselle. | Utilisez un nettoyant abrasif doux pour éliminer ces traces. |
| | | De la vaisselle bloque le réceptacle. | Rangez la vaisselle comme il faut. |

| | Problème | Causes éventuelles | Solutions |
|---|---|---|---|
| Séchage non-satisfaisant | La vaisselle est encore mouillée à la fin du lavage | La machine n'a pas été chargée correctement. | Suivez les consignes pour charger la vaisselle. |
| | | Trop peu de produit de rinçage. | Augmentez la quantité de produit de rinçage ou remplissez à nouveau le réceptacle de ce produit. |
| | | La vaisselle a été retirée trop tôt de la machine. | Ne videz pas la machine immédiatement après la fin du lavage. Entrouvrez la porte pour laisser s'échapper la vapeur. Videz-la uniquement lorsque la vaisselle est encore tiède au touché. Videz le compartiment du bas en premier ; cela empêche l'eau du compartiment du dessus de mouiller la vaisselle du bas. |
| | | Mauvais choix de programme. | La température de lavage est plus basse lors d'un programme à cycle court. Cela diminue par conséquent la qualité du lavage. Choisissez un programme à cycle long. |
| | | Le revêtement de certains ustensiles est de basse qualité. | L'écoulement de l'eau se fait plus difficilement si ce type de vaisselle est chargé dans l'appareil. Evitez donc de les laver dans un lave-vaisselle. |

## Codes d'erreur :

Des codes d'erreur existent pour vous avertir de certains dysfonctionnements

| *Codes* | *Signification* | *Causes éventuelles* |
|---|---|---|
| Voyant Rapid clignotte | Entrée d'eau est trop long | Robinet d'alimentation n'a pas été ouvert, ou pression trop faible |
| Voyant Glass clignotte | Débordement | Certains ellements fuits |

**MISE EN GARDE :**
- Dans le cas d'un trop-plein d'eau, fermez le robinet général d'alimentation en eau avant de contacter tout réparateur ou service après vente.
- Si de l'eau se trouve dans le fond de la machine dû à un trop-plein ou à une fuite d'eau, retirez toute l'eau avant la prochaine utilisation de la machine.

## AVERTISSEMENT !

Si un débordement se produit, arrêtez l'alimentation d'eau principale avant d'appeler de l'aide. S'il y a de l'eau dans le fond de la machine à cause d'un débordement ou d'une petite fuite, enlevez l'eau avant de redémarrer la machine.

| | | |
|---|---|---|
| Hauteur | : | 815 mm |
| Largeur | : | 598 mm |
| Profondeur | : | 570 mm |
| Charge connectée à la tension | : | Voir fiche signalétique |
| Pression d'eau | : | 0,04 – 1,0 MPa |
| Source d'alimentation | : | Voir fiche signalétique |
| Capacité | : | 12 couverts |

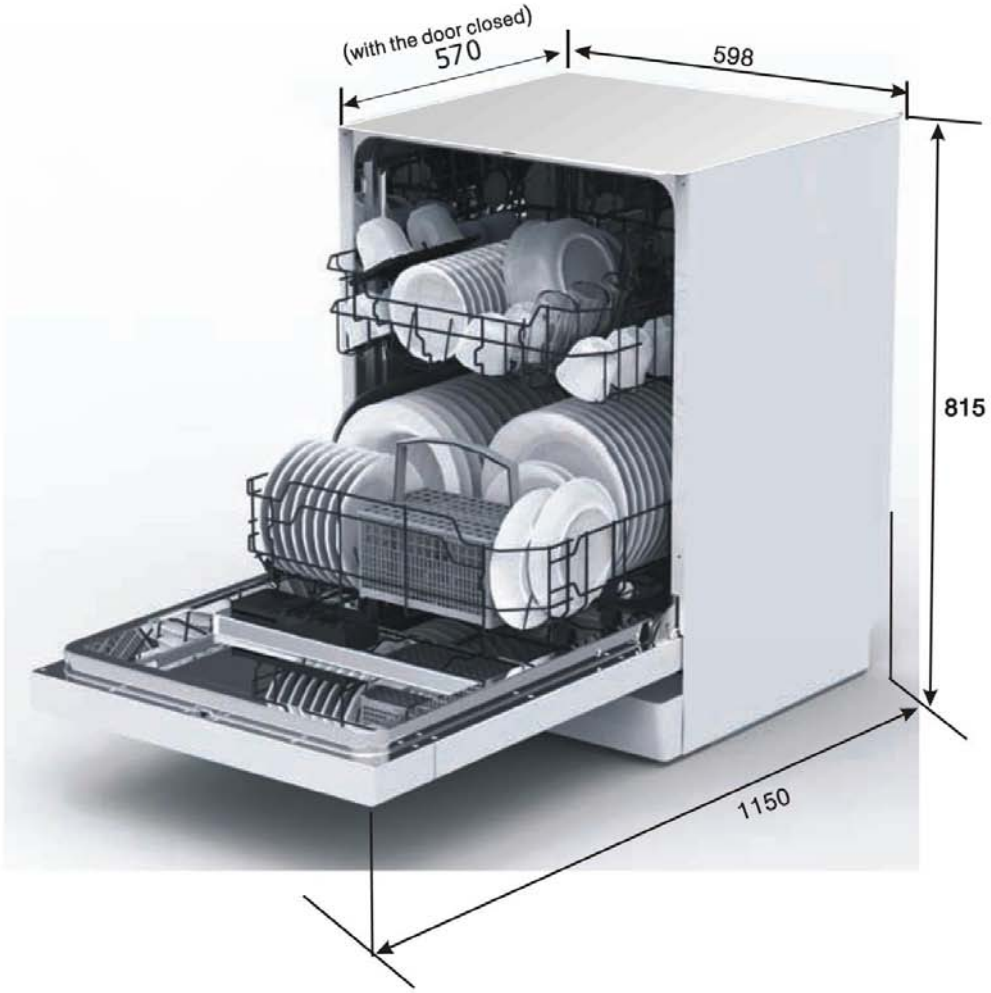

# Chargement du lave-vaiselle : EN 50242

## 1. Panier supérieur:

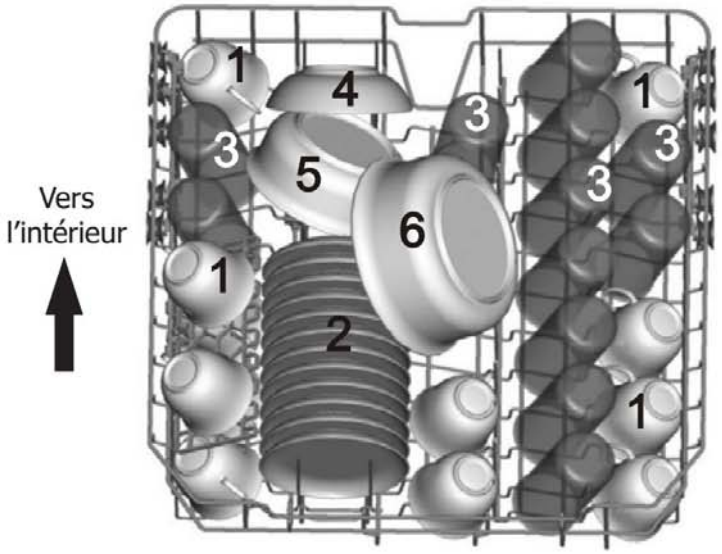


## 2. Panier inférieure:

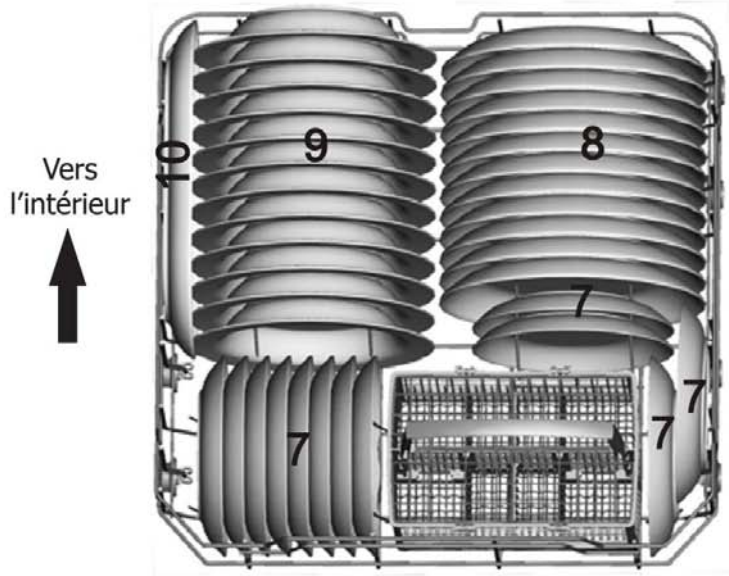

## 3.Panier à couverts:

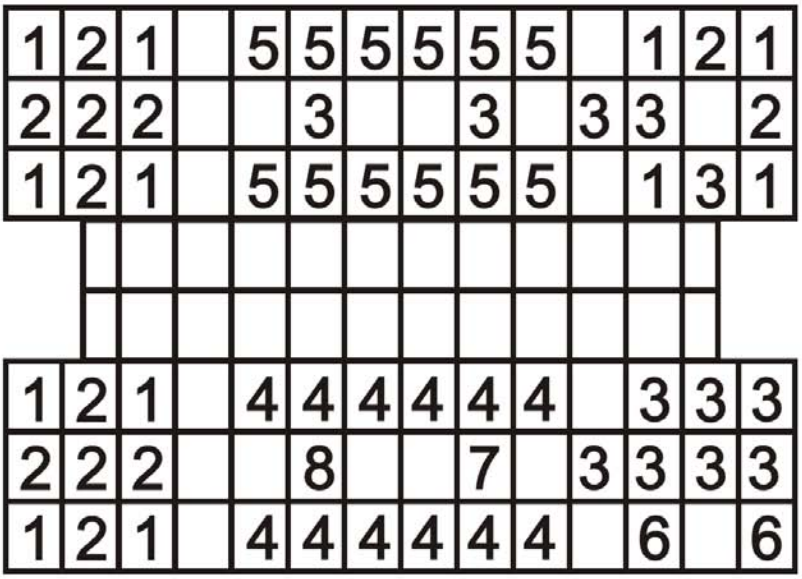


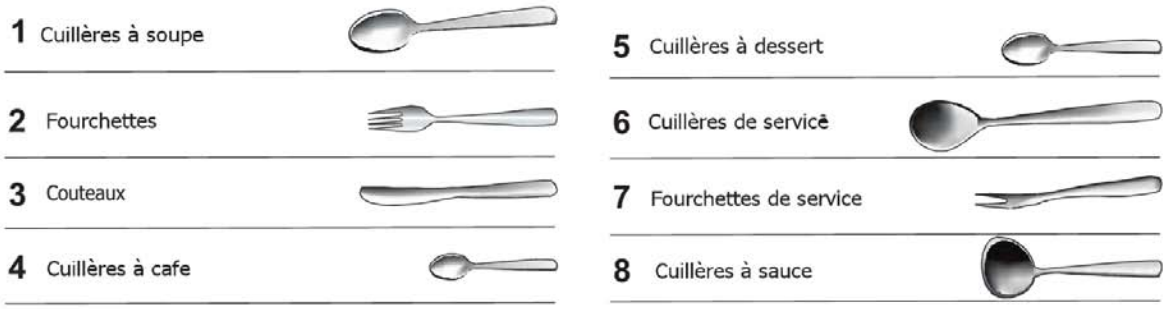


Information concernant les tests de compatibilité conformes à EN 50242

Capacité: 12 couverts

Position du panier supérieur: Position inférieure

Programme: Programme économique: Eco

Position de réglage pour le rinçage: 6

Réglage de l'adoucisseur: H4

# 11. Fiche technique de votre appareil

Selon Les accord EU 1059/2010

| | | | |
|---|---|---|---|
| **Marque** | respekta | | |
| **Type / Description** | GSP 60 TiD MA++ | | |
| **Nombre de couverts** | 12 | | |
| **Classe énergétique –1** | A++ | | |
| **Consommation annuelle –2** | 258 kWh | | |
| **Program** | Intensive, normal, eco, glass, 90 min, rapid | | |
| **Spray level** | 2 | | |
| **Starting-time delay** | 3/6/9 h | | |
| **Consommation du cycle standard** | 0,91 kWh | | |
| **Temperatures standard** | 40° / 45° / 55° / 60° / 65° | | |
| **Durée du program Standard** | 185 minutes | | |
| **Consommation en mode stand-by** | 0,45 W | | |
| **Consommation d´énergie en mode left-on** | 0,49 W | | |
| **Consommation d´eau annuelle –3** | 3080 L | | |
| **Efficacité séchage –4** | A | | |
| **Cycle standard –5** | ECO 45°C | | |
| **Niveau sonore** | Intégrable | | |
| **Encastrable** | Ja | | |
| **Hauteur** | 81,5 cm | | |
| **Largeur** | 59,8 cm | | |
| **Profondeur (avec connecteurs)** | 57 cm | | |
| **Puissance** | 1760 – 2100W | | |
| **Voltage /fréquence** | 220-240 V / 50 Hz | | |
| **Pression** | 0,4-10 bar = 0,04-1 Mpa | | |
| **Colour** | panel silver grey | | |
| **Dimensions appliance H/W/D in cm** | 81.50 | 59.80 | 57.00 |
| **Dimensions packaging H/W/D in cm** | 88.40 | 63.00 | 63.50 |
| **Weight net / gross in kg** | 33.00 | 39.50 | |

REMARQUE:

1. A + + + (meilleure efficacité) à D (moins efficace)

2. Consommation d'énergie de 258 kWh par an, basé sur 280 cycles de nettoyage standard en utilisant de l'eau froide la consommation des modes à faible puissance. La consommation réelle dépendra de la façon dont l'appareil est utilisé.
3. La consommation d'eau 3080 litres par an, basée sur 280 cycles de nettoyage standard. Consommation réelle d'eau dépendra de la façon dont l'appareil est utilisé.
4. A (meilleure efficacité) à G (moins efficace)
5. Ce programme est adapté pour le nettoyage de la vaisselle normalement sale et avec le programme le plus efficace en termes de son énergie combinée a la consommation d'eau pour ce type de vaisselle.

L'appareil répond aux normes européennes et les directives dans la version actuelle à la livraison:
- LVD 2006/95/EC
- EMC2004/108/EC
- ErP 2009/125/EC

Les valeurs ci-dessus ont été mesurées conformément aux normes spécifiées dans des conditions normales.
Les résultats peuvent varier considérablement selon la quantité et de l'état de la vaisselle, la dureté de l'eau, quantité de détergent, etc
Le manuel est basé sur les normes de l'Union européenne et des règles.

**Sie finden alle Informationen zum Kundendienst auf der Einlage in dieser Bedienungsanleitung.**

**Aftersales service information on the leaflet inside this instruction manual.**

**Retrover toutes les informations pour le service à la clientele sur le dépôt dans ce manual.**

NEG-Novex Großhandelsgesellschaft für Elektro- und Haustechnik GmbH

Chenover Str. 5, 67117 Limburgerhof,

info@neg-novex.de - www.respekta.info

Juli/2016