OPTI FIT®
JAKA-BKL GmbH
Jaka Straße 3
D-32351 Stemwede-Wehdem

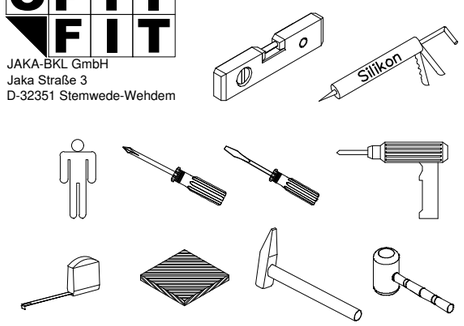

1 → 2 → 3 ...

# Montageanleitung

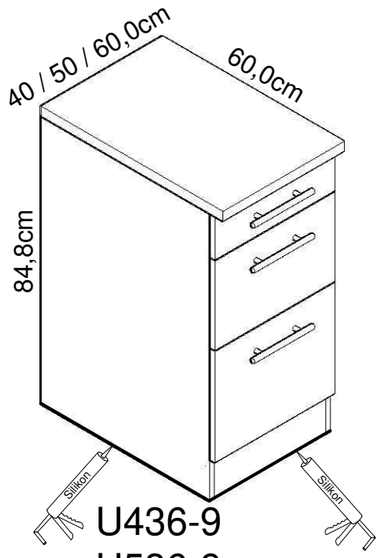


U436-9
U536-9
U636-9

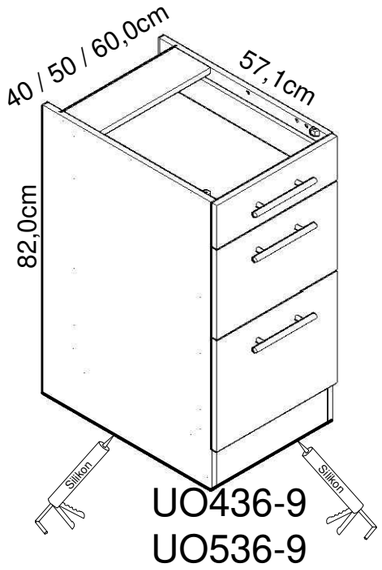


UO436-9
UO536-9
UO636-9

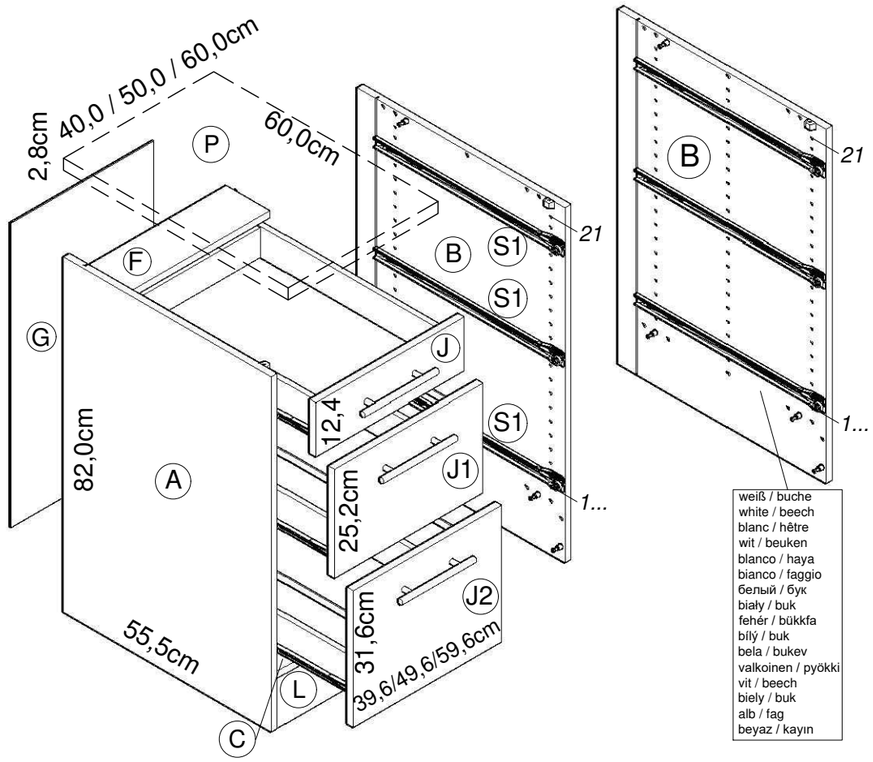


1

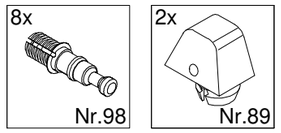


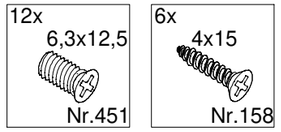


2

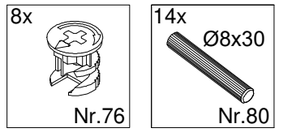


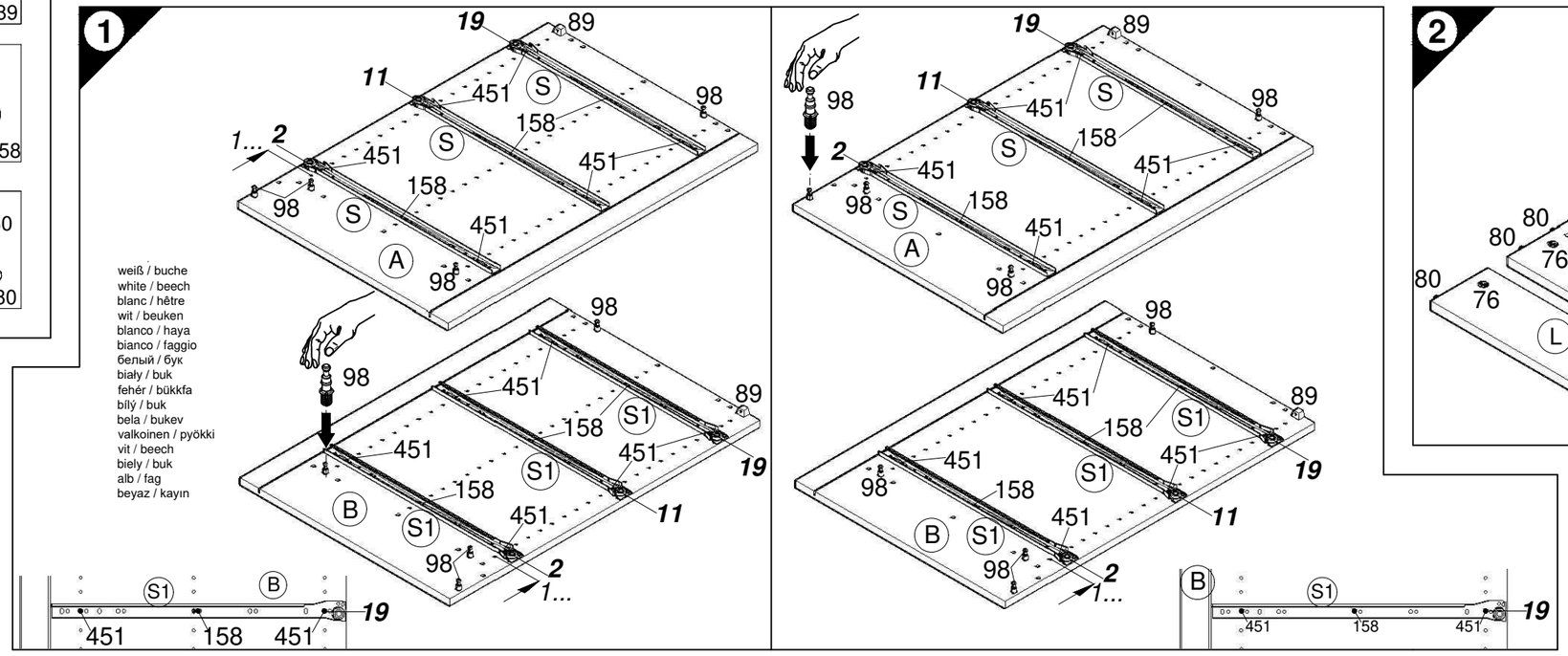


2

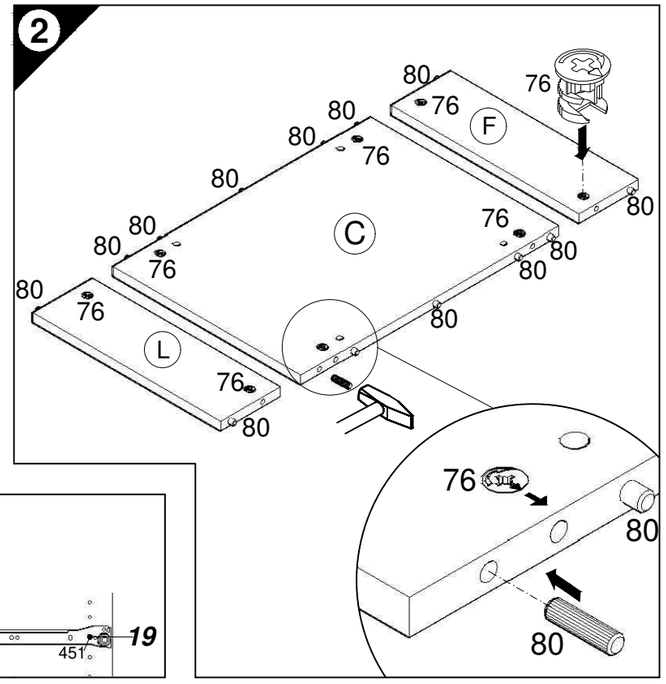


**Service-Hotline**
**01805-678101**
0,14€ pro Minute
**++49 für Österreich**
Auslandstarif pro Minute
**service@jaka-bkl.de**
voor Nederland en België
**00800-40119350**
**benelux@jaka-bkl.de**

Ersatzteile/Spare parts/pièces de rechange/Reserveonderdelen/Piezas de recambio/Ricambi/Запасные части/Części zamienne/pótalkatrészek/Náhradní části/Nadomestni deli/varaosat/reservdelar/náhradné diely/Utilizaţi piese de schimb/Yedek parçalar

| | | | | | | | | | | | | | |
|---|---|---|---|---|---|---|---|---|---|---|---|---|---|
| 40cm U(O)436-9 | A E961021 | B E961022 | C E954215 | F E970975 | G E970010 | J E940564 | J1 E940593 | J2 E940643 | L E970975 | P E540105 | S E946155 | S1 E946155 |
| weiß/buche white/beech U(O)436-9 | A E981021 | B E981022 | C E954215 | F E970975 | G E970010 | J E940564 | J1 E940593 | J2 E940643 | L E970975 | P E540105 | S E946155 | S1 E946155 |
| 50cm U(O)536-9 | A E961021 | B E961022 | C E954224 | F E970974 | G E970117 | J E940563 | J1 E940592 | J2 E940644 | L E970974 | P E540104 | S E946155 | S1 E946155 |
| weiß/buche white/beech U(O)536-9 | A E981021 | B E981022 | C E954224 | F E970974 | G E970117 | J E940563 | J1 E940592 | J2 E940644 | L E970974 | P E540104 | S E946155 | S1 E946155 |
| 60cm U(O)636-9 | A E961021 | B E961022 | C E954223 | F E970973 | G E970116 | J E940562 | J1 E940591 | J2 E940645 | L E970973 | P E540103 | S E946155 | S1 E946155 |
| weiß/buche white/beech U(O)636-9 | A E981021 | B E981022 | C E954223 | F E970973 | G E970116 | J E940562 | J1 E940591 | J2 E940645 | L E970973 | P E540103 | S E946155 | S1 E946155 |

500653.1F 02/20 sl

1 → 2 → 3 ...

5 — 16x — Nr.204

8 — 2x — 4x30 — Nr.424

9 — 4x — 4x30 — Nr.164

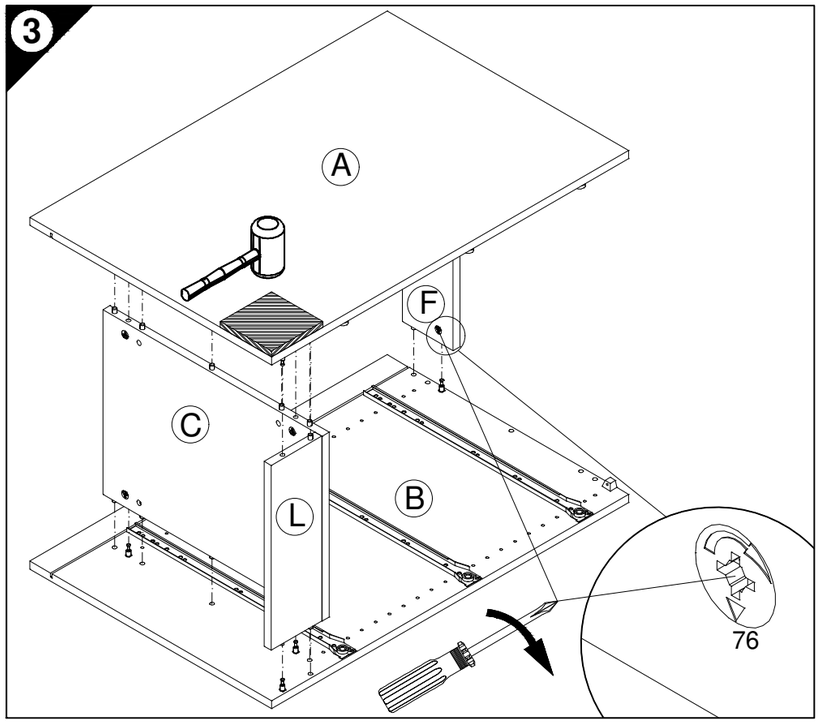


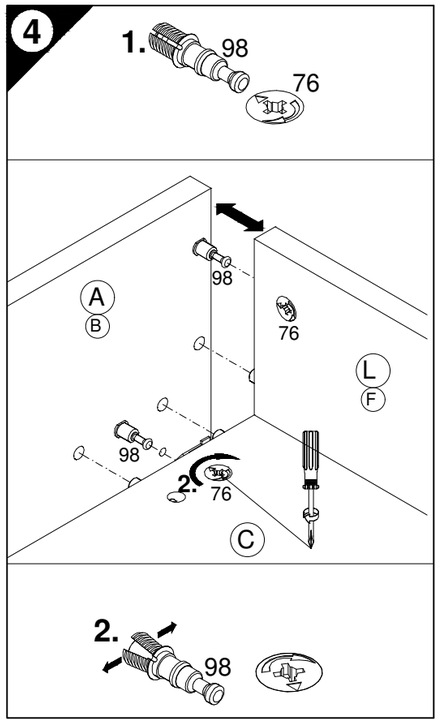


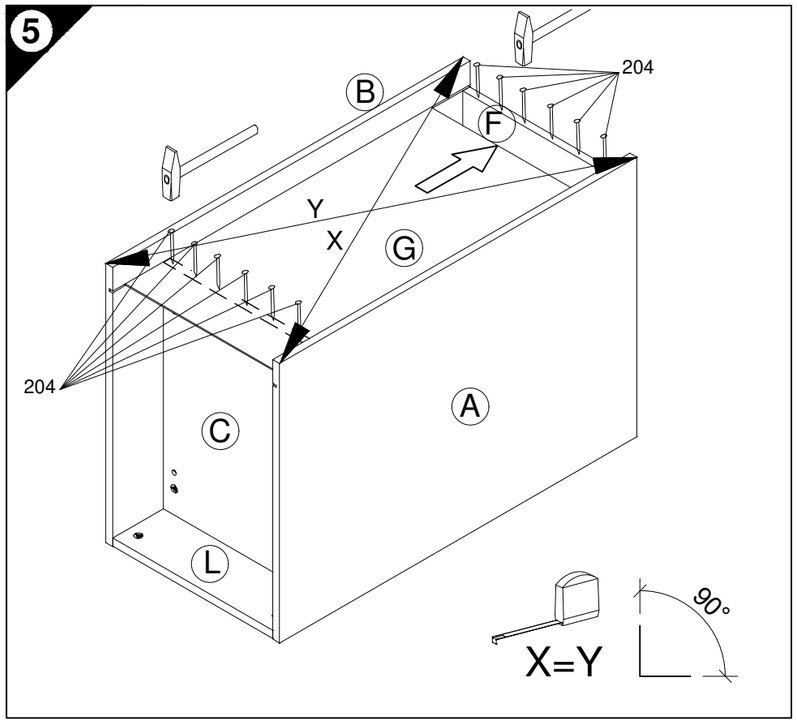


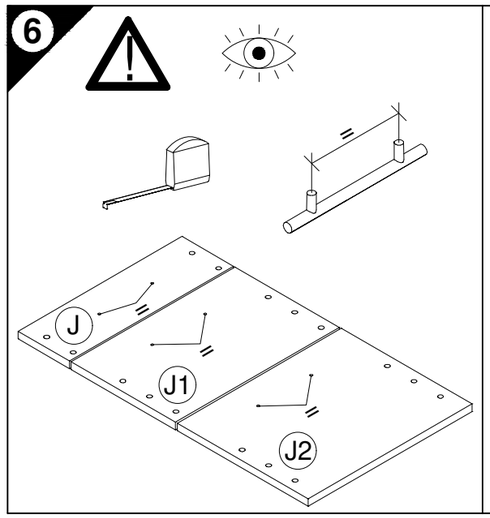


D Holzunterlage verwenden!
Front andrücken, scharfen Bohrer verwenden
und mit wenig Druck durchbohren!

GB Use a wooden base!
Press front down, use sharp drill bit
and, by applying slight pressure, drill a hole

F Utiliser un support en bois !
Appuyer sur la façade, utiliser un foret bien affûté
et percer en appliquant une faible pression !

NL Houten onderlegger gebruiken!
Druk het front aan, gebruik een scherpe boor
en oefen bij het boren weinig druk uit!

E ¡Utilizar una base de madera!
¡Presionar el frente, utilizar una broca afilada
y taladrar con poca presión!

I Utilizzare una base di legno!
Appoggiare la facciata, utilizzare una punta di trapano affilata
e trapanare esercitando solo una leggera pressione!

RUS Использовать деревянную подложку!
Прижать фасад, использовать острое сверло
и просверлить с незначительным давлением!

PL Używać podkładkę z drewna!
Docisnąć front, użyć ostrego wiertła
i przewiercić, używając małej siły nacisku!

H Alkalmazzon fa alátétet!
Nyomja le az előlapot, használjon éles fúrót,
és kis nyomással fúrja át!

CZ Použijte dřevený podklad!
Přitlačte čelo, použijte ostrý vrták
a provrtejte pomocí malého tlaku!

SLO Uporabite leseno podlago!
Pritisnite ličnico ter z ostrim svedrom
in z majhnim pritiskom izvrtajte luknjo!

FIN Käytä puualustaa!
Paina etulevy paikoilleen, käytä terävää poranterää
ja poraa reikä vain kevyesti painamalla!

S Använd ett träunderlag!
Tryck fronten mot underlaget, använd vass borr
och borra igenom med ett lätt tryck!

SK Použite drevený podklad!!
Pritlačte front, použite ostrý vrták a prevŕtajte miernym tlakom!

RO suport de lemn! Împingeţi frontul, utilizaţi un burghiu ascuţit
şi perforaţi exercitând doar o presiune redusă!

TR Ahşap taban kullanın!
Önden bastırın, keskin matkap ucu kullanın ve az basınç
uygulayarak delin!

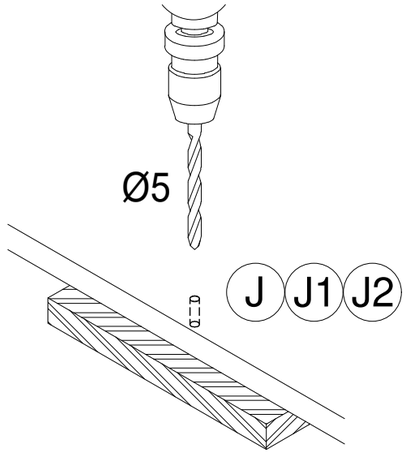


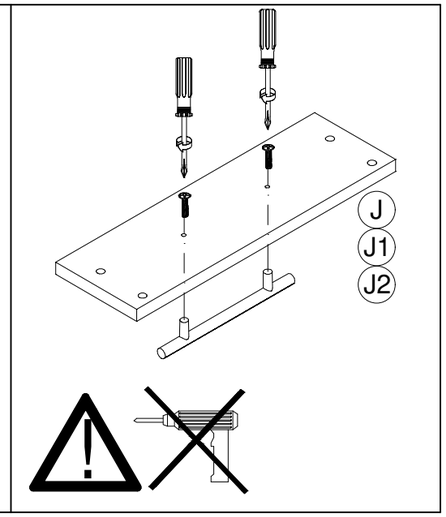


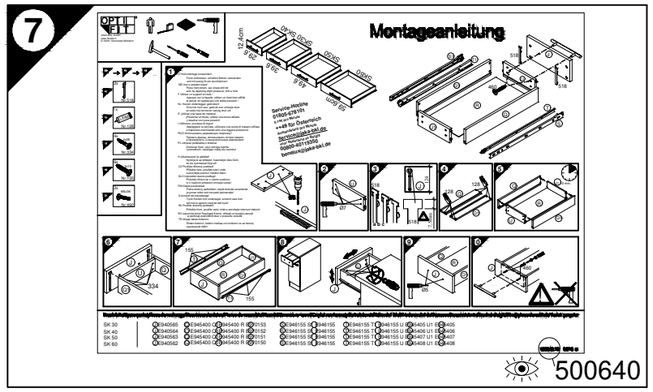


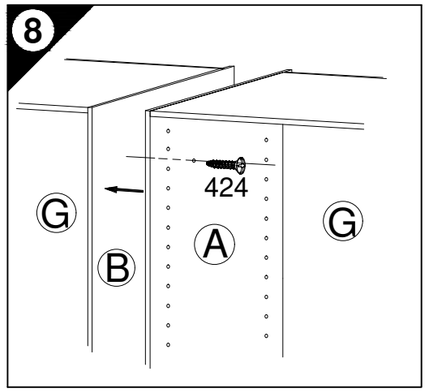


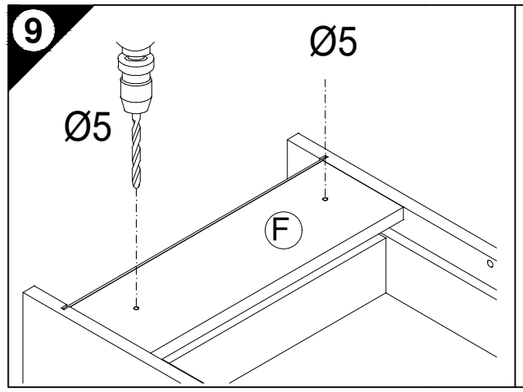


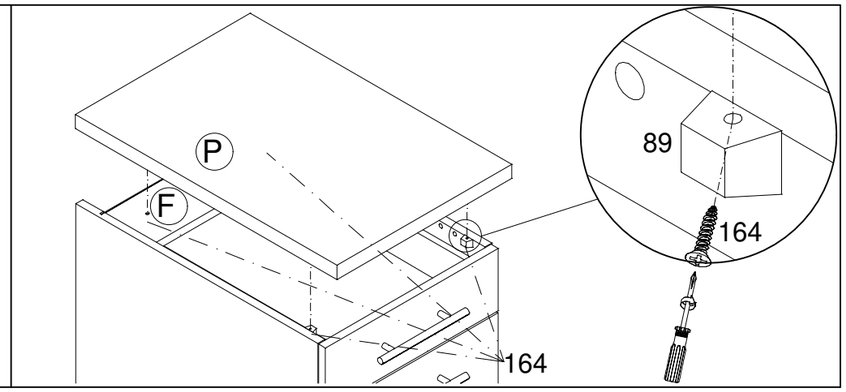

JAKA-BKL GmbH
Jaka Straße 3
D-32351 Stemwede-Wehdem

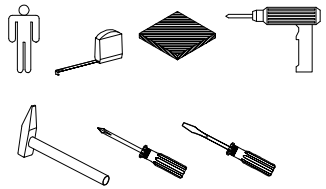

# Montageanleitung

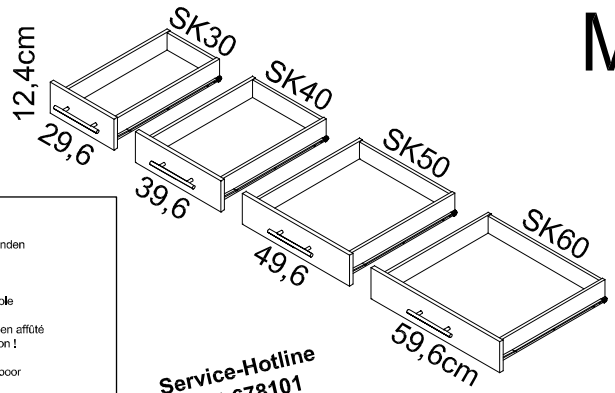


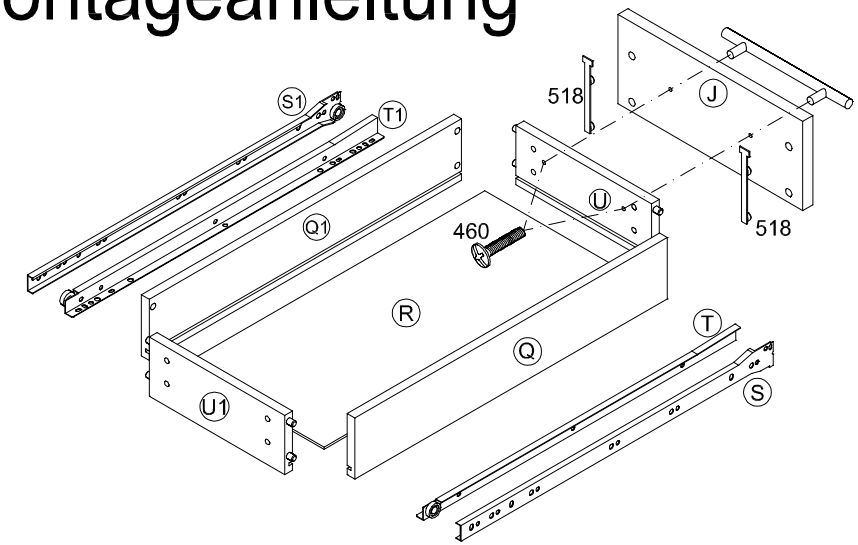


1 → 2 → 3 ...

3 — 2x — Nr.518

4 — 1x — LEIM — Nr.128

6 — 4x — 4x25 — Nr.334

7 — 6x — 3x13 — Nr.155

10 — 2x — M4x36 — Nr.460

**1**

D Holzunterlage verwenden!
Front andrücken, scharfen Bohrer verwenden und mit wenig Druck durchbohren!

GB Use a wooden base!
Press front down, use sharp drill bit and, by applying slight pressure, drill a hole

F Utiliser un support en bois !
Appuyer sur la façade, utiliser un foret bien affûté et percer en appliquant une faible pression !

NL Houten onderlegger gebruiken!
Druk het front aan, gebruik een scherpe boor en oefen bij het boren weinig druk uit!

E ¡Utilizar una base de madera!
¡Presionar el frente, utilizar una broca afilada y taladrar con poca presión!

I Utilizzare una base di legno!
Appoggiare la facciata, utilizzare una punta di trapano affilata e trapanare esercitando solo una leggera pressione!

RUS Использовать деревянную подложку!
Прижать фасад, использовать острое сверло и просверлить с незначительным давлением!

PL Używać podkładkę z drewna!
Docisnąć front, użyć ostrego wiertła i przewiercić, używając małej siły nacisku!

H Alkalmazzon fa alátétet!
Nyomja le az előlapot, használjon éles fúrót, és kis nyomással fúrja át!

CZ Použijte dřevený podklad!
Přitlačte čelo, použijte ostrý vrták a provrtejte pomocí malého tlaku!

SLO Uporabite leseno podlago!
Pritisnite lično ter z ostrim svedrom in z majhnim pritiskom izvrtajte luknjo!

FIN Käytä puualustaa!
Paina etulevy paikoilleen, käytä terävää poranterää ja poraa reikä vain kevyesti painamalla!

S Använd ett träunderlag!
Tryck fronten mot underlaget, använd vass borr och borra igenom med ett lätt tryck!

SK Použite drevený podklad!!
Pritlačte front, použite ostrý vrták a prevrtajte miernym tlakom!

RO suport de lemn! Împingeţi frontul, utilizaţi un burghiu ascuţit şi perforaţi exercitând doar o presiune redusă!

TR Ahşap taban kullanın!
Önden bastırın, keskin matkap ucu kullanın ve az basınç uygulayarak delin!

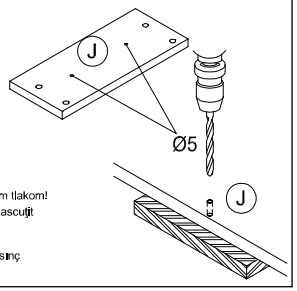


**Service-Hotline**
**01805-678101**
0,14€ pro Minute
**++49 für Österreich**
Auslandstarif pro Minute
**service@jaka-bkl.de**
voor Nederland en België
**00800-40119350**
**benelux@jaka-bkl.de**

**2**

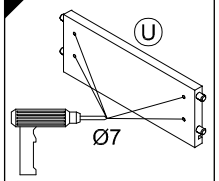


**3**

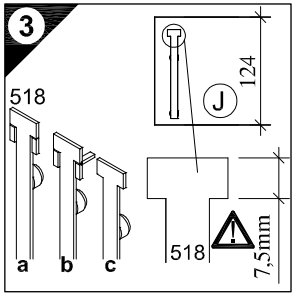


**4**

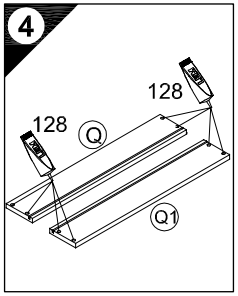


**5**

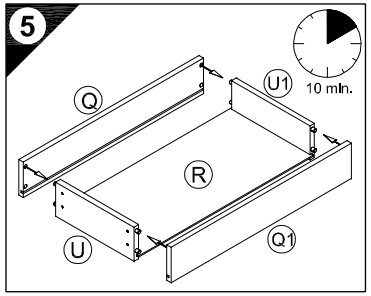


**6**

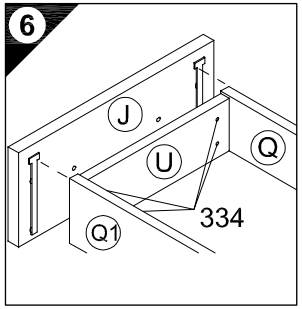


**7**

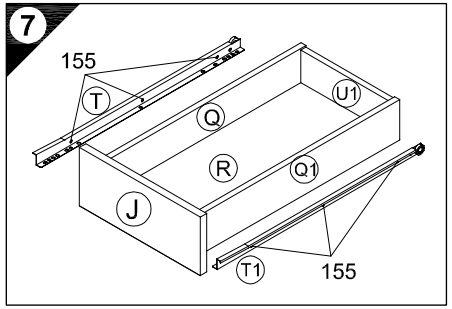


**8**

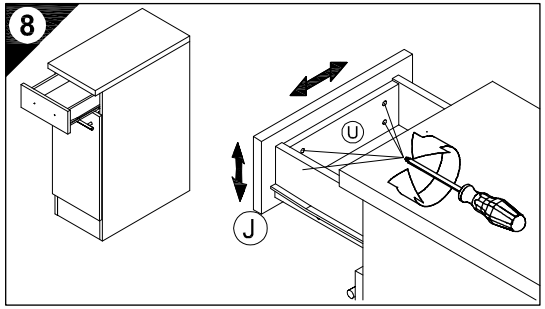


**9**

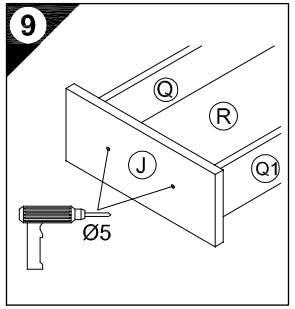


**10**

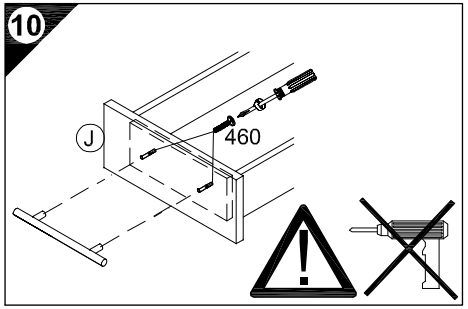


Ersatzteile/Spare parts/pièces de rechange/Reserveonderdelen/Piezas de recambio/Ricambi/Запасные части/Części zamienne/pótalkatrészek/Náhradní části/Nadomestni deli/varaosat/reservdelar/náhradné diely/Utilizaţi piese de schimb/Yedek parçalar

| | J | Q | Q1 | R | S | S1 | T | T1 | U | U1 |
|---|---|---|---|---|---|---|---|---|---|---|
| SK 30 | E940565 | E945400 | E945400 | E970153 | E946155 | E946155 | E946155 | E946155 | E945405 | E945405 |
| SK 40 | E940564 | E945400 | E945400 | E970152 | E946155 | E946155 | E946155 | E946155 | E945406 | E945406 |
| SK 50 | E940563 | E945400 | E945400 | E970151 | E946155 | E946155 | E946155 | E946155 | E945407 | E945407 |
| SK 60 | E940562 | E945400 | E945400 | E970150 | E946155 | E946155 | E946155 | E946155 | E945408 | E945408 |

500640.1D 02/19 sl

OPTI FIT®
JAKA-BKL GmbH
Jaka Straße 3
D-32351 Stemwede-Wehdem

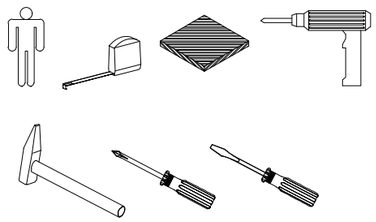

**Service-Hotline**
**01805-678101**
0,14€ pro Minute
**++49 für Österreich**
Auslandstarif pro Minute
**service@jaka-bkl.de**
voor Nederland en België
**00800-40119350**
**benelux@jaka-bkl.de**

# Montageanleitung

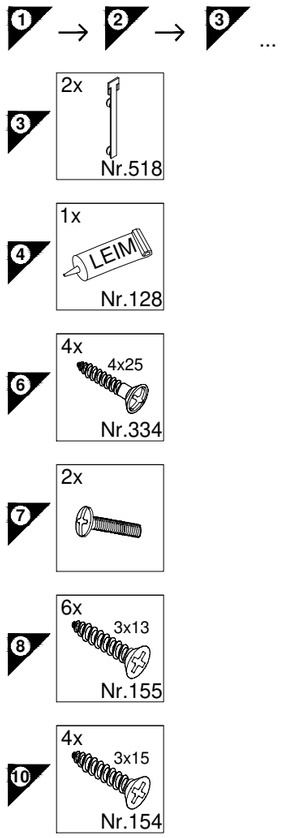


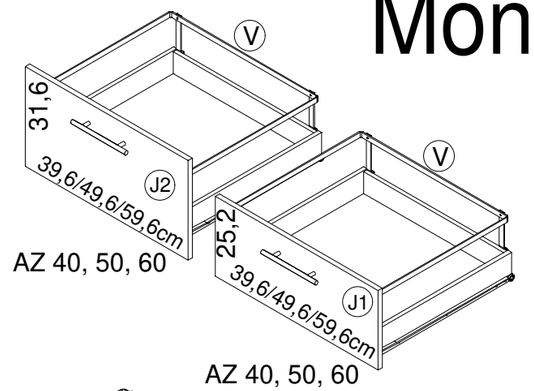


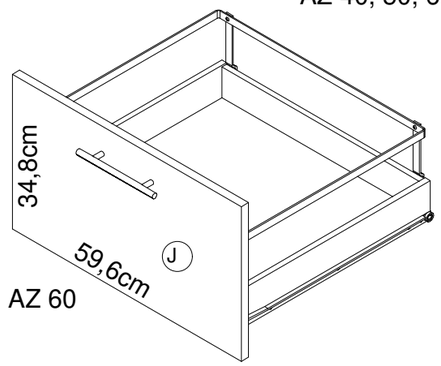


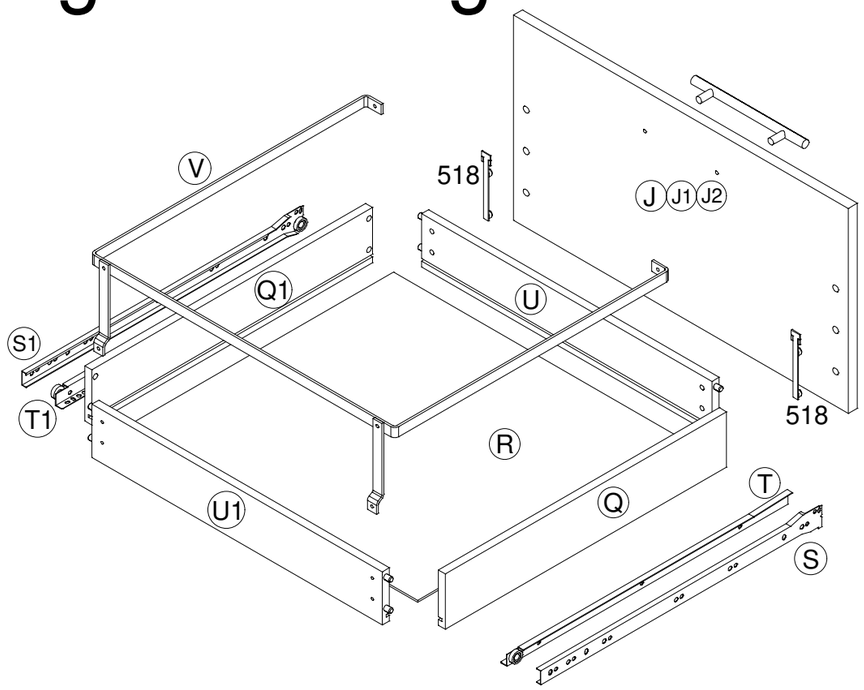


**1**

D Holzunterlage verwenden!
Front andrücken, scharfen Bohrer verwenden
und mit wenig Druck durchbohren!

GB Use a wooden base!
Press front down, use sharp drill bit
and, by applying slight pressure, drill a hole

F Utiliser un support en bois !
Appuyer sur la façade, utiliser un foret bien affûté
et percer en appliquant une faible pression !

NL Houten onderlegger gebruiken!
Druk het front aan, gebruik een scherpe boor
en oefen bij het boren weinig druk uit!

E ¡Utilizar una base de madera!
¡Presionar el frente, utilizar una broca afilada
y taladrar con poca presión!

I Utilizzare una base di legno!
Appoggiare la facciata, utilizzare una punta di trapano affilata
e trapanare esercitando solo una leggera pressione!

RUS Использовать деревянную подложку!
Прижать фасад, использовать острое сверло
и просверлить с незначительным давлением!

PL Używać podkładkę z drewna!
Docisnąć front, użyć ostrego wiertła
i przewiercić, używając małej siły nacisku!

H Alkalmazzon fa alátétet!
Nyomja le az előlapot, használjon éles fúrót,
és kis nyomással fúrja át!

CZ Použijte dřevený podklad!
Přitlačte čelo, použijte ostrý vrták
a provrtejte pomocí malého tlaku!

SLO Uporabite leseno podlago!
Pritisnite ličnico ter z ostrim svedrom
in z majhnim pritiskom izvrtajte luknjo!

FIN Käytä puualustaa!
Paina etulevy paikoilleen, käytä terävää poranteräa
ja poraa reikä vain kevyesti painamalla!

S Använd ett träunderlag!
Tryck fronten mot underlaget, använd vass borr
och borra igenom med ett lätt tryck!

SK Použite drevený podklad!!
Pritlačte front, použite ostrý vrták a prevŕtajte miernym tlakom!

RO suport de lemn! Împingeţi frontul, utilizaţi un burghiu ascuţit
şi perforaţi exercitând doar o presiune redusă!

TR Ahşap taban kullanın!
Önden bastırın, keskin matkap ucu kullanın ve az basınç
uygulayarak delin!

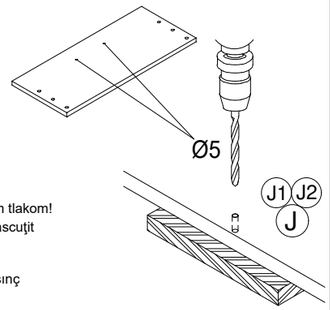


**2**

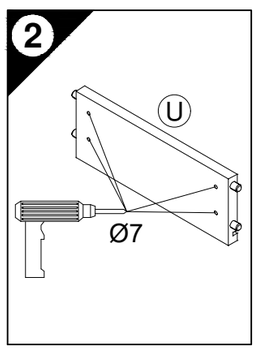


**3**

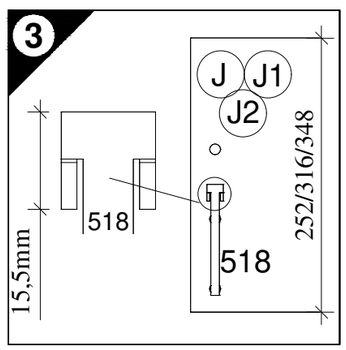


**4**

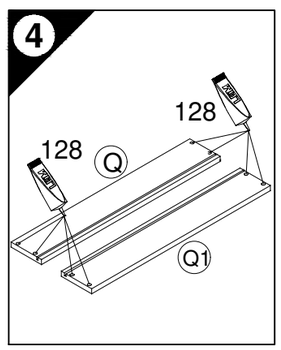


**5**

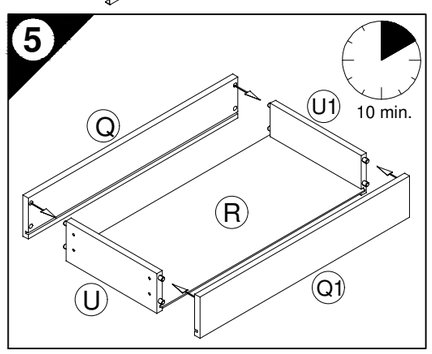


**6**

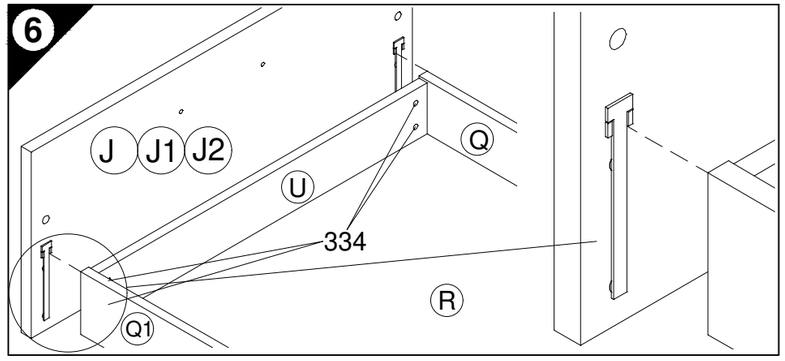


**7**

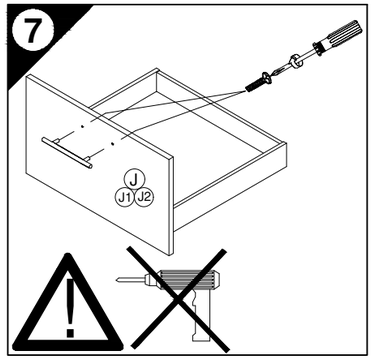


**8**

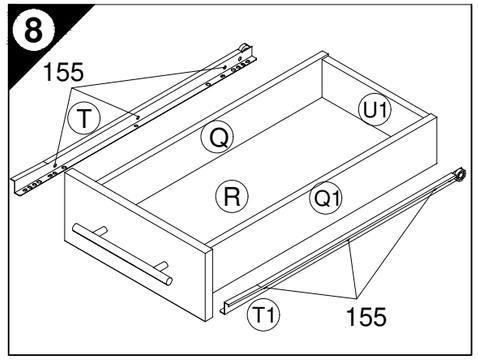


**9**

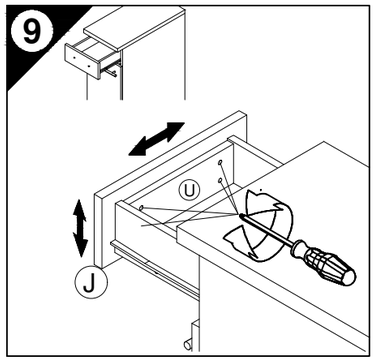


**10**

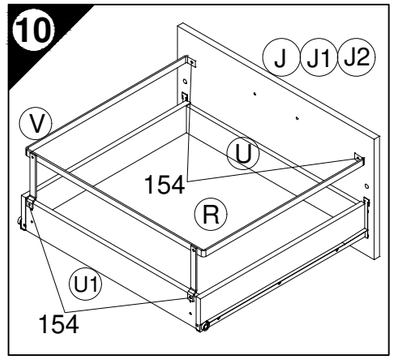


Ersatzteile/Spare parts/pièces de rechange/Reserveonderdelen/Piezas de recambio/Ricambi/Запасные части/Części zamienne/pótalkatrészek/Náhradní části/Nadomestni deli/varaosat/reservdelar/náhradné diely/Utilizaţi piese de schimb/Yedek parçalar

| | | | | | | | | | | | | | | |
|---|---|---|---|---|---|---|---|---|---|---|---|---|---|---|
| AZ 60 | J E940666 | J1 E940591 | J2 E940645 | Q E945400 | Q1 E945400 | R E970150 | S E946155 | S1 E946155 | T E946155 | T1 E946155 | U E945408 | U1 E945408 | V E446167 | |
| AZ 50 | J1 E940592 | J2 E940644 | Q E945400 | Q1 E945400 | R E970151 | S E946155 | S1 E946155 | T E946155 | T1 E946155 | U E945407 | U1 E945407 | V E446166 | | |
| AZ 40 | J1 E940593 | J2 E940643 | Q E945400 | Q1 E945400 | R E970152 | S E946155 | S1 E946155 | T E946155 | T1 E946155 | U E945406 | U1 E945406 | V E446165 | | |

500640.2E 02/20 sl

# S E R V I C E K A R T E

VH

Liebe Kundin, lieber Kunde,

obwohl wir unsere Möbel vor der Auslieferung einer eingehenden Endkontrolle unterziehen, kann es vorkommen, dass einmal ein Zubehörteil fehlt oder während des Transports beschädigt wird. Senden sie den Artikel bitte nicht zurück, sondern fordern sie einfach Ersatz für das Einzelteil bei unserer Kundenhotline an. Die Telefonnummern finden sie auf den Serviceseiten im Katalog.

Bitte benennen sie die Teile wie sie auf ihrer Aufbauanleitung angegeben sind. Fügen sie auch **Artikelnummer, Modellnamen und Farbnummer** bei. **Siehe Beispiel**.

Wir werden ihre Anforderung sofort bearbeiten und ihnen das Ersatzteil umgehend zusenden.

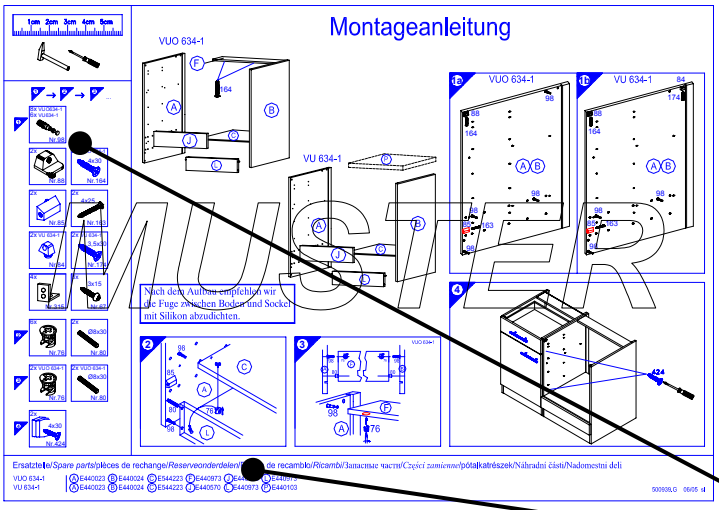


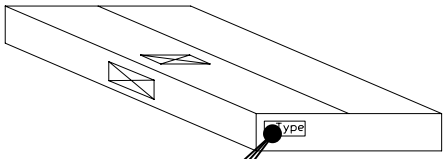


| Muster - Bestellung | | |
|---|---|---|
| Artikelnummer | 123 456 | |
| Modellname | Unterschrank VU634 | |
| Farbe | TA 01 | |
| Benötigte Ersatzteile: | | |
| **Bezeichnung** | **Nr.** | **Anzahl** |
| Beschlagteil | 98 | 2 |
| Teil B | E 440 023 | 1 |
| | | |
| | | |

Bitte entnehmen sie die notwendige Ersatzteilnummer der Aufbauanleitung die zum Möbel gehört!

| Kundendaten | |
|---|---|
| Kundennummer | |
| Name | |
| Vorname | |
| Strasse | |
| Haus-Nr. | |
| PLZ | |
| Ort | |
| Rechnungsdatum | |
| Tel. für Rückfragen | |
| Notizen: | |

| Ersatzteilbestellung | | |
|---|---|---|
| Artikelnummer | | |
| Modellname | | |
| Farbe | | |
| Benötigte Ersatzteile: | | |
| **Bezeichnung** | **Nr.** | **Anzahl** |
| | | |
| | | |
| | | |
| | | |
| Grund der Ersatzteilanforderung: | | |