Name oder Handelsmarke des Lieferanten:	Siemens				
Anschrift des Lieferanten [c]:	BSH Hausgeräte GmbH, Carl-Wery-Str. 34, 81739 Munich, Germany				
Modellkennung:	WN34A140				
Allgemeine Produktparameter:					
Parameter	Wert		Parameter	Wert	
Nennkapazität (kg)	Nennkapazität [b]	5.0	Abmessungen in cm	Höhe	84.8
	Nennkapazität (Waschen) [a]	8.0		Breite	59.8
				Tiefe	59.0
Energieeffizienzindex	EEIW [a]	68.9	Energieeffizienzklasse	EEIW [a]	C
	EEIWD [b]	78.7		EEIWD [b]	E
Wascheffizienzindex	IW [a]	1.04	Spülwirkung (g/kg trockener Textilien)	IR [a]	5.0
	JW [b]	1.04		JR [b]	5.0
Energieverbrauch in kWh/kg pro Waschzyklus des Haushaltswaschtrockners unter Verwendung des Programms „eco 40-60“ und einer Kombination aus vollständiger Befüllung und Teilbefüllung. Der tatsächliche Energieverbrauch hängt von der jeweiligen Nutzung des Geräts ab.	0.626		Energieverbrauch in kWh/kg pro Betriebszyklus „Waschen und Trocknen“ des Haushaltswaschtrockners bei einer Kombination aus vollständiger Befüllung und Teilbefüllung. Der tatsächliche Energieverbrauch hängt von der jeweiligen Nutzung des Geräts ab.	3.126	
Wasserverbrauch in Litern pro Betriebszyklus für das Programm „eco 40-60“ bei einer Kombination aus vollständiger Befüllung und Teilbefüllung. Der tatsächliche Wasserverbrauch hängt von der jeweiligen Nutzung des Geräts und vom Härtegrad des Wassers ab.	41		Wasserverbrauch in Litern pro Betriebszyklus „Waschen und Trocknen“ des Haushaltswaschtrockners bei einer Kombination aus vollständiger Befüllung und Teilbefüllung. Der tatsächliche Wasserverbrauch hängt von der jeweiligen Nutzung des Geräts und vom Härtegrad des Wassers ab.	70	

Höchste Temperatur innerhalb der behandelten Textilien [a] (°C)	Nennkapazität	46	Restfeuchte [a] (%)	Nennkapazität	53
	halbe Nennkapazität	36		halbe Nennkapazität	53
	Viertel der Nennkapazität	23		Viertel der Nennkapazität	53
Schleuderdrehzahl [a] (U/min)	Nennkapazität	1400	Schleudereffizienzklasse [a]	B	
	halbe Nennkapazität	1400			
	Viertel der Nennkapazität	1400			
Dauer des Programms „eco 40-60“ (h:min)	Nennkapazität	3:32	Dauer des Betriebszyklus „Waschen und Trocknen“ (h:min)	Nennkapazität	7:30
	halbe Nennkapazität	2:48		halbe Nennkapazität	5:05
	Viertel der Nennkapazität	2:10			
Luftschallemissionen während des Schleudergangs im Waschzyklus des Programms „eco 40-60“ bei Nennkapazität (Waschen) (dB(A) re 1 pW)	70		Luftschallemissionsklasse für den Schleudergang des Programms „eco 40-60“ bei Nennkapazität (Waschen)	A	
Art	Freistehend				
Aus-Zustand (W)	0.50		Bereitschaftszustand (W)	0.50	
Zeitvorwahl (W) (falls zutreffend)	4.00		vernetzter Bereitschaftsbetrieb (W) (falls zutreffend)	0.00	
Mindestlaufzeit der vom Lieferanten angebotenen Garantie [b] :				2 Jahre	
Dieses Produkt ist so konzipiert, das es während des Waschzyklus Silberionen freisetzt				Nein	
Weitere Angaben:					
Weblink zur Website des Lieferanten, auf der die Informationen gemäß Anhang II Nummer 9 der Verordnung (EU) 2019/2023 [c] [e] zu finden sind: www.siemens-home.bsh-group.com/energylabel					

[a] Angaben für das Programm „eco 40-60“.

[b] Angaben für den Betriebszyklus „Waschen und Trocknen“.

[c] Änderungen dieser Einträge gelten nicht als relevante Änderungen im Sinne des Artikels 4 Absatz 4 der Verordnung (EU) 2017/1369.

[d] Wenn der endgültige Inhalt dieses Feldes in der Produktdatenbank automatisch generiert wird, darf der Lieferant diese Daten nicht eingeben.

iQ300, Waschtrockner, 8/5 kg, 1400 U/min.
WN34A140

Waschtrockner mit zeitsparendem speedPack und besonders schonenden autoDry-Programmen.

- ✓ Schonend und optimal die Wäschetrocknen - autoDry.
- ✓ Effizient, langlebig und leise - iQdrive
- ✓ Waschen und trocknen in nur 60 Minuten. Das neue Wash & Dry 60 Programm macht es möglich.
- ✓ Lebenslange Garantie gegen Wasserschäden: aquaStop®

Ausstattung

Technische Daten

Energieeffizienzklasse im Wasch- und Trocken-Betrieb (EU 2017/1369): E
Energieeffizienzklasse im eco 40-60 Programm (EU 2017/1369): C
Gewichteter Energieverbrauch in kWh pro 100 vollständige Wasch- und Trockenzyklen (EU 2017/1369): 313
Gewichteter Energieverbrauch in kWh pro 100 Waschzyklen im Programm eco 40-60 (EU 2017/1369): 63
Maximale Kapazität in kg im Wasch- und Trocken-Betrieb (EU 2017/1369): 5,0
Maximale Kapazität in kg im Wasch-Betrieb (EU 2017/1369): 8,0
Wasserverbrauch in Litern im Wasch- und Trocken-Betrieb pro vollständigem Zyklus (EU 2017/1369): 70
Wasserverbrauch in Litern im eco-Programm pro Betriebszyklus (EU 2017/1369): 41
Dauer im vollständigen Wasch- und Trocken-Betrieb in Stunden und Minuten bei Nennkapazität (EU 2017/1369): 7:30
Dauer des Programms eco 40-60 in Stunden und Minuten bei Nennkapazität (EU 2017/1369): 3:32
Schleudereffizienzklasse des Programms eco 40-60 (EU 2017/1369): B
Luftschallemissionen (EU 2017/1369): 70
Luftschallemissionsklasse (EU 2017/1369): A
Bauform: Standgerät
Arbeitsplatte abnehmbar: Nein
Türanschlag: Links
Länge Anschlusskabel (cm): 210
Höhe der Arbeitsplatte (mm): 850
Abmessungen des Gerätes (mm): 848 x 598 x 590
Nettogewicht (kg): 72,046
Trommelvolumen (l): 63
EAN-Nummer: 4242003889596

4 242003 889596

iQ300, Waschtrockner, 8/5 kg, 1400 U/min.
WN34A140

Ausstattung

- iSensoric

Leistung und Verbrauch
- Energieeffizienzklasse Waschen und Trocknen[1]: E
- Energieeffizienzklasse Waschen[2]: C
- Stromverbrauch[3] / Wasserverbrauch[4] Waschen und Trocknen: 313 kWh / 70 Liter
- Stromverbrauch[5] / Wasserverbrauch[6] Waschen: 63 kWh / 41 Liter
- Beladung Waschen und Trocknen / Waschen: 1 - 5 kg / 1 - 8 kg
- Programmlaufzeit[7] Waschen und Trocknen / Waschen: 7:30 h:min /#3:32 h:min
- Schleudereffizienzklasse: B
- Schleuderdrehzahl**: 400 - 1400 U/Min.
- Geräuschwert: 70 dB (A) re 1 pW
- Geräuscheffizienzklasse: A

Programme
- Standardprogramme Waschen: Baumwolle, Pflegeleicht, Fein/Seide, Wolle/Handwäsche
- Spezialprogramme Waschen: Hygiene, Super 15', Hemden/Business, Mix, Schleudern / Abpumpen, Spülen
- Alle gängigen Waschprogramme können wahlweise auch als reines Trockenprogramm oder als kombiniertes Wasch- und Trockenprogramm genutzt werden
- Standardprogramme Trocknen: Baumwolle, Pflegeleicht
- Spezialprogramme Trocknen: Intensiv trocknen, Schontrocknen, Waschen & Trocknen 60'

Optionen
- varioSpeed: Bis zu 65% kürzere Waschprogramme ***
- Optionen Waschen: Knitterschutz, Drehzahlwahl, speedPerfect, Start / Pause, Temperaturwahl, Vorwäsche
- Optionen Trocknen: Trockenziel
- Trocknen-Option für die meisten Waschprogramme
- autoDry-Funktion, Zeitprogramme

Komfort und Sicherheit
- softTrommel: besonders schonende und wirkungsvolle Wäschepflege
- iQdrive: energiesparenste und leiseste Motorentechnologie
- anti-vibration Design: mehr Stabilität und Laufruhe
- selfCleaning Condenser
- Vollelektronische Einknopf-Bedienung für alle Wasch- und Spezialprogramme
- Großes, übersichtliches LED-Display für Programmablauf, max. Schleuderdrehzahl, Restzeitanzeige, 24 h Endezeitvorwahl und Beladungsempfehlung
- Nachlegefunktion: Unterbrechen Sie den bereits gestarteten Waschvorgang, um weitere Wäschestücke in die Trommel zu legen.
- Anzeige für Überdosierung
- waterPerfect Plus: für eine effiziente Wassernutzung auch bei geringer Beladung dank intelligenter Sensortechnologie.
- Schaumerkennung
- Unwuchtkontrolle
- Kindersicherung
- Signal am Programmende
- Leichtreinigungsschublade
- 32 cm-Bullauge, weiß mit 165° Türöffnungswinkel
- aquaStop®: eine Siemens Hausgeräte Garantie bei Wasserschäden - ein Geräteleben lang.*

Technische Informationen
- unterschiebbar ab 85 cm Nischenhöhe
- Gerätemaße (H x B): 84.8 cm x 59.8 cm
- Gerätetiefe: 59.0 cm
- Gerätetiefe inkl. Türe: 63.0 cm
- Gerätetiefe mit geöffneter Türe: 106.3 cm

1 2 Auf einer Energieeffizienzklassen-Skala von A bis G
3 Energieverbrauch in kWh für 100 Zyklen "Waschen und Trocknen" (im Programm Eco 40-60)
[4] Gewichteter Wasserverbrauch in Litern pro Zyklus "Waschen und Trocknen" (im Programm Eco 40-60)
5 Energieverbrauch in kWh für 100 Waschzyklen (im Programm Eco 40-60)
[6] Gewichteter Wasserverbrauch in Litern pro Waschgang (im Programm Eco 40-60)
[7] Laufzeit für das Programm Eco 40-60, im Zyklus "Waschen und Trocknen" / nur im Waschzyklus
*** Der angegebene Wert ist gerundet.*
** Garantiebedingungen finden Sie unter https://www.siemens-home.bsh-group.com/de/kundendienst/garantie*
**** Vergleich zwischen der Programmdauer von Pflegeleicht 40 ° C und der Programmdauer von Pflegeleicht 40 ° C + aktivierter varioSpeed Option*

iQ300, Waschtrockner, 8/5 kg, 1400 U/ min.
WN34A140
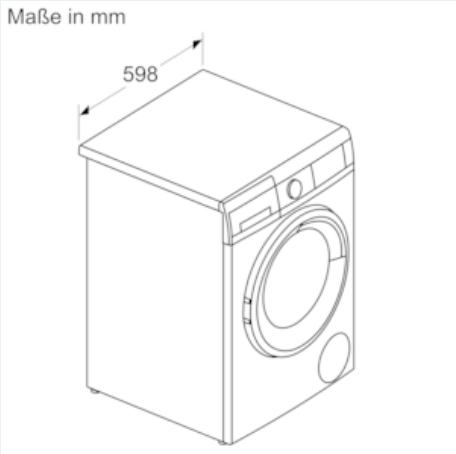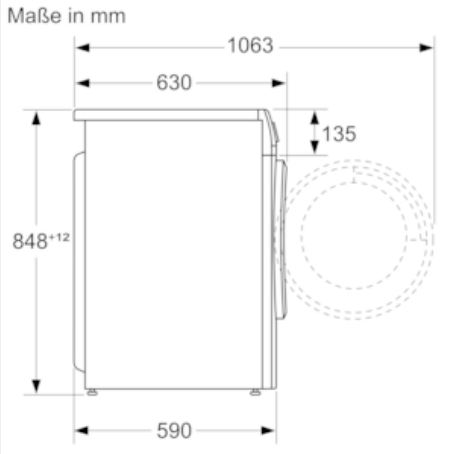
Maßzeichnungen