980816

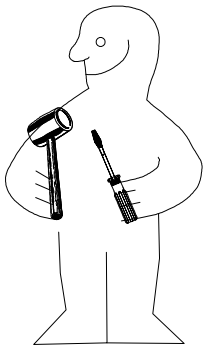

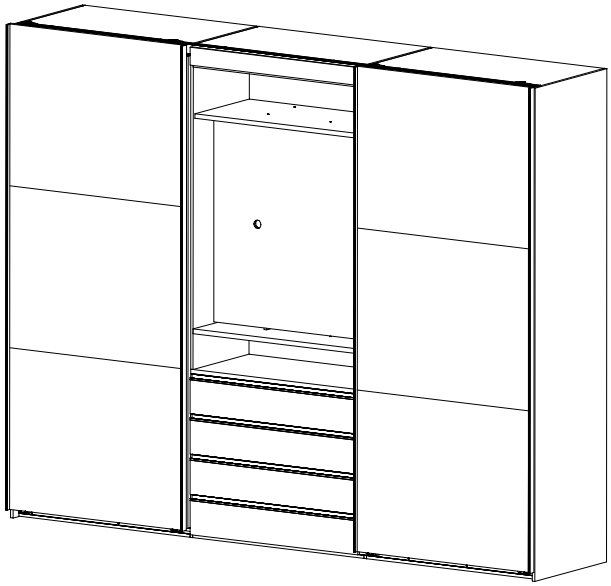

SHSP 300 2trg MM

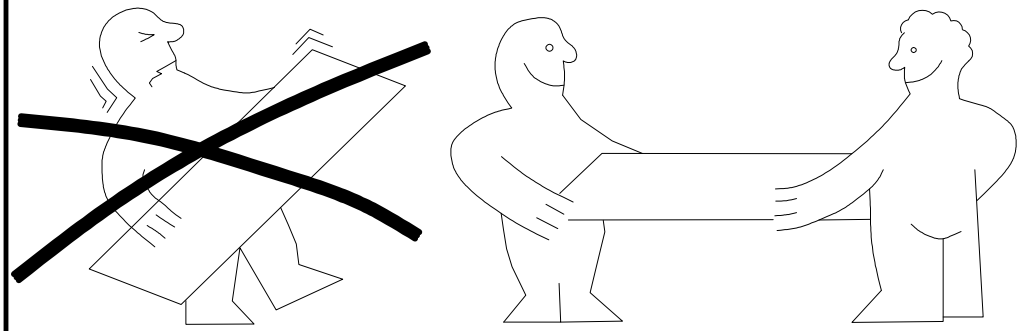

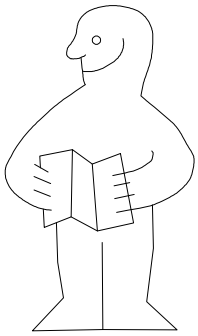

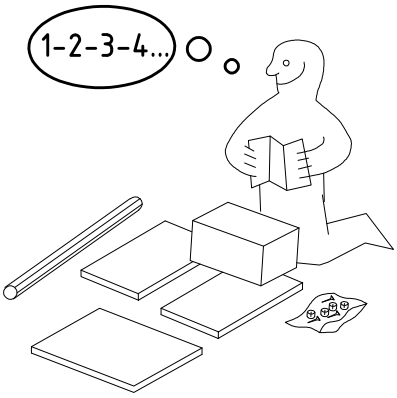

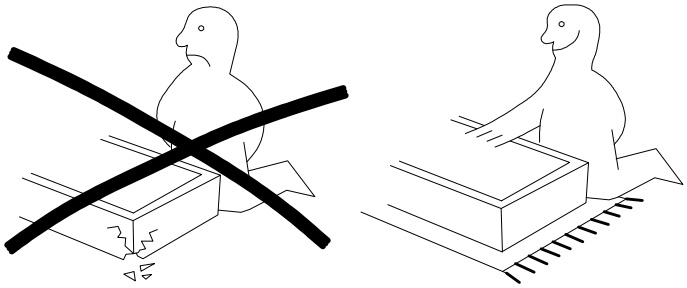

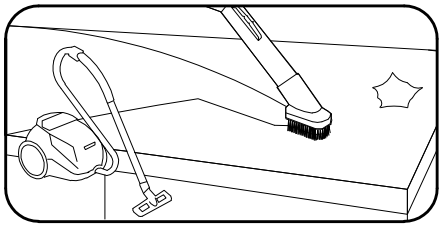

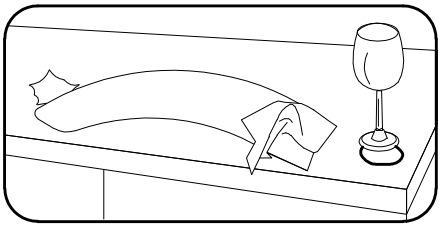

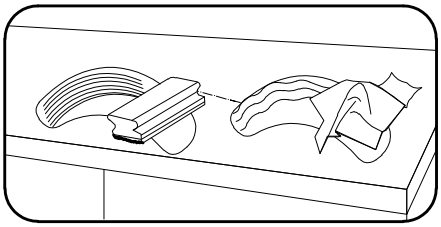

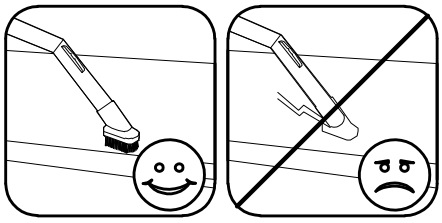

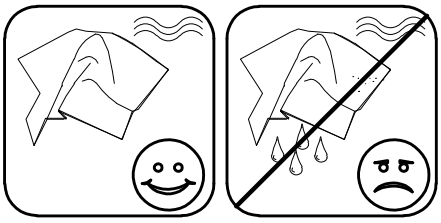

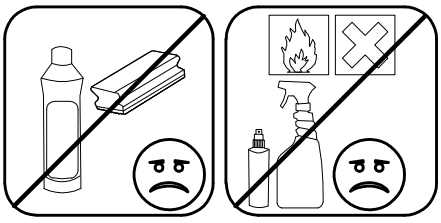

A1 111 149	24x	S0 111 300	15x	K2 117 002	4x	J2 111 611	15x	Q45 112 220/1	4x	o10 111 052	1x
C 111 103	8x	V12 111 xxx ⌀12	15x	SBV	28x	6,3 x 10,5 mm T1 112 055	36x	M6 x 10 T3 112 616	16x	SP13 4 X 13mm 121 122	1x
F3	8x	3,5 x 15 mm G1 121 370	54x	K10 100cm 112 400	2x	L8 111 607	24x	SP27 4 X 27mm 122620	34x	D15 353 020	15x
F 111 229	12x	VB23 111 252	12x	D 353 018 ⌀8 x 30	6x	Z 163 007	4x	3 x 13 mm G21 121 113	16x	U 111 066/074	2x
N2 112 265	4x	M 112 268	4x	4 X 23 mm SP23 121117	4x	B6 111 641	4x	KP8 352 302	16x	V40 111 xxx	3x
V8 111 xxx ⌀8	8x	V23 111 265	12x								

1x FPK

1453/1940/2430/2920/3408

1x SWT-LP

1453/1940/2430/2920 3trg /3410 SY

H5 114 183	4x
SWT 1	4x

SWT-ST	2x
SWT-SM5	2x
M4 x 13 mm GH13 121 xxx	6x
M4 x 10 mm G43 121 xxx	6x
SWH 6	4x
6,3 x 10,5 mm T2 111 030	28x

SWH-SKL L	1x
SWH-SKR R	1x
3,5 x 22 mm G24 121 004	10x
3,5 x 35 mm G14 121 375	2x
SP13 4 X 13mm 121 122	68x

⌀ 10mm	

0 10 mm 20 mm 30 mm 40 mm 50 mm 60 mm 70 mm 80 mm 90 mm 100 mm

4 X 117c 2316mm

4 X 117d

117d

117c

4 X Z944

980816	14.06.17 / 17.10.17	10 17	2/24

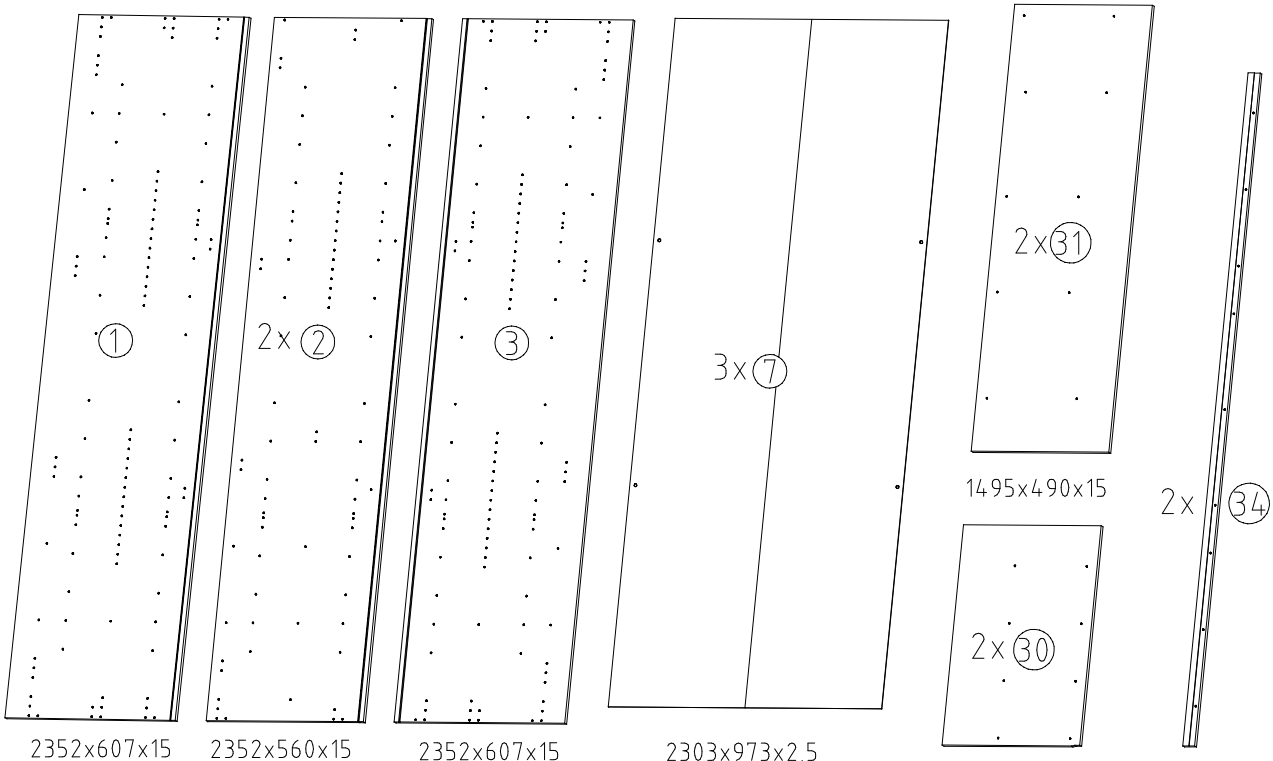
1
2x 2
3
3x 7
2x 31
2x 34
2x 30
2352x607x15
2352x560x15
2352x607x15
2303x973x2,5
1495x490x15
737x490x15
2251x42x15

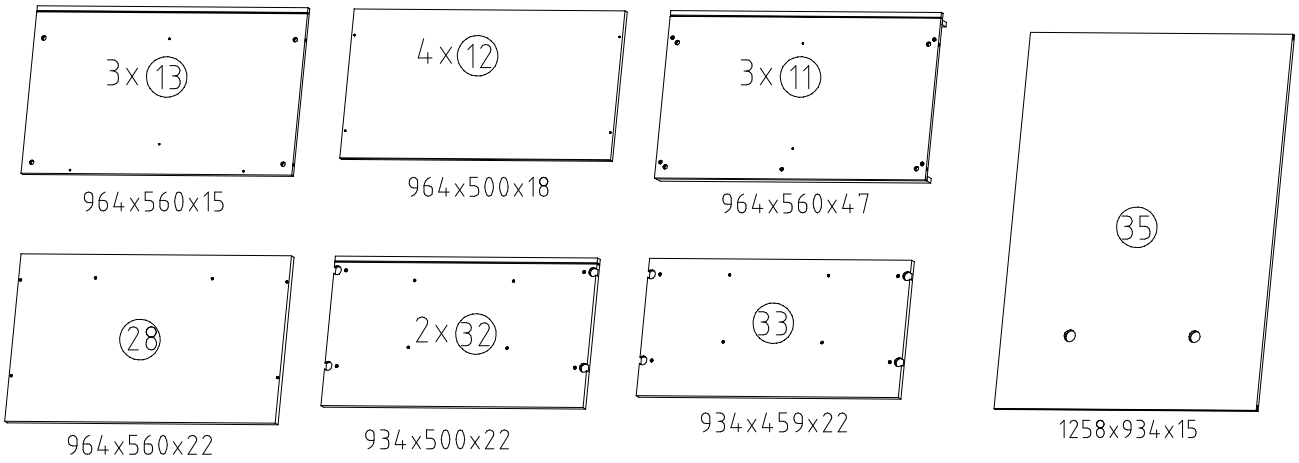
3x 13
4x 12
3x 11
35
28
2x 32
33
964x560x15
964x500x18
964x560x47
964x560x22
934x500x22
934x459x22
1258x934x15

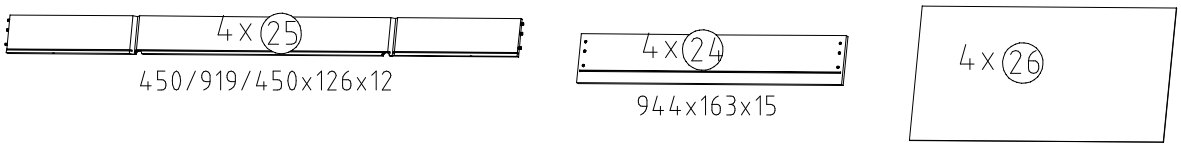
4x 25
4x 24
4x 26
450/919/450x126x12
944x163x15
905x449x2,5

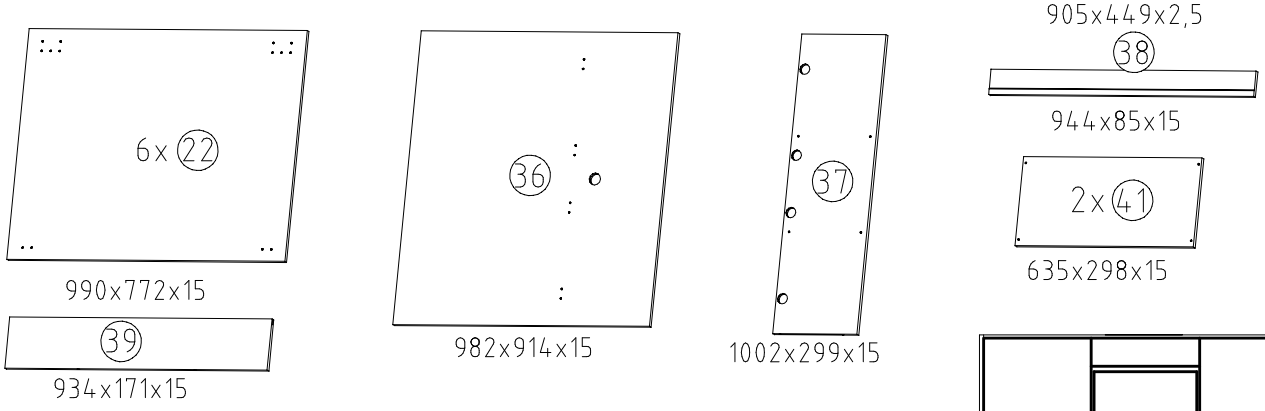
6x 22
36
37
38
2x 41
39
990x772x15
982x914x15
1002x299x15
944x85x15
635x298x15
934x171x15

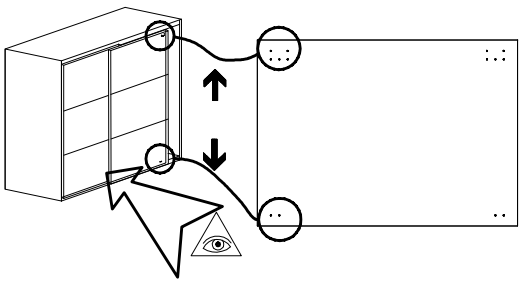

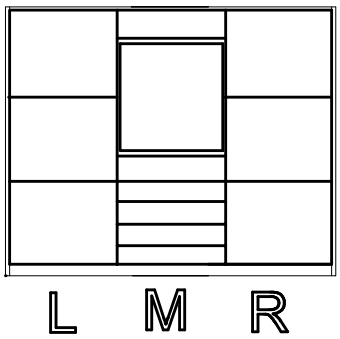
L M R

1

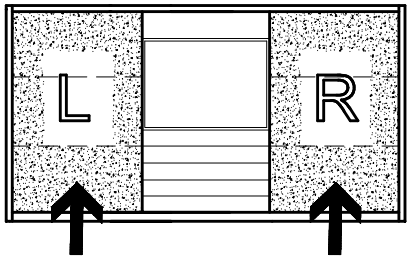
L
R

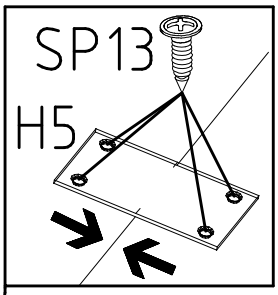
SP13
H5

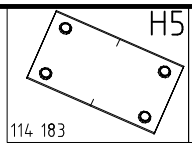
H5
114 183

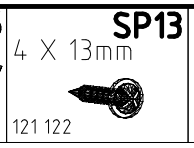
SP13
4 X 13mm
121 122

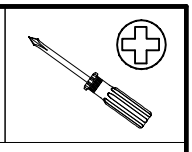

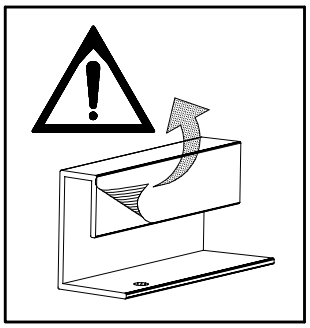

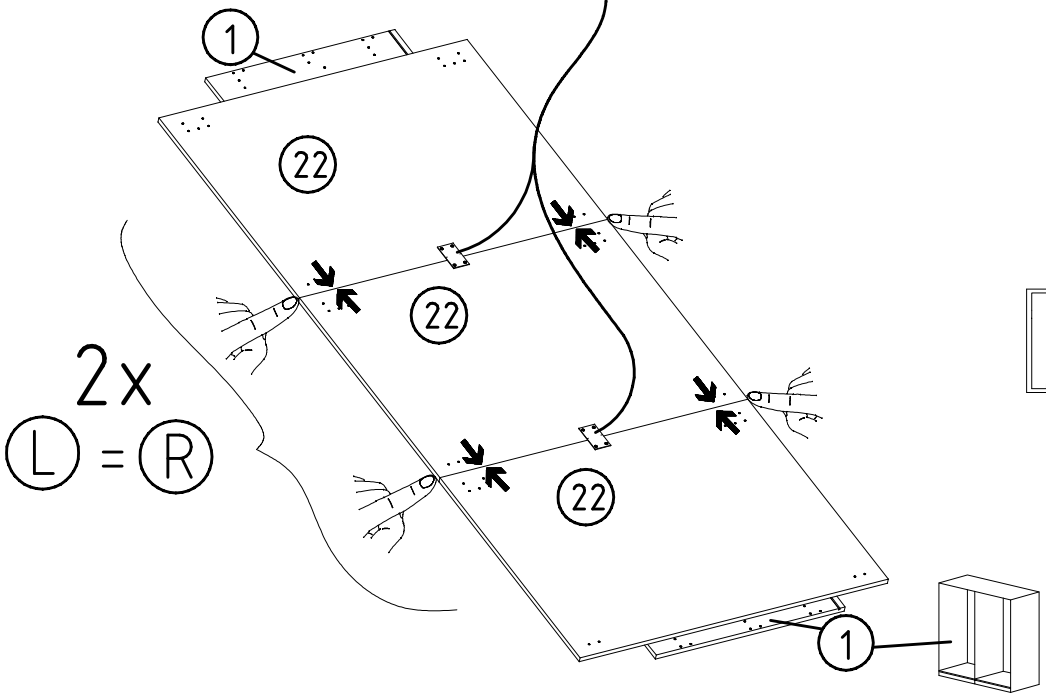
1
22
22
22
2x
L = R
1

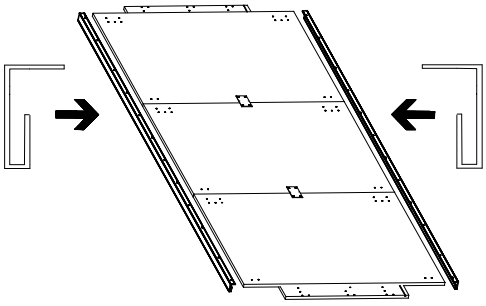

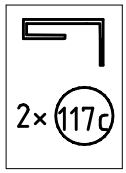
2× 117c

2

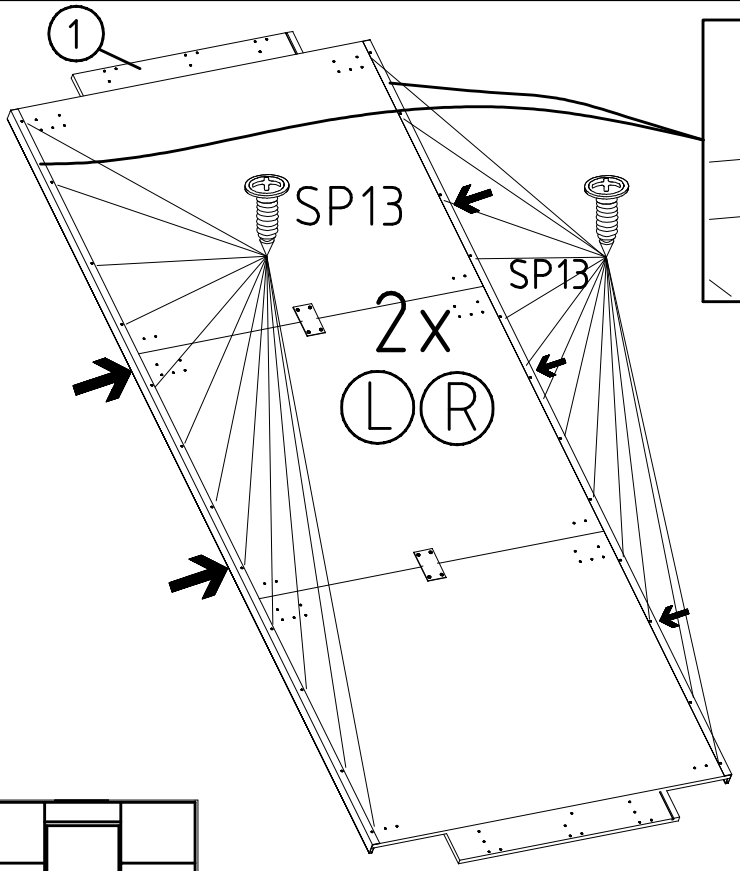
1
SP13
SP13
2x
L R

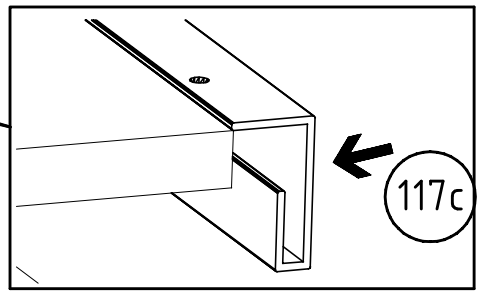
117c

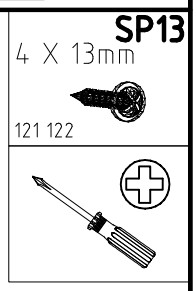
SP13
4 X 13mm
121 122

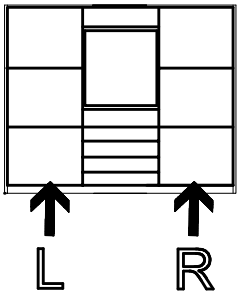
L
R

3

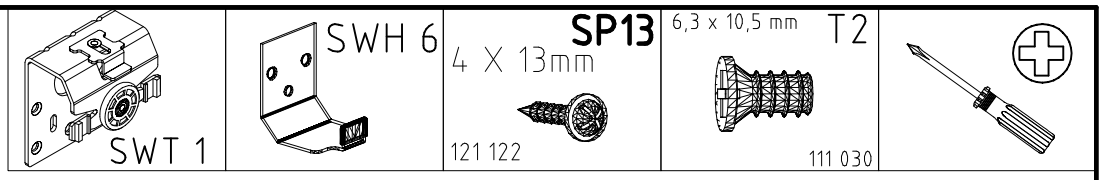
SWT 1
SWH 6
SP13
4 X 13mm
121 122
6,3 x 10,5 mm
T2
111 030

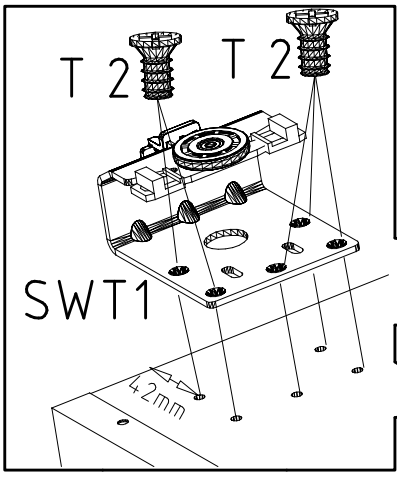
T 2
T 2
SWT1
42mm

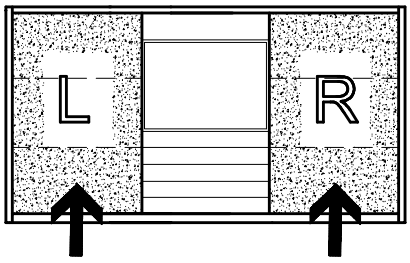
L
R

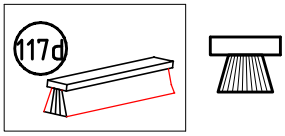
117d

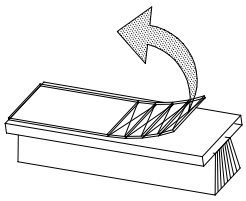

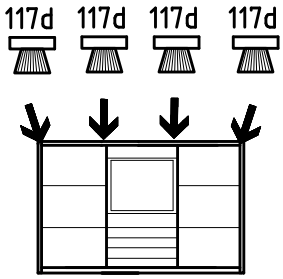
117d
117d
117d
117d

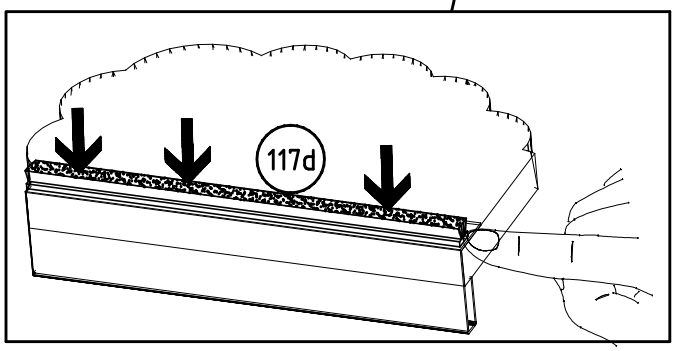
117d

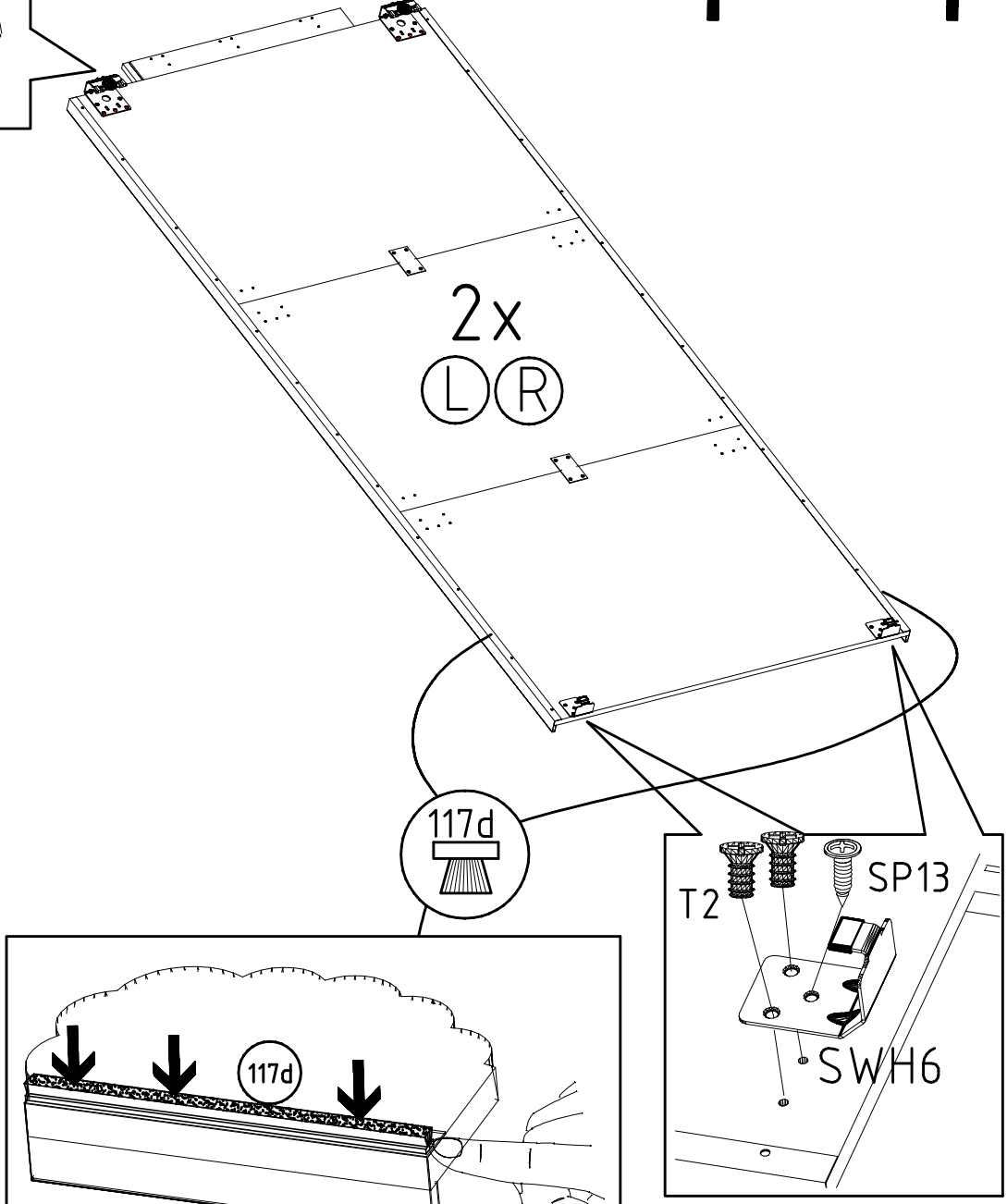
2x
L R
117d
T2
SP13
SWH6

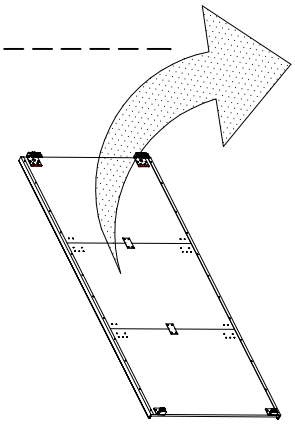

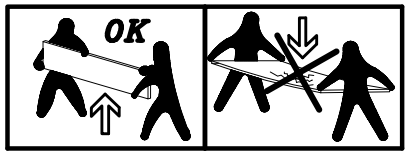
OK

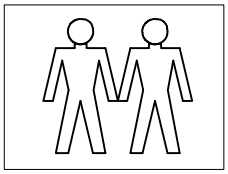

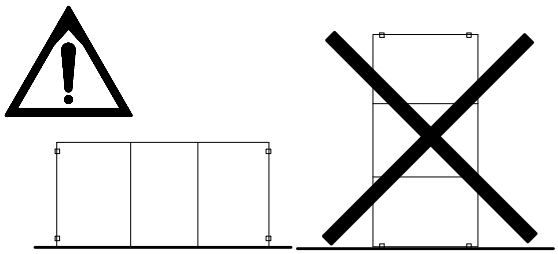

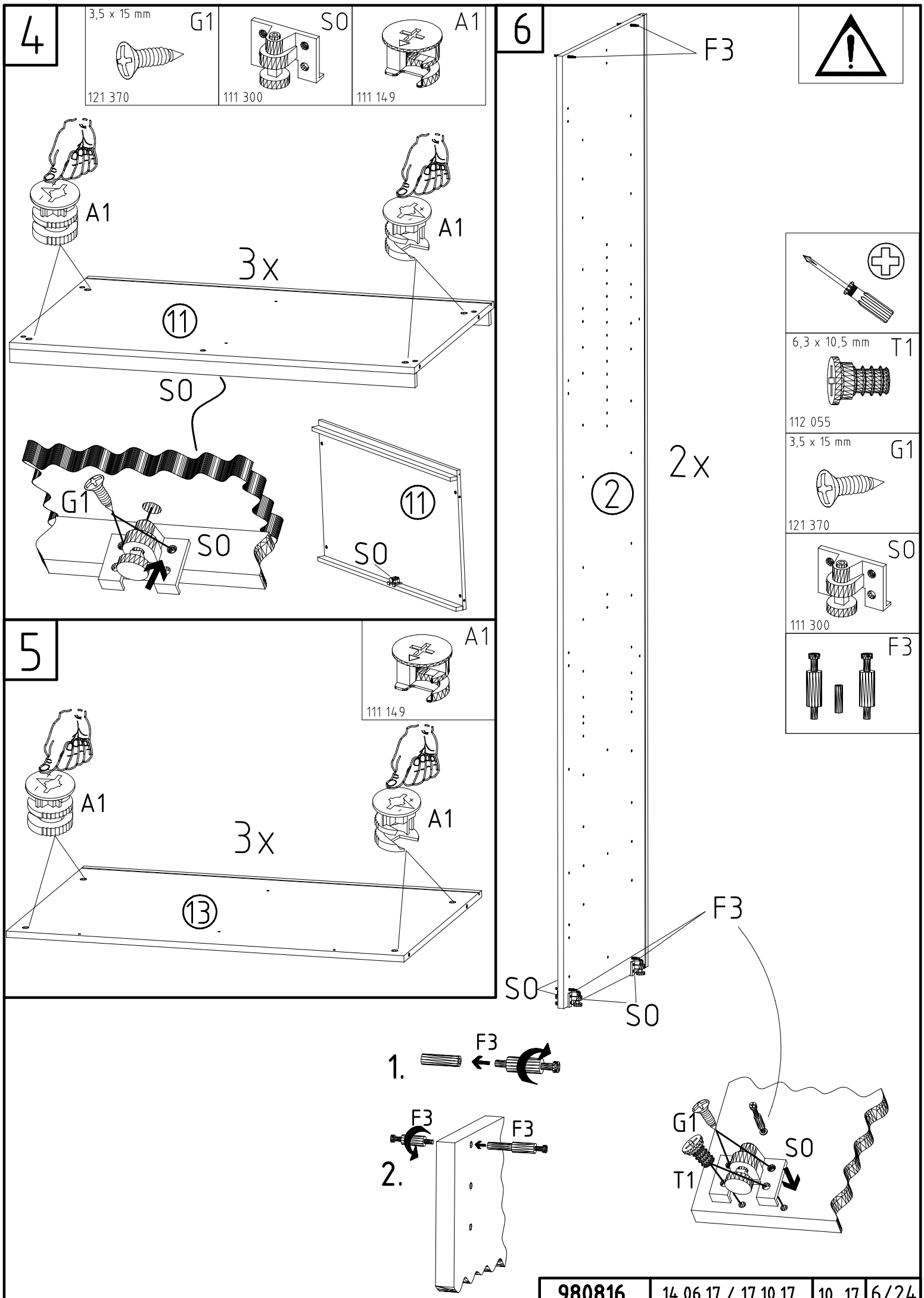
4
3,5 x 15 mm
G1
121 370
S0
111 300
A1
111 149
A1
A1
3x
11
S0
G1
S0
11
S0
5
A1
111 149
A1
A1
3x
13
6
F3
2x
2
6,3 x 10,5 mm
T1
112 055
3,5 x 15 mm
G1
121 370
S0
111 300
F3
F3
S0
S0
1.
F3
2.
F3
F3
G1
S0
T1

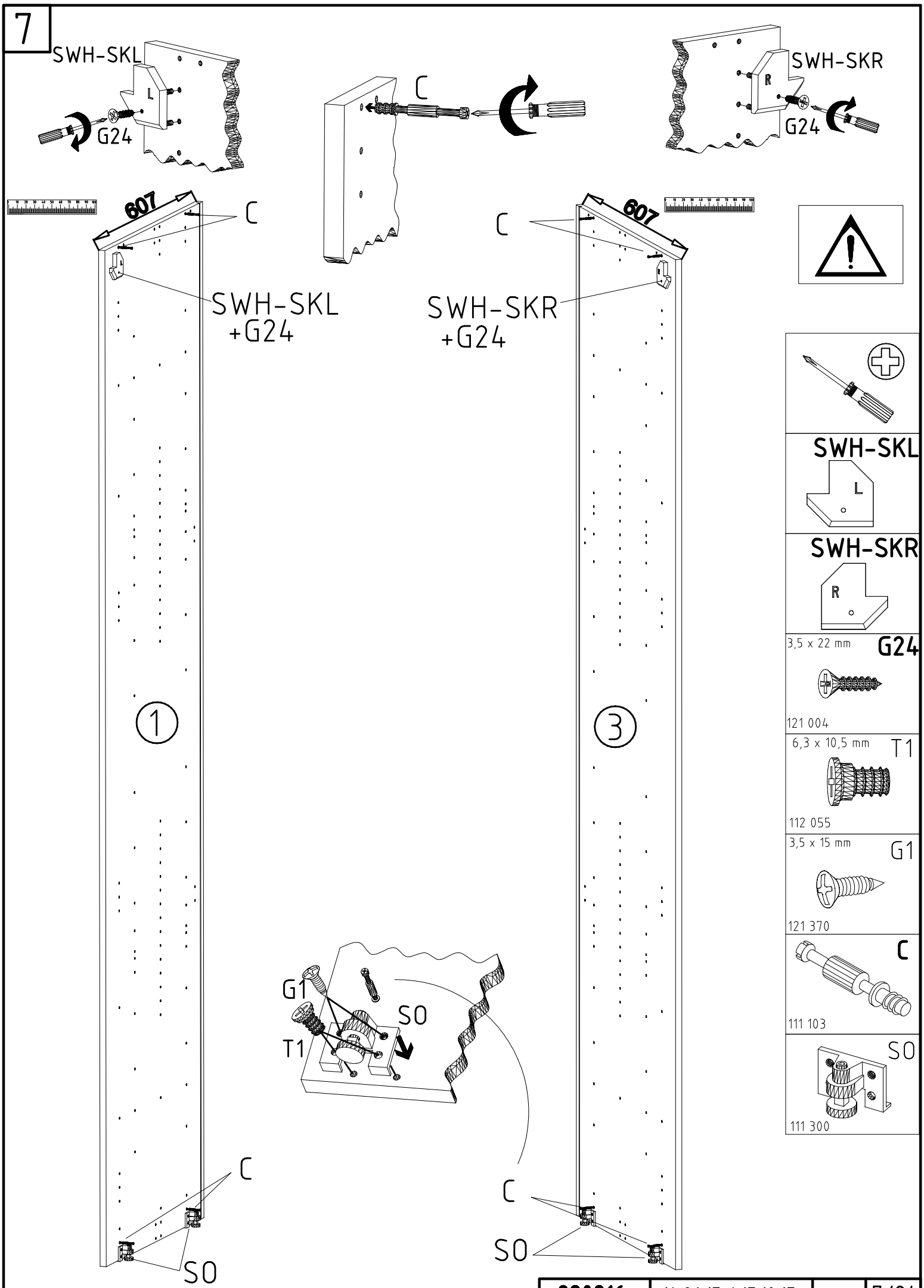
SWH-SKL
L
G24
C
SWH-SKR
R
G24
607
C
C
607
SWH-SKL
+G24
SWH-SKR
+G24
1
3
G1
T1
S0
C
S0
C
S0
SWH-SKL
L
SWH-SKR
R
3,5 x 22 mm
G24
121 004
6,3 x 10,5 mm
T1
112 055
3,5 x 15 mm
G1
121 370
C
111 103
S0
111 300

8

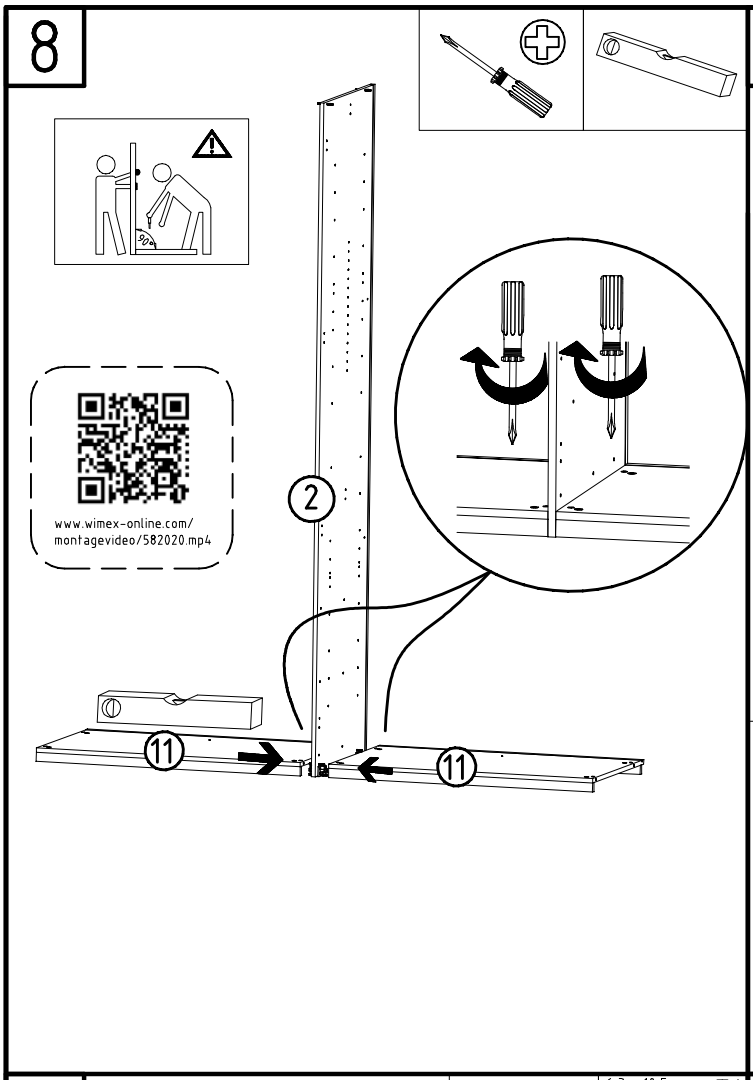
www.wimex-online.com/
montagevideo/582020.mp4
2
11
11

9

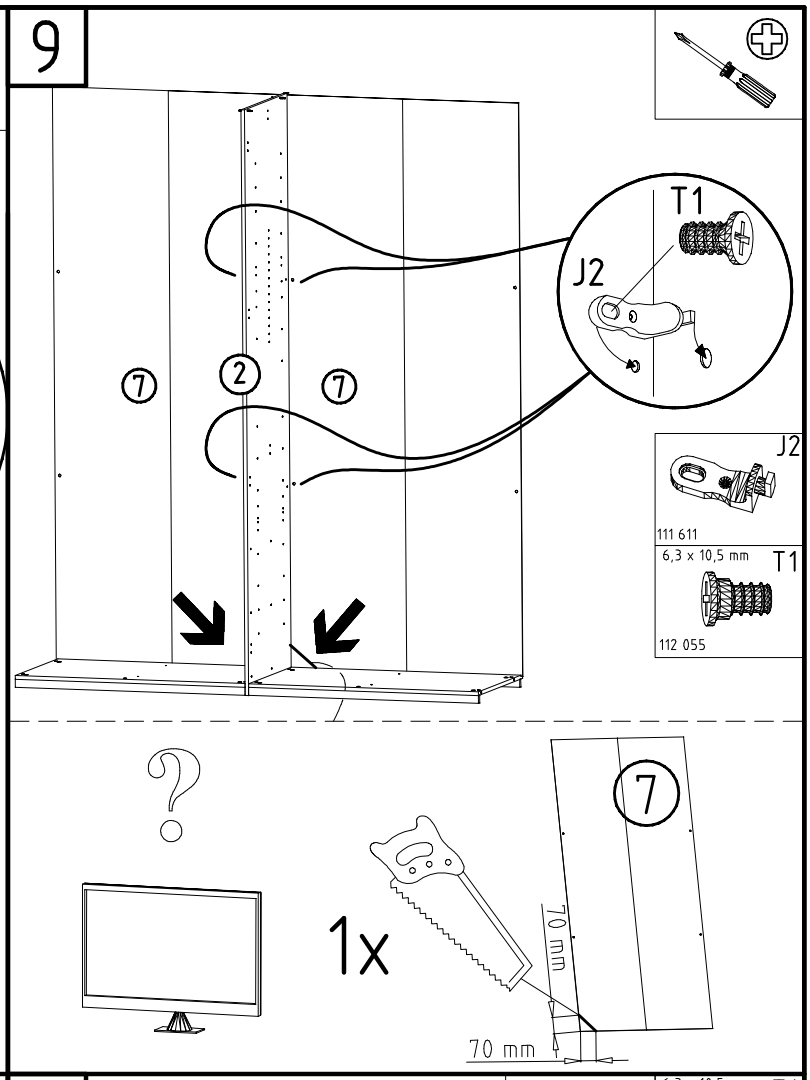
T1
J2
7
2
7
J2
111 611
6,3 x 10,5 mm
T1
112 055
7
1x
70 mm
70 mm

10

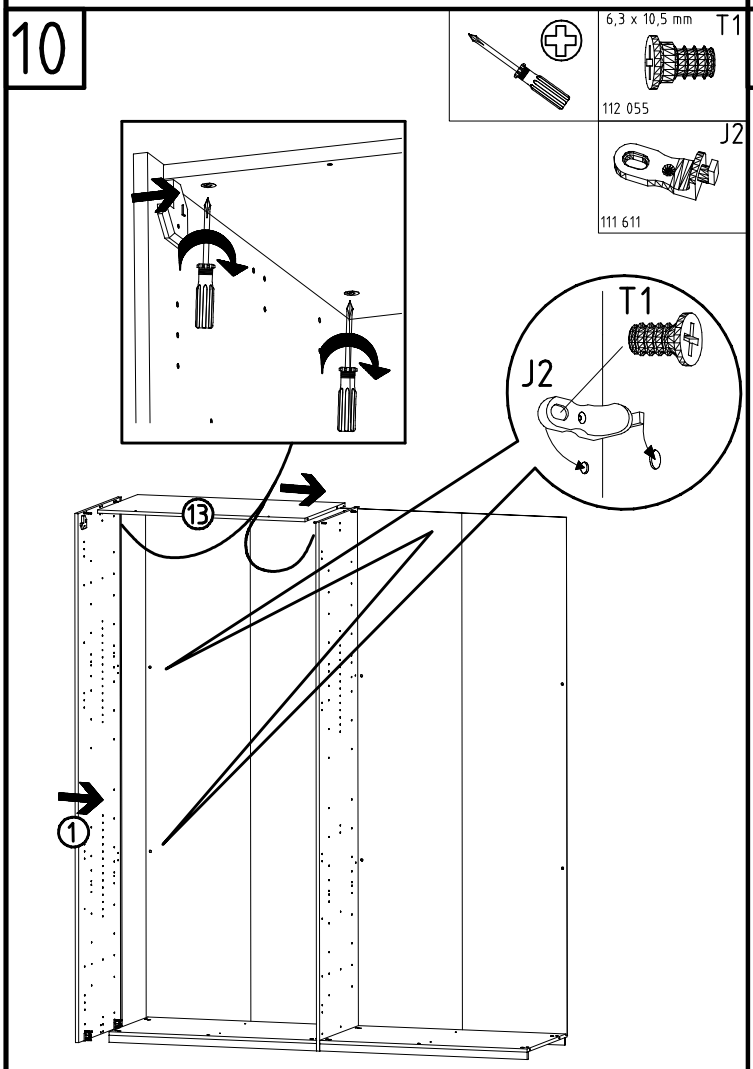
6,3 x 10,5 mm
T1
112 055
J2
111 611
T1
J2
13
1

11

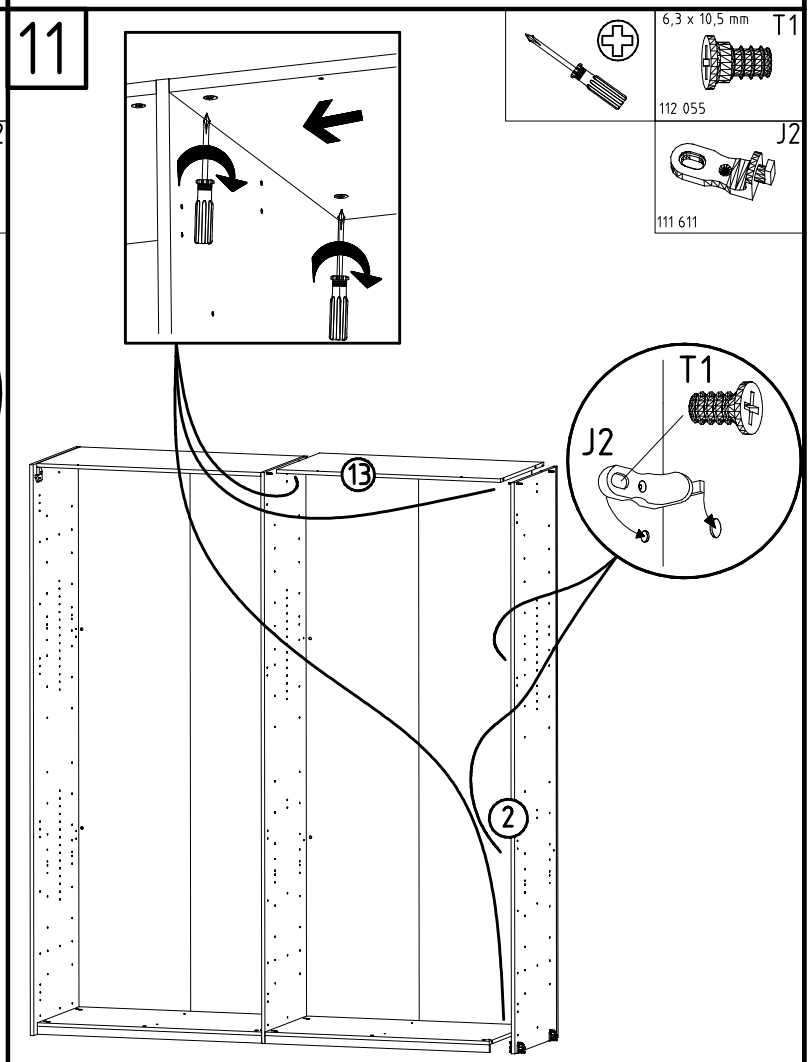
6,3 x 10,5 mm
T1
112 055
J2
111 611
T1
J2
13
2

12

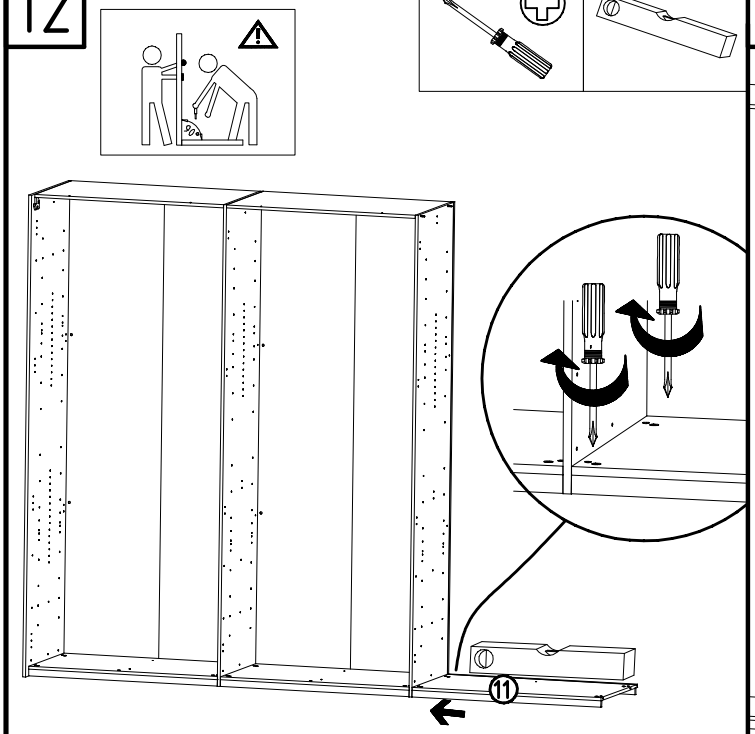
11

13

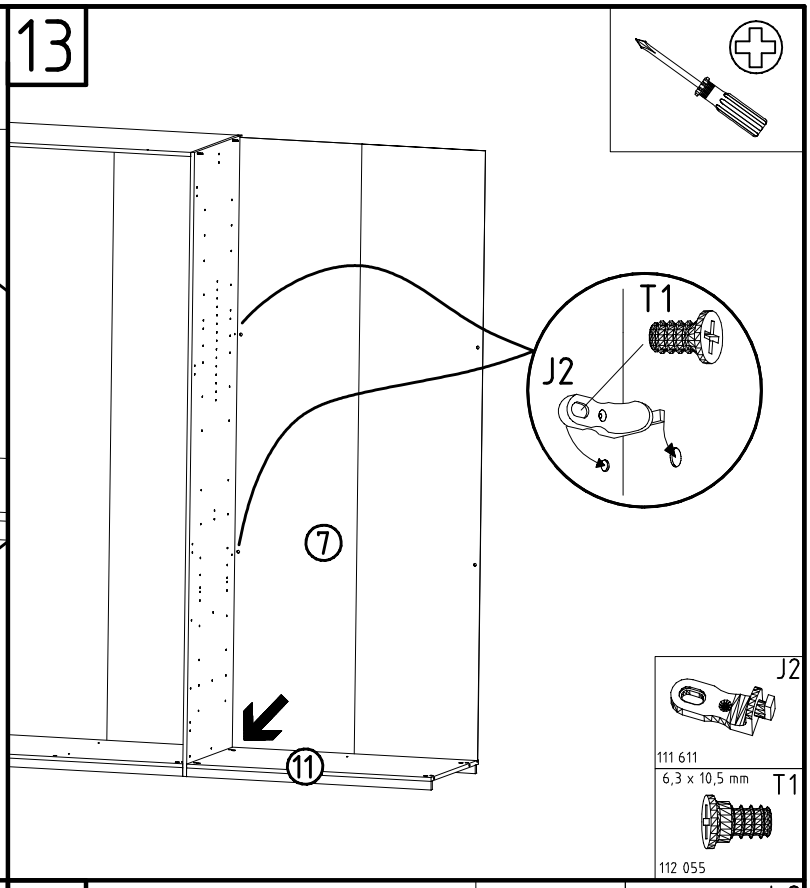
T1
J2
7
11
J2
111 611
6,3 x 10,5 mm
T1
112 055

14

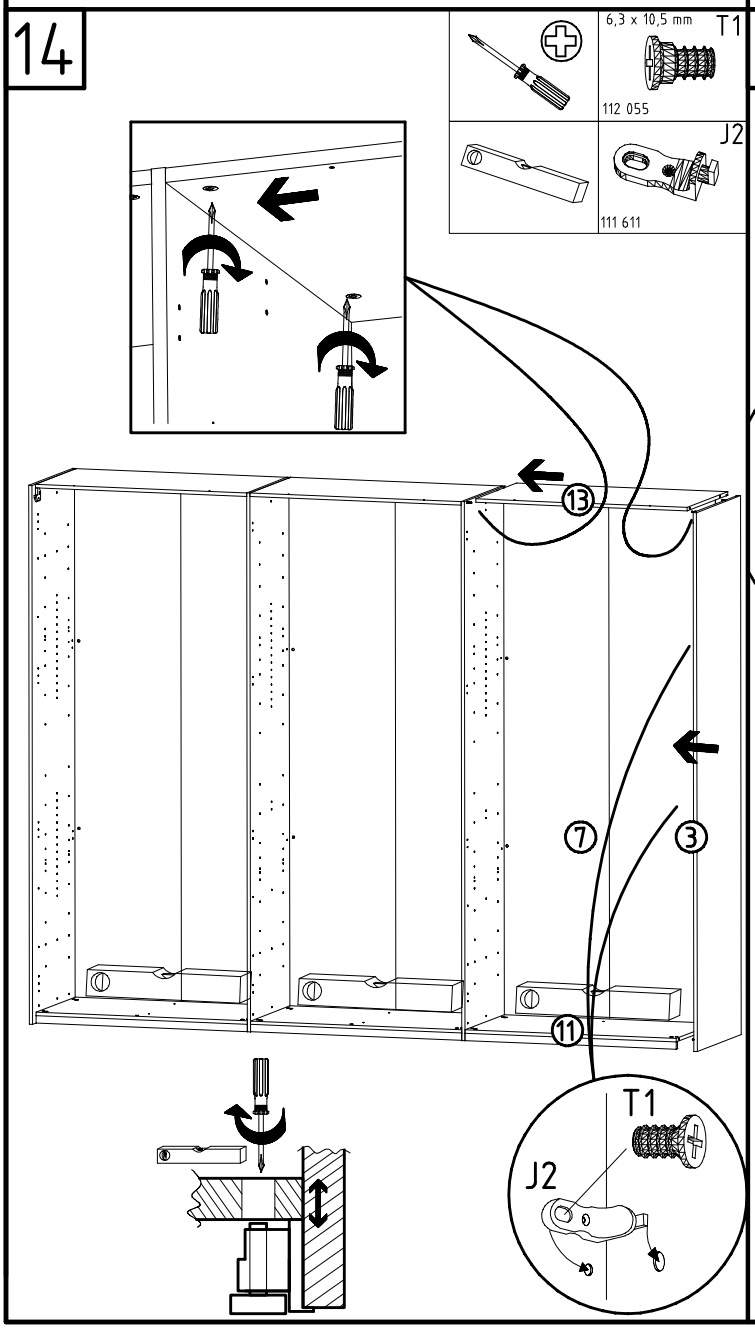
6,3 x 10,5 mm
T1
112 055
J2
111 611
13
7
3
11
T1
J2

15

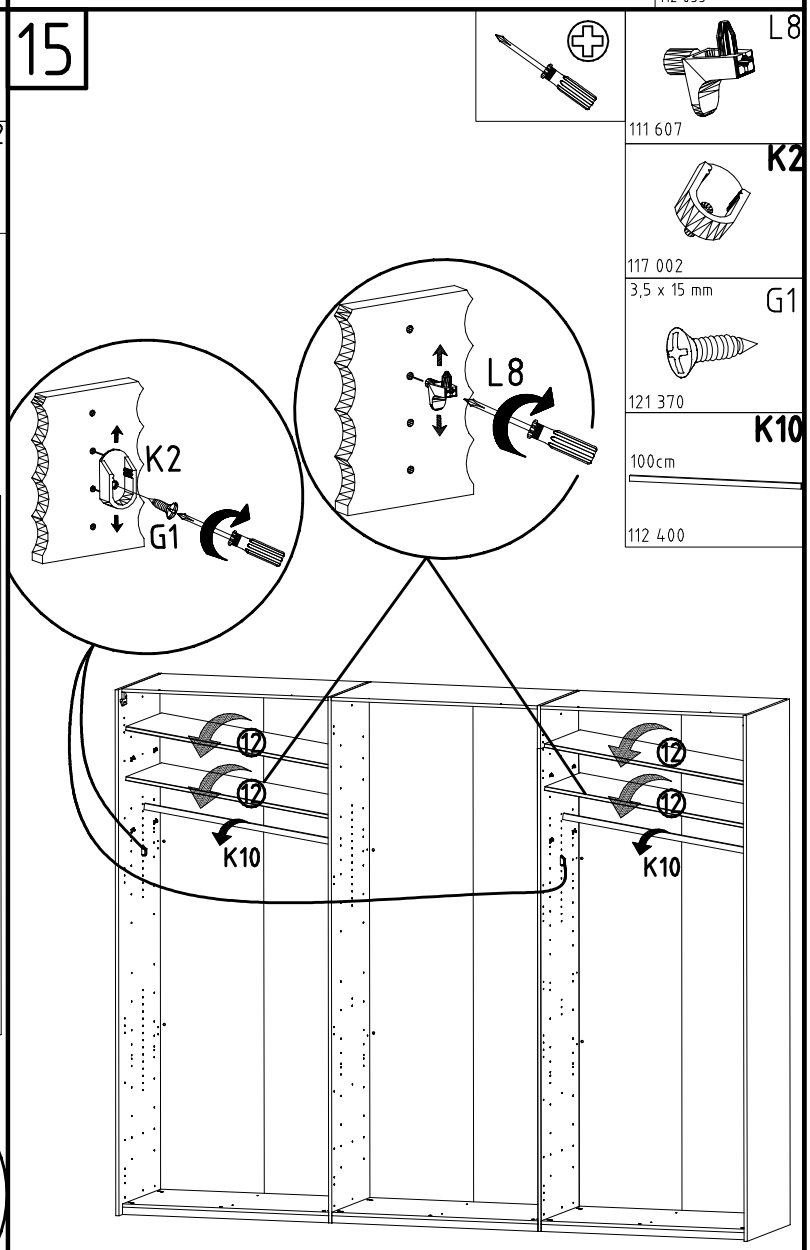
L8
111 607
K2
117 002
3,5 x 15 mm
G1
121 370
K10
100cm
112 400
K2
G1
L8
12
12
K10
12
12
K10

16

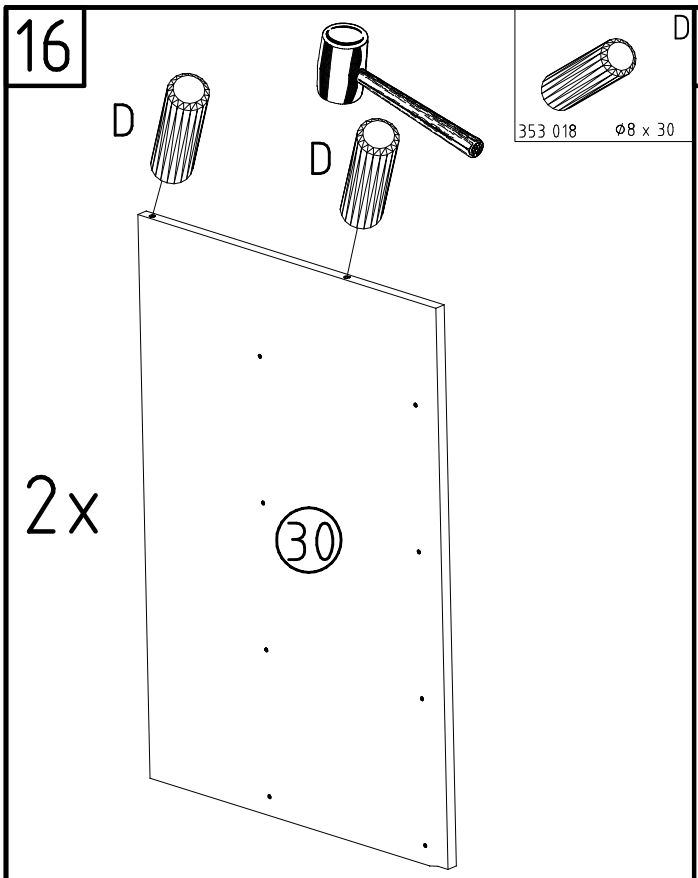
D
D
D
353 018
ø8 x 30
2x
30

17

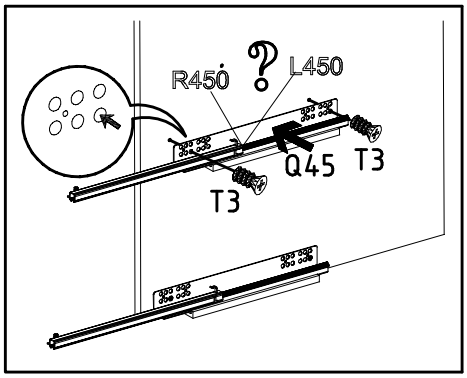
R450
?
L450
Q45
T3
T3

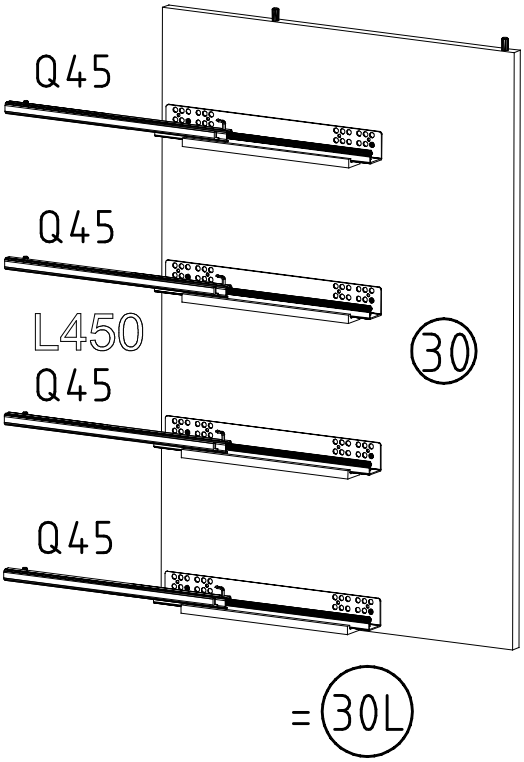
Q45
Q45
L450
Q45
Q45
30
= 30L

18

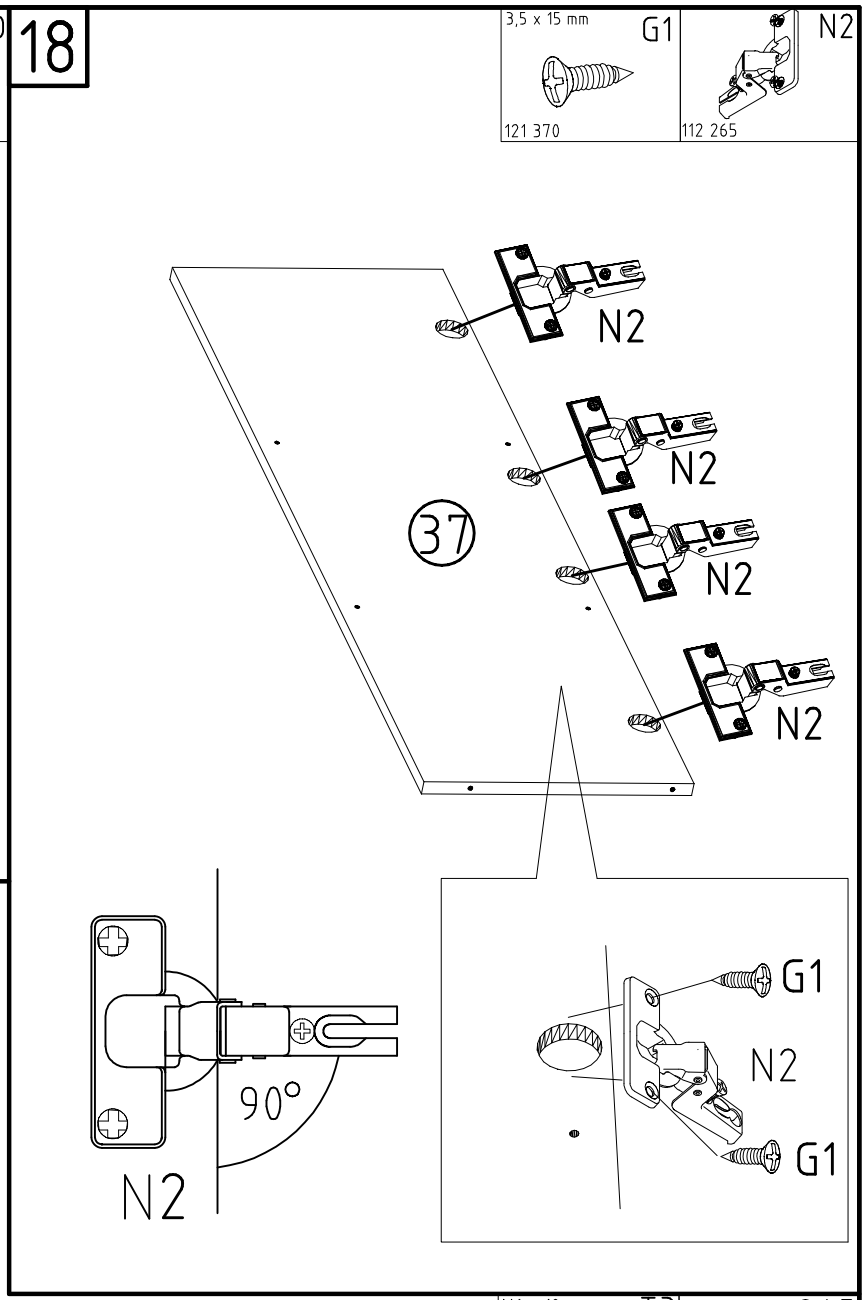
3,5 x 15 mm
G1
121 370
N2
112 265
N2
N2
N2
N2
37
90°
N2
G1
N2
G1

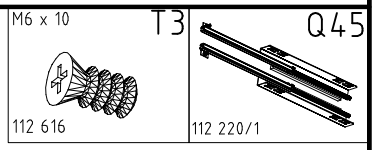
M6 x 10
T3
112 616
Q45
112 220/1

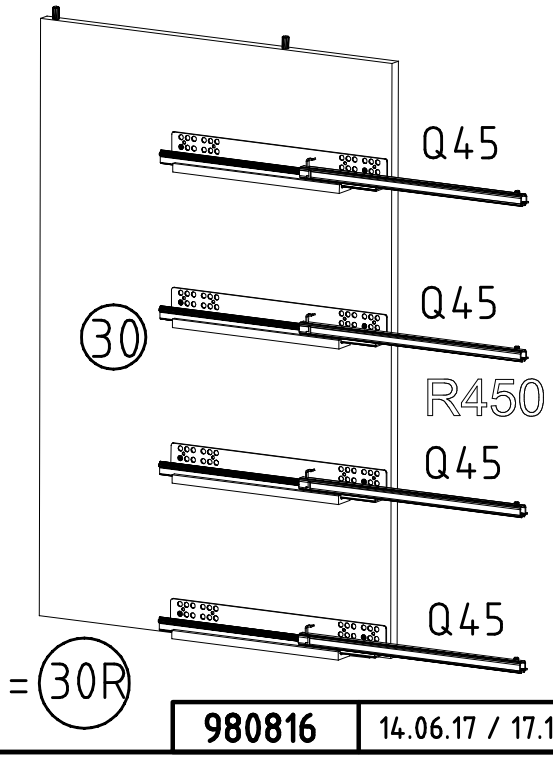
Q45
Q45
30
R450
Q45
Q45
= 30R

19

I.

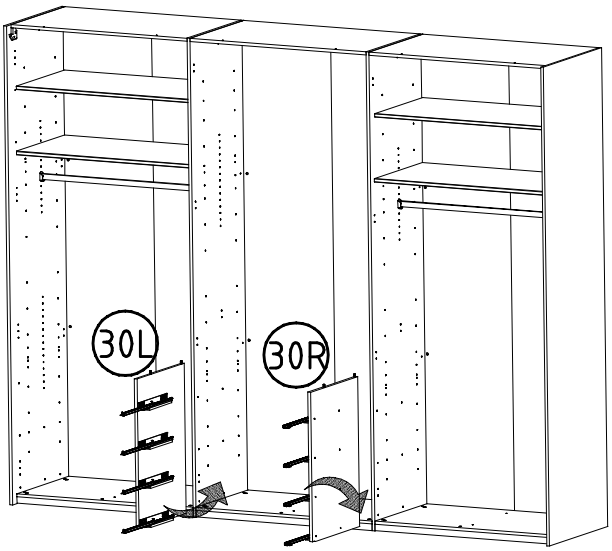
30L
30R

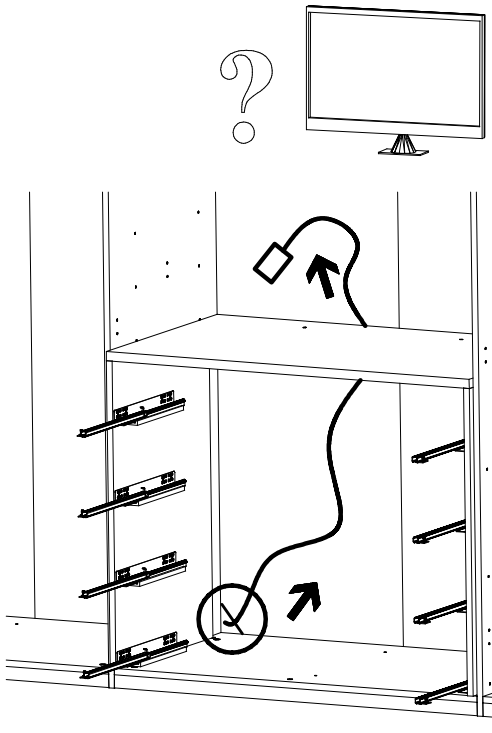

II.

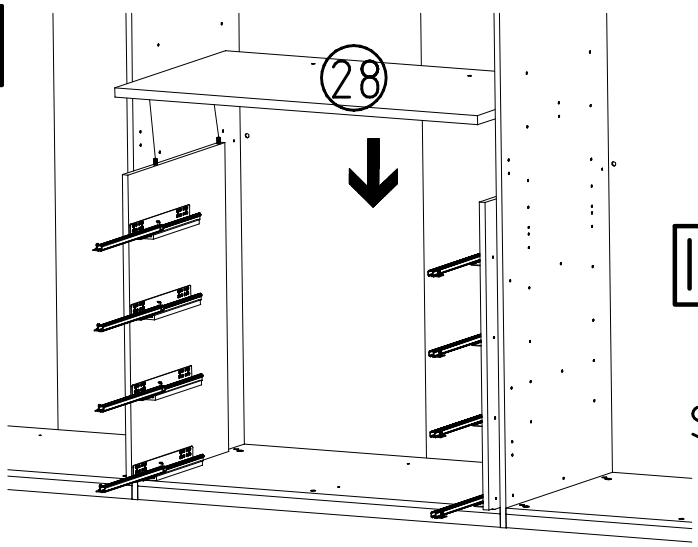
28

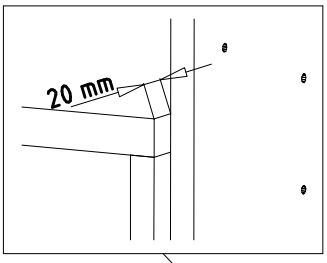
20 mm

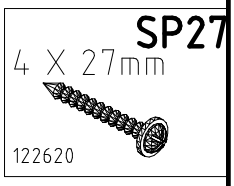
SP27
4 X 27mm
122620

III.

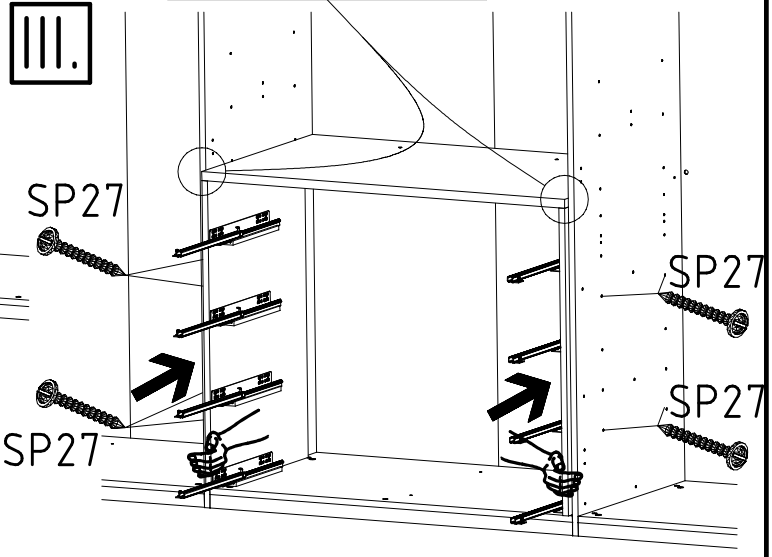
SP27
SP27
SP27
SP27

20

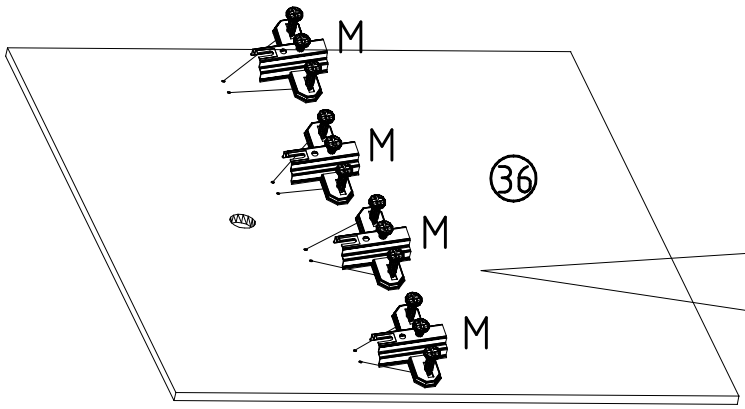
M
M
M
M
36

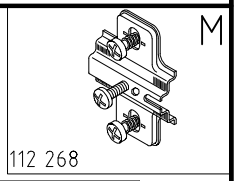
M
112 268

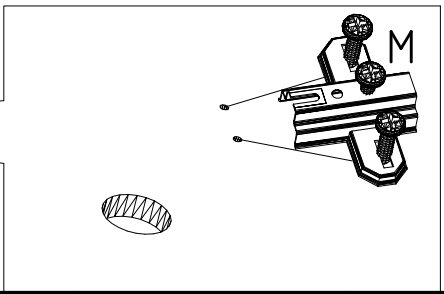
M

21

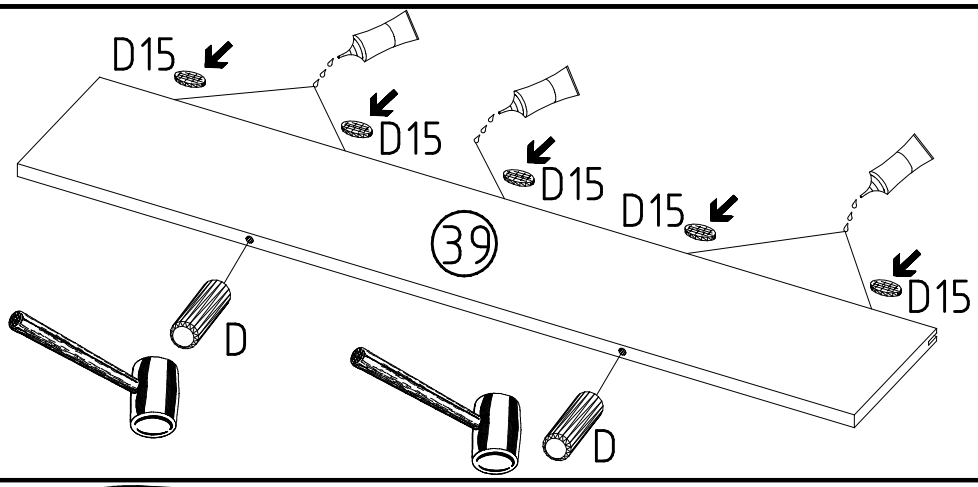
D15
D15
D15
D15
D15
39
D
D

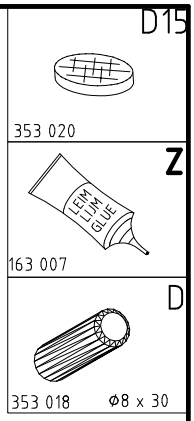
D15
353 020
Z
LEIM
LIM
GLUE
163 007
D
353 018
Ø8 x 30

22

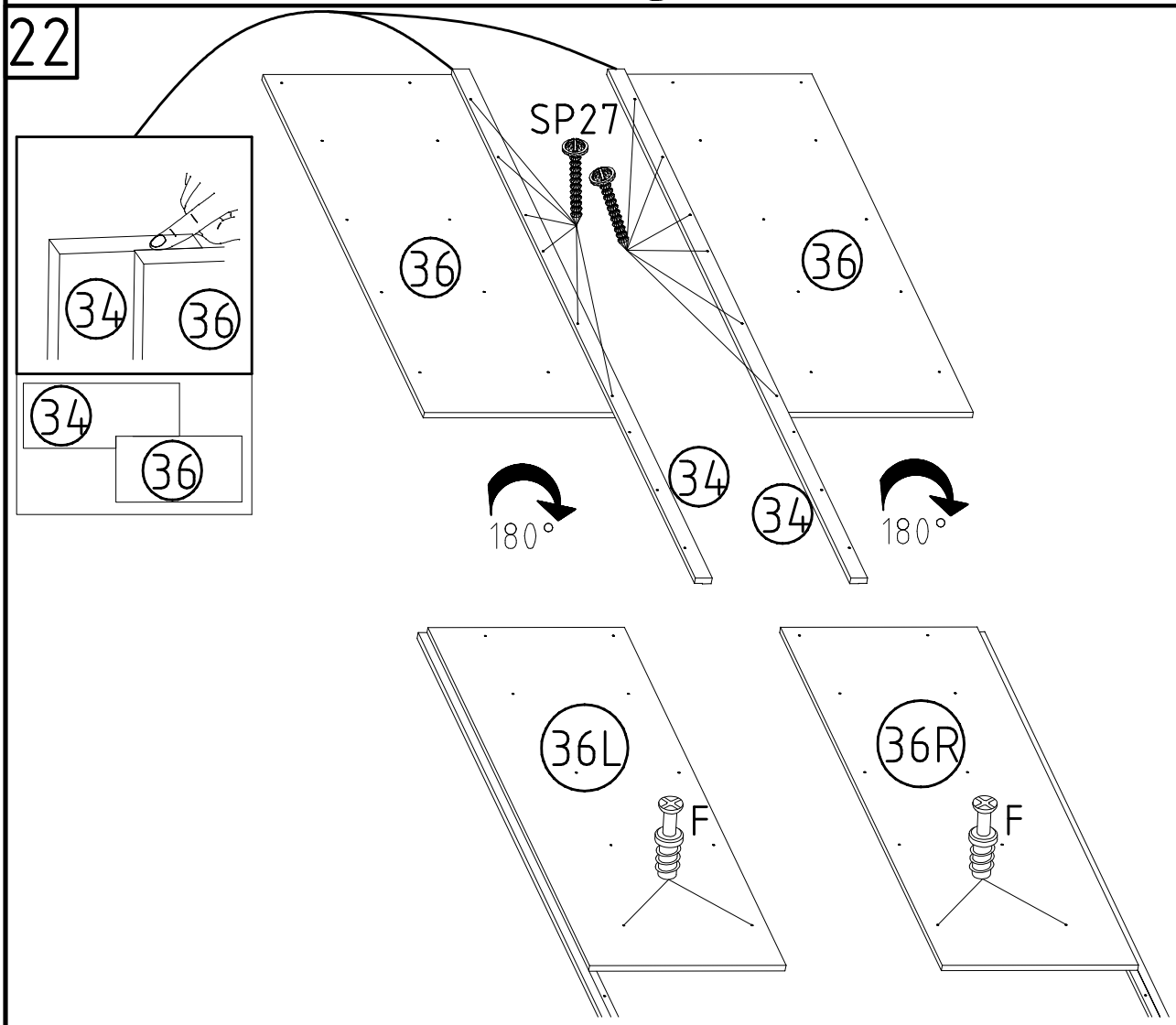
SP27
34
36
34
36
36
36
34
34
180°
180°
36L
36R
F
F

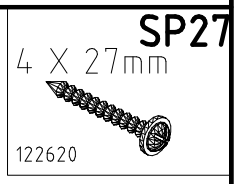
SP27
4 X 27mm
122620

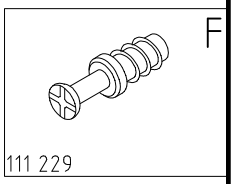
F
111 229

23

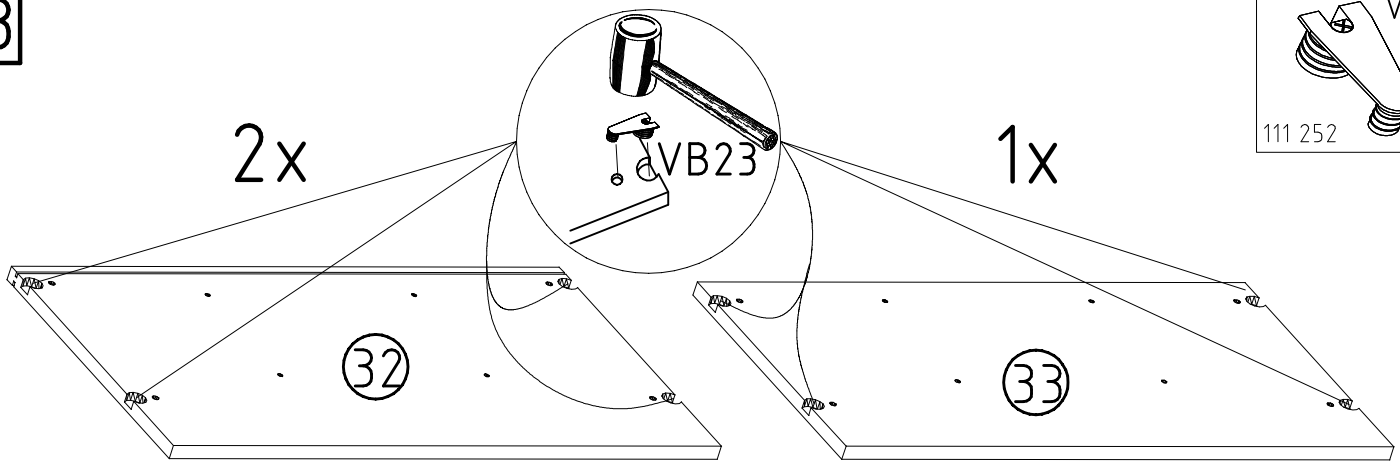
2x
VB23
1x
32
33

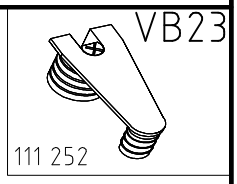
VB23
111 252

24

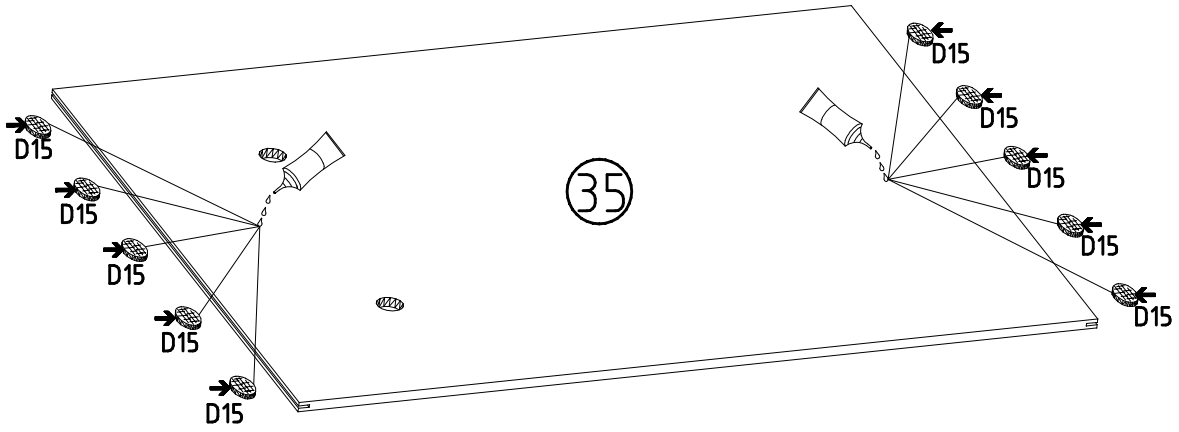

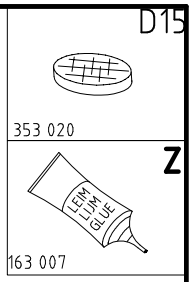

25

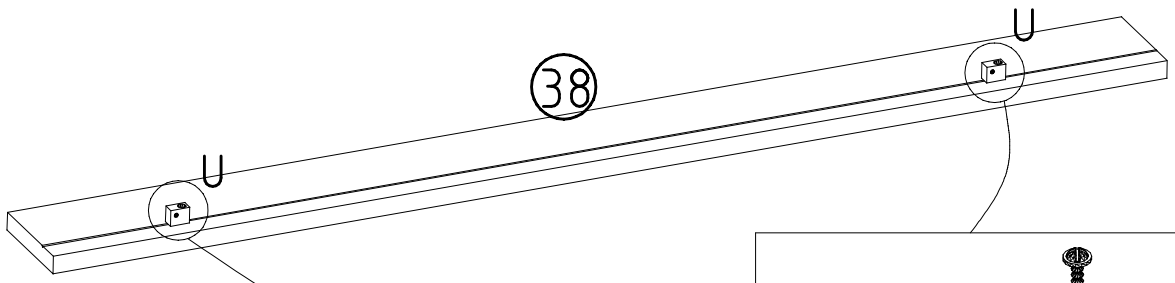

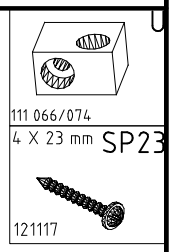

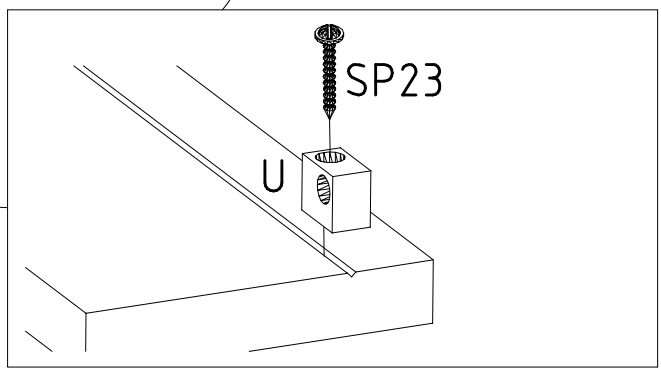

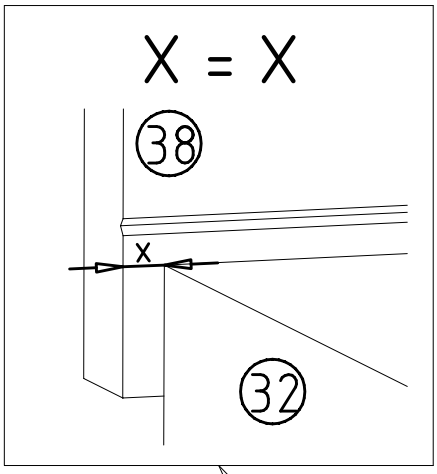

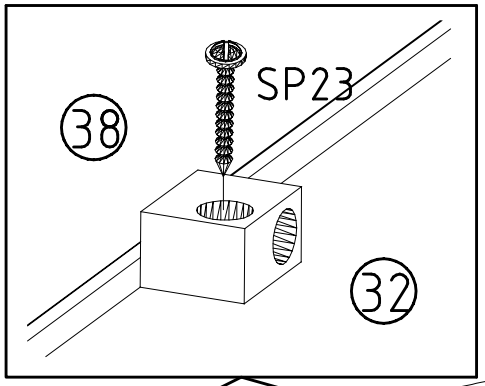

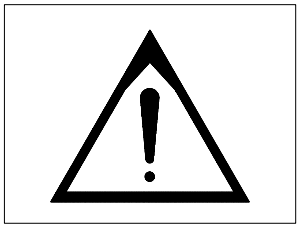

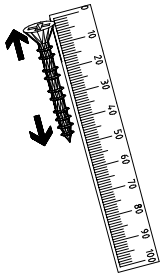

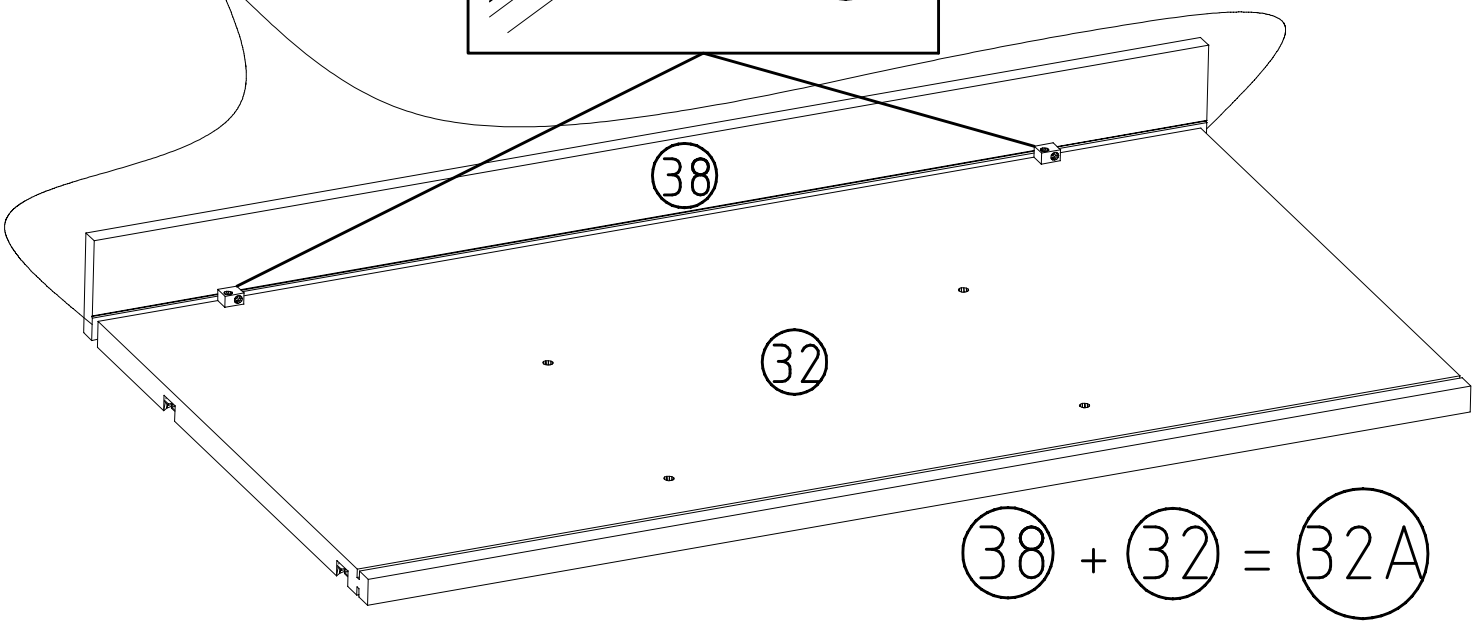

38 + 32 = 32A

980816	14.06.17 / 17.10.17	10 17	13/24

26

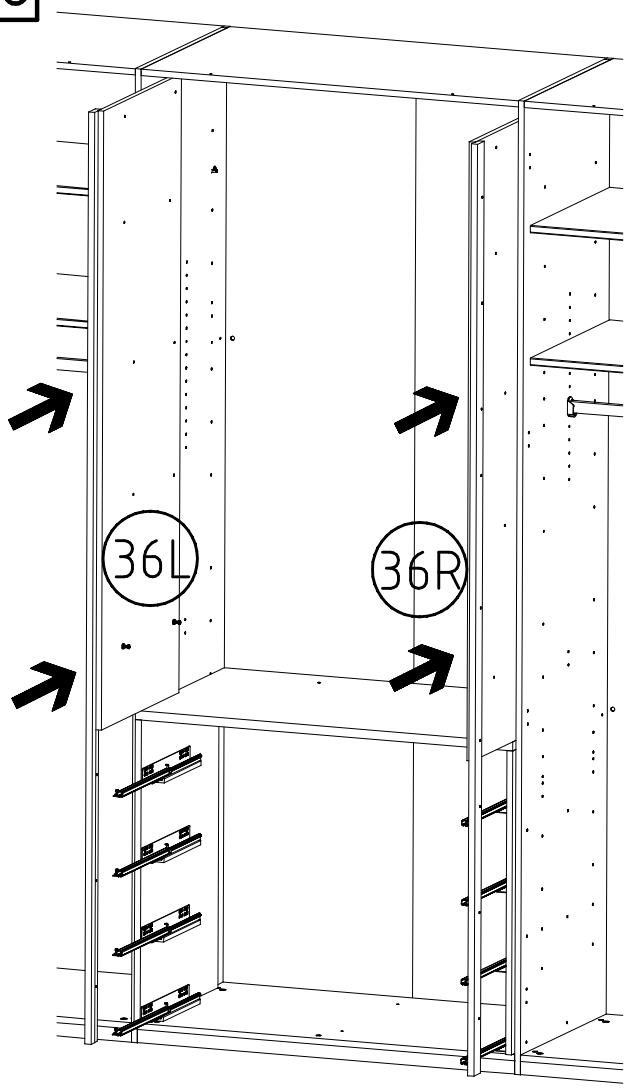
36L
36R

27

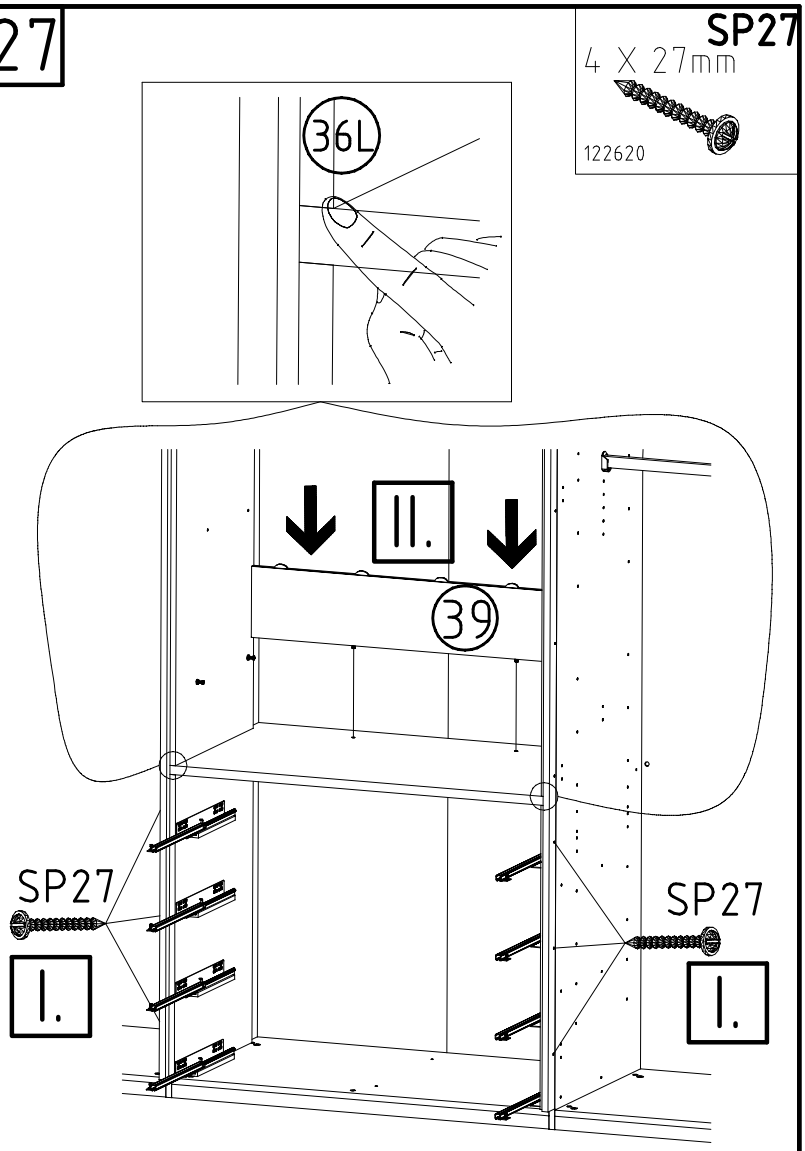
SP27
4 X 27mm
122620
36L
II.
39
SP27
I.
SP27
I.

28

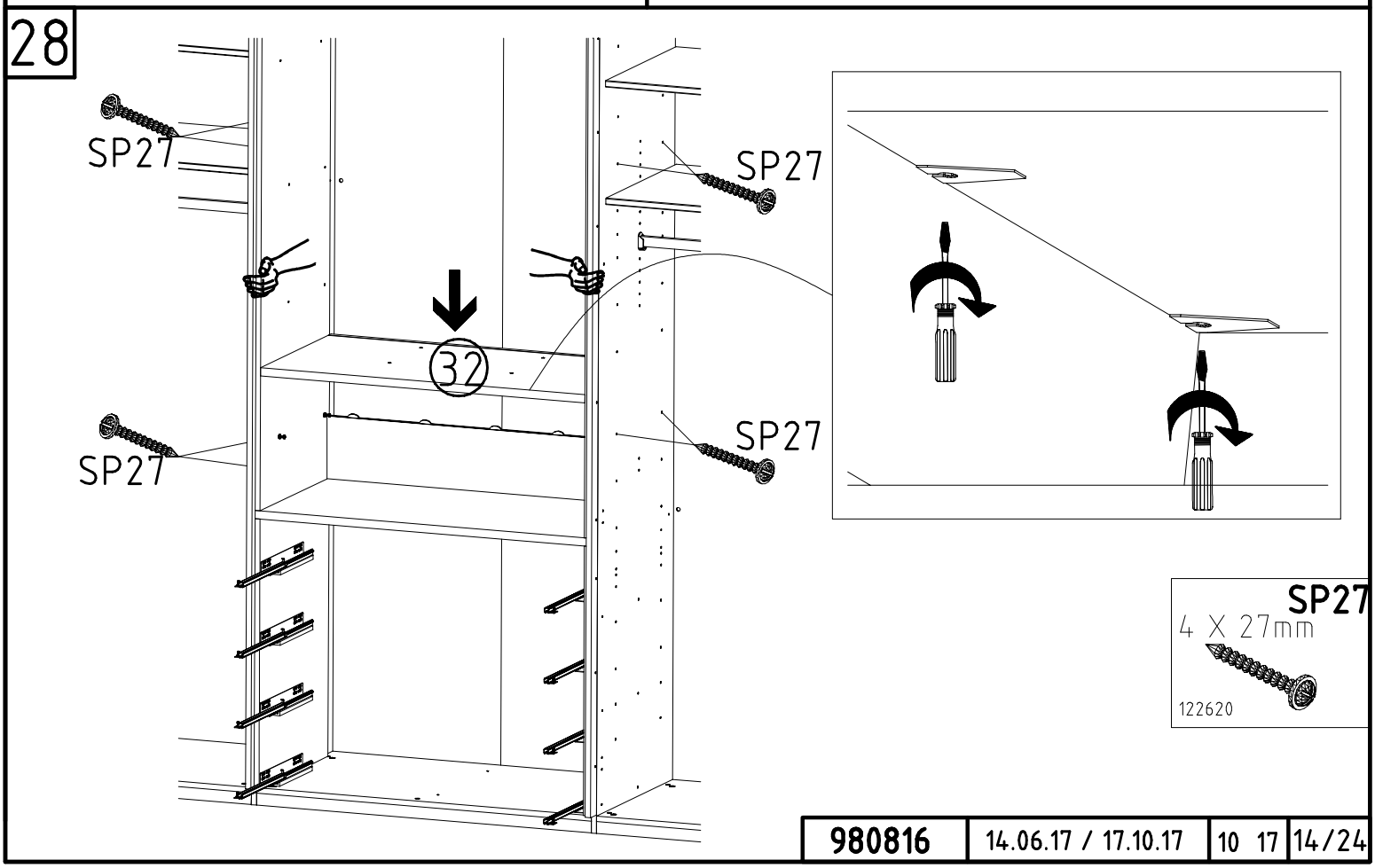
SP27
SP27
32
SP27
SP27
SP27
4 X 27mm
122620

29

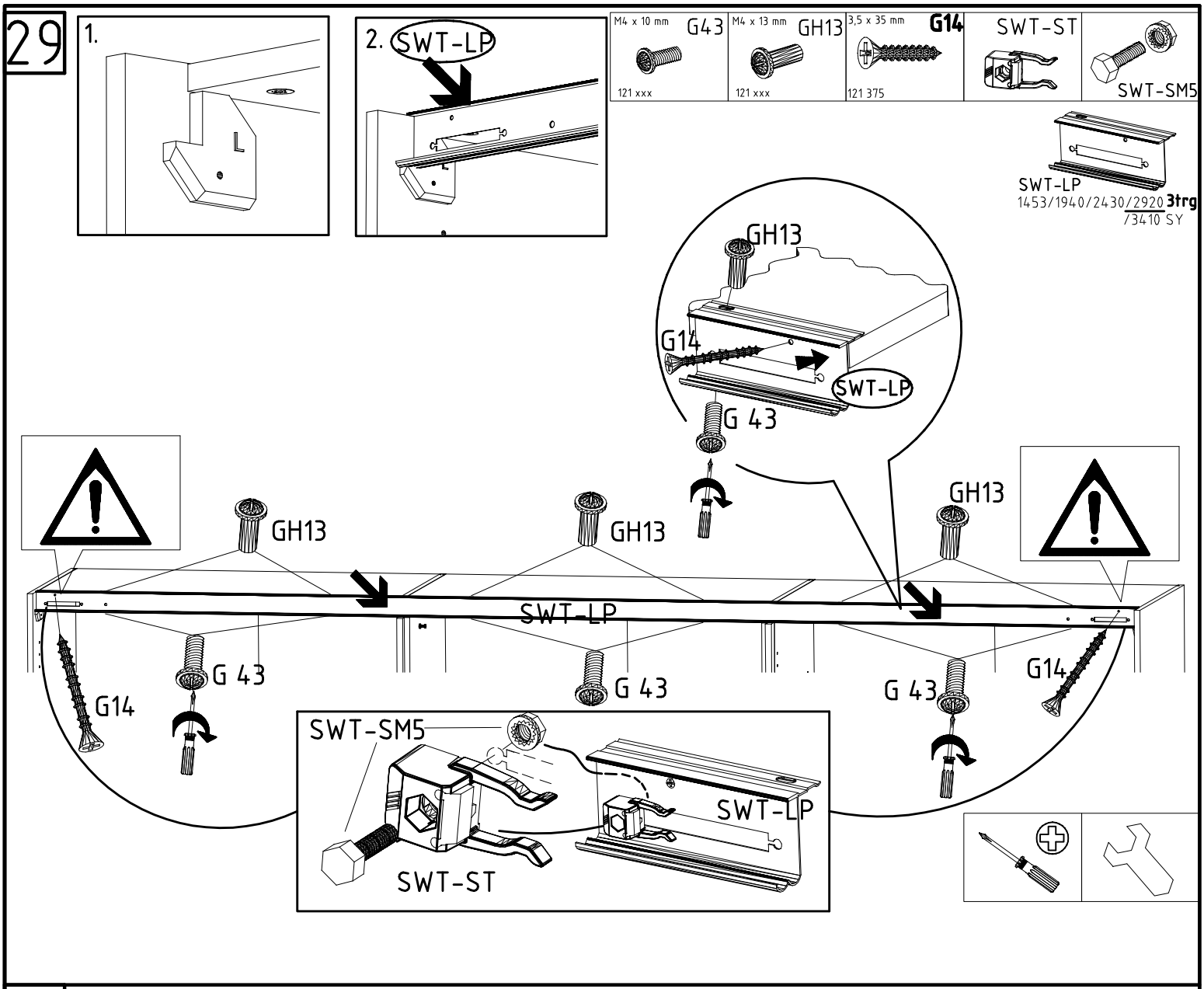
1.
2. SWT-LP
M4 x 10 mm G43
121 xxx
M4 x 13 mm GH13
121 xxx
3,5 x 35 mm G14
121 375
SWT-ST
SWT-SM5
SWT-LP
1453/1940/2430/2920/3410 3trg SY
GH13
G14
SWT-LP
G 43
GH13
GH13
GH13
SWT-LP
G14
G 43
G 43
G 43
G14
SWT-SM5
SWT-LP
SWT-ST

30

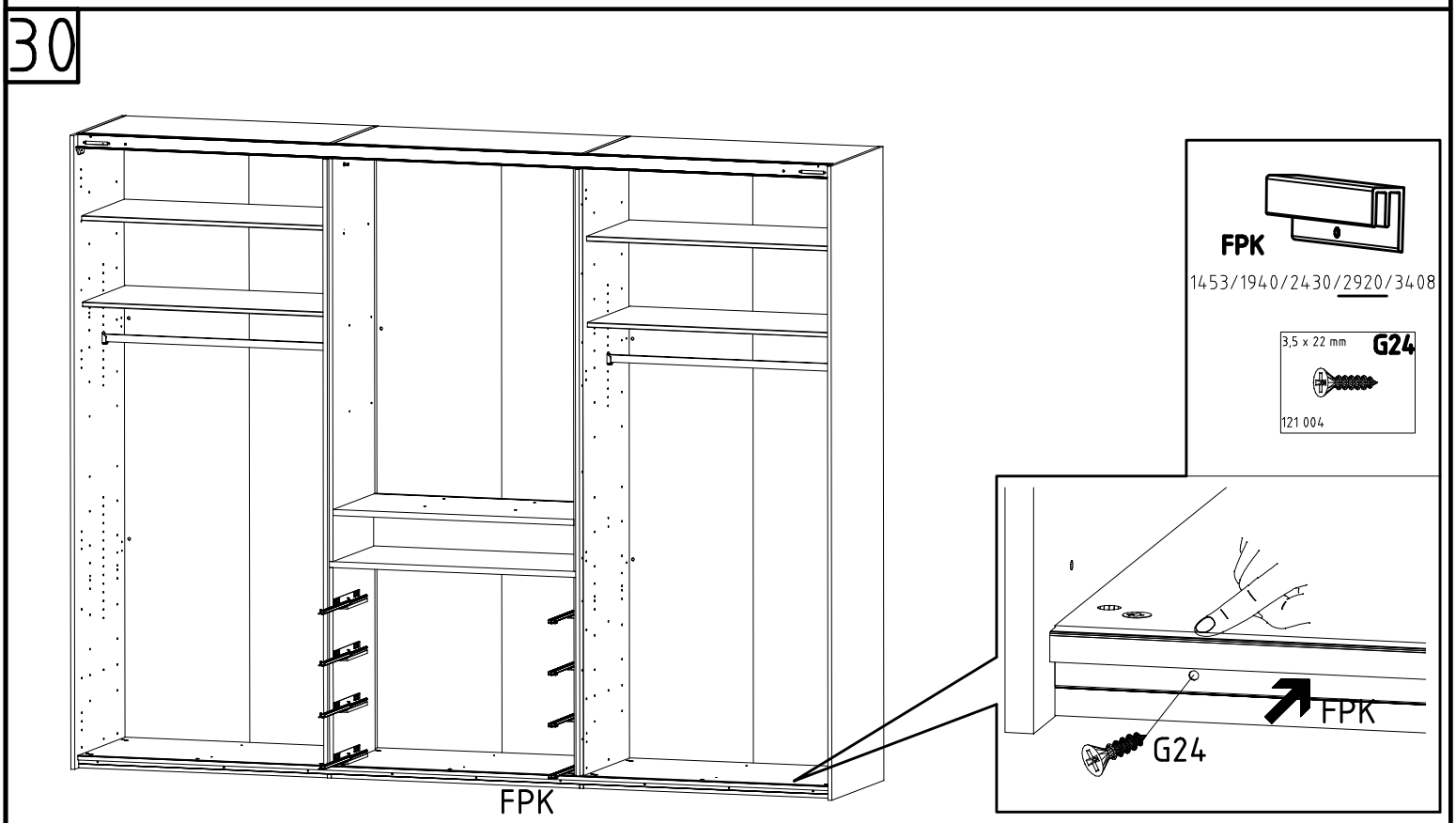
FPK
1453/1940/2430/2920/3408
3,5 x 22 mm G24
121 004
FPK
G24
FPK

31

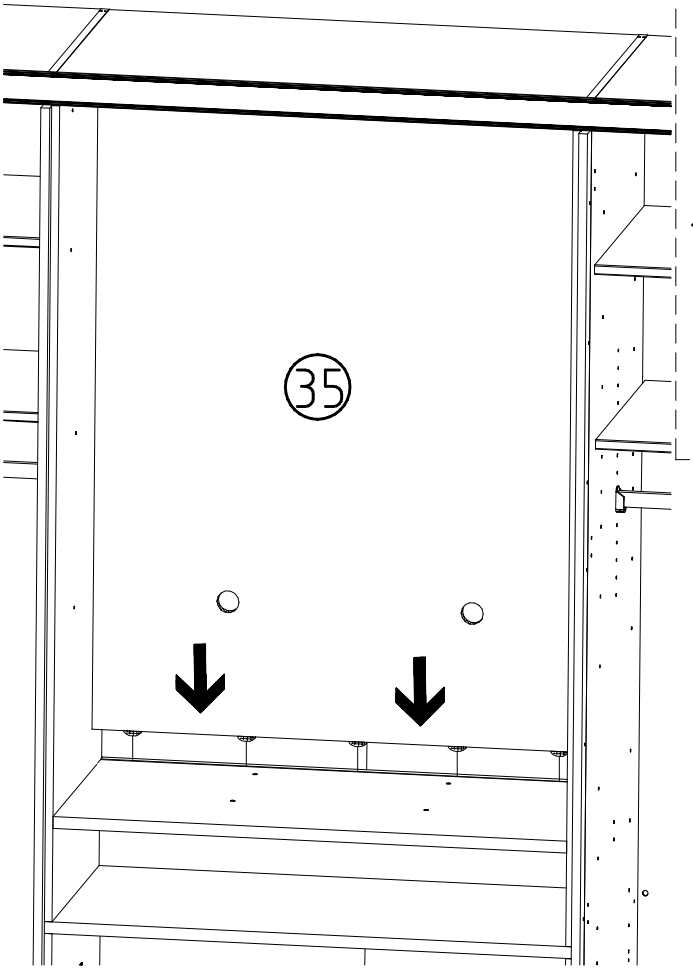

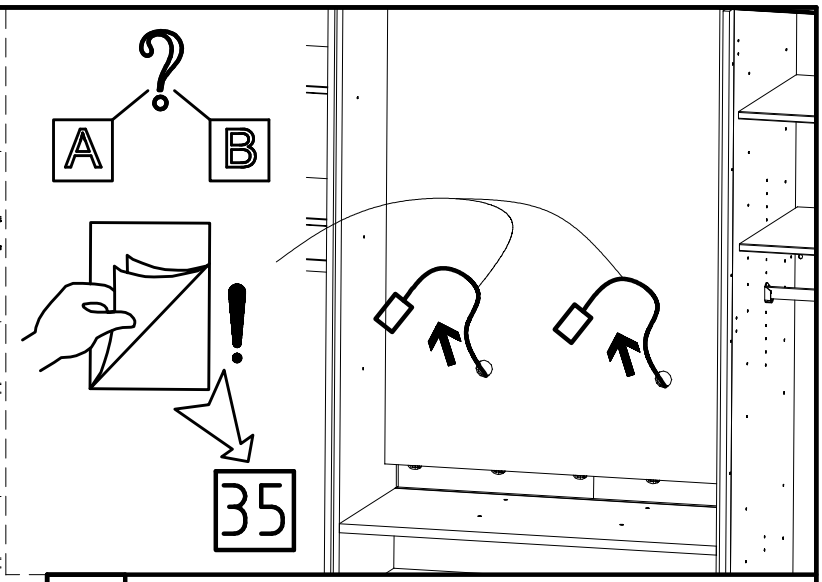

32

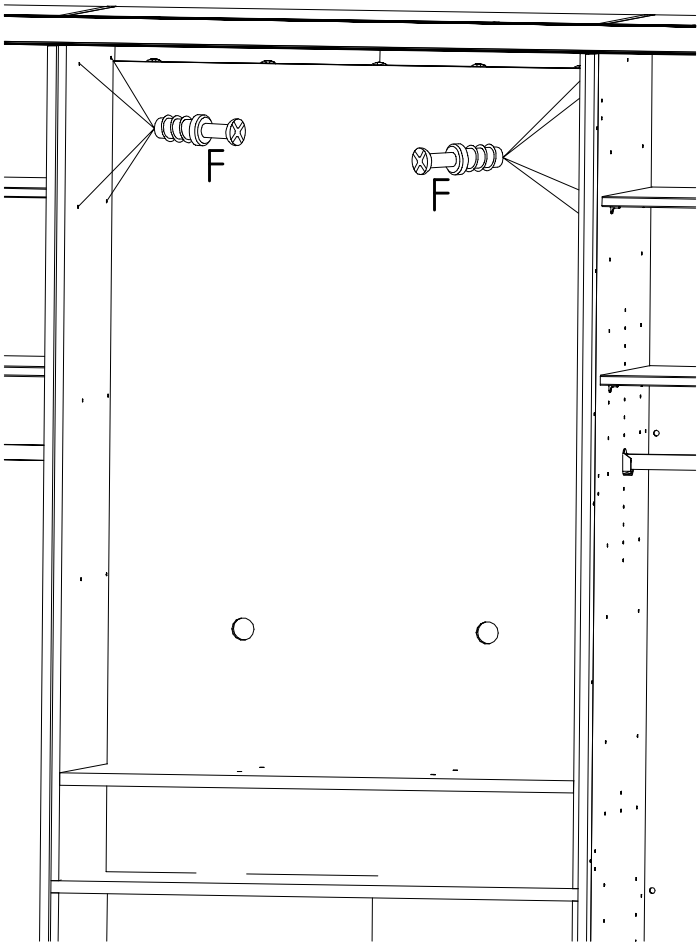

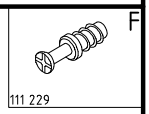

33

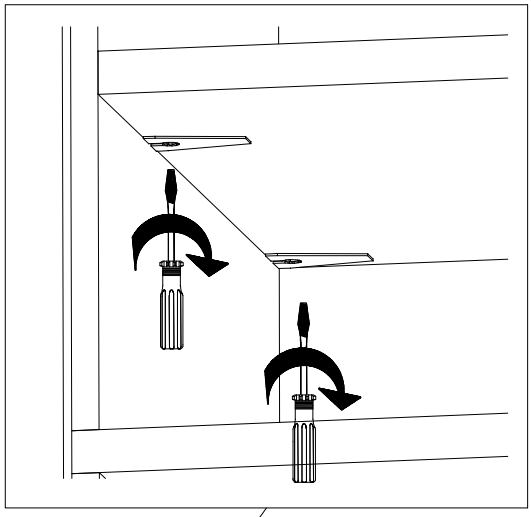

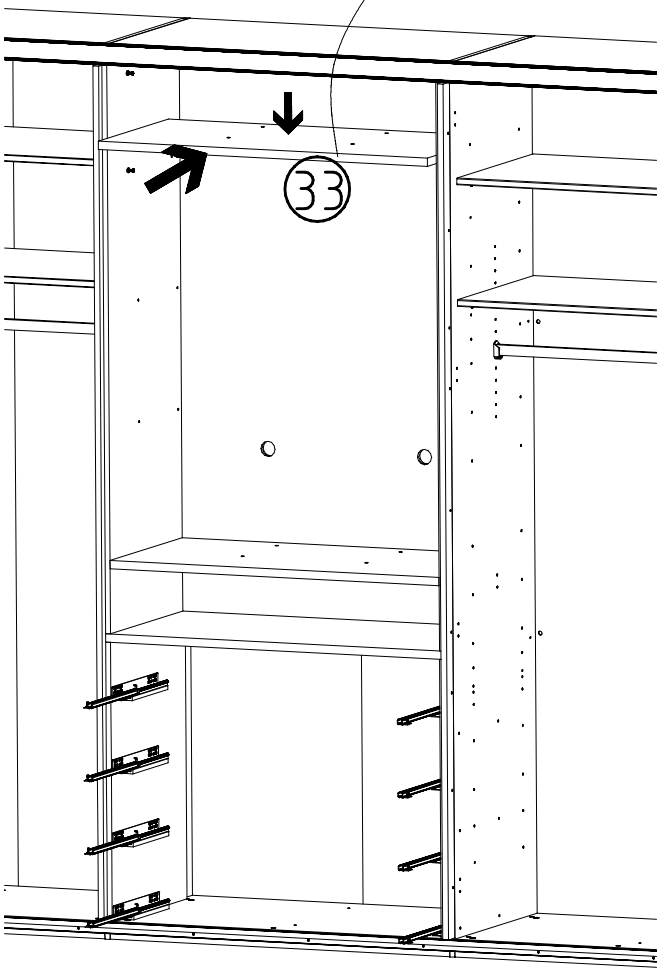

34

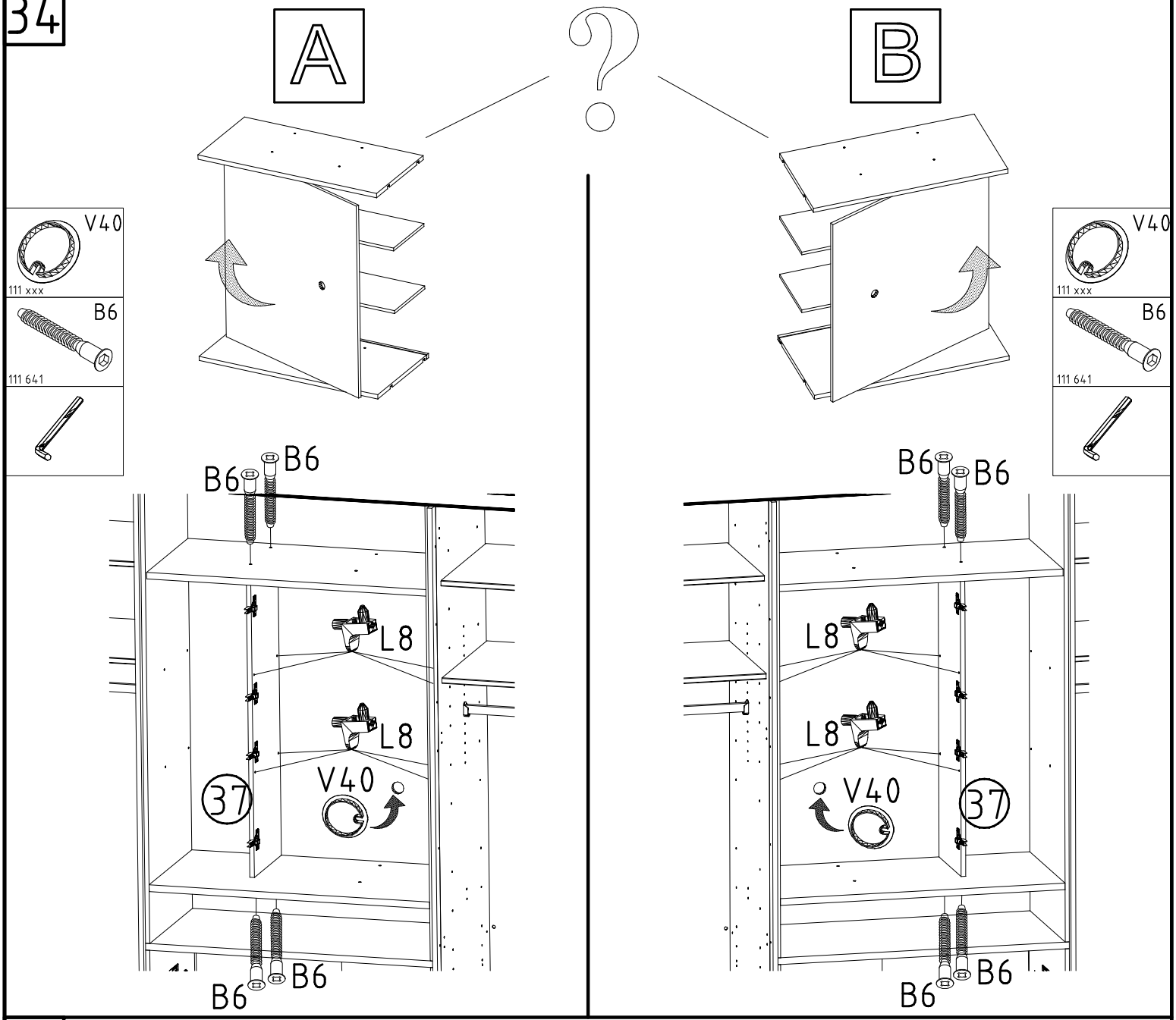

35

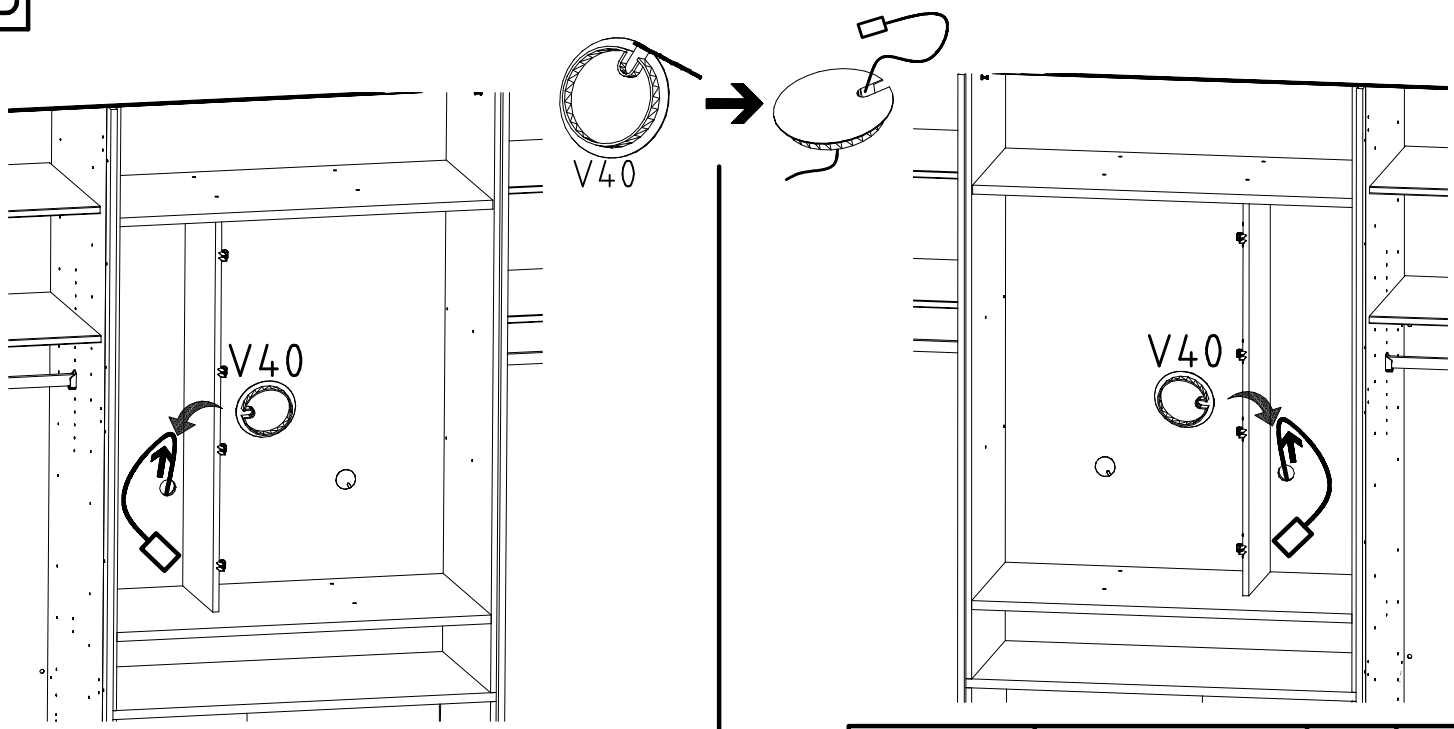

36

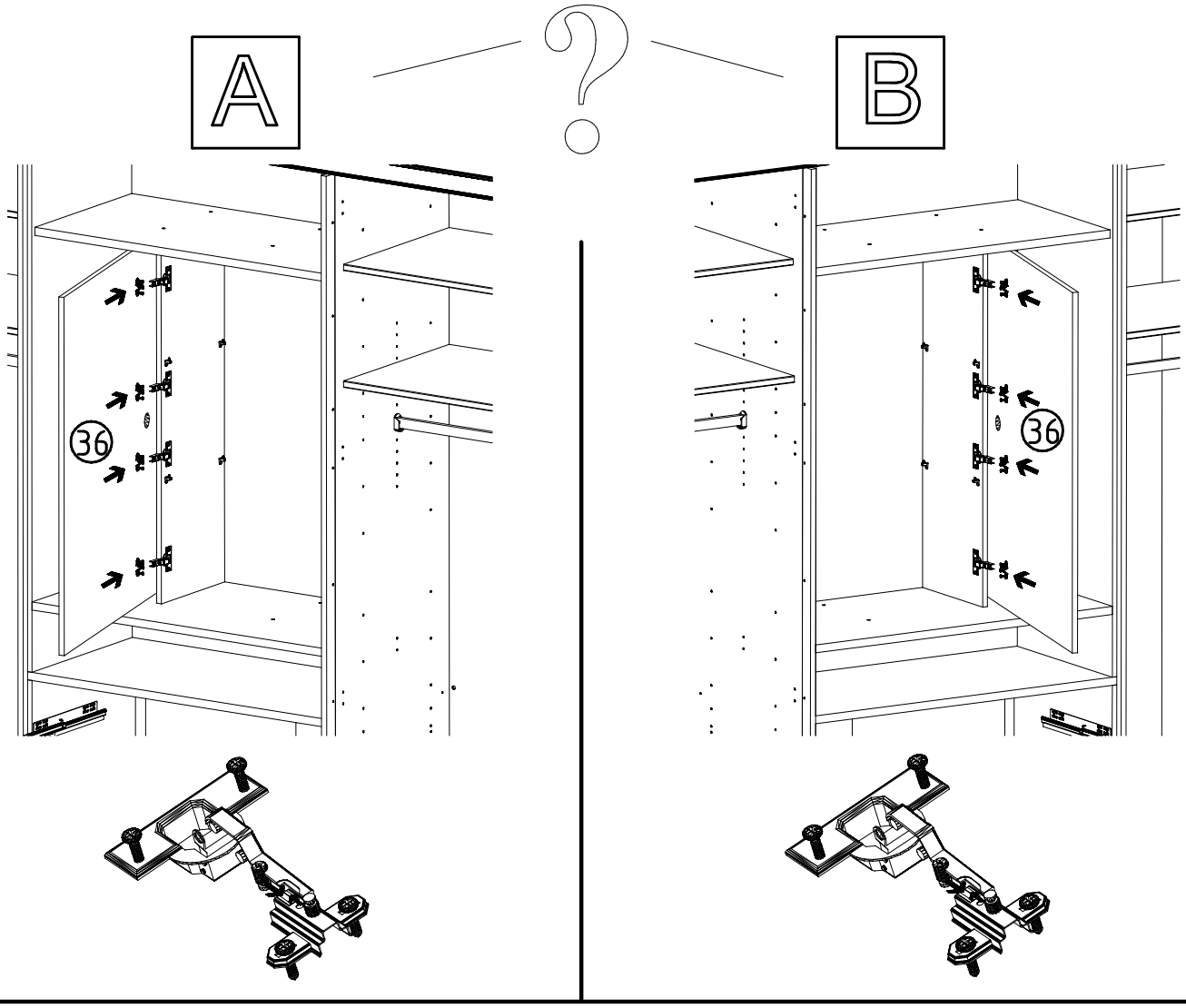

37

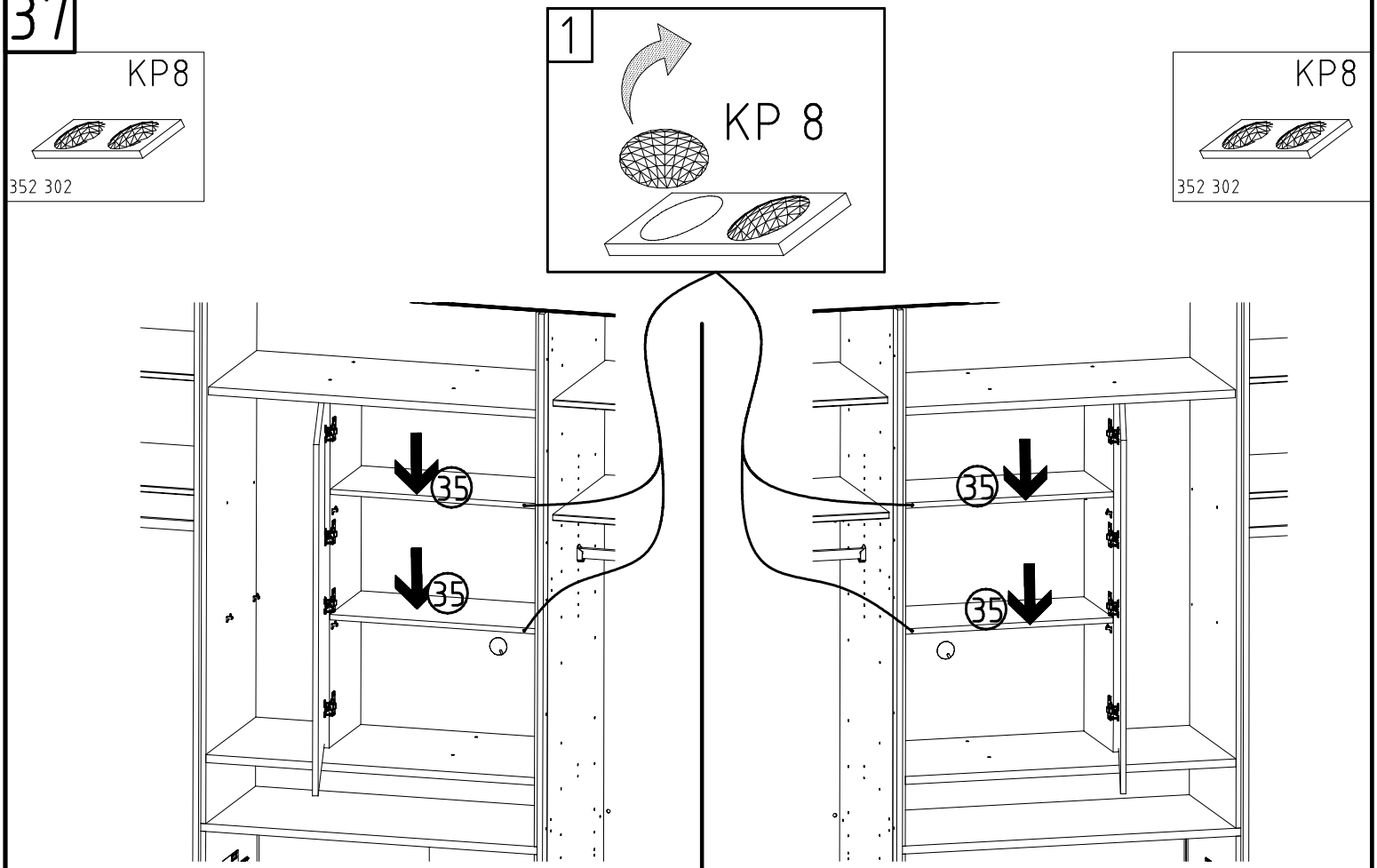

38

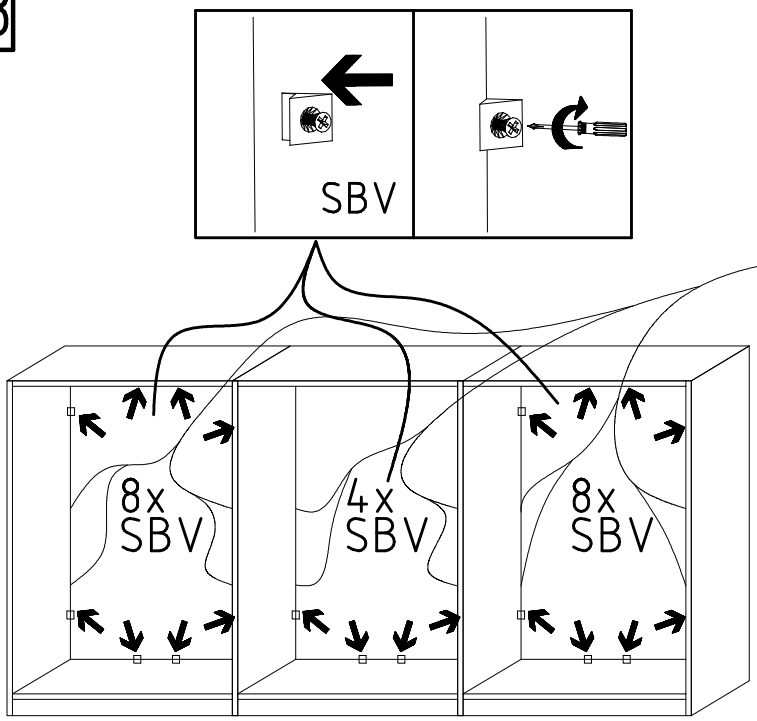
SBV
8x
SBV
4x
SBV
8x
SBV

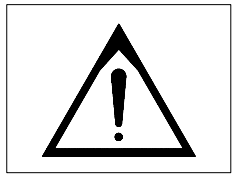

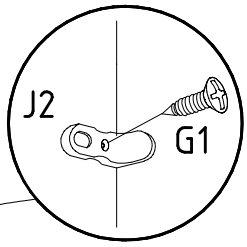
J2
G1

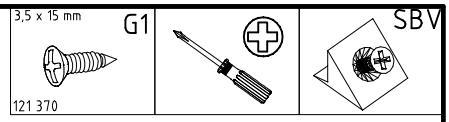
3,5 x 15 mm
G1
121 370
SBV

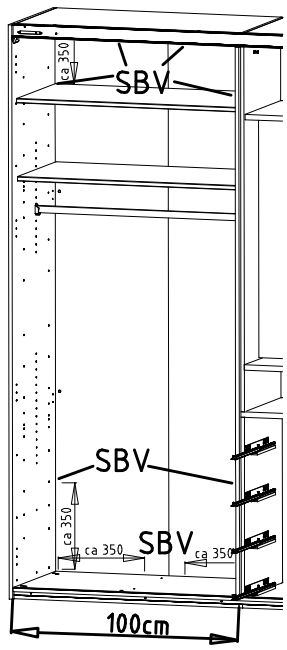
ca 350
SBV
SBV
ca 350
ca 350
SBV
ca 350
100cm

39

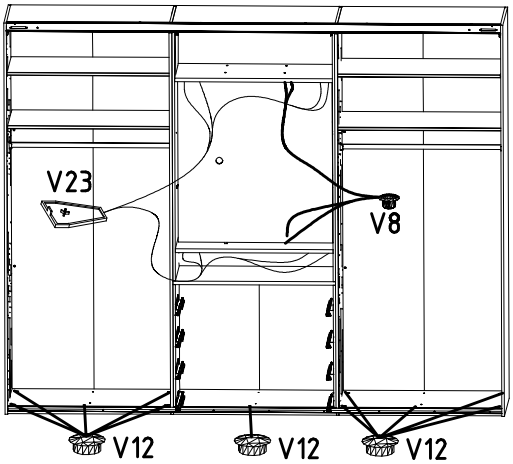
V23
V8
V12
V12
V12

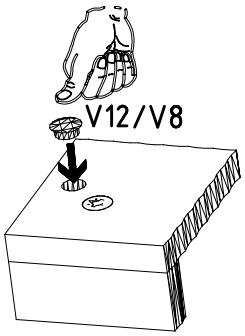
V12/V8

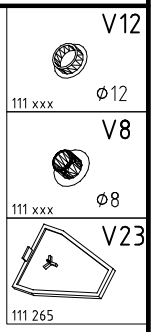
V12
111 xxx
Ø12
V8
111 xxx
Ø8
V23
111 265

40

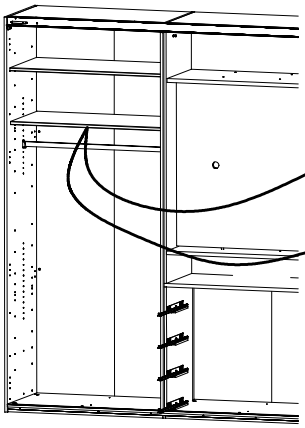

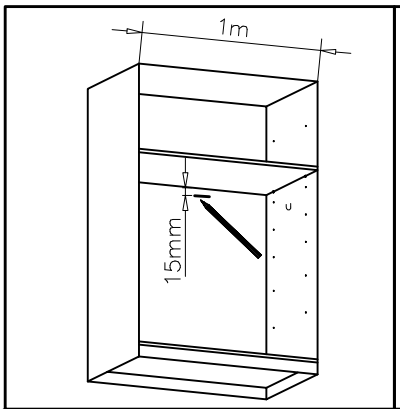
1m
15mm

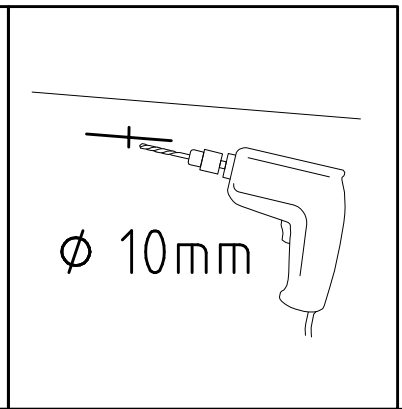
Ø 10mm

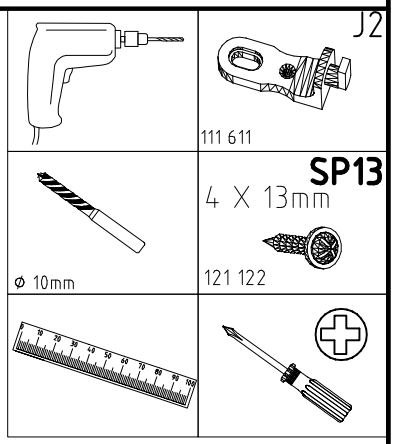
J2
111 611
SP13
4 X 13mm
Ø 10mm
121 122

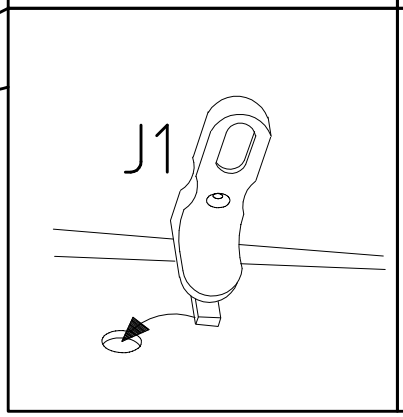
J1

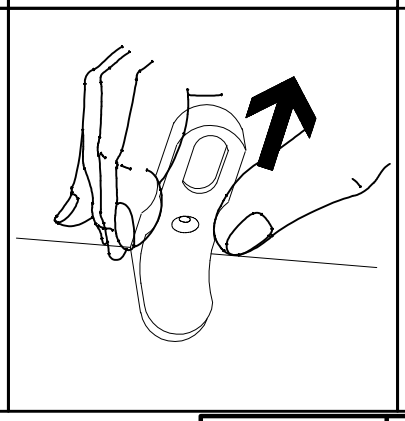

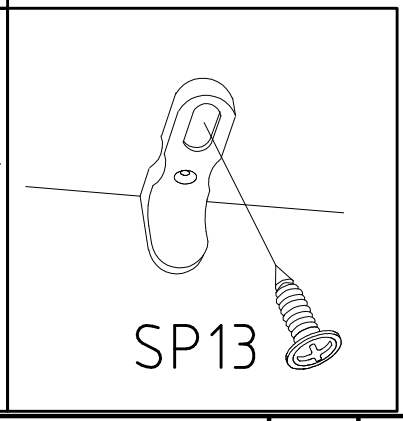
SP13

41

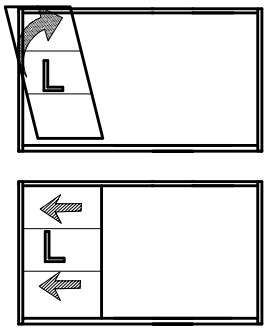

42

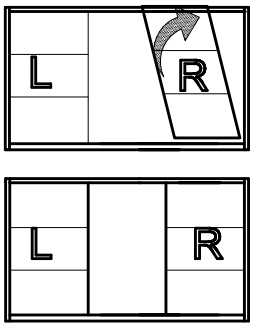

41 + 42

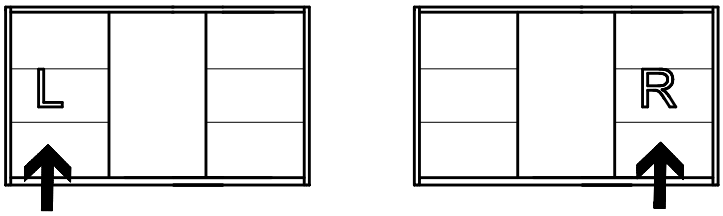

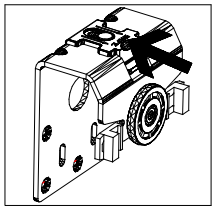

I.

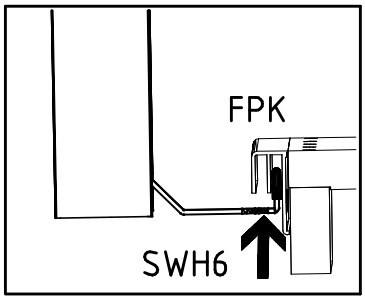

II.

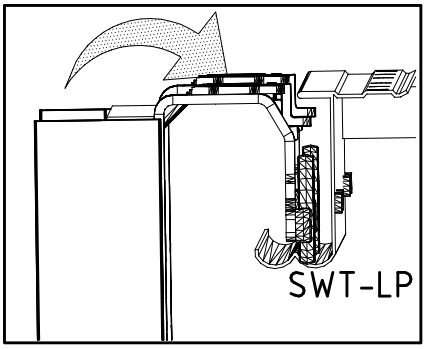

III.

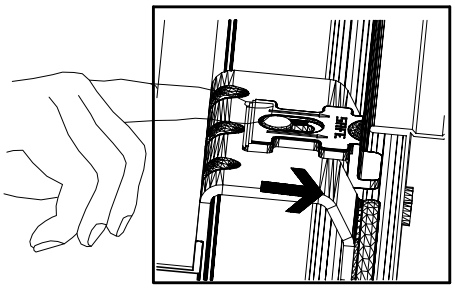

43

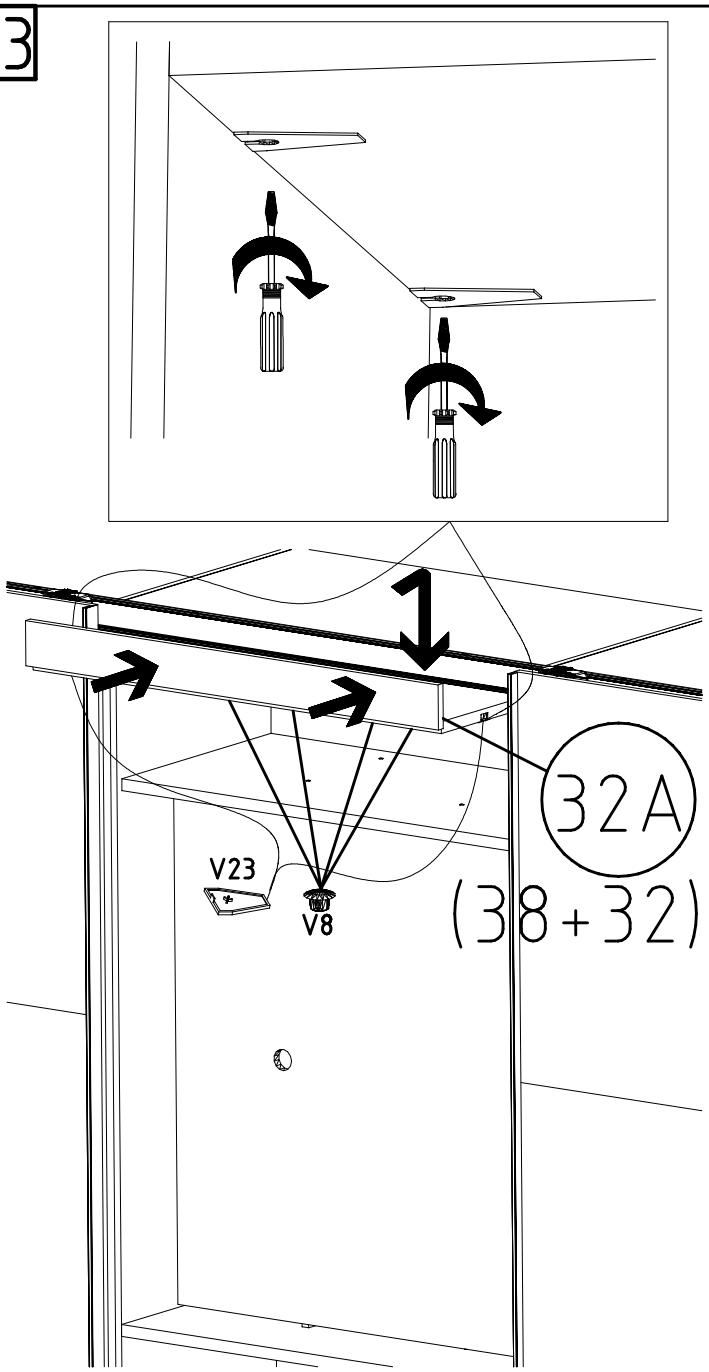

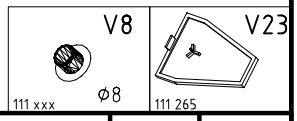

44

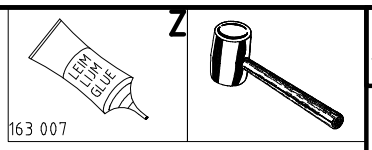
LEIM
LIM
GLUE
163 007
Z

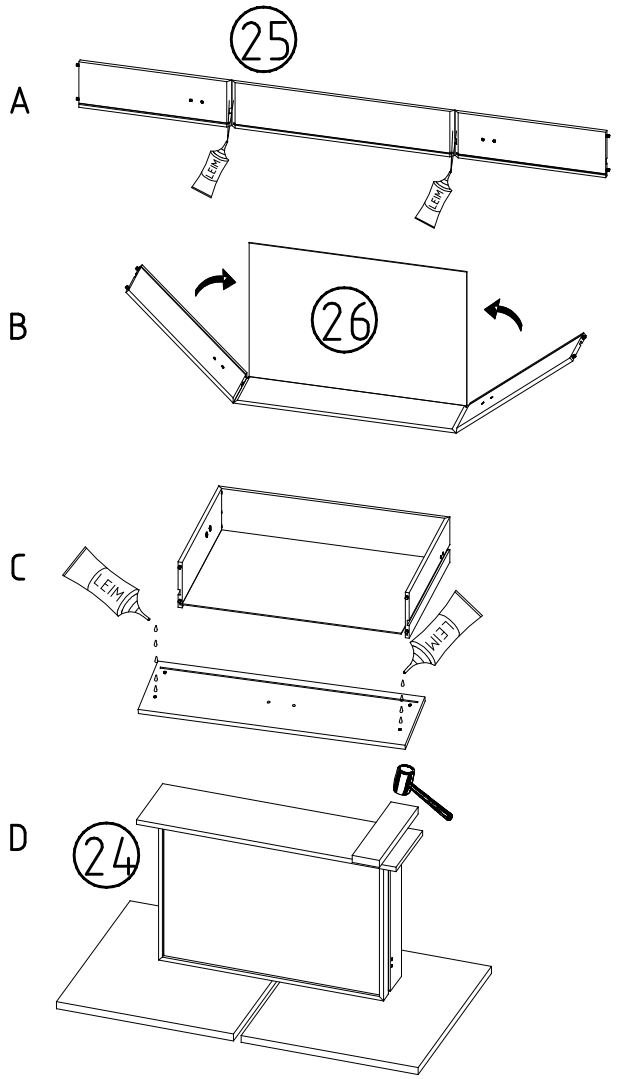
A
25
LEIM
LEIM
B
26
C
LEIM
LEIM
D
24

45

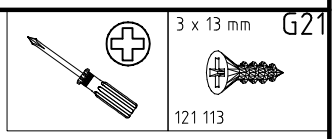
3 x 13 mm
G21
121 113

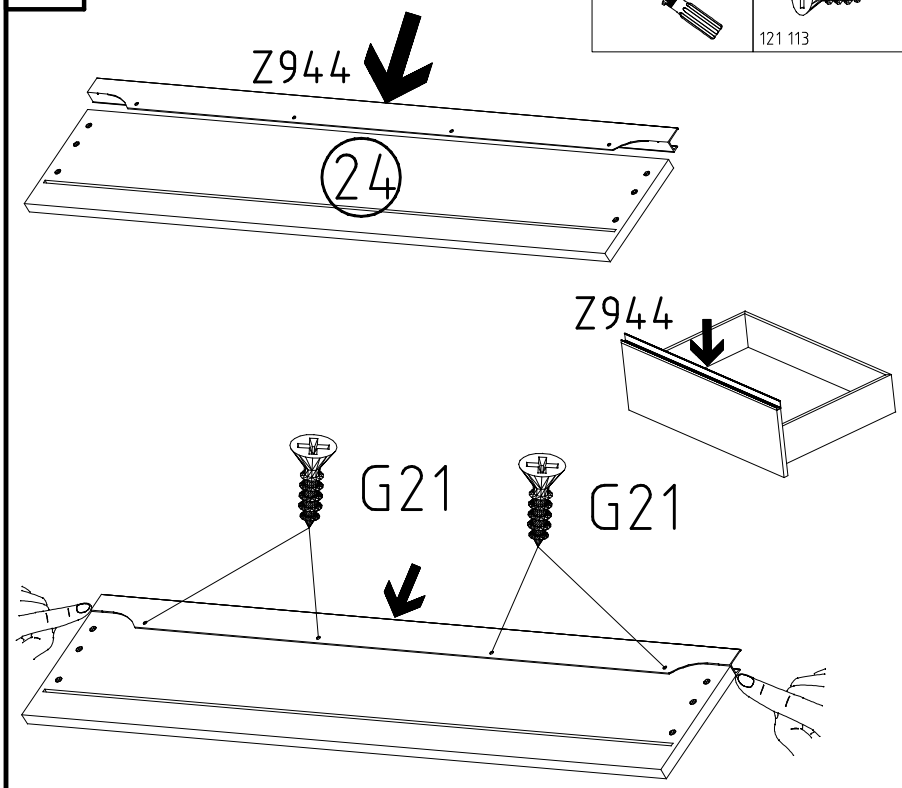
Z944
24
Z944
G21
G21

46

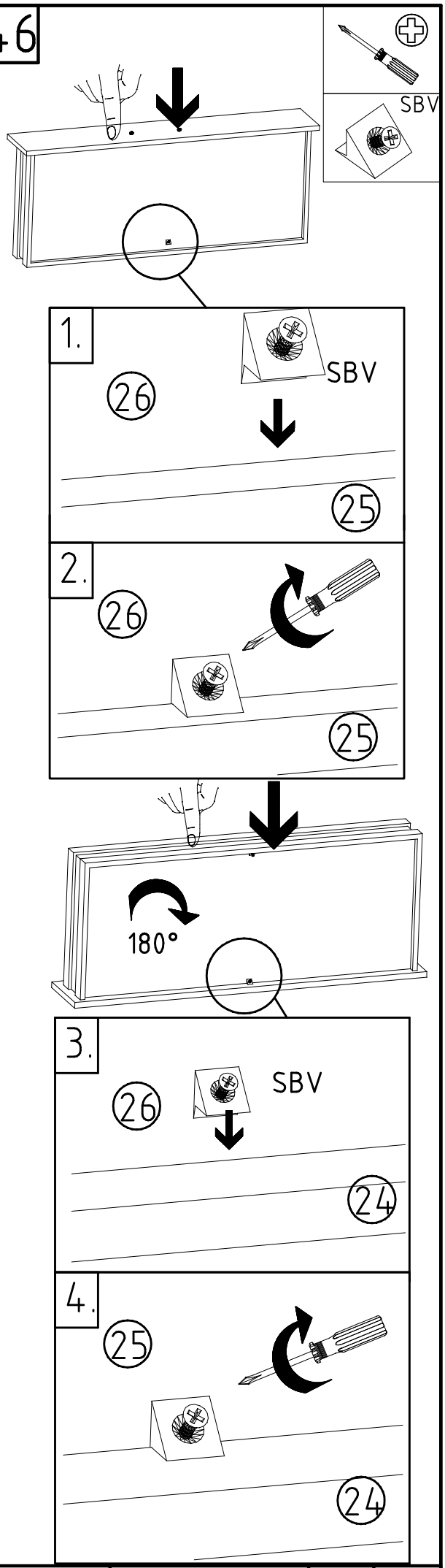
SBV
1.
26
SBV
25
2.
26
25
180°
3.
26
SBV
24
4.
25
24

47

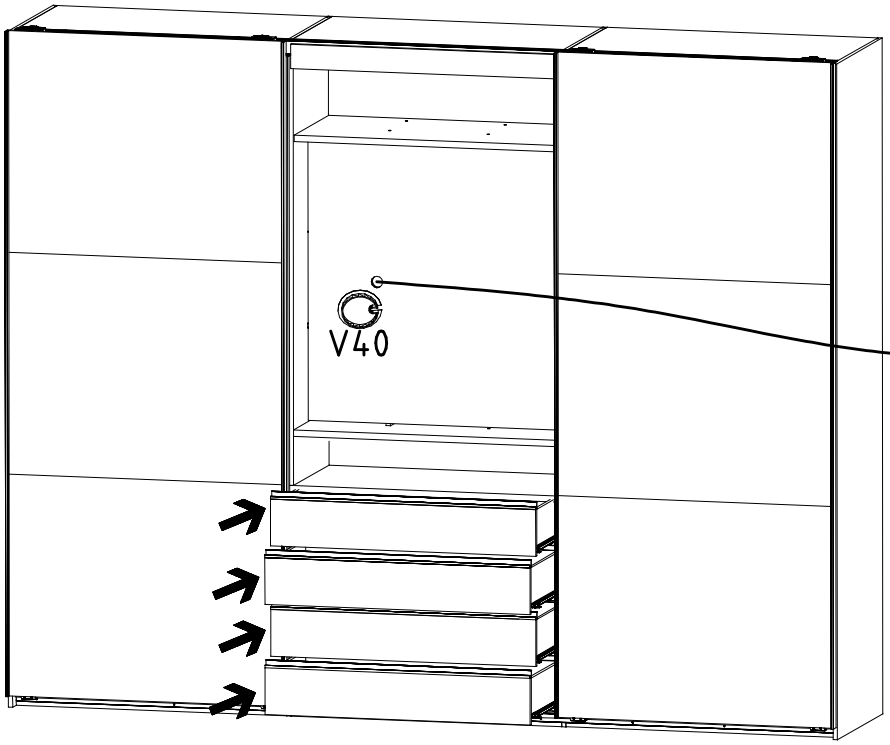

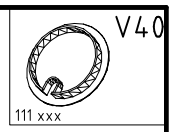

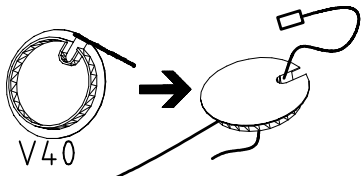

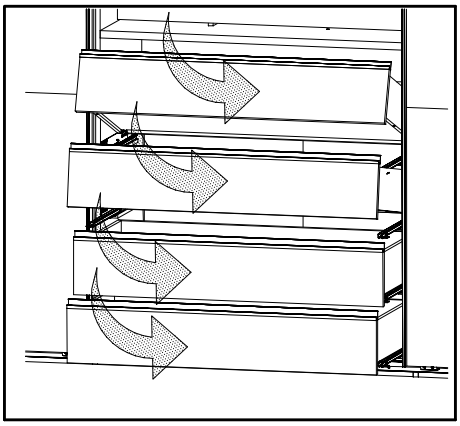

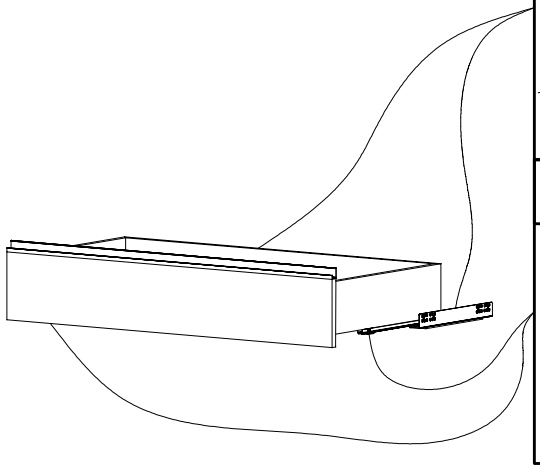

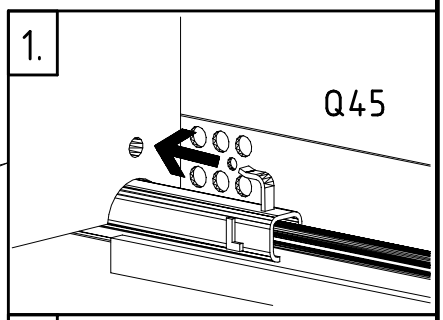

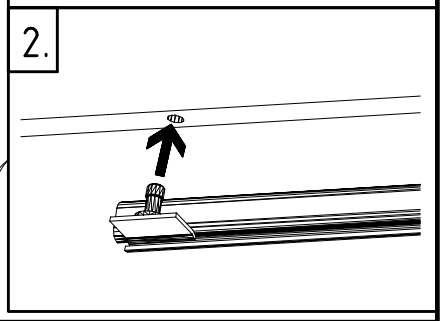

48

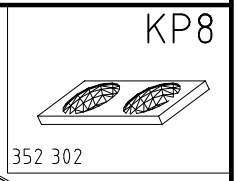

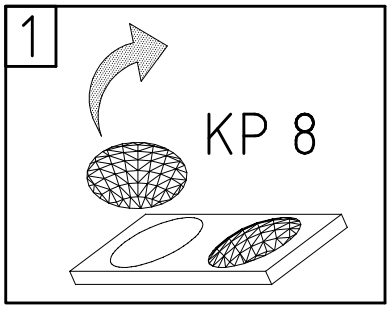

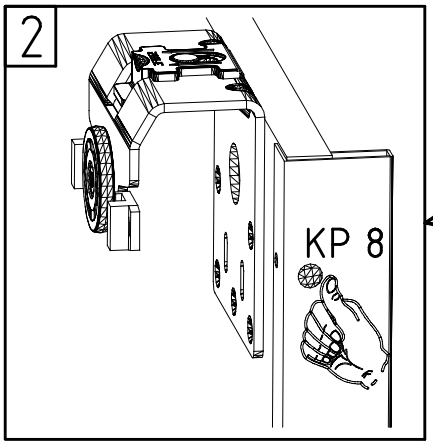

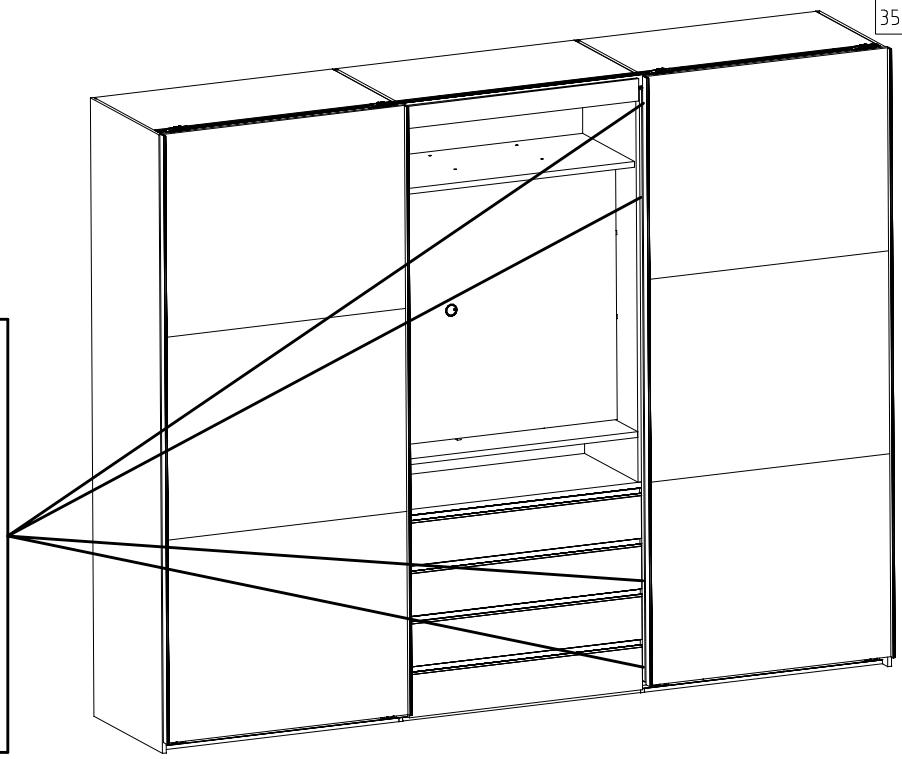

49

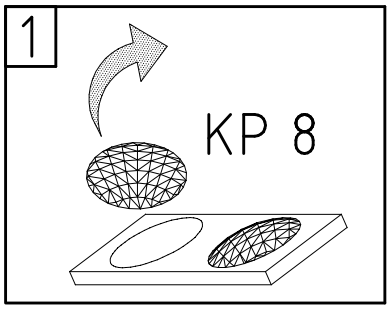
1
KP 8

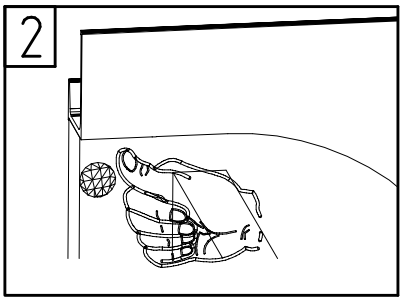
2

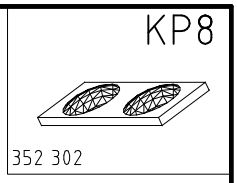
KP8
352 302

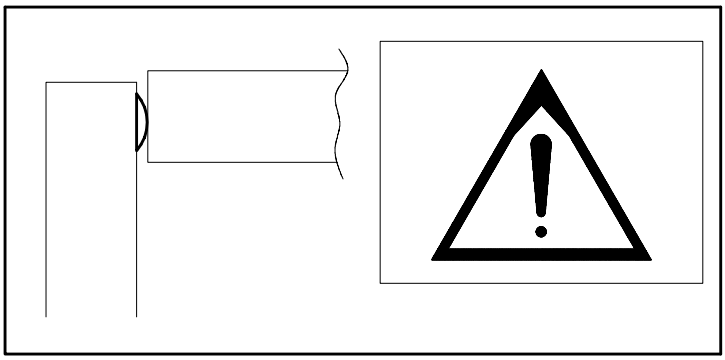

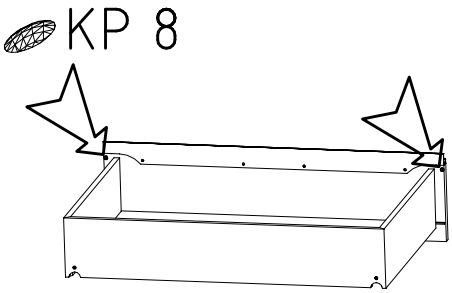
KP 8

50

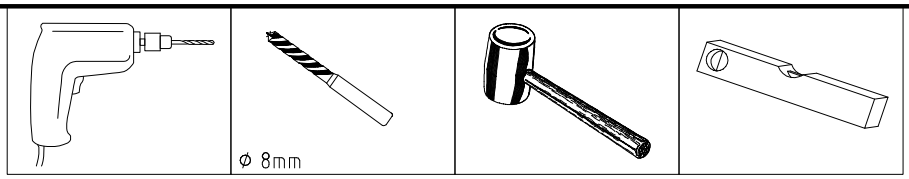
ø 8mm

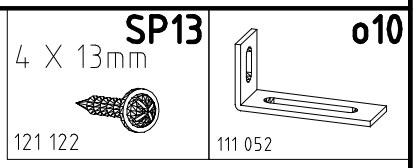
SP13
4 X 13mm
121 122
o10
111 052

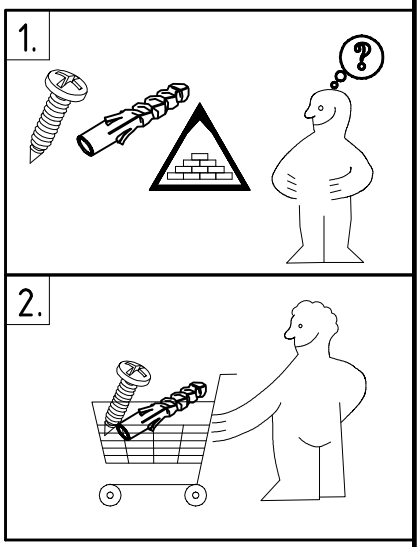
1.
2.

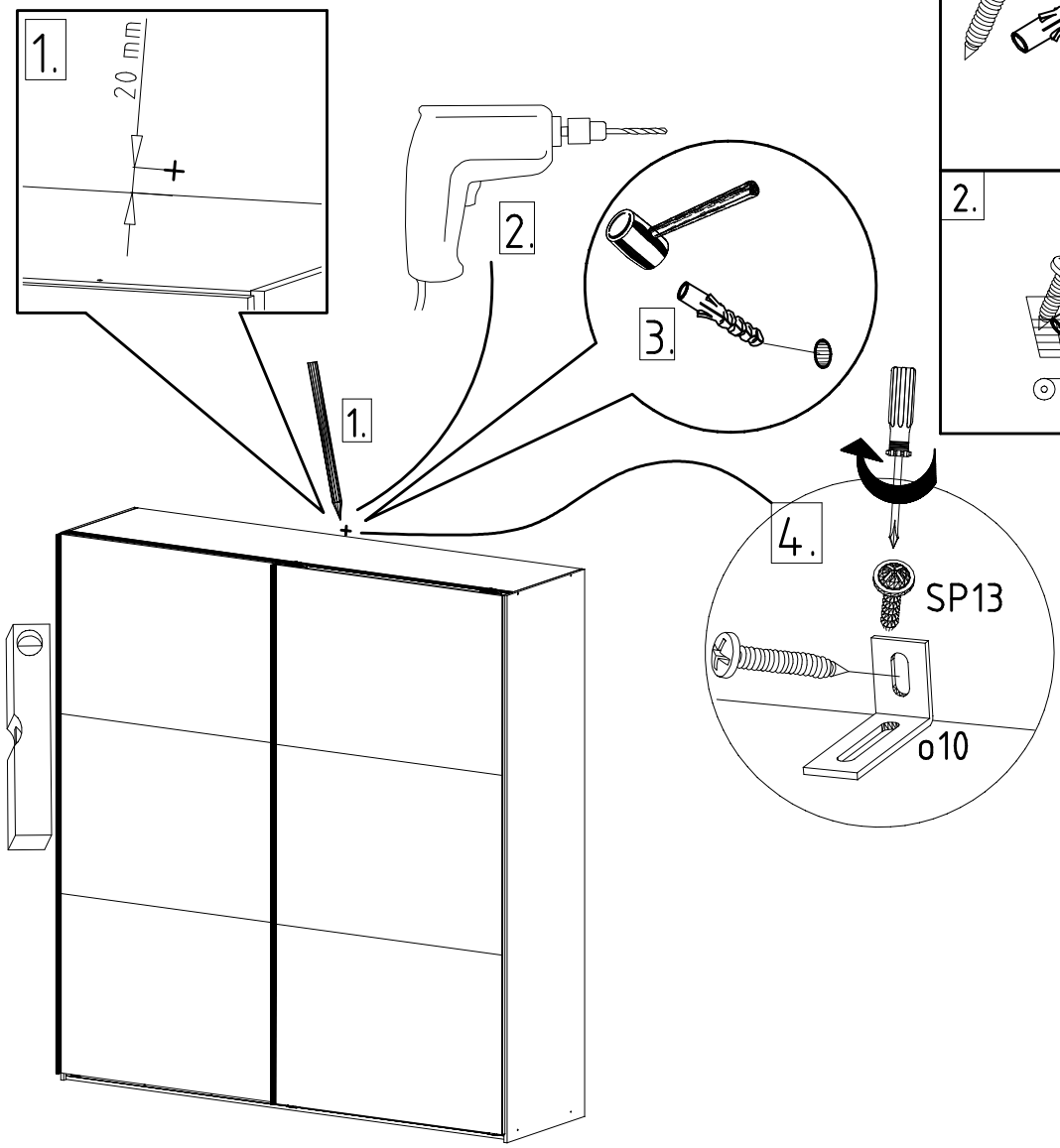
1.
20 mm
2.
3.
1.
4.
SP13
o10

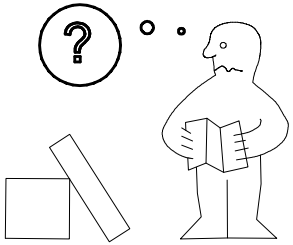

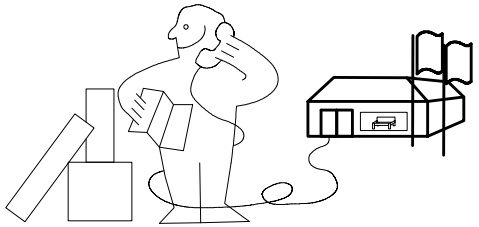

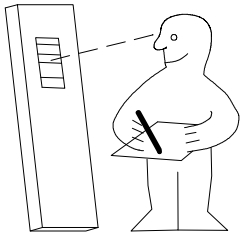

Modell/Model/Modèle

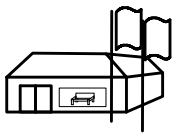

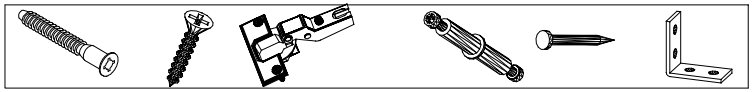

(121 370)	(G 1)	(4x)

Änderungen die dem technischen Fortschritt geschuldet sind,behalten wir uns vor !
Bei nicht vorschriftsmäßiger und/ oder nicht fachmännischer Montage wird bei Personen- und/ oder Sachschäden keinerlei Haftung übernommen.

made by
WIMEX Wohnbedarf/ Import Export Handels GmbH/ Postfach 1407/ 49112 Georgsmarienhütte/ Germany
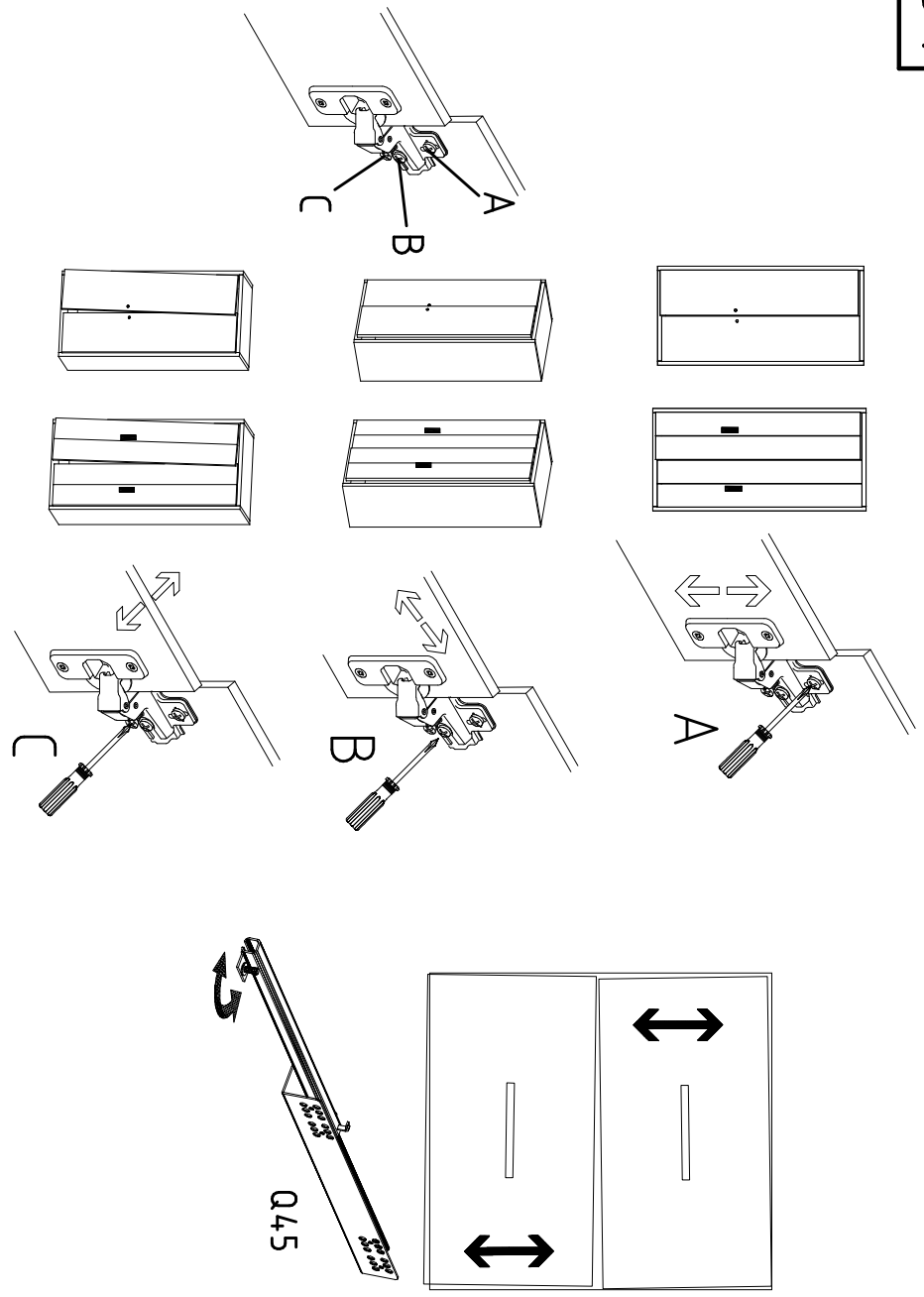
980816
14.06.17 / 17.10.17
10 17 24/24