JOSY XXL

DE Montageanleitung
PL Instrukcja montaýu
NL Handleiding voor de montage
GB Assembly instructions
TR Montaj talimatý
RU Инструкция по монтажу
IT Istruzioni di montaggio
FR Notice de montage
RO Instrucþiuni de asamblare
SK Montány návod
CZ Montání návod
HU Szerelési útmutató

FSC
www.fsc.org
MIX
Holz aus verantwortungsvollen Quellen
FSC® C117702

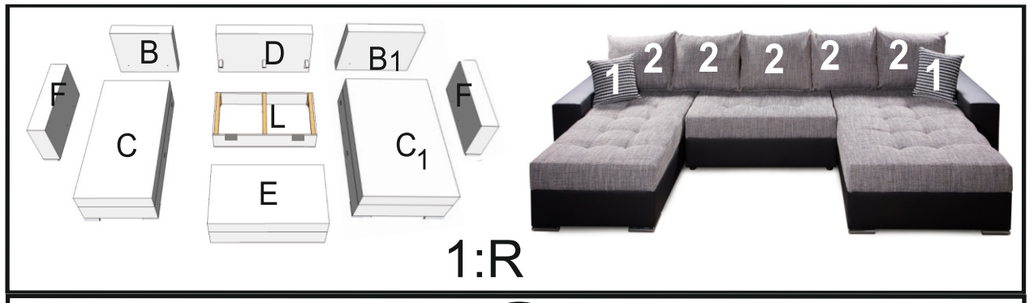

8 x (8x90)	4 x (8x60)	12 x O8	12 x M8	9 x (4x16)	10 x (5x35)	8 x
m	a	d	e	f	i	g
16x (M6x35)	10 x	12 x	10 x	2 x	5 x	
n	40mm 50mm r	j	k	38 cm 38 cm 1	50cm 65cm 2	

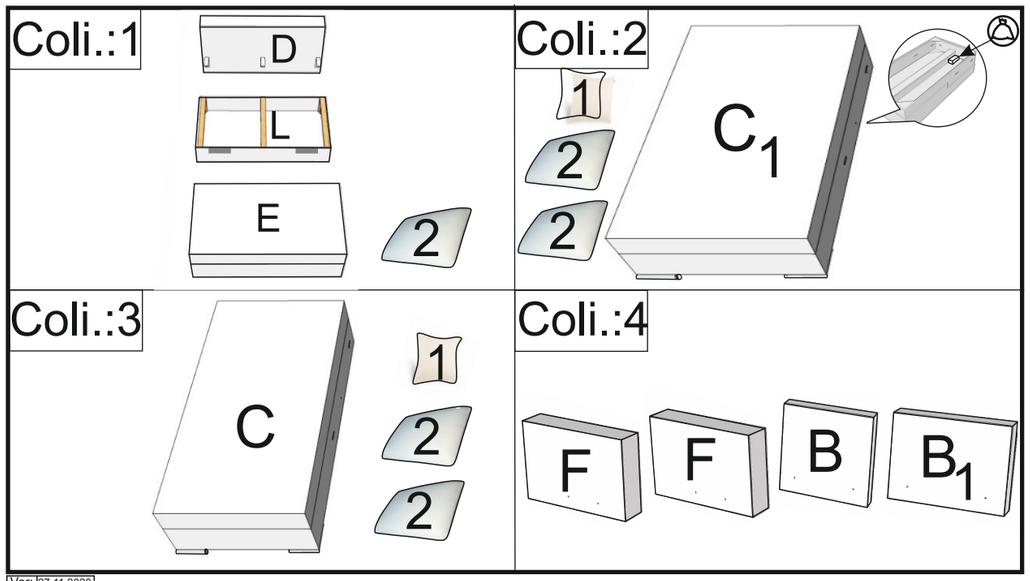

Ver: 27.11.2020

1 - JOSY XXL R

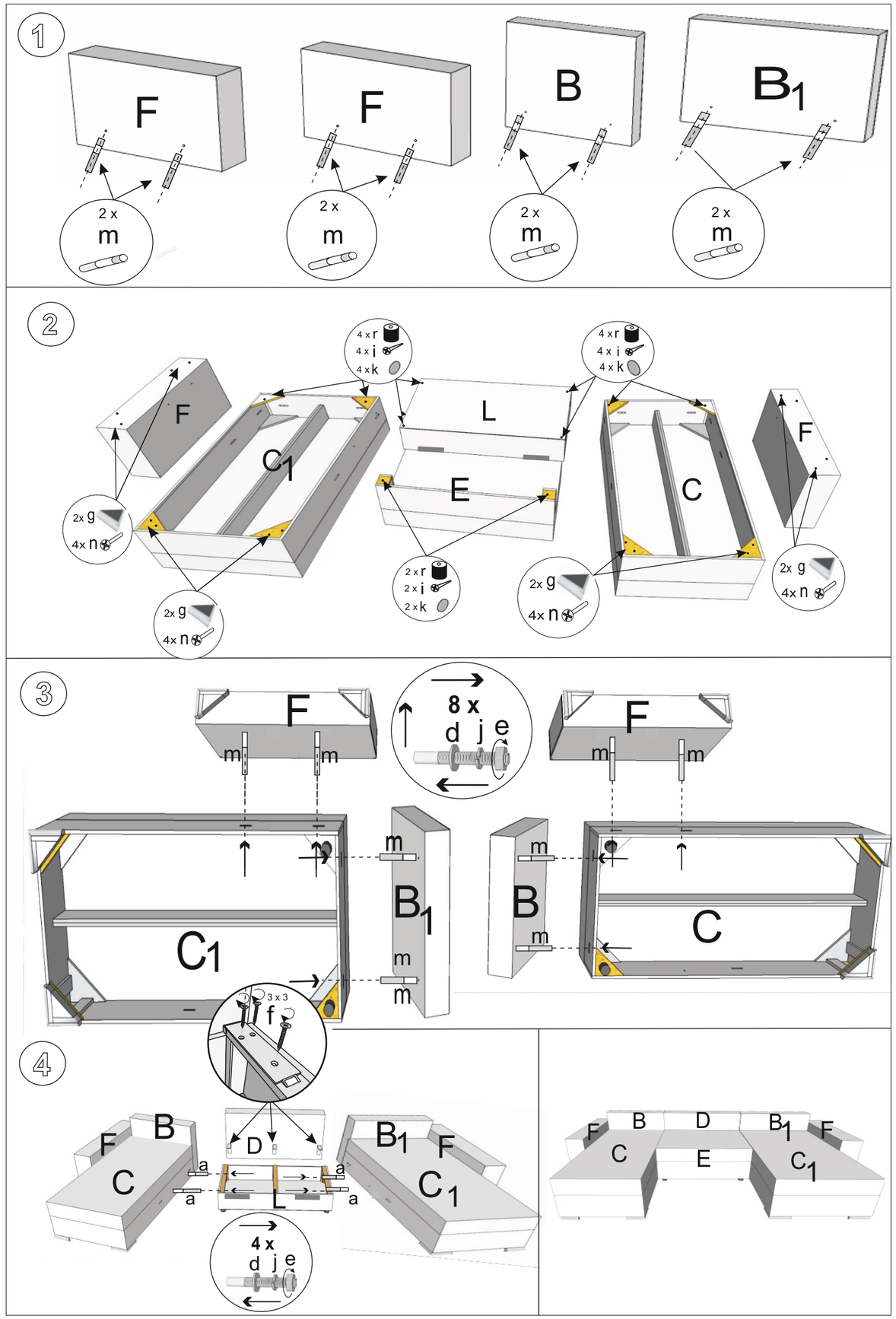

2 - JOSY XXL R

JOSY XXL

DE Montageanleitung
PL Instrukcja montaýu
NL Handleiding voor de montage
GB Assembly instructions
TR Montaj talimatý
RU Инструкция по монтажу
IT Istruzioni di montaggio
FR Notice de montage
RO Instrucþiuni de asamblare
SK Montány návod
CZ Montání návod
HU Szerelési útmutató

FSC
www.fsc.org
MIX
Holz aus verantwortungsvollen Quellen
FSC® C117702

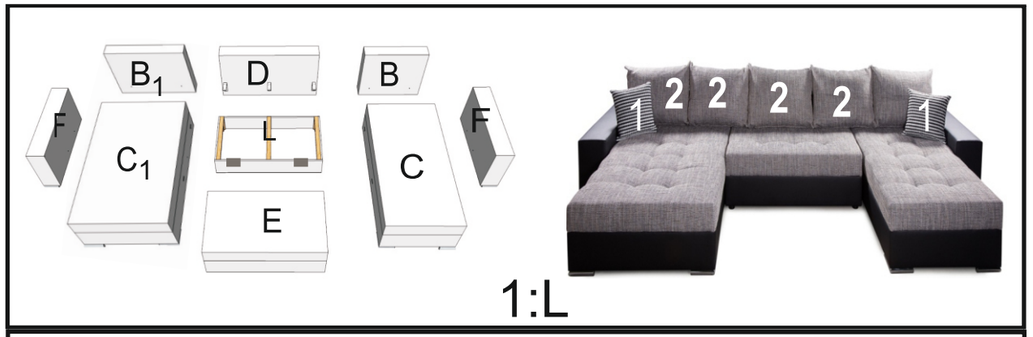

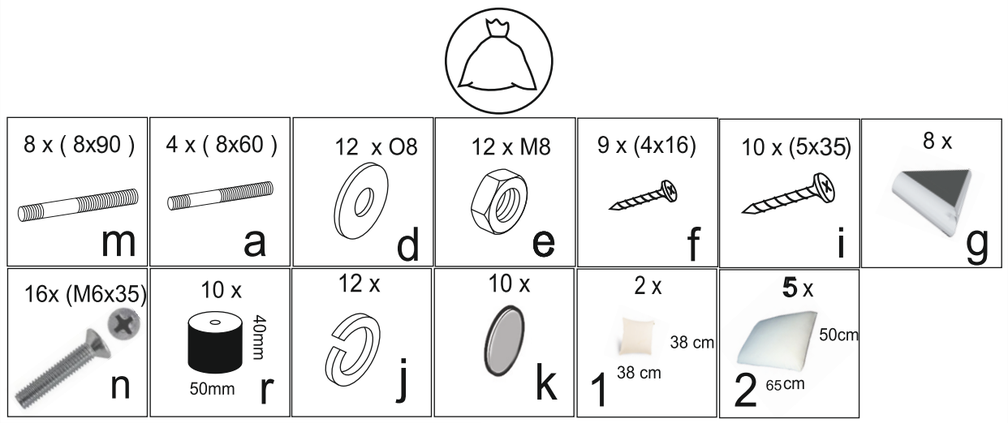

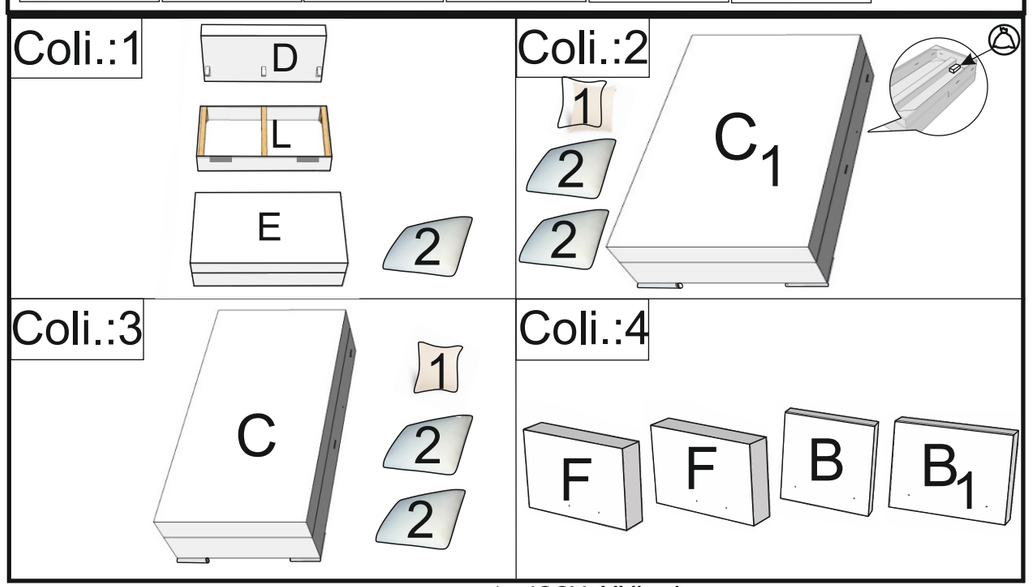

1 - JOSY XXL - L

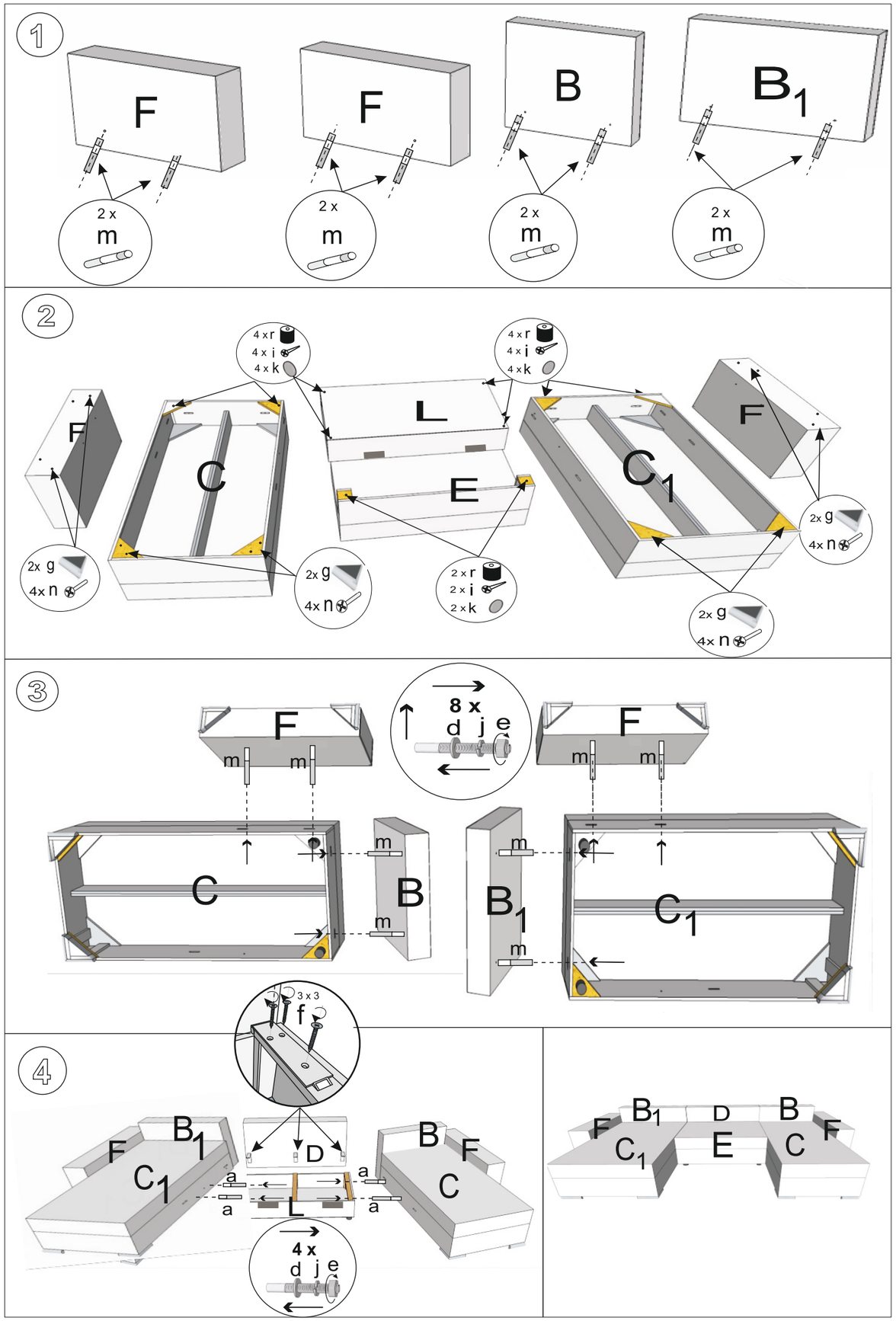

2 - JOSY XXL - L