38-141-A1-4, 38-141-66, 38-141-A0, 38-141-A4
38-141-17-4, 38-141-E2, 38-141-A3, 38-141-F8

NAKO S307-KOM3S/46/60

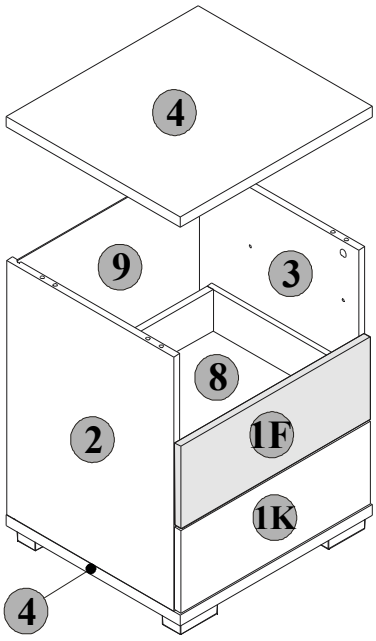

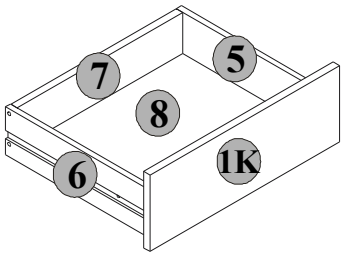

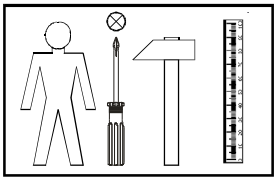

38-141-17-4
38-141-66-4
38-141-A0-4
38-141-A4-4
38-141-E2-4
38-141-F8-4

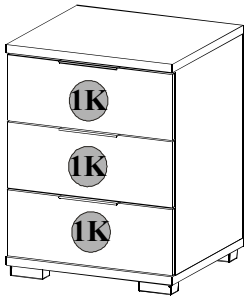

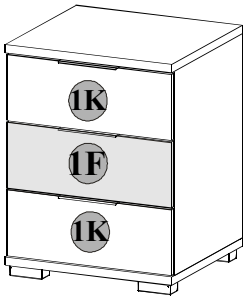

38-141-A1-4
38-141-A3-4

§1

A	B	C	D
1K	S307-006K	457x172	1
1F	S307-006F	457x172	1
2	S307-105	531x403	1
3	S307-106	531x403	1
4	S307-203	462x420	1
5	MZ1-520	350x100	1
6	MZ1-521	350x100	1
7	S307-536	399x100	1
8	S307-903	410x346	1
9	S307-904	541x441	1

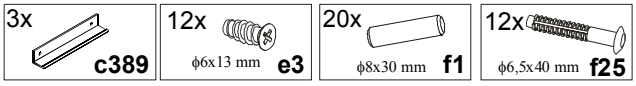

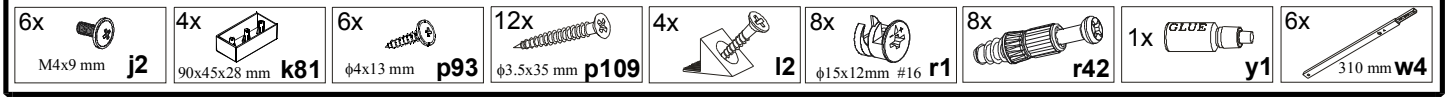

1 §2

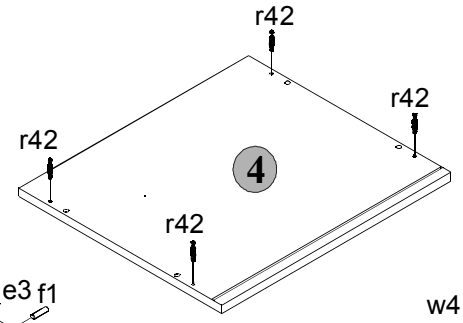

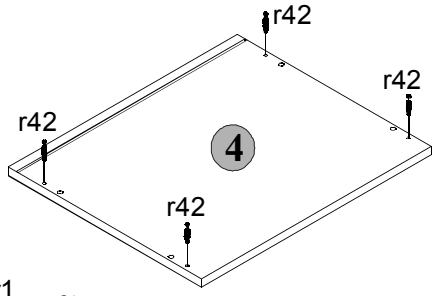

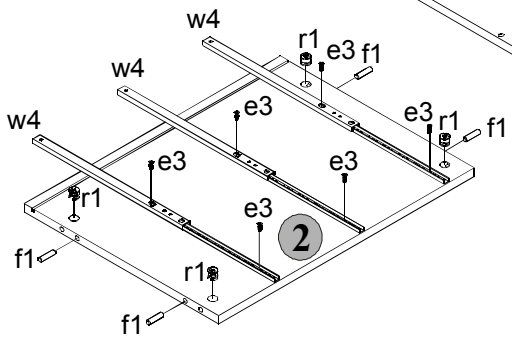

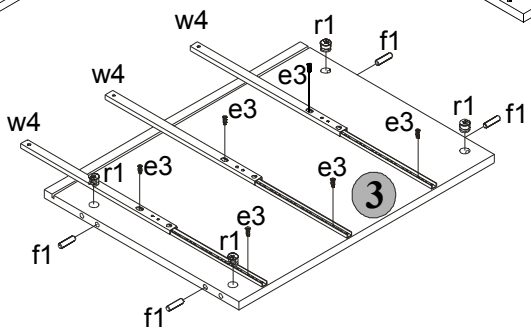

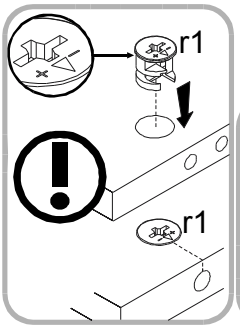

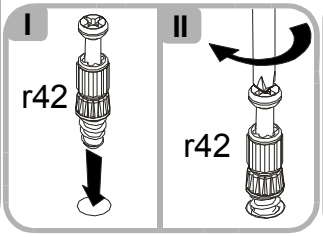

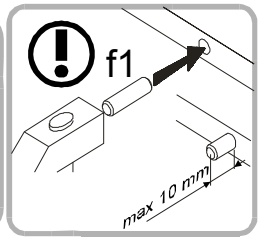

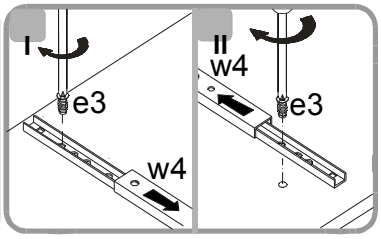

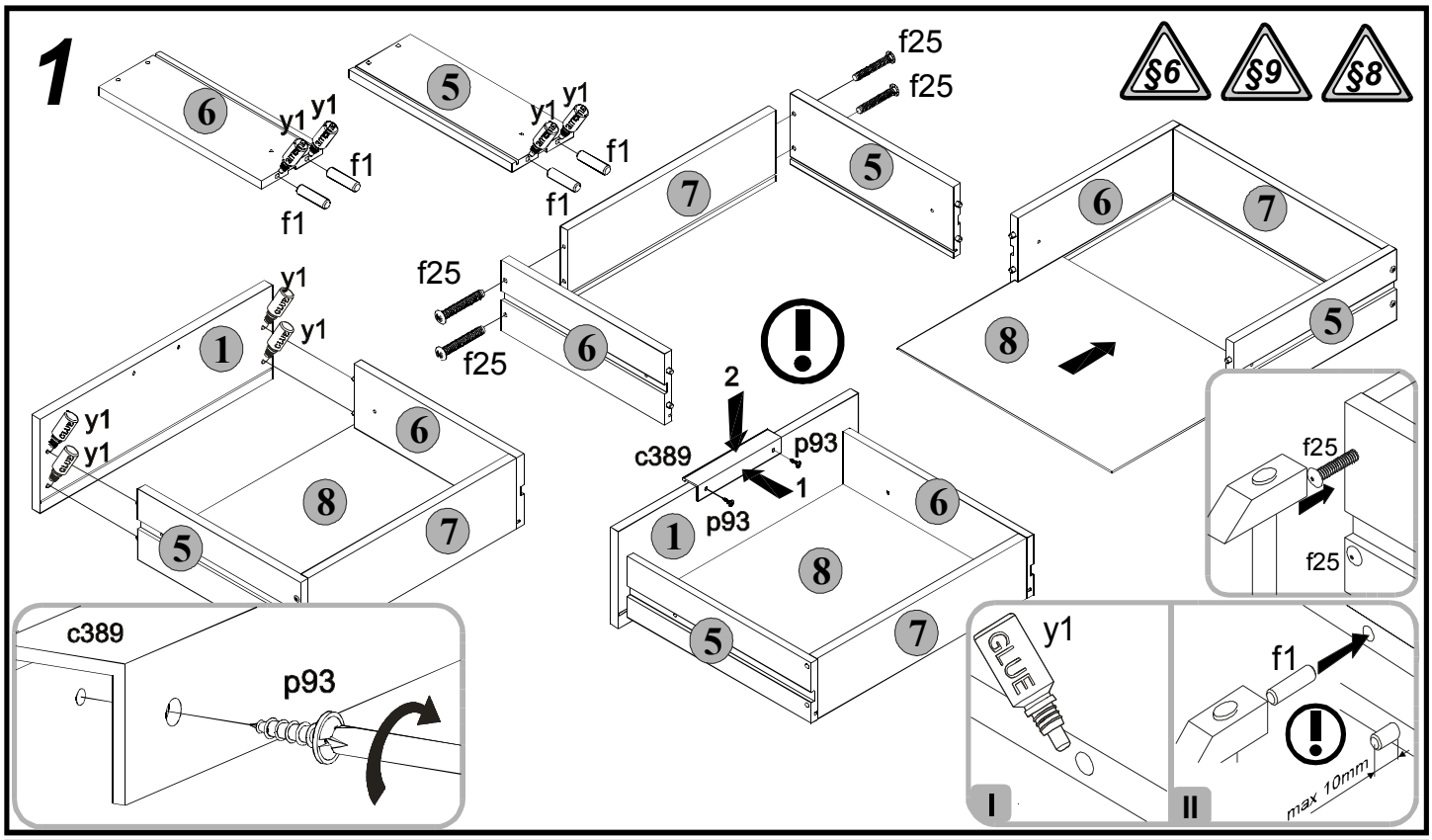
1
§6
§9
§8
y1
f1
f25
c389
p93
2
1
GLUE
I
II
max 10mm

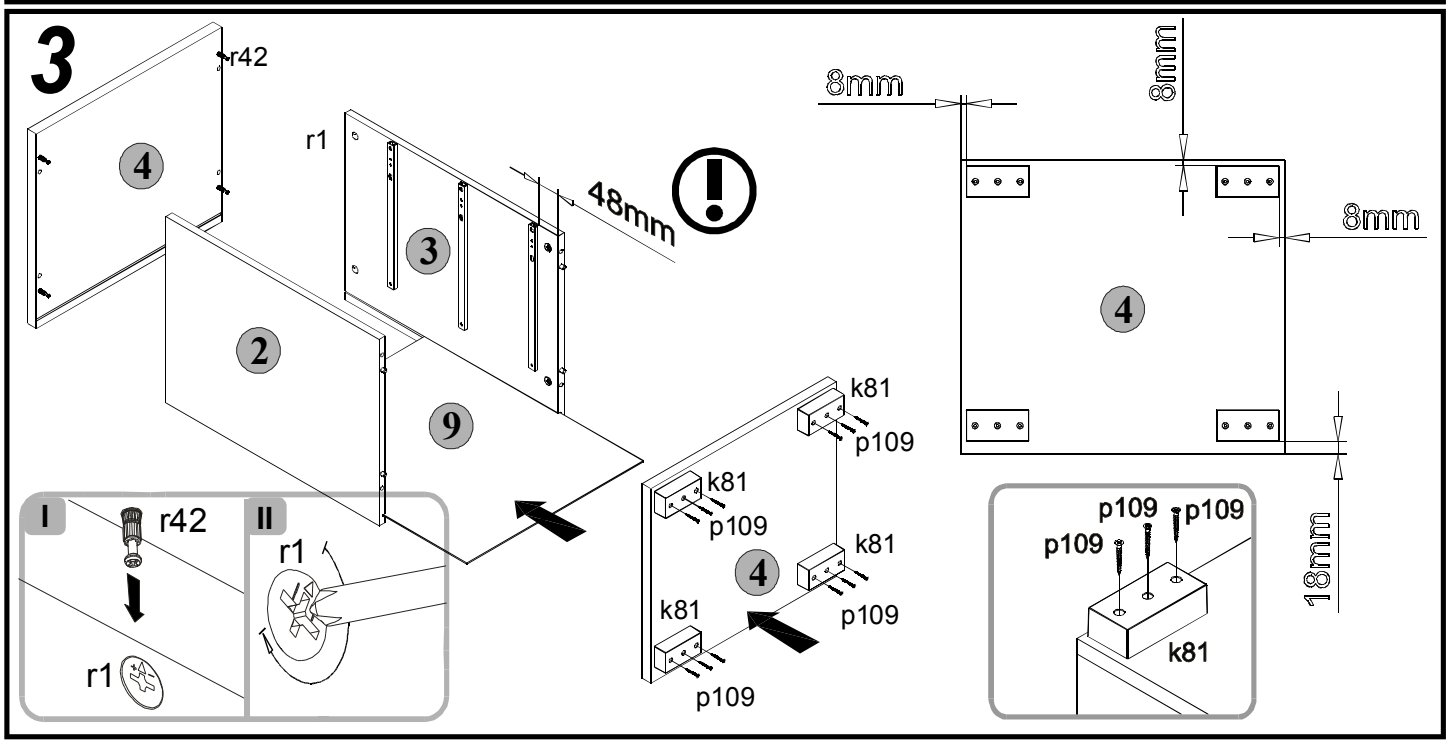
3
r42
r1
48mm
8mm
k81
p109
18mm
I
II

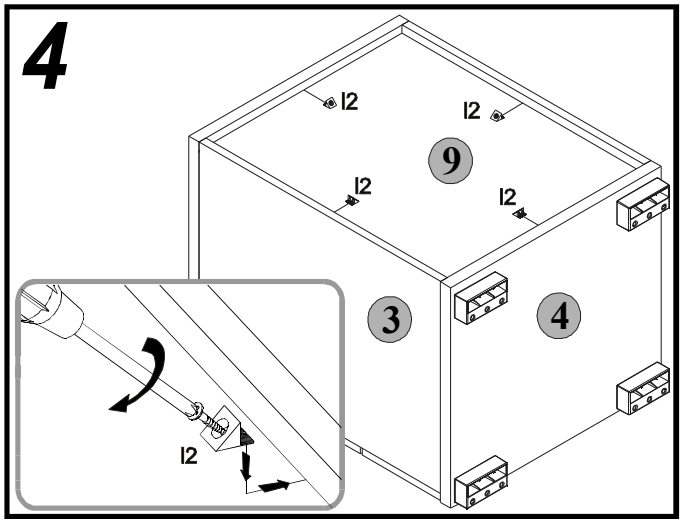
4
l2

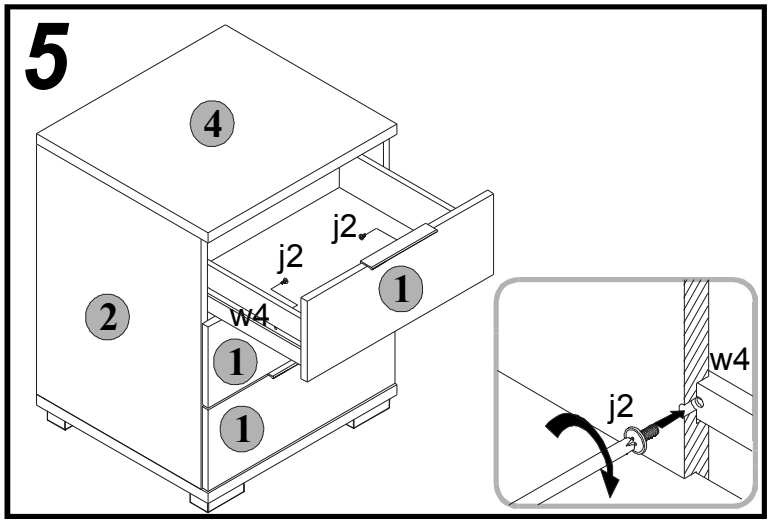
5
j2
w4