50 Jahre Classic

Schon immer einen
Schnitt voraus

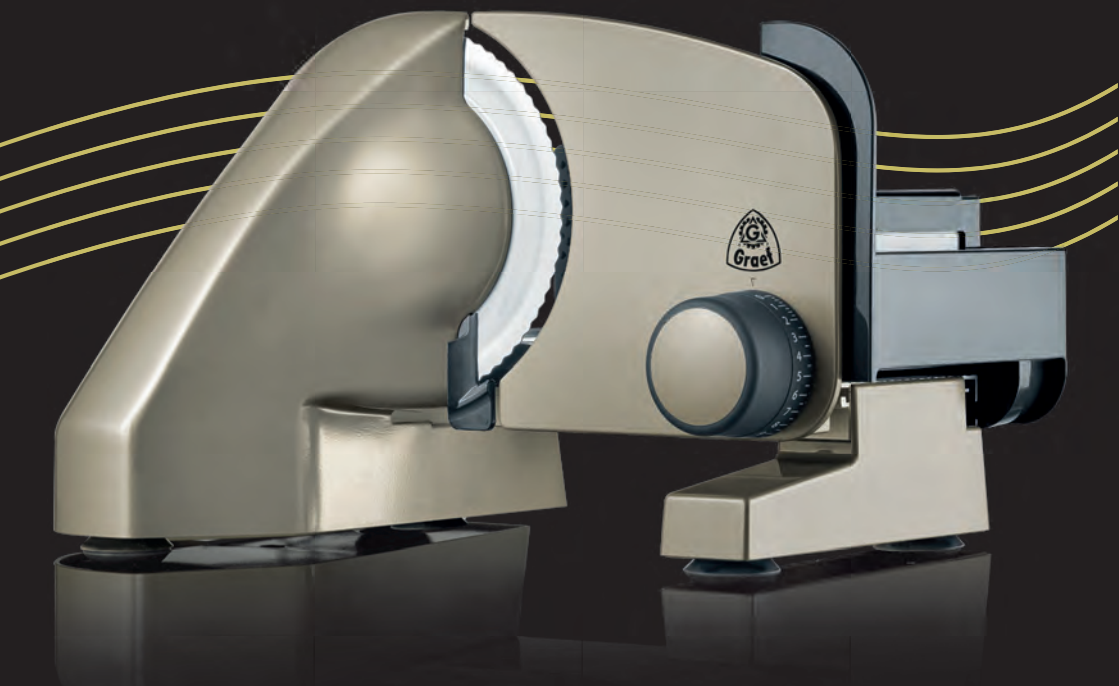

DE Bedienungsanleitung

EN Operating instructions

SLICED KITCHEN.

CLASSIC C15

A

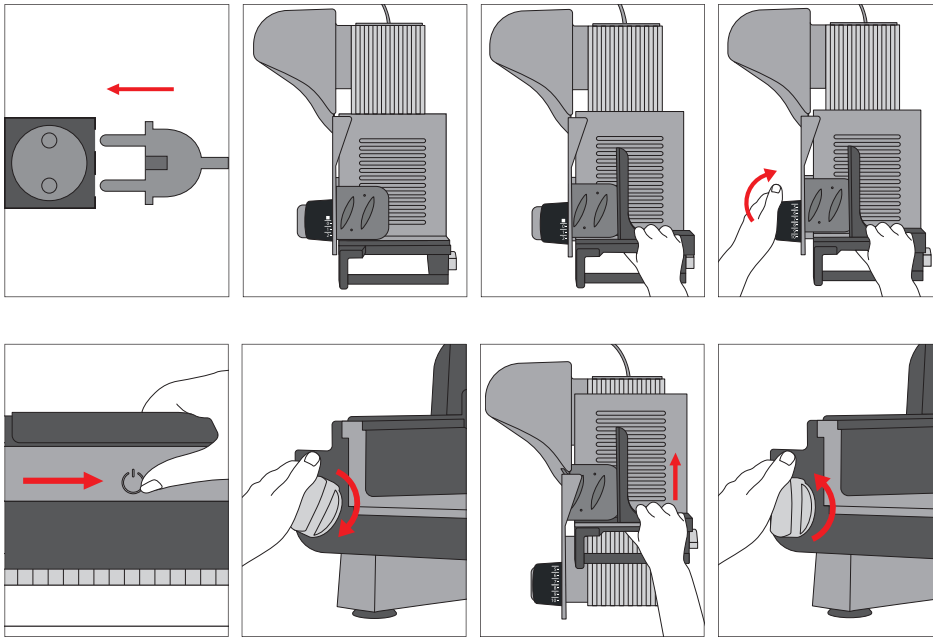

B

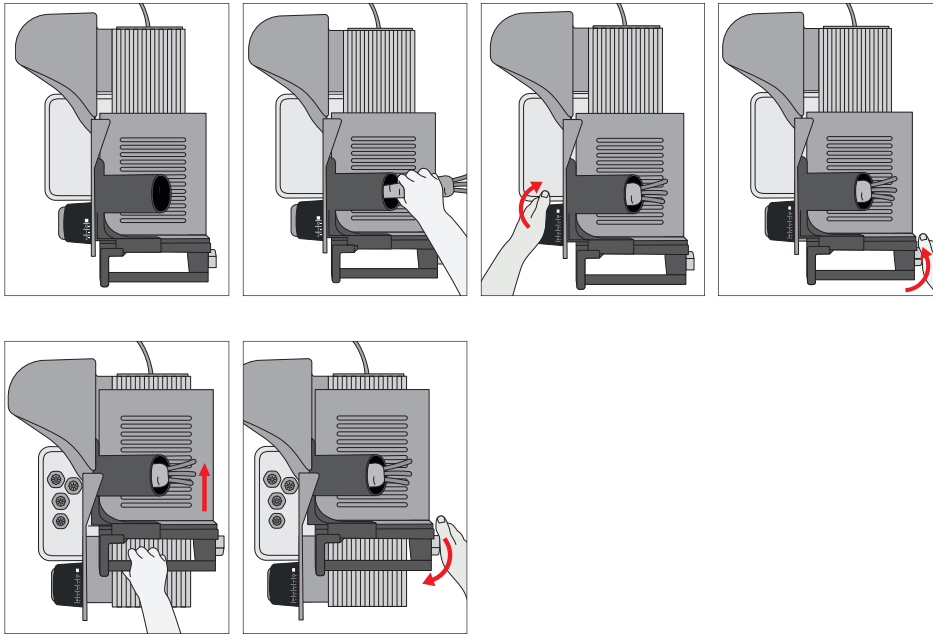

C

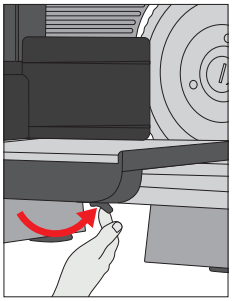
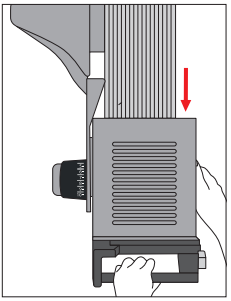
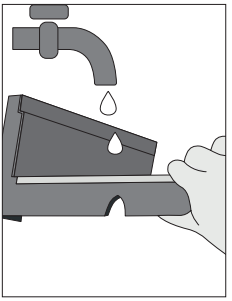
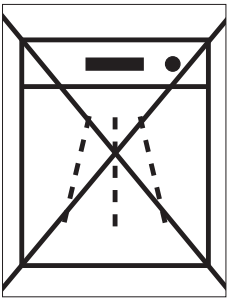
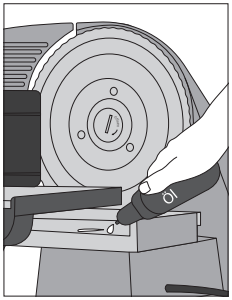

D

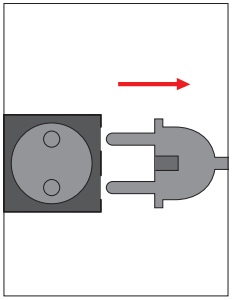
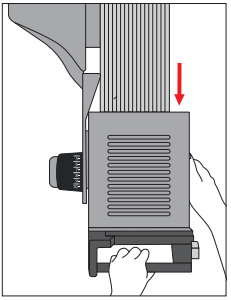
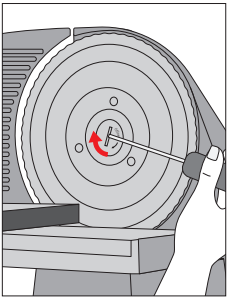
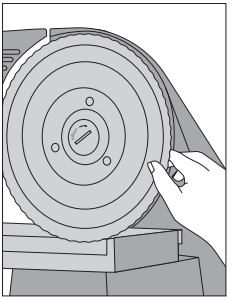
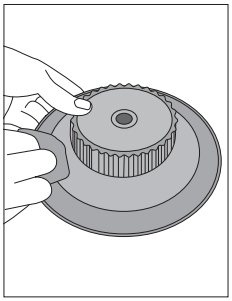
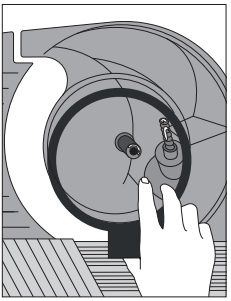
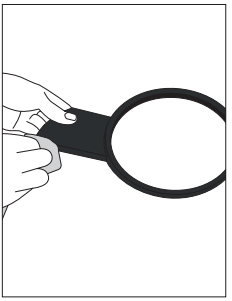
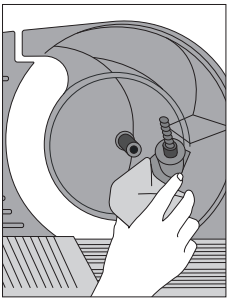

E

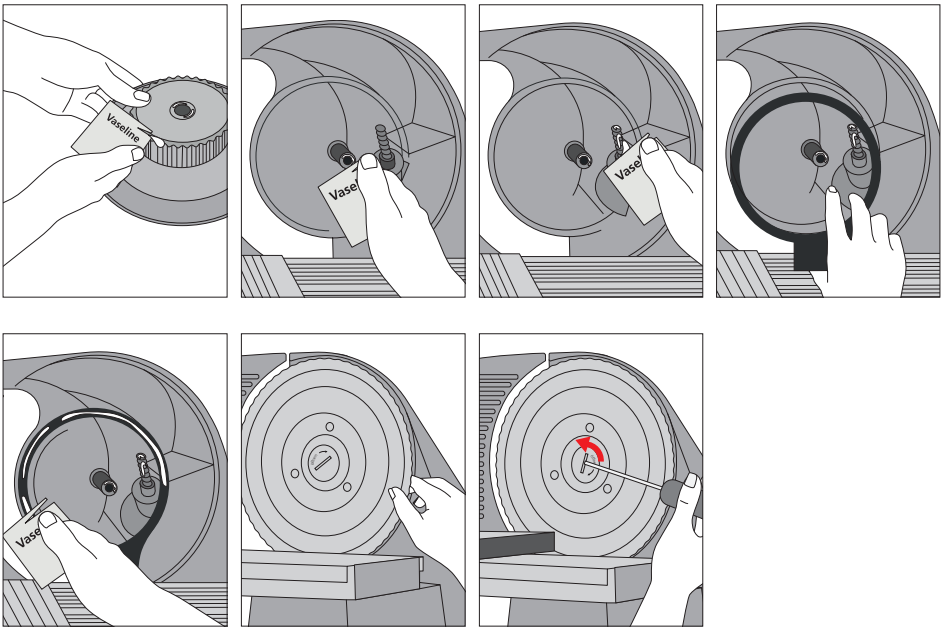

PRODUKTBESCHREIBUNG

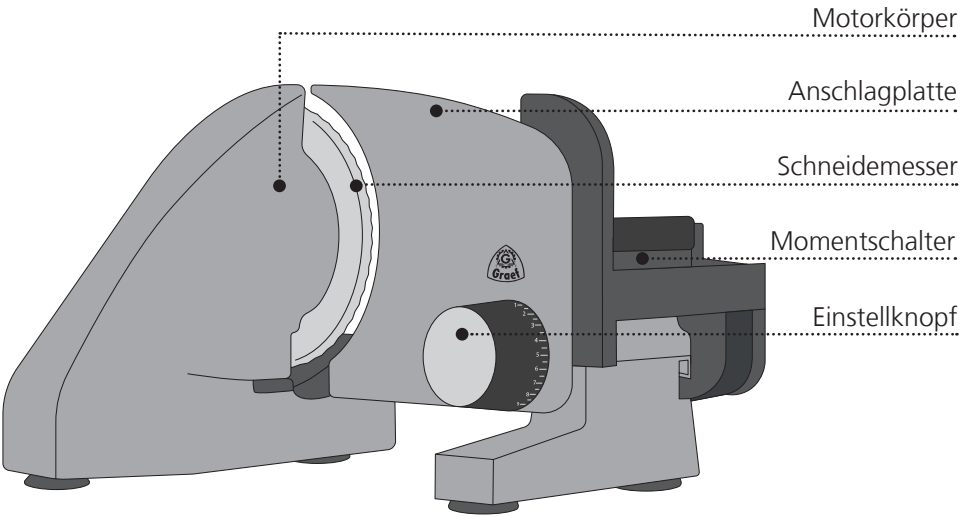

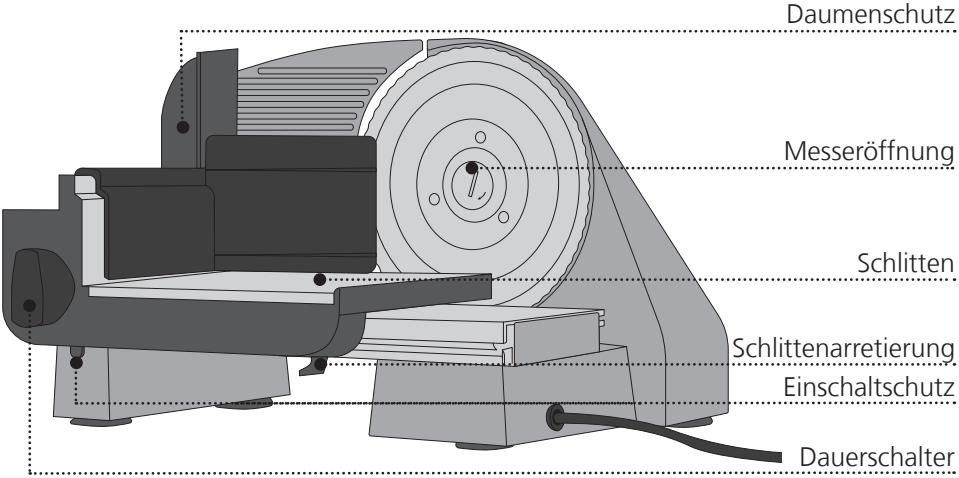

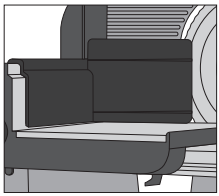

Restehalter

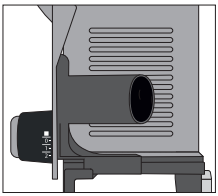

MiniSlice Aufsatz

VORWORT

Sehr geehrte Kundin, sehr geehrter Kunde, mit dem professionellen Allesschneider Classic haben Sie eine gute Wahl getroffen. Sie haben ein anerkanntes Qualitätsprodukt erworben. Wir danken Ihnen für Ihren Kauf und wünschen Ihnen viel Freude mit Ihrem neuen Allesschneider.

INFORMATIONEN ZU DIESER BEDIENUNGSANLEITUNG

Diese Bedienungsanleitung gibt Ihnen wichtige Hinweise für die Inbetriebnahme, die Sicherheit, den bestimmungsgemäßen Gebrauch und die Pflege des Allesschneiders (nachfolgend als Gerät bezeichnet). Sie muss ständig am Gerät verfügbar sein. Sie ist von jeder Person zu lesen und anzuwenden, die mit der

- Inbetriebnahme,
- Bedienung,
- Störungsbehebung und / oder
- Reinigung des Gerätes beauftragt ist.

Bewahren Sie diese Bedienungsanleitung auf und geben Sie sie mit dem Gerät an den Nachbesitzer weiter. Diese Bedienungsanleitung kann nicht jeden denkbaren Aspekt berücksichtigen. Für weitere Informationen oder bei Problemen, die in dieser Anleitung nicht oder nicht ausführlich genug behandelt werden, wenden Sie sich bitte an den Graef-Kundendienst oder an Ihren Fachhandel.

WARNHINWEISE

In der vorliegenden Bedienungsanleitung werden folgende Warnhinweise und Signalwörter verwendet:

⚠ WARNUNG

Dies warnt vor möglicherweise gefährlichen Situation. Die Nichtbeachtung des Hinweises kann zu schweren Verletzungen oder sogar zum Tode führen.

VORSICHT

Dies weist auf eine möglicherweise gefährliche Situation hin. Bei Nichtbeachtung des Hinweises können Sachschäden entstehen.

WICHTIG!

Dies weist auf Anwendungstipps und andere besonders wichtige Informationen hin!

ALLGEMEINE SICHERHEITSHINWEISE

Dieses Gerät entspricht den relevanten Sicherheitsbestimmungen.

Beachten Sie für einen sicheren Umgang damit die folgenden Hinweise:

- Ein unsachgemäßer Gebrauch kann zu Personen- und Sachschäden führen.
- Kontrollieren Sie das Gerät vor der Verwendung auf äußere sichtbare Schäden an Gehäuse, Anschlusskabel und -stecker. Nehmen Sie ein beschädigtes Gerät nicht in Betrieb.
- Ist die Anschlussleitung beschädigt, darf sie, um Gefährdungen zu vermeiden, nur durch den Hersteller, seinen Kundendienst oder eine ähnlich qualifizierte Person ersetzt werden.
- Reparaturen dürfen nur von

einem Fachmann oder vom Graef-Kundendienst ausgeführt werden. Durch unsachgemäße Reparaturen können erhebliche Gefahren für den Benutzer entstehen. Zudem erlischt der Garantieanspruch.

- Defekte Bauteile dürfen ausschließlich gegen Original-Ersatzteile ausgetauscht werden. Nur bei diesen Teilen ist gewährleistet, dass sie die Sicherheitsanforderungen erfüllen.
- Dieses Gerät darf nicht von Kindern benutzt werden.
- Das Gerät und seine Anschlussleitung sind von Kindern fernzuhalten.
- Geräte können von Personen mit reduzierten physischen, sensorischen oder mentalen Fähigkeiten oder einem Mangel an Erfahrung und/oder Wissen benutzt werden, sofern sie beaufsichtigt werden oder im sicheren Gebrauch des Gerätes unterwiesen wurden und mögliche Gefahren verstanden haben.
- Kinder dürfen nicht mit dem Gerät spielen.
- Das Gerät ist nicht darauf ausgelegt, mit einer externen Zeitschaltuhr oder einer separaten Fernsteuerung betrieben zu werden.
- Die Zuleitung bitte immer am Anschlussstecker aus der Steckdose ziehen, nicht am Anschlusskabel.
- Achten Sie darauf, dass das Stromkabel nirgendwo hängen bleibt, dies könnte dazu führen, dass das Gerät herunterfällt.
- Verpackungsmaterialien dürfen nicht zum Spielen verwendet werden. Es besteht Erstickungsgefahr.
- Vor dem Zusammenbau, dem Auseinandernehmen oder dem Reinigen ist das Gerät stets vom Netz zu trennen, ebenso, wenn es nicht beaufsichtigt wird.

GEFAHR DURCH ELEKTRISCHEN STROM

⚠WARNUNG!

Bei Kontakt mit unter Spannung stehenden Leitungen oder Bauteilen besteht Lebensgefahr!

Beachten Sie die folgenden Sicherheitshinweise, um eine Gefährdung durch elektischen Strom zu vermeiden:

- **Benutzen Sie das Gerät nicht, wenn das Stromkabel oder der Stecker beschädigt ist.**
- **Lassen Sie in diesem Fall vor der Weiterbenutzung des Gerätes durch den Graef-Kundendienst oder eine autorisierte Fachkraft eine neue Anschlussleitung installieren.**
- **Öffnen Sie auf keinen Fall das Gehäuse des Gerätes. Werden spannungsführende Anschlüsse berührt oder wird der elektrische und mechanische Aufbau verändert, besteht Stromschlaggefahr.**

- **Niemals unter Spannung stehende Teile berühren. Dies kann einen elektischen Schlag verursachen und sogar zum Tode führen.**

BESTIMMUNGSGEMÄSSE VERWENDUNG

Dieses Gerät ist nicht für den gewerblichen Gebrauch bestimmt. Benutzen Sie den Allesschneider nur in geschlossenen Räumen. Sie können mit ihm Brot, Schinken, Wurst, Käse, Möhren, Gurken, Obst, Gemüse etc. schneiden. Schneiden Sie keinesfalls harte Gegenstände wie etwa gefrorene Lebensmittel, Knochen, Holz, Bleche o. Ä. Eine andere oder darüber hinausgehende Benutzung gilt als nicht bestimmungsgemäß. Dieses Gerät ist für den Gebrauch im Haushalt bestimmt.

VORSICHT!

Von dem Gerät können bei nicht bestimmungsgemäßer Verwendung Gefahren ausgehen.

- **Das Gerät ausschließlich bestimmungsgemäß verwenden.**
- **Die in dieser Bedienungsanleitung beschriebenen Vorgehensweisen einhalten.**

Ansprüche jeglicher Art wegen Schäden aus nicht bestimmungsgemäßer Verwendung sind ausgeschlossen. Das Risiko trägt allein der Betreiber.

HAFTUNGSBESCHRÄNKUNG

Alle in dieser Bedienungsanleitung enthaltenen technischen Informationen, Daten und Hinweise für die Installation, den Betrieb und die Pflege entsprechen dem letzten Stand bei Drucklegung und erfolgen unter Berücksichtigung unserer bisherigen Erfahrungen und Erkenntnisse nach bestem Wissen. Aus den Angaben, Abbildungen und Beschreibungen in dieser Anleitung können keine Ansprüche hergeleitet werden.

Der Hersteller übernimmt keine Haftung für Schäden aufgrund von:

- Nichtbeachtung der Anleitung
- Nicht bestimmungsgemäßer Verwendung
- Unsachgemäßen Reparaturen
- Technischen Veränderungen
- Verwendung nicht zugelassener Ersatzteile

Übersetzungen werden nach bestem Wissen erstellt. Wir übernehmen keine Haftung für Übersetzungsfehler. Verbindlich bleibt allein der ursprüngliche deutsche Text.

KUNDENDIENST

Wenn Ihr Graef-Gerät einen Schaden hat, wenden Sie sich bitte an Ihren Fachhändler oder an den Graef-Kundendienst unter 02932-9703677 oder schreiben Sie uns eine E-Mail an service@graef.de

AUSPACKEN

Beim Auspacken des Gerätes gehen Sie wie folgt vor:

- Entnehmen Sie das Gerät aus dem Karton.
- Entfernen Sie alle Verpackungsteile.
- Entfernen Sie eventuelle Aufkleber am Gerät (nicht das Typenschild).

♻ ENTSORGUNG DER VERPACKUNG

Die Verpackung schützt das Gerät vor Transportschäden. Die Verpackungsmaterialien sind nach Umweltverträglichkeit und entsorgungstechnischen Gesichtspunkten ausgewählt und deshalb

recycelbar. Die Rückführung der Verpackung in den Materialkreislauf spart Rohstoffe und verringert das Abfallaufkommen. Entsorgen Sie nicht mehr benötigte Verpackungsmaterialien an den Sammelstellen für das Verwertungssystem »Grüner Punkt«.

WICHTIG!

Heben Sie wenn möglich die Original-Verpackung während der Garantiezeit des Gerätes auf, um es im Garantiefall ordnungsgemäß verpacken und transportieren zu können.

ENTSORGUNG DES GERÄTES

Dieses Produkt darf am Ende seiner Lebensdauer nicht über den normalen Hausmüll entsorgt werden. Das Symbol auf dem Produkt und in der Gebrauchsanleitung weist darauf hin. Die Werkstoffe sind gemäß ihrer Kennzeichnung wiederverwertbar. Mit der Wiederverwendung, der stofflichen Verwertung oder anderen Formen der Verwertung von Altgeräten leisten Sie einen wichtigen Beitrag zum Schutz unserer Umwelt. Bitte fragen Sie bei Ihrer Gemeindeverwaltung nach der zuständigen Entsorgungsstelle.

ANFORDERUNGEN AN DEN AUFSTELLORT

Für einen sicheren und fehlerfreien Betrieb des Gerätes muss der Aufstellort folgende Voraussetzungen erfüllen:

- Das Gerät muss auf einer festen, ebenen, waagerechten und rutschfesten Unterlage mit ausreichender Tragkraft aufgestellt werden.
- Achten Sie darauf, dass das Gerät nicht umfallen kann.
- Wählen Sie den Aufstellort so, dass Kinder nicht das Messer des Gerätes oder die Zuleitung berühren können.
- Benutzen Sie das Gerät niemals im Freien und bewahren Sie es an einem trockenen Ort auf.
- Das Gerät ist nicht für den Einbau in einen Wand- oder einen Einbauschrank gedacht.
- Stellen Sie das Gerät nicht in einer heißen, nassen oder feuchten Umgebung auf.
- Die Steckdose muss leicht zugänglich sein, sodass der Stecker notfalls leicht gezogen werden kann.

VORSICHT!

Beachten Sie die folgenden Sicherheitshinweise, um Gefahren und Sachschäden zu vermeiden:

- **Das sehr scharfe Messer kann Körperteile abtrennen. Gefährdet sind besonders Ihre Finger.**
- **Greifen Sie aus diesem Grund nicht in den Raum zwischen Anschlagplatte und Messer, solange die Anschlagplatte nicht vollständig geschlossen ist, d. h. auf ■ (unter „0“) gestellt ist.**

ELEKTRISCHER ANSCHLUSS

Für einen sicheren und fehlerfreien Betrieb des Gerätes sind beim elektrischen Anschluss folgende Hinweise zu beachten:

- Vergleichen Sie vor dem Anschließen die Anschlussdaten (Spannung und Frequenz) auf dem Typenschild mit denen Ihres Stromnetzes. Diese Daten müssen übereinstimmen, damit keine Schäden am Gerät auftreten. Im Zweifelsfall fragen Sie eine Elektrofachkraft.
- Die Steckdose muss mindestens über einen 10-A-Sicherungsschutzschalter

abgesichert sein.

- Vergewissern Sie sich, dass das Stromkabel unbeschädigt ist und nicht über heiße Flächen oder scharfe Kanten verlegt wird.
- Das Anschlusskabel darf nicht straff gespannt sein.
- Die elektrische Sicherheit des Gerätes ist nur dann gewährleistet, wenn es an ein vorschriftsmäßig installiertes Schutzleitersystem angeschlossen wird. Der Betrieb an einer Steckdose ohne Schutzleiter ist verboten. Lassen Sie im Zweifelsfall die Hausinstallation durch eine Elektrofachkraft überprüfen. Der Hersteller übernimmt keine Verantwortung für Schäden, die durch einen fehlenden oder unterbrochenen Schutzleiter verursacht werden.

VOR DEM ERSTGEBRAUCH

Wischen Sie vor dem Erstgebrauch das Messer der Maschine mit einem feuchten Tuch ab, um eventuelle Produktionsrückstände zu beseitigen. Siehe Reinigung.

VORSICHT!

- Scharfes Messer!
- Gehen Sie beim Abwischen des Messers mit aller Sorgfalt vor.

EINSCHALTSCHUTZ

Dieses Gerät ist zur Sicherung gegen unbefugte Benutzung mit einem Einschaltschutz ausgerüstet. Der unter dem Schlitten angebrachte Einschaltschutz wird ohne Druck auf die Sicherheitsschalttaste mit dem Finger in Richtung Einstellknopf gedrückt. Ein Anschalten des Gerätes ist nur bei Entriegelung möglich.

INBETRIEBNAHME

VORSICHT!

Beachten Sie die folgenden Sicherheitshinweise, um Gefahren und Sachschäden zu vermeiden:

- Fassen Sie nicht mit den Fingern in das Messer. Dieses ist sehr scharf und kann diverse Verletzungen verursachen.
- Das drehende Messer kann Körperteile abtrennen.
- Gefährdet sind Ihre Finger, besonders der Daumen.

BENUTZUNG DES ALLESSCHNEIDERS (A)

WICHTIG!

Das Gerät darf nicht ohne Restehalter benutzt werden, es sei denn, Größe und Form des Schneidgutes lassen seinen Gebrauch nicht zu.

VORSICHT!

Scharfes Messer!

- Stecken Sie den Stecker in die Steckdose.
- Legen Sie das Schneidgut auf den Schlitten.
- Setzten Sie den Restehalter auf die Schlittenrückwand an das Schneidgut.
- Stellen Sie die gewünschte Schnittstärke ein.
- Drücken Sie entweder den Daumen gegen den Momentschalter oder drehen Sie den Dauerschalter im Uhrzeigersinn bis zum Endanschlag.
- Schneidgut leicht gegen den Anschlag drücken.
- Den Schlitten gleichmäßig gegen das Messer führen.
- Nehmen Sie den Daumen von dem Momentschalter oder drehen Sie den Dauerschalter gegen den Uhrzeiger-

sinn um den Schneidvorgang zu beenden.

TIPP

- Weiches Schneidgut (z. B. Käse oder Schinken) lässt sich am besten gekühlt schneiden.
- Weiches Schneidgut lässt sich besser schneiden, wenn Sie es langsam vorschieben

WICHTIG!

Nach einem Dauerbetrieb von 10 Minuten den Motor 1 Stunde abkühlen lassen.

MINISLICE AUFSATZ (B)

- Setzen Sie den MiniSlice Aufsatz auf die Schlittenrückwand.
- Legen Sie das Schneidgut z.B. Gurke, Möhre, Pilze, Cocktailtomaten etc. in den Füllschacht.
- Stellen Sie die gewünschte Schnittstärke ein.
- Legen Sie ein Tablett oder einen Teller unter das Messer.
- Drücken Sie entweder den Daumen gegen den Momentschalter oder drehen Sie den Dauerschalter im Uhrzeigersinn bis zum Endanschlag.
- Den Schlitten gleichmäßig gegen das Messer führen.
- Nehmen Sie den Daumen von dem Momentschalter oder drehen Sie den Dauerschalter gegen den Uhrzeigersinn um den Schneidvorgang zu beenden.
- Zur Reinigung können Sie den MiniSlice Aufsatz in die Spülmaschine geben.

REINIGUNG AUSSEN

VORSICHT!

Beachten Sie die folgenden Sicherheitshinweise, bevor Sie mit der Reinigung des Gerätes beginnen:

- **Schalten Sie das Gerät vor dem Reinigen aus und ziehen Sie den Netzstecker aus der Steckdose.**
- **Lassen Sie das Gerät vor jeder Reinigung abkühlen.**
- **Benutzen Sie keine aggressiven oder scheuernden Reinigungsmittel und keine Lösungsmittel.**
- **Kratzen Sie hartnäckige Verschmutzungen nicht mit harten Gegenständen ab.**
- **Geben Sie das Gerät nicht in die Spülmaschine und halten Sie es nicht unter fließendes Wasser.**

Reinigen Sie die Außenfläche des Gerätes mit einem weichen, angefeuchteten Tuch. Bei starker Verschmutzung kann ein mildes Reinigungsmittel verwendet werden.

WERTERHALT DER MESSER

Für eine lang anhaltende Schärfe und den Werterhalt Ihres Graef-Messers empfehlen wir Ihnen, es regelmäßig zu reinigen, besonders nach dem Aufschneiden von gepökeltem Fleisch bzw. Schinken. Diese Lebensmittel enthalten Salze, die, wenn sie länger auf der Messeroberfläche verbleiben, sogar zur Bildung von Flugrost führen können (auch auf „rostfreiem“ Edelstahl). Beim Aufschneiden von Schneidgut, das viel Wasser enthält, z. B. Tomaten oder Gurken, kann sich durch mangelnde oder falsche (zu „nasse“) Reinigung ebenfalls Flugrost auf der Messeroberfläche bilden. Daher empfehlen wir Ihnen, das Messer direkt nach Gebrauch mit einem

feuchten Tuch und gegebenenfalls etwas Spülmittel zu reinigen. Bitte schrauben Sie von Zeit zu Zeit auch einmal das Messer ab und reinigen Sie das Gerät von innen. Besonders dann, wenn „saftiges“ Schneidgut (Gemüse, Obst, Braten etc.) geschnitten wurde. Behandeln Sie das Messer mit aller Sorgfalt.

REINIGUNG UND PFLEGE

WICHTIG!

Beachten Sie die folgenden Sicherheitshinweise, bevor Sie mit der Reinigung des Gerätes beginnen:

- **Stellen Sie sicher, dass das Gerät ausgeschaltet und nicht an das Stromnetz angeschlossen ist.**
- **Kontrollieren Sie, ob der Anschlag geschlossen ist (die Messerschneide muss abgedeckt sein).**
- **Benutzen Sie keine aggressiven oder scheuernden Reinigungsmittel und keine Lösungsmittel.**
- **Kratzen Sie hartnäckige Verschmutzungen nicht mit harten Gegenständen ab. Gerät nicht mit Wasser abspülen oder in Wasser tauchen.**

SCHLITTEN ABNEHMEN (C)

- Um den Schlitten besser zu reinigen, lässt sich dieser von dem Gerät abnehmen.
- Drücken Sie die Schlittenarretierung mit dem Finger nach oben.
- Halten Sie die Schlittenarretierung gedrückt und ziehen Sie den Schlitten zu sich heran.
- Reinigen Sie alle Teile mit einem feuchten Tuch oder unter fließendem Wasser.
- Wichtig: Den Schlitten nicht im Geschirrspüler reinigen!
- Bitte geben Sie einmal im Monat einige Tropfen harzfreies Öl oder Vaseline auf die Schlitten führung. Überschüssiges Öl/Vaseline mit einem weichen Baumwolltuch entfernen.

MESSER ABNAHME UND REINIGUNG (D)

VORSICHT!

Scharfes Messer!

- Ziehen Sie den Stecker aus der Steckdose.
- Nehmen Sie den Schlitten ab.
- Lösen Sie das Messer indem Sie mit einer Münze die Messerschraube im Uhrzeigersinn drehen.
- Nehmen Sie das Messer vorsichtig von der Maschine ab.

VORSICHT!

Gehen Sie bei der Reinigung des Messers mit aller Sorgfalt vor.

- Reinigen Sie die Innenseite des Messers mit einem feuchten Tuch.
- Nehmen Sie den schwarzen Abstreifring von der Maschine.
- Reinigen Sie den Abstreifring mit einem feuchten Tuch.
- Reinigen Sie den Innenteil der Maschine mit einem feuchten Tuch.

WICHTIG!

Geben Sie das Messer niemals in die Spülmaschine, dies kann die Schärfe und die Korrosionsbeständigkeit beeinträchtigen (Salz greift das Messer an). Ein weiterer Gefahrenpunkt ist die Handhabung des Messers beim Be- und Entladen der Spülmaschine.

MASCHINE INNEN EINFETTEN (E)

Regelmäßiges Einfetten erhöht die Lebensdauer Ihres Gerätes. Verwenden

Sie dazu ausschließlich Graef-Vaseline, dies ist auf unsere Geräte abgestimmt. Sie erhalten es in unserem Online-Shop über haushalt.graef.de/shop unter der Artikel-Nr. 141842.

VORSICHT!

- **Scharfes Messer!**
- **Gehen Sie beim Einfetten des Messers mit aller Sorgfalt vor.**
- Fetten Sie mit Vaseline das Zahnrad ein.
- Fetten Sie mit Vaseline den Messerbolzen ein.
- Fetten Sie mit Vaseline auch die Messerschraube ein.
- Stecken Sie den Abstreifring wieder an das Gerät und fetten Sie diesen mit Vaseline ein.
- Messer wieder einsetzen.

REGELMÄSSIGES EINFETTEN

WICHTIG!

Fetten Sie die Maschine regelmäßig ein:

- **Bei häufigem Gebrauch alle 2 bis 3 Tage.**
- **Wenn die Maschine 10 Minuten am Tag läuft, alle 14 Tage.**
- **Verwenden Sie ausschließlich die Graef-Vaseline.**

ZUBEHÖR

Weiteres Zubehör können Sie in unserem Online-Shop haushalt.graef.de/shop oder bei Ihrem Fachhändler bestellen.

Artikel-Nr. 141842

- Beutel Vaseline (5 g)

5 JAHRE MOTORGARANTIE UND 50 MONATE HERSTELLERGARANTIE

Für dieses Produkt übernehmen wir zusätzlich beginnend vom Verkaufsdatum 60 Monate Motorgarantie und 50 Monate Herstellergarantie. Ihre gesetzlichen Gewährleistungsansprüche nach § 439 ff. BGB-E bleiben von dieser Regelung unberührt. In der Garantie nicht enthalten sind Schäden, die durch unsachgemäße Behandlung oder Einsatz entstanden sind sowie Mängel, welche die Funktion oder den Wert des Gerätes nur geringfügig beeinflussen. Weitergehend sind Transportschäden, soweit wir dies nicht zu verantworten haben, vom Garantieanspruch ausgeschlossen. Für Schäden, die durch eine nicht von uns oder eine unserer Vertretungen durchgeführte Reparatur entstehen, ist ein Garantieanspruch ausgeschlossen. Bei berechtigten Reklamationen werden wir das mangelhafte Produkt nach unserer Wahl reparieren oder gegen ein mängelfreies Produkt austauschen.

50 Jahre Classic

Vor 50 Jahren war die Welt eine Scheibe

In den 60er Jahren bestimmten Scheiben das Essen. Scheiben von Käse, Wurst und Schinken landeten auf den Scheiben von hellem und dunklen Brot. Zum Frühstück oder Abendbrot, für die Arbeit oder die Schule wurde selber geschnitten. Denn im Stück bleibt Essen lange frisch und lecker. Das gilt heute genauso wie vor 50 Jahren, als Graef mit der Classic den ersten Ganzmetall- Allesschneider mit elektrischem Direkt-antrieb auf den Markt brachte und die Küchenarbeit deutlich erleichterte. Das Zusammenspiel von Messer und Motor war so wegweisend, dass dieses Konzept noch heute das Maß aller Dinge ist. Versorgte der erste elektrische Graef-Allesschneider damals Familien mit reichlich Butterbroten, Stullen oder Schnitten, so hilft er heute nachhaltig zu haushalten. Brot und was darauf kommt, bleibt ohne Verschnitt bis zur letzten Scheibe frisch. Dabei braucht es viel weniger - bis überhaupt keine Plastikverpackung mehr. Deswegen gehört ein Allesschneider heute wie damals ganz selbstverständlich in jede Küche.

Die passenden Rezepte finden Sie auf unseren Blog unter ww.graef.blog

PRODUCT DESCRIPTION

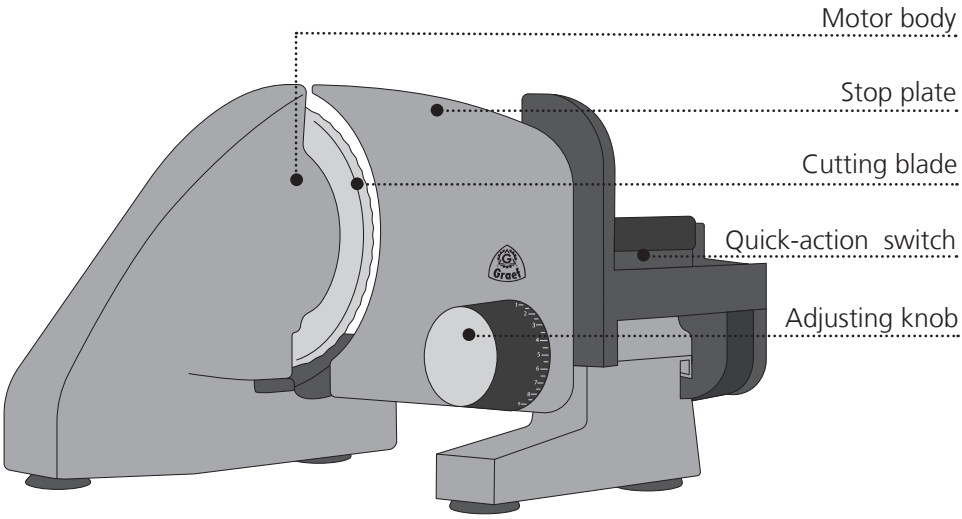

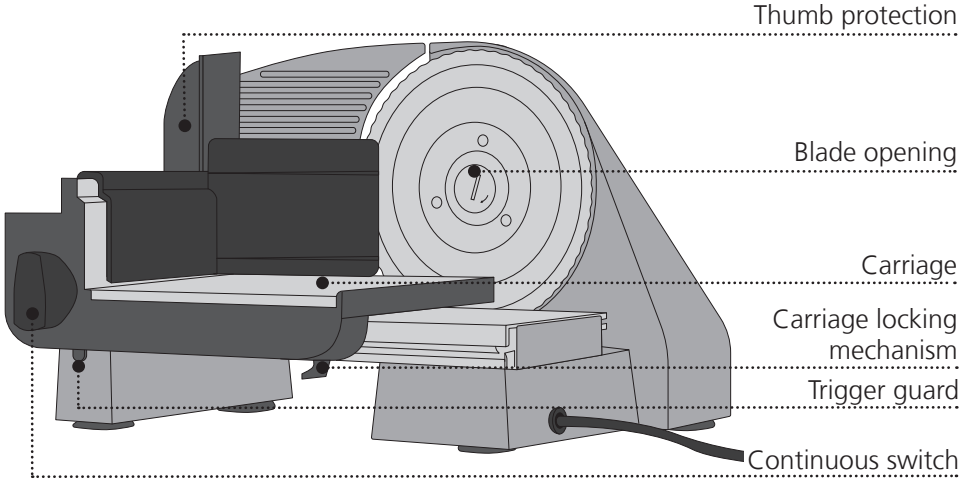

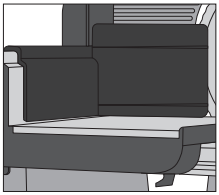

Holder for remainders

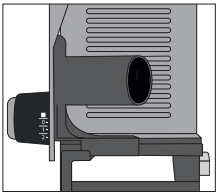

MiniSlice attachment

PREFACE

Dear Customer, you have made a good choice by buying this professional slicer. You have purchased a recognised quality product. Thank you very much for buying our product. We wish you a lot pleasure with your new slicer.

INFORMATION ON THESE OPERATING INSTRUCTIONS

These operating instructions provide important information on putting into operation, safety, intended use and the care of the slicer (hereinafter referred to as unit). The operating instructions shall have to be available at the unit at all times. The instructions have to be read and applied by every person who deals with

- initial operation,
- operation,
- troubleshooting and/or
- or is instructed to clean the unit.

Keep these operating instructions and pass them on to the next owner along with the unit. These operating instructions cannot take into consideration every conceivable use. For further information or in case of problems which are not dealt with or not dealt with sufficiently in these instructions, please get in touch with Graef customer service or your specialist dealers.

WARNING MESSAGES

In these operating instructions, the following warning messages and signal words are used:

⚠ WARNING

This warns against potentially hazardous situations. Failure to observe this warning may result in serious injury or even death.

CAUTION

This refers to a potentially dangerous situation. In case of non-observation of this warning message, material damage may occur.

IMPORTANT!

This refers to application tips and other especially important information!

GENERAL SAFETY INSTRUCTIONS

This device conforms to the relevant safety regulations.

For safe handling of this unit, please observe the following safety instructions:

- However, incorrect handling may lead to injury and damage.
- Before using this device for the first time, check it for visible outer damages on the housing, connection cable and plug. Do not operate a damaged unit.
- If the connection cable is damaged, it must be replaced by the manufacturer, the after-sales service or a similarly qualified person in order to prevent danger.
- Repairs may be carried out only by an expert or by Graef after-sales service. Incorrect repairs may cause considerable hazards for the user. In addition, any claim under guarantee is forfeited.
- Defective parts must be repla-

ced by original spare parts only. It is only with these parts that the safety requirements are met.

- This unit must not be used by children.
- Keep the unit and its connection cable away from children.
- This unit may be used by persons with reduced physical, sensory or mental abilities or deficiencies in experience and knowledge, if they are supervised or have been instructed in the safe use of the unit, and in addition understand the resulting dangers.
- Children must not play with this unit.
- The unit is not intended to be used with an external timer or a separate remove control.
- Always disconnect the connection cable by using plug; do not pull the connecting cable.
- Be careful not to let the power cord hang freely, this could cause the fall of the appliance.
- Packaging materials must not be used for playing. There is a danger of suffocation.
- In the absence of supervision and prior to assembly, disassembly or during cleaning, always disconnect the unit from the mains.

DANGER CAUSED BY ELECTRIC CURRENT

⚠WARNING!

Mortal danger is caused by contact with energised cables or components!

Please observe the following safety instructions in order to prevent an exposure to electric current:

- **Do not use the unit if the mains cable or plug are damaged.**
- **In this case, you should let the Graef Customer Service install a new connection cable before using the appliance again. This may be done also by an authorised specialist.**
- **Do not open the housing under any circumstances. If live connections are touched or the electrical and mechanical construction are modified, there is the danger of electric shock.**
- **Never touch live parts. This can cause an electric shock and may cause even death.**

INTENDED USE

This unit is not intended for commercial use. Use the slicer in closed-up rooms only. It can be used to cut bread, ham, sausage, cheese, carrots, cucumber, fruit, vegetables, et cetera. By no means cut hard matter, such as frozen foodl, bones, wood, sheet metal, or the like. Another or any exceeding use shall not be considered intended. This unit is intended for use in a household.

CAUTION!

The appliance can cause dangers, if is not used as intended.

- **Use the unit exclusively as intended.**

- **Observe the procedures described in these operating instructions.**

Claims of any kind caused by damage by unintended use shall be excluded. The risk shall be borne sole by the operator.

LIMITATION OF LIABILITY

All technical information, data and notes on the installation, the operation and the care contained in these operating instructions correspond to the last status before printing, and are rendered under consideration of our previous experience and to the best of knowledge. No claims may be derived from the particulars, illustrations and descriptions in these instructions.

The manufacturer shall not assume any liability for damage caused by:

- non-observation of the instructions
- unintended use
- incorrect repairs
- technical modifications
- use of unapproved spare parts

Translations shall be carried out to the best of knowledge. We shall not assume any liability for translation mistakes. The original German text only shall be binding.

AFTER-SALES SERVICE

If your unit is defective, please contact your specialist dealer or the Graef customer service on +49 (2932) 9703677 or write an e-mail to service@graef.de

UNPACKING

When unpacking the unit, proceed as follows:

- Remove the unit from the box.
- Remove the packaging parts.
- Remove any stickers on the unit (do not remove the type plate).

DISPOSAL OF THE UNIT

At the end of its service life, this product cannot be disposed of in normal domestic waste. The symbol on the product and in the operating instructions point out to this fact. Reuse the materials according to their marking. With the reuse, recycling or other forms of recycling of old equipment, you make an important contribution to the protection of our environment. Please ask your municipal administration for the disposal point.

REQUIREMENTS ON THE INSTALLATION LOCATION

For safe and fault free operation of the unit, the following requirements of the installation location have to be met:

- The unit has to be placed on a solid, flat, horizontal, and non-slipping surface with a sufficient weight-carrying capacity.
- Make sure that the unit cannot topple over.
- Choose the location in such a way that children cannot reach the blade of the unit or the supply lines.
- Never use the appliance outdoors, and always keep it in a dry place.
- The unit is not designed for installation in a wall or a built-in cupboard.
- Do not set up the unit in a hot, wet or moist environment.
- The socket has to be easily accessible so that the power cable can be removed easily in case of emergency.

CAUTION!

Observe the following safety instructions to prevent hazards and material damage:

- **The very sharp blade can cut off body parts. Your fingers are espe-**

cially at risk.

- For this reason never reach into the space between the stop plate and blade as long as the stop plate is not completely closed, i.e. set to ■ (below „0“).

ELECTRICAL CONNECTION

For safe and fault-free operation of the unit, the following requirements have to be met during the electrical connection:

- Before connecting the unit, compare the connecting data (voltage and frequency) on the type plate with those of your energy network. These details must correspond so that no damage occurs to the unit. In case of doubt ask your trained electrician.
- The socket has to be protected at least by a 10 amps circuit breaker.
- Make sure that the power cable is not damaged and is not laid across hot surfaces or sharp edges.
- The connecting cable must not be stretched tightly.
- The electric safety of the unit is ensured only when it is connected to a socket with protective conductor installed correctly. Operation on a socket without protective conductor is forbidden. If in doubt, let the house installation checked by a trained electrician. The manufacturer shall not assume responsibility for damage which has been caused by absent or interrupted protective conductor.

PRIOR TO FIRST USE

Prior to first use, use a moist cloth to wipe the blade of the machine in order to remove any production residue. See cleaning.

CAUTION!

- Sharp blade!
- Proceed with caution when wiping the blade.

TRIGGER GUARD

This device has been provided with a trigger guard as a protection against unauthorised use. The trigger guard fitted below the carriage is pressed in direction of the power button without pressure on the safety switch button. The device can be switched on only when released.

INITIAL OPERATION

CAUTION!

Observe the following safety instructions to prevent hazards and material damage:

- Do not touch the blade with your fingers. This is very sharp and can cause several injuries.
- The rotating blade can cut off body parts.
- Your fingers are at risk, especially your thumb.

USE OF THE SLICER (A)

IMPORTANT!

The unit must not be used without the end-piece holder, unless the size and shape of the slicing material permits.

CAUTION!

Sharp blade!

- Insert the plug into the socket.
- Place the slicing material on to the slide.
- Place the holder for remainders on the rear wall of the slide at the slicing material.
- Set the requested cutting thickness.

- Either press the thumb against the quick action switch or turn the switch for continuous cutting clockwise up to stop.
- Press the slicing material lightly to stop.
- Evenly move the slide towards the blade.
- Remove the thumb from the quick-action switch or turn the switch for continuous cutting counter-clockwise to end the cutting process.

TIP: Soft slicing material (such as cheese or ham) can be cut best when chilled. Soft slicing material can be cut better when moved forward slowly.

IMPORTANT!

After a continuous operation of 10 minutes, let the motor cool down for an hour.

MINISLICE ATTACHMENT (B)

- Place the MiniSlice attachment on to the slide.
- Place the slicing material like cucumber, carrot, tomatos, mushrooms etc. into the hopper.
- Set the requested cutting thickness.
- Place a tablet or plate under the blade.
- Either press the thumb against the quick action switch or turn the switch for continuous cutting clockwise up to stop.
- Evenly move the slide towards the blade.
- Remove the thumb from the quick-action switch or turn the switch for continuous cutting counter-clockwise to end the cutting process.
- For cleaning, you can put the MiniSlice attachment in the dishwasher.

CLEANING OUTSIDE

CAUTION!

Watch the following safety instructions before starting to clean the unit:

- **Switch the unit off before cleaning and pull the power cord from the electric socket.**
- **Let the unit cool down before cleaning.**
- **Do not use any aggressive or abrasive detergents and no solvents.**
- **Do not scratch off stubborn soiling with hard objects.**
- **Do not put the unit in the dishwasher and do not use it under running water.**

Use a soft and moist cloth to clean the outer surfaces of the unit. Use a mild detergent in case of heavy soiling.

VALUE PRESERVATION OF THE BLADES

For long-lasting sharpness and value retention of your Graef blade, werecommend to clean it in regular intervals, especially after cutting up salted meat and/or ham. These foodstuffs contain salts, when they stay on the surface of the blade for a longer period of time, may even form a rust film (even on “stainless” steel). When cutting up slicing material which contains a lot of water, such as tomatoes or cucumbers, lacking or wrong (too “wet”) cleaning may also lead to a rust film on the blade surface. For this reason we recommend to use a moist cloth, and if necessary some washing-up liquid, to clean the blade directly after use. From time to time, unscrew the blade and clean the unit on the inside, especially, when “juicy” slicing material (vegetables, fruit, roasts,

et cetera) have been cut. Treat the blade with the upmost of care.

CLEANING AND MAINTENANCE

IMPORTANT!

Watch the following safety instructions before starting to clean the unit:

- **Make sure that the unit is switched off and is not connected to the power supply.**
- **Check whether the stop has been closed (the blade edge must be covered).**
- **Do not use any aggressive or abrasive detergents and no solvents.**
- **Do not scratch off stubborn soiling with hard objects. Do not rinse the unit with water or immerse in water.**

REMOVAL OF CARRIAGE (C)

- In order to clean the slide better, it can be removed from the unit.
- Use a finger to press the carriage locking mechanism upwards.
- Keep the carriage locking mechanism pressed and pull the slide towards yourself.
- Use a moist cloth or running water to clean all parts.
- Important: Do not clean the slide in a dishwasher!
- Once a month, add some drops of resin-free oil or petroleum jelly to the slideway. Use a soft cotton wool cloth to remove excessive oil / petroleum jelly.

REMOVAL OF BLADE AND CLEANING (D)

CAUTION!

Sharp blade!

- Remove the plug from the socket.
- Remove the slide.
- Undo the blade by using a coin to turn the blade screw clockwise.
- Undo the blade from the machine.

CAUTION!

Proceed with caution when wiping the blade.

- Clean the inside of the blade using a damp cloth.
- Remove the black wiper ring from the machine.
- Clean the wiper ring and the inside of the machine using a damp cloth.

IMPORTANT!

Never put the blade into the dishwasher which may affect the sharpness and the corrosion resistance (salt attacks the blade). Handling the blade when loading and unloading from the dishwasher is another danger point.

GREASING THE BLADE ON THE INSIDE (E)

Regular greasing will increase the service life of your unit. For this purpose, exclusively use Graef petroleum jelly which is matched to our units. You can obtain them from our online shop on haushalt.graef.de/shop under article number 141842.

CAUTION!

- **Sharp blade!**
- **Proceed with utmost care when greasing the blade.**
- Grease the gearwheel with petroleum jelly.
- Grease the blade bolt with petroleum jelly.
- Also grease the blade screw with

petroleum jelly.
- Place the wiper ring in the unit again.
- Grease the wiper ring with petroleum jelly.
- Refit the blade plate.

REGULAR GREASING

IMPORTANT!

Grease the machine in regular intervals:
- In case of frequent use, every two to three days.
- When the machine runs for 10 minutes every day, every fortnight.
- Use Graef petroleum jelly only.

FIFE-YEAR GUARANTEE AND 50 MONTHS MANUFACTURER WARRANTY

For this product we assume an additional guarantee on the motor of 60 months and 50 months manufacturer warranty beginning with the date of sale. Your legal warranty claim in conformity with Section 439 et seq. of the German Civil Code (BGB) shall remain unaffected by this regulation. The guarantee does not cover any damage which is caused by incorrect handling or use as well as defects which only slightly influence the function or the value of the unit. Moreover, transport damage provided we are not responsible shall be excluded from the claims under guarantee. Guarantee shall be ruled out for damage, the repair of which has not been carried out by us or one of our represenations. In case of justified complaints, we shall repair the defective product or replace it by a product without defects at our discretion.

Seit 1920

Gebr. Graef GmbH & Co. KG
Donnerfeld 6
59757 Arnsberg

Tel. 0 29 32 / 97 03 - 0
Fax 0 29 32 / 97 03 - 90

Email: info@graef.de
www.graef.de

24192 Stand: Juni 2018. Technische Änderungen, Irrtümer und Druckfehler vorbehalten.