meister

Nr. 8973630

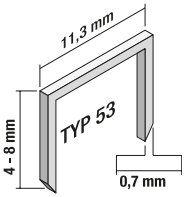

(1)

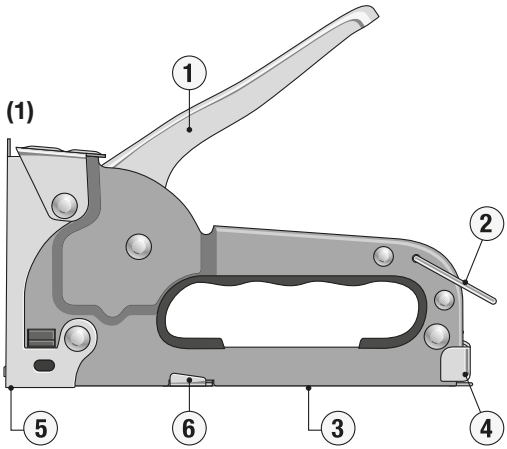

(2)

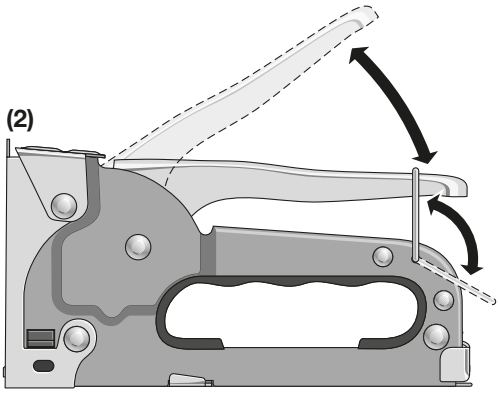

(3)

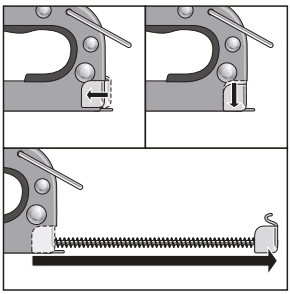

(4)

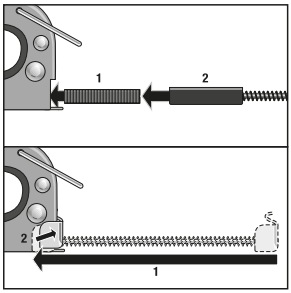

(5)

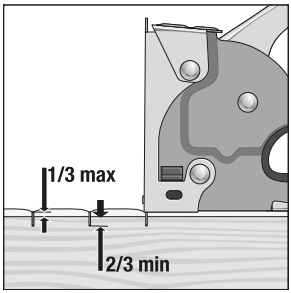

(6)

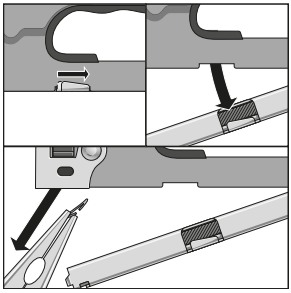

DE Gebrauchsanleitung Handtacker

1. Auslösehebel
2. Sicherungsbügel
3. Magazin
4. Schieber
5. Klammeraustritt
6. Magazin-Entriegelung

Einsatzbereich

- Befestigung von Papier, Pappe, Folien, Textilien auf Untergründen aus Holz und Holzwerkstoffen.

Sicherheitshinweise

- Tacker nie auf Menschen und Tiere richten.
- Klammeraustritt beim Sichern und Entsichern vom Körper weg halten
- Nach jedem Gebrauch und bei Arbeitspausen das Magazin entleeren und den Auslösehebel mit dem Sicherungsbügel sichern.
- Unbeabsichtigtes Auslösen des Tackers kann zu ernsthaften Verletzungen führen.
- Tacker erst bei Materialkontakt betätigen.
- Tacker von Kindern fernhalten

Gebrauch

Inbetriebnahme (Abb.2)

Vor Inbetriebnahme und Laden des Magazins Sicherungsbügel (**2**) abklappen und den Auslösehebel vorsichtig nach oben gleiten lassen.

Magazin laden

Schieber (**4**) gem. Abb.**3** lösen und nach hinten herausziehen. Klammerblock gem. Abb.4 in in das Magazin (**3**) einsetzen und mit dem Schieber bis zum Klammeraustritt (**5**) schieben. Schieber gem. Abb.**3** in umgekehrter Reihenfolge mit dem Tackergehäuse verrasten.

Arbeiten (Abb.5)

Tacker mit dem Klammeraustritt auf das Werkstück drücken, Auslösehebel kraftvoll betätigen bis er hörbar auslöst. Bei richtiger Klammerwahl sollte sich ca.**1/3** der Klammerlänge im zu befestigenden Material und ca. **2/3** im Untergrund befinden.

1. Es dürfen nur Ersatzklammern des Typ 53 von der Größe 4 – 8 in dem genannten Tacker verarbeitet werden.
2. Nur vom Hersteller oder seinem Bevollmächtigten bezeichnete Ersatzteile verwenden.
3. Instandsetzungsarbeiten nur durch vom Hersteller Beauftragte oder durch andere Sachkundige unter Beachtung der in der Betriebsanleitung enthaltenen Angaben durchführen (Abb. **6**)
4. Zur Verwendung bei Arbeiten des Polsterns, Bastelns oder Dekorierens.

Störungen beseitigen (Abb.6)

Magazin-Entriegelung (**6**) zurückschieben. Magazin herausklappen und die verklemmte

Klammer mit einer Zange entfernen. Magazin wieder mit dem Gehäuse verrasten.

Nach dem Gebrauch

Klammern aus dem Magazin entnehmen, und den Auslösehebel gem. Abb. **2** sichern.

Für Kinder unzugänglich lagern.

BG Инструкции за употреба на ръчен такер

1. освобождаващ лост
2. фиксираща скоба
3. пълнител
4. плъзгач
5. изход за кламерите
6. копче за освобождаване на пълнителя

Област на употреба

- За закрепване на хартия, велпапе, фолио, текстил върху основи от дърво и дървесни материали.

Инструкции за безопасност

- Никога не насочвайте такера към хора и животни.
- При фиксиране и освобождаване дръжте изхода за кламерите далече от тялото.
- След всяка употреба и през почивките изпразвайте пълнителя и фиксирайте освобождаващия лост с фиксиращата скоба.
- Нежелателното освобождаване на такера може да предизвика наранявания.
- Задействайте такера едва при контакт с материала.
- Дръжте такера далече от деца.

Употреба

Пуск (фиг.2)

Преди пуска и зареждането на пълнителя отворете фиксиращата скоба (**2**) и внимателно оставете задействащия лост да се плъзне нагоре.

Зареждане на пълнителя

Освободете плъзгача (**4**) съгласно фиг.**3** и издърпайте назад. Поставете блока с кламери съгласно фиг. **4** в пълнителя (**3**) и с плъзгача плъзнете до изхода за кламерите (**5**). Фиксирайте плъзгача съгласно фиг. **3** в обратна последователност за корпуса на такера.

Работа (фиг.5)

Натиснете такера с изхода за кламерите към детайла, силно натиснете освобождаващия лост, докато се чуе щракване. При правилен избор на кламери около **1/3** от дължината на кламерите трябва да се намира в материала за закрепване и около **2/3** да се намира в основата.

1. В посочения такер могат да се използват само резервни скоби тип 53 големина 4 - 8.
2. Да се използват само резервни части, посочени от производителя или негов пълномощник.
3. Ремонтни работи да се извършват само от лица, на които това е възложено от производителя, или от други специалисти при спазване на данните, съдържащи се в упътването за работа (фиг. **6**)
4. За употреба при тапициране, любителски занаятчийски дейности или декориране.

Отстраняване на неизправности (фиг.6)

Плъзнете обратно копчето за освобождаване на пълнителя (**6**). Извадете пълнителя и отстранете заседналия кламер с клещи. Отново фиксирайте пълнителя за корпуса.

След употреба

Извадете кламерите от пълнителя и фиксирайте освобождаващия лост съгласно фиг. **2.**
Съхранявайте недостъпен за деца.

CZ Návod na použití ruční sešívačky

1. uvolňovací páčka
2. bezpečnostní uzávěr
3. zásobník
4. šoupátko
5. výstup sponek
6. odblokování zásobníku

Oblast použií

- Upevnění papíru, kartonu, fólií, textilií na podklady ze dřeva a dřevěných materiálů.

Bezpečnostní pokyny

- Sešívačku nikdy nemířit na osoby a zvířata.
- Výstup sponek při zajišťování a odjišťovaní držet vždy směrem od těla.
- Po každém použití a během pracovních přestávek zásobník vyprázdnit a uvolňovací páčku zajistit bezpečnostním uzávěrem.
- Neúmyslné spuštění sponkovačky může vést k vážným zraněním.
- Sešívačku sitisknout až tehdy, pokud se dotýká materiálu.
- Sešívačku ukládat mimo dosah dětí.

Používání

Uvedení do provozu (obr. 2)

Před uvedením do provozu a naplněním zásobníku odklopte bezpečnostní uzávěr (**2**) a uvolňovací páčku nechte opatrně sklouznout nahoru.

Uskladnění zásobníku

Šoupátko (**4**) uvolnit podle obr. **3** a vytáhnout směrem dozadu. Blok spon nasadit podle obr. **4** do zásobníku (**3**) a posunout pomocí šoupátka až k výstupu spon (**5**). Šoupátko zajistit podle obr. **3** v opačném pořadí pomocí krytu sešívačky.

Pracovní postup (obr. 5)

Sešívačku přitlačit o materiál na straně výstupu spon, silně stisknout uvolňovací páčku, dokud slyšitelně neuvolní sponu. Při správném výběru spony by se měla nacházet cca **1/3** délky spony v upevňovaném materiálu a cca **2/3** délky v podkladu.

1. V uvedené sponkovačce se smějí používat pouze náhradní spony typu 53 velikosti 4 - 8.
2. Používejte pouze náhradní díly uvedené výrobcem nebo jeho zplnomocněným zástupcem.
3. Opravy smí provádět pouze osoba pověřená výrobcem nebo jiný odborník při dodržení údajů uvedených v návodu k obsluze (obr. **6**)
4. Pro použití při provádění čalounických prací, kutění nebo dekorování.

Odstranění poruch (obr. 6)

Posunout dozadu odblokování zásobníku (**6**). Zásobník vyklopit ven a zaseknutou sponu vyjmout pomocí kleští. Zásobník opět zajistit pomocí krytu.

Po použití

Vyjmout spony ze zásobníku a zajistit uvolňovací páčku podle obr. **2.**

Ukládejte mimo dosah dětí.

Uschovejte si originál balení pro snadnější identifikaci obsahu balení.

E Grapadora de mano

1. Palanca de desenganche
2. Arco de seguridad
3. Depósito
4. Pasador
5. Salida de grapa
6. Desbloqueo del depósito

Campo de aplicación

- Sujeción de papel, cartón, láminas, textiles sobre fondos de madera y materias derivadas de madera.

Indicaciones de seguridad

- No dirigir nunca la grapadora sobre personas ni animales.
- Al asegurar y desbloquear mantener alejado del cuerpo la salida de grapa.
- Vaciar el depósito después de todo empleo y en las pausas de trabajo y asegurar la palanca de desenganche con el arco de seguridad.
- Un disparo involuntario de la grapadora puede causar serias lesiones.
- Accionar la grapadora recién en contacto con material.
- Mantener la grapadora alejada de los niños.

Empleo

Poner en marcha (Ilust.2)

Antes de poner en marcha y de cargar abatir el arco de seguridad (**2**) y hacer deslizar hacia arriba con cuidado la palanca de desenganche.

Cargar depósito

Soltar el pasador (**4**) conforme a la ilust.**3** y sacarlo hacia atrás. Colocar el bloque de grapas conforme a la ilust.**4** en el depósito (**3**) y empujar el pasador hasta la salida de la grapa (**5**). Enganchar el pasador con la caja de la grapadora en orden de sucesión inverso conforme a la ilust.**3.**

Trabajar (Ilust.5)

Presionar la grapadora con la salida de grapa sobre la pieza de trabajo, accionar enérgicamente la palanca de desenganche hasta que se desprenda audiblemente. En elección correcta de la grapa se deberá encontrar en el material a ser sujetado aprox.**1/3** de la longitud de la grapa y en el fondo aprox.**2/3 .**

1. Deben utilizarse únicamente grapas de recambio del tipo 53 del tamaño 4 - 8 en la grapadora mencionada.
2. Emplear únicamente piezas de recambio indicadas por el fabricante o su representante autorizado.
3. Los trabajos de reparación deben ejecutarse únicamente por las personas encargadas por el fabricante o por otras personas competentes, observando las indicaciones incluidas en las instrucciones de servicio (fig. **6**).
4. Para su empleo en trabajos de acolchado, bricolaje o decoración.

Reparar fallos (Ilust.6)

Empujar hacia atrás el desbloqueo del depósito (**6**). Destapar el depósito y retirar con una tenaza la grapa atascada. Volver a enganchar el depósito con la caja.

Después del empleo

Sacar las grapas del depósito, y asegurar la palanca de desenganche conforme a la ilust.**2.**

Guardar fuera del alcance de los niños.

Sírvase usted conservar el empaque original para mejor identificación del contenido del paquete.

F Agrafeuse-cloueuse manuelle Mode d'emploi

1. Levier de déclenchement
2. Etrier de sécurité
3. Magasin
4. Coulisseau
5. Sortie des agrafes
6. Dispositif de déverrouillage du magasin

Domaine d'utilisation

- Fixation de papier, carton, feuilles, textiles sur des supports en bois et des matériaux en bois.

Consignes de sécurité

- Ne jamais diriger l'agrafeuse-cloueuse vers des personnes et des animaux.
- Tenir la sortie des agrafes à l'écart du corps lors de mise en place et de l'enlèvement du dispositif de sécurité.
- Vider le magasin après chaque utilisation et lors de pauses sécuriser le levier de déclenchement avec l'étrier de sécurité.
- Un déclenchement involontaire de l'agrafeuse peut provoquer de graves blessures.
- Actionner uniquement l'agrafeuse-cloueuse lorsque le contact avec la matière est établi.
- Tenir l'agrafeuse-cloueuse hors de la portée des enfants.

Utilisation

Mise en service (ill. 2)

Avant la mise en service et le chargement du magasin, relever l'étrier de sécurité (**2**) et faire glisser le levier de déclenchement avec précaution vers le haut.

Chargement du magasin

Débloquer le coulisseau (**4**) selon l'ill. **3** et le dégager vers l'arrière. Introduire le bloc d'agrafes selon l'ill. **4** dans le magasin (**3**) et le pousser avec le coulisseau jusqu'à la sortie des agrafes (**5**). Faire encliqueter le coulisseau selon l'ill. **3** dans l'ordre inverse avec le boîtier de l'agrafeuse-cloueuse.

Utilisation (ill. 5)

Comprimer l'agrafeuse-cloueuse avec la sortie des agrafes sur la pièce, actionner avec force le levier de déclenchement jusqu'à ce que son déclenchement se fasse entendre. Si les agrafes choisies sont les bonnes, env. **1/3** de la longueur de l'agrafe devrait se trouver dans la matière à fixer et env. **2/3** dans le support.

1. Seules des agrafes de rechange de type 53 de taille 4 à 8 doivent être utilisées dans l'agrafeuse indiquée.
2. N'utiliser que des pièces détachées recommandés par le fabricant ou son représentant.
3. Les travaux d'entretien doivent uniquement être effectués par des personnes qui en sont chargées par le fabricant ou par d'autres experts dans le respect des indications fournies dans le mode d'emploi (Fig. **6**)
4. Utilisation prévue pour des travaux de capitonnage, bricolage ou décoration.

Elimination des dérangements (ill. 6)

Repousser le dispositif de déverrouillage du magasin (**6**). Ouvrir le magasin et retirer les agrafes coincées à l'aide d'une pince. Fixer à nouveau le magasin avec le boîtier.

Après l'utilisation

Retirer les agrafes du magasin et sécuriser le levier de déclenchement selon l'ill. **2**. Tenir hors de la portée des enfants. Veuillez conserver l'emballage d'origine pour une meilleure identification du contenu.

GB Hand-operated tacker: instructions for use

① Release lever
② Securing ring
③ Magazine
④ Slider
⑤ Staple outlet
⑥ Magazine-unlocking device

Field of application

- Fastening of paper, cardboard, sheets (films and foils) and textile to substrates made from wood and wood-based materials

Safety advice

- Never point the tacker at people or animals.
- Keep the staple outlet away from the body when securing and releasing the safety devic
- Empty the magazine after every use and during work breaks and secure the release lever with the securing ring.
- Unintentional triggering of the stapler may cause serious injuries.
- Only actuate the tacker when it contacts the material.
- Keep the tacker away from children.

Use

Commissioning (Fig. 2)

Fold down the securing ring (**2**) and carefully allow the release lever to slide upwards before commissioning and loading the magazine.

Loading the magazine

Release the slider (**4**) according to Fig. **3** and pull it backwards. Insert the staple block into the magazine (**3**) according to Fig. **4** and slide it with the slider up to the staple outlet (**5**). Lock the slider with the tacker case in the reverse sequence according to Fig. **3.**

Working (Fig. 5)

Press the tacker onto the work piece with the staple outlet. Actuate the release lever powerfully until it releases audibly. Approx. **1/3** of the staple length should be located in the material to be fastened and approx. **2/3** in the substrate, if the staple has been chosen correctly.

1. Only replacement staples of type 53 in the sizes 4 – 8 may be processed in the named stapler.
2. Only use replacement parts designated by the manufacturer or their representative.
3. Maintenance work may only be carried out by persons assigned by the manufacturer, or by other specialists under the observation of the specifications listed in the operating instructions (Figure **6**)
4. For use in upholstery, crafting or decorating work.

Remedying faults (Fig. 6)

Slide back the magazine-unlocking device (**6**). Fold out the magazine and remove the jammed staple with pliers. Lock the magazine with the case again.

After use

Remove the staples from the magazine and secure the release lever according to Fig. **2.**

Store so that it is inaccessible for children. Please keep the original packaging so that the pack´s contents can be identified better.

GR Οδηγίες χρήσης συρραπτικό χεριού

① Μοχλός ενεργοποίησης
② Χηλή ασφάλισης
③ Γεμιστήρας
④ Ωστήριο
⑤ Έξοδος συνδετήρων
⑥ Απασφάλιση γεμιστήρα

Τομέας χρήσης

- Στερέωση χαρτιού, χαρτονιού, φύλλων, υφασμάτων σε υποστρώματα από ξύλο και ξύλινα υλικά.

Υποδείξεις ασφαλείας

- Μην κατευθύνετε ποτέ το συρραπτικό προς ανθρώπους και ζώα.
- Κατά την ασφάλιση και απασφάλιση αποστρέφετε την έξοδο των συνδετήρων από το σώμα.
- Μετά από κάθε χρήση και κατά τα διαλείμματα εργασίας εκκενώστε το γεμιστήρα και ασφαλίστε το μοχλό ενεργοποίησης με τη χηλή ασφάλισης.
- Η αθέλητη ενεργοποίηση του καρφωτικού μπορεί να προκαλέσει σοβαρούς
- τραυματισμούς.
- Ενεργοποιείτε το συρραπτικό μόνο όταν είναι σε επαφή με υλικό.
- Κρατάτε το συρραπτικό μακριά από παιδιά

Χρήση

Θέση σε λειτουργία (εικ.2)

Πριν από τη θέση σε λειτουργία και το γέμισμα του γεμιστήρα σηκώστε τη χηλή ασφαλείας (**2**) και αφήστε το μοχλό ενεργοποίησης να γλιστρήσει προσεκτικά προς τα επάνω.

Γέμισμα του γεμιστήρα

Λύστε το ωστήριο (**4**) σύμφωνα με την εικ.**3** και βγάλτε το τραβώντας το προς τα πίσω. Τοποθετήστε το μπλοκ συνδετήρων σύμφωνα με την εικ.**4** στο γεμιστήρα (**3**) και ωθήστε το με το ωστήριο ως την έξοδο συνδετήρων (**5**). Συνδέστε το ωστήριο σύμφωνα με την εικ.3 σε αντίστροφη σειρά με το περίβλημα του συρραπτικού.

Εργασία (εικ.5)

Πιέστε το συρραπτικό με την έξοδο συνδετήρων στο τεμάχιο προς κατεργασία και πιέστε το μοχλό ενεργοποίησης με δύναμη μέχρι να δράσει ακουστά. Σε περίπτωση σωστής επιλογής συνδετήρων θα πρέπει περ. **1/3** του μήκους του συνδετήρα να βρίσκεται στο προς στερέωση υλικό και περ. **2/3** στο υπόστρωμα.

1. Επιτρέπεται να χρησιμοποιούνται μόνο ανταλλακτικοί συνδετήρες τύπου 53 μεγέθους 4 – 8 στο εν λόγω συρραπτικό.
2. Χρησιμοποιείτε μόνο ανταλλακτικά που αναφέρει ο κατασκευαστής ή εξουσιοδοτημένοι συνεργάτες του.
3. Οι εργασίες συντήρησης πρέπει να διεξάγονται μόνο από εκπροσώπους του κατασκευαστή ή άλλους ειδικούς, αφού ληφθούν υπόψη οι υποδείξεις που αναγράφονται στις οδηγίες χρήσης (εικ. **6**).
4. Για ταπετσάρισμα επίπλων, κατασκευές ή διακόσμηση.

Άρση βλαβών (εικ.6)

Σπρώξτε προς τα πίσω την απασφάλιση του γεμιστήρα (**6**). Βγάλτε το γεμιστήρα και απομακρύνετε το μαγκωμένο συνδετήρα με μια πένσα. Συνδέστε πάλι το γεμιστήρα με το περίβλημα.

Μετά τη χρήση

Αφαιρέστε τους συνδετήρες από το γεμιστήρα, και ασφαλίστε το μοχλό ενεργοποίησης σύμφωνα με την εικ.2. Να αποθηκεύεται έτσι ώστε να μην έχουν πρόσβαση παιδιά. Για την καλύτερη αναγνώριση του περιεχομένου της συσκευασίας φυλάξτε παρακαλώ την αυθεντική συσκευασία.

H Kézi tűzőgép Használati utasítások

1. Kioldókar
2. Rögzítőkengyel
3. Tár
4. Tolattyú
5. Kapocskimenet
6. Tár kireteszelő

Használati terület
- Papír, kartonpapír, fólia, és szövet fa és faanyagú alapokon való rögzítéséhez.

Biztonsági utasítások
- A tűzőgépet soha ne irányítsa emberre vagy állatra.
- A kapocskimenetet rögzítéskor és kireteszeléskor tartsa el testétől.
- Használat után és a munkamaenetek közti szünetekben ürítse ki a tárat és biztosítsa a kioldókart a rögzítőkengyellel.
- A tűzőgép nem szándékos kioldása komoly sérülésekhez vezethet.
- A tűzőgépet csak az anyaggal való kapcsolat esetén működtesse.
- A tűzőgépet gyermekektől távol kell tartani

Használat

Használatba vétel (2. ábra)

A használatba vétel és a tár feltöltése előtt nyissa fel a rögzítőkengyelt (2) és emelje fel óvatosan a kioldókart.

A tár feltöltése

Oldja ki a tolattyút (**4**) a **3**. ábrának megfelelően és húzza azt ki hátrafelé. Helyezze be a kapocsblokkot a **4**. ábrának megfelelően a tárba (**3**) és tolja el a tolattyút a kapocskimenetig (**5**). A tolattyút a **3**. ábrának megfelelően az ellenkező sorrendben reteszelje vissza a tűzőgép házába.

Munkamenet (5. ábra)

Nyomja a tűzőgépet a kapocskimeneténél fogva a munkadarabra, nyomja le erősen a kioldókart, míg az hallhatóan kiold. A helyes kapocsválasztás esetén a kapocs hosszának kb. **1/3**-a a rögzítendő anyagban és kb. **2/3**-a az alapban kell legyen.

1. U navedenoj spajalici smiju se obrađivati samo rezervne spajalice tipa 53, veličina 4 - 8.
2. Upotrebljavajte samo rezervne dijelove koje je propisao proizvođač ili osoba koju je ovlastio.
3. Popravke smije izvoditi samo osoba koju je proizvođač ovlastio ili neka druga stručna osoba pridržavajući se podataka navedenih u uputama za uporabu (sl. **6**).
4. Upotrebljava se za radove tapeciranja, izrade iz hobija ili ukrašavanja.

Zavarok elhárítása (6. ábra)

Nyomja vissza a tár kireteszelését (**6**). Kattintsa ki a tárat és távolítsa el a beszorult kapcsot egy fogóval. Reteszelje vissza a tárat a házába.

Használat után

Távolítsa el a kapcsokat a tárból, és rögzítse a kioldókart a **2**. ábrának megfelelően.

Gyermekektől tartsa távol. Kérjük, őrizze meg az eredeti csomagolást a csomag tartalmának jobb azonosítása érdekében.

HR Ručna klamerica - upute za uporabu

1. Poluga za okidanje
2. Sigurnosni stremen
3. Spremnik
4. Zasun
5. Izlaz spajalica
6. Deblokirač spremnika

Područje uporabe

- Pričvršćivanje papira, ljepenki, folija, tekstila na podlogama od drveta i drvenim materijalima.

Sigurnusne upute

- Klamericu nikada ne usmjeravajte prema ljudima i životinjama.
- Izlaz spajalica prilikom blokiranja i deblokiranja držite udaljen od tijela.
- Poslije korištenja i u toku prekida rada ispraznite spremnik i olugu za okidanje osigurajte sigurnosnim stremenom.
- Nenamjeravano okidanje hefterice može prouzrokovati ozbiljne ozljede.
- Klamericu upotrijebite tek kada dođe do kontakta s materijalom.
- Klamericu držite nedostupnu djeci.

Upotreba

Puštanje u rad (sl.2)

Prije prvog puštanja u rad i punjenja spremnika otklopite sigurnosni stremen (**2**) i pustite da poluga za okidanje oprezno klizi unatrag

Punjenje spremnika

Zasun (**4**) prema sl. **3** deblokirati i izvući unatrag. Blok spajalica prema sl. **4** staviti u spremnik (**3**) i zasunom gurati do izlaza spajalica (**5**). Zasun prema sl. **3** u suprotnom redoslijedu uglaviti u raster kućišta klamerice.

Rad (sl.5)

Klamericu s dijelom na kojemu izlaze spajalice pritisnuti na radni komad, polugu za okidanje čvrsto aktivirati, da se ćuje aktiviranje. Kod ispravnog izbora spajalica oko **1/3** dužine spajalice treba biti u materijalu koji se treba pričvrstiti i oko **2/3** u podlozi.

1. A tűzőgéphez csak az 53-as típusú tűzőkapocs (méret: 4 - 8) használható.
2. Csak a gyártó vagy annak megbízottja által megadott pótalkatrészeket szabad használni.
3. Javítási munkákat csak a gyártó megbízottja vagy más szakértő végezhet az üzemeltetési útmutatóban található adatok figyelembevételével (**6**. ábra)
4. Kárpitozáshoz, barkácsoláshoz vagy dekorációs munkákhoz használható.

Otklanjanje smetnji (sl.6)

Deblokirač spremnika (**6**) pogurati unatrag. Spremnik rasklopite i zaglavljenu spajalicu odstranite kliještima. Spremnik ponovo učvrstite u raster kućišta.

Poslije upotrebe

Spajalice odstranite iz spremnika i polugu za okidanje blokirajte prema sl. **2.**

Molimo Vas sačuvajte originalno pakovanje zbog bolje identifikacije sadržaja pakovanja.

I Indicazioni per l'uso della graffatrice manuale

1. Leva di disinnesto
2. Staffa di sicurezza
3. Magazzino
4. Binario graffette
5. Uscita graffette
6. Sbloccaggio magazzino

Campo d'impiego

- Fissaggio di carta, cartone, pellicole, tessuti su basi di legno e materiali di legno.

Indicazioni di sicurezza

- Non indirizzare mai la graffatrice verso persone e animali.
- Tenere l'uscita delle graffette lontano dal corpo durante il bloccaggio e lo sbloccaggio.
- Dopo ogni uso e durante le pause di lavoro svuotare il magazzino e bloccare la leva di disinnesto con la staffa di sicurezza.
- L'attivazione accidentale della pistola sparachiodi può causare gravi lesioni.
- Azionare la graffatrice solo quando è a contatto con il materiale.
- Tenere la graffatrice fuori dalla portata di bambini

Uso

Messa in esercizio (fig.2)

Prima della messa in esercizio e del caricamento del magazzino ribaltare verso il basso la staffa di sicurezza (**2**) e fare slittare delicatamente la leva di disinnesto verso l'alto.

Caricamento magazzino

Staccare il binario (**4**) secondo la fig. **3** e ribaltarlo all'indietro. Inserire il blocco graffette secondo la fig.**4** nel magazzino (**3**) e spingere con il binario fino all'uscita delle graffette (**5**). Incastrare il binario nell'alloggiamento della graffatrice secondo la fig. **3** nella sequenza invertita.

Lavoro (fig.5)

Premere la graffatrice sul materiale con l'uscita delle graffette, azionare con forza la leva di disinnesto fino a quando scatta in modo udibile. Se la scelta delle graffette è giusta, ca. **1/3** della lunghezza della graffetta si trova nel materiale da fissare e ca. **2/3** nella base.

1. Nella graffatrice indicata possono essere utilizzate esclusivamente punti metallici di ricambio del tipo 53 nella misura 4 - 8.
2. Utilizzare soltanto i ricambi specificati dal produttore o dal suo rappresentante.
3. Affidare i lavori di riparazione esclusivamente alla persona incaricata dal produttore o ad altri tecnici specializzati ed effettuarli nel rispetto delle informazioni contenute nelle presenti istruzioni per l'uso (fig. **6**).
4. Da utilizzare per i lavori di tappezzeria, bricolage o decorazione.

Eliminazione guasti (fig.6)

Rimettere nella posizione iniziale lo sbloccaggio del magazzino (**6**). Estrarre il magazzino e rimuovere la graffetta inceppata con una pinza. Incastrare nuovamente il magazzino nell'alloggiamento.

Dopo l'uso

Rimuovere le graffette dal magazzino e bloccare la leva di disinnesto secondo la fig.**2.** Conservare in un luogo non accessibile ai bambini. Conservare l'imballaggio originale per una migliore identificazione del contenuto della confezione.

NL Handtacker gebruiksaanwijzing

1. Ontkoppelingshefboom
2. Veiligheidsbeugel
3. Magazijn
4. Schuiver
5. Nietopening
6. Magazijnontgrendeling

Toepassingsbereik

- Bevestiging van papier, karton, folie, textiel op ondergronden van hout en houtwerk.

Veiligheidsvoorschriften

- Tacker nooit op mensen en dieren richten.
- Nietopening bij het vergrendelen en ontgrendelen van het lichaam weghouden.
- Na ieder gebruik en bij arbeidspauzes het magazijn leegmaken en de ontkoppelingshefboom met de veiligheidsbeugel vergrendelen.
- Onbedoeld in werking brengen van de tacker kan tot ernstige verwondingen leiden.
- Tacker pas bij materiaalcontact bedienen.
- Tacker buiten het bereik van kinderen houden

Gebruik

Ingebruikneming (Afb. 2)

Voor het in gebruik nemen en laden van het magazijn de veiligheidsbeugel (**2**) naar beneden klappen en de ontkoppelingshefboom voorzichtig naar boven laten glijden.

Magazijn laden

Schuiver (**4**) volgens afb. **3** lossen en naar achter uittrekken. Nietjes volgens afb. **4** in het magazijn (**3**) plaatsen en met de schuiver tot de opening (**5**) schuiven. Schuiver volgens afb. **3** in omgekeerde volgorde met de tackerbehuizing laten vastklikken.

Werken (Afb. 5)

Tacker met de nietopening op het werkstuk drukken, ontkoppelingshefboom krachtig bedienen tot hij hoorbaar ontkoppelt. Bij een juiste keuze van de nietjes moet zich ca. **1/3** van de lengte in het te bevestigen materiaal en ca. **2/3** in de ondergrond bevinden.

1. Er mogen uitsluitend reservenietjes van het type 53 van het formaat 4 – 8 in de genoemde nietmachine verwerkt worden.
2. Uitsluitend door de fabrikant of door zijn gevolmachtigde aangegeven reserveonderdelen gebruiken.
3. Reparatiewerkzaamheden uitsluitend door personen die door de fabrikant daarmee belast werden, of door andere deskundigen met inachtneming van de in de gebruiksaanwijzing vermelde gegevens laten uitvoeren (afb. **6**)
4. Voor gebruik bij werkzaamheden van stofferen, knutselen of decoreren.

Storingen verhelpen (Afb. 6)

Magazijnontgrendeling (**6**) terugschuiven. Magazijn uitklappen en het vastgeklemde nietje met een tang verwijderen. Magazijn weer met de behuizing laten vastklikken.

Na gebruik

Nietjes uit het magazijn nemen en de ontkoppelingshefboom volgens afb. 2 beveiligen. Buiten het bereik van kinderen bewaren. Bewaar de originele verpakking voor een betere identificatie van de inhoud.

P Indicações de utilização do agrafador manual

1. Alavanca de desengate
2. Arco de segurança
3. Carregador
4. Corrediça
5. Saída do agrafo
6. Desbloqueador do carregador

Campo de aplicação

- Para a fixação de papel, cartão, películas plásticas e tecidos sob bases em madeira e derivados de madeira.

Indicações de segurança

- Nunca direccionar o agrafador a pessoas ou animais
- Ao bloquear e desbloquear a saída do agrafo, mantê-la afastada do corpo
- Após cada utilização e nos intervalos de uso, esvaziar o carregador e fixar a alavanca de desengate com o arco de segurança
- O disparo involuntário do agrafador pode causar ferimentos graves.
- Accionar o agrafador somente quando ele contactar o material
- Manter o agrafador afastado do alcance das crianças

Utilização

Colocação em funcionamento (fig. 2)

Antes de colocar o agrafador em funcionamento e de carregá-lo com os agrafos, dobrar o arco de segurança (**2**) e deixar a alavanca de desengate deslizar cuidadosamente para cima.

Carregamento com agrafos

Soltar a corrediça (**4**) conf. indicado na fig.**3** e puxá-la para trás. Pôr o bloco de agrafos conf. indicado na fig. **4** no carregador (**3**) e empurrá-lo até à saída do agrafo com a corrediça (**5**). Encaixar a corrediça no invólucro do agrafador na sequência inversa conf. indicado na fig. **3.**

Modo de usar (fig. 5)

Premir o agrafador posicionando a saída do agrafo sobre a peça a trabalhar, accionar vigorosamente a alavanca de desengate até ouvir o seu desengate. Se o agrafo tiver sido seleccionado correctamente, aprox. **1/3** do seu comprimento deve encontrar-se no material a ser fixado e aprox. **2/3** dele na base.

1. Nos agrafadores mencionados, apenas podem ser utilizados agrafos de substituição do tipo 53 de tamanho 4 – 8.
2. Utilizar apenas peças sobressalentes indicadas pelo fabricante ou pelo seu representante autorizado.
3. Os trabalhos de reparação apenas podem ser executados por técnicos autorizados pelo fabricante ou por outras pessoas competentes, respeitando as indicações contidas no manual de instruções (fig. **6**)
4. Para utilização em trabalhos de estofar, trabalhos manuais ou decorações.

Correcção de avarias (fig. 6)

Empurrar o desbloqueador do carregador (**6**) para trás. Dobrar o carregador para fora e retirar os agrafos entalados com um alicate. Encaixar novamente o carregador no invólucro.

Após a utilização

Retirar os agrafos do carregador e fixar a alavanca de desengate conf. indicado na fig. **2.** Guardar num sítio fora do alcance das crianças. É favor guardar a embalagem original para poder identificar melhor o seu conteúdo.

PL Uniwersalny nóż - wskazówki użytkowe

① dźwignia wyzwalająca
② zawleczka
③ magazynek
④ wypychacz
⑤ wylot klamry
⑥ zwalniacz magazynka

Przeznaczenie zszywacza
- Do mocowania papieru, kartonu, folii, materiałów do podłoża drewnianego i z tworzyw drewnopochodnych.

Wskazówki bezpieczeństwa
- zszywacza nigdy nie kierować w stronę ludzi.
- podczas zabezpieczania i odbezpieczania wylot klamry kierować od siebie
- po każdym użyciu oraz przed przerwą w pracy opróżnić magazynek a dźwignię wyzwalającą zabezpieczyć zawleczką.
- niezamierzone wyzwolenie zszywacza może spowodować poważne obrażenia.
- zszywacz uruchamiać dopiero po uzyskaniu kontaktu z materiałem.
- zszywacz przechowywać w miejscach niedostępnych dla dzieci

Użytkowanie

Ingebruikneming (Afb. 2)

Voor het in gebruik nemen en laden van het magazijn de veiligheidsbeugel (**2**) naar beneden klappen en de ontkoppelingshefboom voorzichtig naar boven laten glijden.

Magazijn laden

Schuiver (**4**) volgens afb. **3** lossen en naar achter uittrekken. Nietjes volgens afb. **4** in het magazijn (**3**) plaatsen en met de schuiver tot de opening (**5**) schuiven. Schuiver volgens afb. **3** in omgekeerde volgorde met de tackerbehuizing laten vastklikken.

Werken (Afb. 5)

Tacker met de nietopening op het werkstuk drukken, ontkoppelingshefboom krachtig bedienen tot hij hoorbaar ontkoppelt. Bij een juiste keuze van de nietjes moet zich ca. **1/3** van de lengte in het te bevestigen materiaal en ca. **2/3** in de ondergrond bevinden.

1. Zszywacz jest kompatybilny tylko ze zszywkami uzupełniającymi typu 53 w rozmiarze od 4 do 8.
2. Stosować wyłącznie elementy uzupełniające wskazane przez producenta lub osoby przez niego upoważnione.
3. Prace konserwacyjne mogą wykonywać wyłącznie osoby upoważnione przez producenta lub przez innych specjalistów, z uwzględnieniem wytycznych zawartych w instrukcji obsługi (rys. **6**).
4. Zastosowanie: prace tapicerskie i dekoracyjne oraz majsterkowanie.

Storingen verhelpen (Afb. 6)

Magazijnontgrendeling (**6**) terugschuiven. Magazijn uitklappen en het vastgeklemde nietje met een tang verwijderen. Magazijn weer met de behuizing laten vastklikken.

Na gebruik

Nietjes uit het magazijn nemen en de ontkoppelingshefboom volgens afb. **2** beveiligen.

Buiten het bereik van kinderen bewaren. Bewaar de originele verpakking voor een betere identificatie van de inhoud

RO Instrucţiuni de utilizare capsator manual

1. Mâner de declanșare
2. Etrier de siguranţă
3. Magazie
4. Glisor
5. Ieșire capse
6. Dispozitiv de deblocare a magaziei

Domeniu de utilizare

- Fixarea hârtiei, cartonului, foliilor, materialelor textile pe suporturi din lemn și materiale din lemn.

Indicaţii de siguranţă

- Nu orientaţi niciodată capsatorul spre oameni și animale.
- Ţineţi la distanţă de corp ieșirea capselor în momentul asigurării și dezasigurării.
- După fiecare utilizare și în cazul pauzelor de lucru, goliţi magazia și asiguraţi mânerul de declanșare cu etrierul de siguranţă.
- Declanșarea accidentală a capsatorului poate cauza răniri grave.
- Acţionaţi capsatorul numai în momentul contactului cu materialul.
- Ţineţi capsatorul la distanţă de copii.

Utilizarea

Punerea în funcţiune (fig. 2)

Înainte de punerea în funcţiune și de încărcarea magaziei, rabataţi etrierul de siguranţă (2) și lăsaţi mânerul de declanșare să alunece cu grijă în sus.

Încărcarea magaziei

Slăbiţi glisorul (**4**) conform fig. **3** și scoateţi spre spate. Introduceţi blocul de capse în magazie (**3**) conform fig. **4** și împingeţi cu glisorul până la ieșirea capselor (**5**). Fixaţi glisorul cu carcasa capsatorului în ordine inversă, conform fig. **3.**

Lucrul (fig. 5)

Apăsaţi capsatorul cu ieșirea capselor pe piesă, acţionaţi mânerul de declanșare cu putere până când se declanșează perceptibil. La alegerea corectă a capselor, în materialul care trebuie fixat trebuie să se afle ca. **1/3** din lungimea clemei și cca. **2/3** în suport.

1. Este permisă utilizarea în capsator doar a capselor de schimb de tipul 53, mărimea 4 – 8.
2. Utilizaţi doar piesele de schimb indicate de producător sau de agentul autorizat de acesta.
3. Lucrările de mentenanţă se vor realiza numai de către persoana mandatată de producător sau de către alt expert prin respectarea specificațiilor conținute în instrucțiunile de utilizare (figura **6**)
4. Pentru utilizarea în cazul lucrărilor de capitonare, lucru manual sau decorare.

Remedierea defecţiunilor (fig. 6)

Împingeţi înapoi dispozitivul de deblocare a magaziei (**6**). Rabataţi magazia și îndepărtaţi capsele blocate cu un clește. Fixaţi magazia din nou cu carcasa.

După utilizare

Scoateţi capsele din magazie și asiguraţi mânerul de declanșare conform fig. 2. Nu depozitaţi într-un loc accesibil copiilor.

SK Návod na použitie ručnej zošívačky

① uvoľňovacia páčka
② bezpečnostný uzáver
③ zásobník
④ posúvač
⑤ výstup spiniek
⑥ odblokovanie zásobníka

Oblasť použitia

- Upevnenie papiera, kartónu, fólií, textílií na podklady z dreva a drevených materiálov.

Bezpečnostné pokyny

- Zošívačkou nikdy nemierte na osoby a zvieratá.
- Výstup spiniek pri zaisťovaní a odisťovaní držte vždy smerom od tela.
- Po každom použití a počas pracovných prestávok zásobník vyprázdnite a uvoľňovaciu páčku zaistite bezpečnostným uzáverom
- Neúmyselné spustenie sponkovačky môže viesť k vážnym poraneniam.
- Zošívačku stlačte až vtedy, keď sa dotýka materiálu.
- Zošívačku držte mimo dosahu detí

Používanie

Uvedenie do prevádzky (obr. 2)

Pred uvedením do prevádzky a naplnením zásobníka odklopte bezpečnostný uzáver (**2**) a uvoľňovaciu páčku nechajte opatrne kĺzať nahor.

Uskladnenie zásobníka

Posúvač (**4**) uvoľnite podľa obr. **3** a vytiahnite smerom dozadu. Blok spiniek nasaďte podľa obr. **4** do zásobníka (**3**) a posuňte pomocou posúvača až k výstupu spiniek (**5**). Posúvač zaistite podľa obr. **3** v opačnom poradí pomocou krytu zošívačky

Pracovný postup (obr. 5)

Zošívačku pritlačte o materiál na strane výstupu spiniek, silno stlačte uvoľňovaciu páčku, až kým počuteľne neuvoľní spinku. Pri správnom výbere spinky by sa mala nachádzať cca **1/3** dĺžky spinky v upevňovanom materiáli a cca **2/3** dĺžky v podklade.

1. V uvedenej sponkovačke sa smú spracovávať iba náhradné spony typu 53 veľkosti 4 – 8.
2. Používajte iba náhradné diely uvedené výrobcom alebo jeho splnomocneným zástupcom.
3. Opravy smie vykonávať iba osoba poverená výrobcom alebo iný odborník pri dodržaní údajov uvedených v návode na obsluhu (obr. **6**).
4. Na použitie pri čalúnení, majstrovaní alebo dekorovaní.

Odstránenie porúch (obr. 6)

Posuňte dozadu odblokovanie zásobníka (**6**). Zásobník vyklopte von a zaseknutú spinku vyberte pomocou klieští. Zásobník opäť zaistite pomocou krytu.

Po použití

Vyberte spinky zo zásobníka a zaistite uvoľňovaciu páčku podľa obr. **2**. Skladujte mimo dosahu detí. Uschovajte si originál balenie pre lepšiu identifikáciu obsahu balenia.

SLO Navodilo za uporabo ročnega žebljalnika

1. Sprožilni vzvod
2. Varovalni roč
3. Magazin
4. Pomikalo
5. Sponči iztop
6. Magazinska odpahnitev

Področje uporabe

- Pritrditev papirja, kartona, folij, tekstila na podlagi lesa in lesnih materijalov.

Varnostna navodila

- Nikoli ne usmeriti žebljalnik na ljudi in živali.
- Iztop sponk pri varovanju in sproščanju zavarovati pred telesom.
- Po uporabi in delovnih premorih izprazniti magazin in sprožilni vzvod zavarovati z varovalnim ročem.
- Nenamerna sprožitev žebljalnika lahko vodi do resnih poškodb.
- Žebljalnik sprožiti šele pri dotiku materijala.
- Zavarovati žebljanik pred odroci.

Uporaba

Zagon (slika 2)

Pred zagonom in polnjenjem magazina spustiti varovalni roč (**2**) in razpustilni vzvod previdno pustiti da drsi navzgor.

Polnjenje magazina

Pomikalo (**4**) sprostiti po sliki **3** in jo povleči nazaj. Blok sponk postaviti v magazin (**3**) sorazmerno z sliko **4** in z pomikalom potisniti vse do izhoda sponk (**5**). Rastirat pomikalo po sliki **3** v nasprotni strani žebljavnikovega ohišja.

Dela (slika 5)

Žebljanik pritisniti z izhodm sponk glede izdeleka. Sprožilni vzvod močno pritinisni dokler ne slišno sproži. Pri pravilni izbiri sponkse dobi **1/3** dolžine sponke v pritrdilnem materijalu in **2/3** v podlogi.

1. Uporabljati je dovoljeno samo nadomestne sponke tipa 53 velikost 4-8 v navedenem sponkaču.
2. Uporabljajte samo nadomestne dele, ki jih določi proizvajalec ali pooblaščena oseba proizvajalca.
3. Popravila lahko izvaja samo pooblaščeni serviser proizvajalca ali drugi strokovnjak ob upoštevanju napotkov v navodilih za uporabo (sl. **6**).
4. Za uporabo pri tapeciranju, ročnih delih ali dekoriranju.

Odstraniti motnje (slika 6)

Poriniti zapah nazaj magazina (**6**). Izvleči magazin in zavrte sponke odstraniti z kleščami.

Položiti nato magazin z ohišjem.

Po uporabi

Vzeti sponke iz magazina in zavarovati sprožilni vzvod gelede slike **2**. Držati nedostopno za otroke.

Prosimo shranite original – embalaža za bolšo indefikakicijo vsebine.

TR Tel zımba kullanma tâlimatı

① Zımbalama kolu
② Tespit parçası
③ Kartuş
④ Sürgü
⑤ Zımba teli çıkışı
⑥ Kartuş kilidini açma düzeneği

Kullanım alanı
- Kâğıt, mukavva, folyo ve kumaşların tahta veya tahta malzemeden zeminler üzerine sabitlenmesi

Güvenlik bilgileri
- Zımbayı asla insan ve hayvanlara doğru tutmayın.
- Zımba teli çıkışını sabitlerken ve kilidini açarken vücuttan uzak tutun.
- Her kullanımdan sonra ve işe mola verdiğinizde kartuşu boşaltın ve zımbalama kolunu tespit parçası ile sabitleyin.
- Zımbanın istenmeden tetiklenmesi, ciddi yaralanmalara neden olabilir.
- Zımbaya ancak malzemeyle temasta basın.
- Zımbayı çocuklardan uzak tutun

Kullanım

Çalıştırma (Şekil 2)

Çalıştırmadan ve kartuşu doldurmadan önce tespit parçasını (**2**) açın ve zımbalama kolunu dikkatlice yukarı doğru kaydırın.

Kartuşu doldurun

Sürgüyü (**4**) Şekil 3'teki gibi açın ve arkaya doğru çekin. Zımba teli bloğunu Şekil **4'**teki gibi kartuşa (**3**) takın ve sürgüyle zımba teli çıkışına kadar (**5**) itin. Sürgüyü Şekil **3**'teki gibi tersine sırayla tel zımba gövdesine oturtun.

Çalışma (Şekil 5)

Zımbayı, zımba teli çıkışından malzemeye bastırın, zımbalama koluna duyulacak şekilde tetiklenene kadar kuvvetlice bastırın. Zımba t elinin doğru seçilmiş olması halinde, zımba telinin ykl. **1/3**'ü sabitlenecek malzemeye ve ykl. **2/3**'ü de zemine girer.

1. Belirtilen zımbada sadece 4 – 8 ebat, tip 53 yedek zımba telleri kullanılabilir.
2. Sadece üretici veya onun yetkilisi tarafından belirtilen yedek parçaları kullanın.
3. Tamirleri işletme tâlimatında yer alan bilgiler dikkate alınmak suretiyle sadece üretici tarafından görevlendirilen kişilere veya bu işten anlayan daha başka kişilere yaptırın (Şekil **6**)
4. Tamponlama işlerinde, hobi elişlerinde veya dekorasyon işlerinde kullanım içindir.

Arızanın giderilmesi (Şekil 6)

Kartuş kilidini açma düzeneğini (**6**) geri itin. Kartuşu kaldırın ve sıkışan zımba telini bir penseyle çıkarın. Kartuşu tekrar gövdeye oturtun.

Kullandıktan sonra

Zımba tellerini kartuştan çıkarın ve zımbalama kolunu Şekil **2**'deki gibi sabitleyin.

Çocukların ulaşamayacağı bir yerde saklayın.

Service:

CONMETALL MEISTER GmbH

Kundenservice

Warenannahme Tor 3
Oberkamper Straße 39
42349 Wuppertal

Telefon: +49 (0) 202 / 24750 430
+49 (0) 202 / 24750 431
+49 (0) 202 / 24750 432

Fax: +49 (0) 202 / 6 98 05 88

E-Mail: meister-service@meister-werkzeuge.de

© Copyright
Nachdruck oder Vervielfältigung – auch auszugsweise – nur mit Genehmigung der

Conmetall Meister GmbH
Hafenstraße 26
29223 Celle • GERMANY
www.meister-werkzeuge.de

2017/2018
Diese Druckschrift einschließlich aller ihrer Teile ist urheberrechtlich geschützt.
Jede Verwertung außerhalb der engen Grenzen des Urheberrechtsgesetzes ist ohne Zustimmung der Conmetall Meister GmbH unzulässig und strafbar. Das gilt insbesondere für Vervielfältigungen,
Übersetzungen, Mikroverfilmungen und die Einspeisung und Verarbeitung in elektronischen Systemen.