brennenstuhl®

SICHERHEITSINFORMATIONEN
SAFETY INFORMATION

DE	Sicherheitsinformationen	HU	Biztonsági információk	LT	Saugos informacija
EN	Safety information	RU	Информация о безопасности	LV	Drošības informācija
FR	Informations sur la sécurité	TR	Güvenlik bilgileri	HR	Sigurnosne informacije
NL	Veiligheidsinformatie	FI	Turvallisuustiedot	RO	Informații privind siguranța
IT	Informazioni sulla sicurezza	GR	Πληροφορίες για την ασφάλεια	BG	Информация за безопасност
SE	Säkerhetsinformation	PT	Informações de segurança	DK	Oplysninger om sikkerhed
ES	Información de seguridad	EE	Ohutusalane teave	NO	Sikkerhetsinformasjon
PL	Informacje dotyczące bezpieczeństwa	SK	Bezpečnostné informácie	UA	Інформація з техніки безпеки
CZ	Bezpečnostní informace	SI	Varnostne informacije	AR	معلومات السلامة

WWW.BRENNENSTUHL.COM

04/11/2024

brennenstuhl®

JARO 6060 T

3 m H07RN-F 3G1,0

220-240V~/ 50/60Hz 2x20W LED

4800lm / 6500K / ∢°110°

Art. 1 17125 0 444

CE

EAC

IP65

---0,5m

Made in China

0484612/4323 3925 3423

service@brennenstuhl.com

Hugo Brennenstuhl GmbH&Co.KG, Seestr.1-3,D-72074 Tübingen

H.Brennenstuhl S.A.S., 4 rue de Bruxelles,F-67170 Bernolsheim

lectra technik ag, Blegistrasse 13,CH-6340 Baar

brennenstuhl®

Hugo Brennenstuhl GmbH&Co.KG, Seestr.1-3,D-72074 Tübingen
H.Brennenstuhl S.A.S., 4 rue de Bruxelles,F-67170 Bernolsheim
lectra technik ag, Blegistrasse 13,CH-6340 Baar
service@brennenstuhl.com

0483105/4323

brennenstuhl®

LED Arbeitsstrahler
LED Work Light
Projecteur LED portable

DE Bedienungsanleitung 2
EN Operating Instructions 4
FR Mode d'emploi 6
NL Gebruikshandleiding 8
IT Istruzioni per l'uso 10
SE Bruksanvisning 12
ES Manual de instrucciones 14
PL Instrukcja obsługi 16
CZ Návod k obsluze 18
HU Kezelési útmutató 20
RU Руководство по эксплуатации 22
TR Kullanım kılavuzu 24
FI Käyttöohje 26
GR Οδηγίες χρήσης 28
PT Manual de instruções 30
EE Kasutusjuhend 32
SK Návod na používanie 34
SI Navodila za uporabo 36
LT Naudojimo instrukcija 38
LV Lietošanas instrukcija 40
RO Instrucțiuni de utilizare 42
BG Инструкции за експлоатация 44

DE Bedienungsanleitung
LED Arbeitsstrahler

Achtung: Lesen Sie vor dem Gebrauch des Produkts diese Gebrauchsanweisung bitte aufmerksam durch. Verwenden Sie immer die aktuelle Version. Diese finden Sie auf unserer Website.

SICHERHEITSHINWEISE

Bitte beachten Sie die beim Produkt beigelegten allgemeinen Sicherheitshinweise,
diese finden Sie auch unter **service.brennenstuhl.com.**

TECHNISCHE DATEN

Schutzklasse: I
Schutzart/Schlagfestigkeit: IP65, IK08
Nennspannung: 220 - 240 V, 50/60 Hz
Temperaturbereich: - 15 °C bis + 40 °C
Anschlusskabel: H07RN-F 3G1,0

Typ	Netzstecker	Leistungsaufnahme (W)	Strom max. (A)	Leistungsfaktor	max. proj. Fläche (cm^2)	Maße (mm)	Maße Schutzabdeckung (mm)	Gewicht (kg)
JARO 1060 M	E & F	10	0,08	>0,5	339,2	194,5x160,7x174,4	98,8x77,8x4	0,89
JARO 3060 M	E & F	20	0,13	>0,7	462,9	220x143,7x210,4	133,6x100,6x4	0,99
JARO 3063 M	G	20	0,13	>0,7				
JARO 4060 M	E & F	30	0,14	>0,9	632,2	253,5x174x249,4	173,4x133,4x4	1,39
JARO 4062 M	J	30	0,14	>0,9				
JARO 4063 M	G	30	0,14	>0,9				
JARO 7060 M	E & F	50	0,24	>0,9	734,8	263x184x279,4	202x154x4	1,96
JARO 7062 M	J	50	0,24	>0,9				
JARO 7063 M	G	50	0,24	>0,9				
JARO 11060 M	E & F	80	0,4	>0,9	1188	330x218x360	261,2x19602x4	3,15
JARO 11062 M CH	J	80	0,4	>0,9				
JARO 14060 M	E & F	100	0,49	>0,9	1203,4	327x231x368	271,2x206,2x4	3,3
JARO 14062 M / JARO 14062 M 4K	J	100	0,49	>0,9				
JARO 20060 M	E & F	150	0,79	>0,9	1587	364x261x436	340x240x4	4,25
JARO 20062 M JARO 20062 M 4K	J	150	0,79	>0,9				
JARO 27060 M	E & F	200	0,98	>0,9	1826,7	392x291x466	375x270x4	4,75
JARO 27062 M CH/ JARO 27062 M 4K	J	200	0,98	>0,9				
JARO 3060 T	E & F	20	0,13	>0,7	204	1936x56,5x1000	133,6x100,6x4	3,2
JARO 6060 T	E & F	2x20	0,20	>0,9	2x204	1950x56,5x1000	133,6x100,6x4	4,0
JARO 7060 T	E & F	50	0,24	>0,9	415,8	1989x65,5x1000	202x154x4	4,0
JARO 7063 T	G	50	0,24	>0,9				

Dieses Produkt ist für Beleuchtungszwecke im Innen- und Außenbereich geeignet.

INBETRIEBNAHME

Arbeitsstrahler:
Der Strahler ist ab Werk in zusammengeklappter Stellung. Klappen Sie zur Inbetriebnahme den Stellbügel nach unten. Stellen Sie den Strahler auf eine trockene ebene Fläche. An den seitlichen Stellschrauben lässt sich der Stellbügel nachjustieren oder fixieren. Klappen Sie das Gestell für einen sicheren Stand immer komplett aus. Die Einstellung des Lichts können Sie über den Schnellspanner an der Seite einstellen. Hier können Sie je nach Belieben den Strahler komplett fixieren oder den Mechanismus so einstellen, dass Sie den Strahler auch ohne öffnen des Schnellspanners noch nachjustieren können.

Strahler ab 50W aufwärts haben zur Regelung der Leuchtstärke einen zusätzlichen Schalter auf der Rückseite.
Dieser kann die Helligkeit in 3 Stufen regulieren.
1x Drücken → 100%
2x Drücken → 50%
3x Drücken → 25%
4x Drücken → Off → wenn Sie den Schalter länger als 3 Sekunden gedrückt halten geht der Strahler unabhängig von der Schaltstufe aus.

Stativstrahler:
Schrauben Sie mithilfe des beigelegten Montagematerials den Strahler auf das Stativ.
Beim Doppel-Stativstrahler ist eine zusätzlicher Querträger mitgeliefert.
Gehen Sie zur Montage wie folgt vor. Montieren Sie zunächst die beiden Strahler auf den Querträger.
Anschließend schrauben Sie den Querträger zusammen mit dem Stromverteiler auf das Stativ.
Mithilfe der Rohrspannmuttern können Sie nun den Strahler auf eine beliebige Höhe einstellen.
Achten Sie auf einen sicheren Stand des Stativs.

STATIVMONTAGE

Der Arbeitsstrahler kann mit Hilfe der Bohrungen im Haltebügel auf ein Brennenstuhl Stativ montiert werden.
(Befestigungsmaterial nicht im Lieferumfang)

LIEFERUMFANG

Arbeitsstrahler:	Strahler im Klappgestell inkl. Anschlusskabel
Stativstrahler:	Stativ, Strahler inkl. Anschlusskabel und Montagematerial
Doppel-Stativstrahler:	Stativ, 2x Strahler, inkl. Anschlusskabel, Querträger und Montagematerial

CE EU-KONFORMITÄTSERKLÄRUNG

Die EU-Konformitätserklärung ist beim Hersteller hinterlegt.

ENTSORGUNG

Bitte beachten Sie die beim Produkt beigelegten Informationen zum Elektro- und Elektronikgerätegesetz 3 – ElektroG3
diese finden Sie auch auf unsere Homepage, **service.brennenstuhl.com.**

Für weitere Informationen empfehlen wir den Bereich Service/FAQ`s.

EN Operating Instructions
LED Work Light

Attention: Before using the product, please read these instructions for use carefully.
Always use the latest version. You can find it on our website.

SAFETY INSTRUCTIONS

Please observe the general safety instructions enclosed with the product,
these can also be found at **service.brennenstuhl.com.**

TECHNICAL DATA

Protection class: I
IP class/shock resistance: IP65, IK08
Temperature range: -15 °C – +40 °C
Connection cable: H07RN-F 3G1.0

Type	Mains plug	Power input (W)	Max. current (A)	Power factor	max. projected area (cm^2)	Dimensions (mm)	Dimensions of protective cover (mm)	Weight (kg)
JARO 1060 M	E & F	10	0.08	>0.5	339.2	194.5x160.7x174.4	98.8x77.8x4	0.89
JARO 3060 M	E & F	20	0.13	>0.7	462.9	220x143.7x210.4	133.6x100.6x4	0.99
JARO 3063 M	G	20	0.13	>0.7				
JARO 4060 M	E & F	30	0.14	>0.9	632.2	253.5x174x249.4	173.4x133.4x4	1.39
JARO 4062 M	J	30	0.14	>0.9				
JARO 4063 M	G	30	0.14	>0.9				
JARO 7060 M	E & F	50	0.24	>0.9	734.8	263x184x279.4	202x154x4	1.96
JARO 7062 M	J	50	0.24	>0.9				
JARO 7063 M	G	50	0.24	>0.9				
JARO 11060 M	E & F	80	0.4	>0.9	1188	330x218x360	261.2x19602x4	3.15
JARO 11062 M CH	J	80	0.4	>0.9				
JARO 14060 M	E & F	100	0.49	>0.9	1203.4	327x231x368	271.2x206.2x4	3.3
JARO 14062 M / JARO 14062 M 4K	J	100	0.49	>0.9				
JARO 20060 M	E & F	150	0.79	>0.9	1587	364x261x436	340x240x4	4.25
JARO 20062 M JARO 20062 M 4K	J	150	0.79	>0.9				
JARO 27060 M	E & F	200	0.98	>0.9	1826.7	392x291x466	375x270x4	4.75
JARO 27062 M CH/ JARO 27062 M 4K	J	200	0.98	>0.9				
JARO 3060 T	E & F	20	0.13	>0.7	204	1936x56.5x1000	133.6x100.6x4	3.2
JARO 6060 T	E & F	2x20	0.20	>0.9	2x204	1950x56.5x1000	133.6x100.6x4	4.0
JARO 7060 T	E & F	50	0.24	>0.9	415.8	1989x65.5x1000	202x154x4	4.0
JARO 7063 T	G	50	0.24	>0.9				

This product is suitable for indoor and outdoor lighting purposes.

COMMISSIONING

Work Light:
The spotlight is in the folded position ex works. To put it into operation, fold down the adjustment bracket.
Place the floodlight on a dry, level surface. The adjustable bracket can be readjusted or fixed using the adjusting screws on the side. Always fold out the frame completely to ensure a secure stand. You can adjust the light setting using the quick release on the side. Here you can either fix the spotlight completely or adjust the mechanism so that you can readjust the spotlight without opening
the quick release.

Spotlights from 50W upwards have an additional switch on the back to regulate the luminosity.
This can regulate the brightness in 3 steps.
1x press → 100%
2x press → 50%
3x Press → 25%
4x Press → Off → If you keep the switch pressed for longer than 3 seconds, the spotlight goes out regardless of the switching level.

Tripod work light:
Screw the spotlight onto the tripod using the enclosed mounting material.
An additional crossbar is supplied with the double stand floodlight. Proceed as follows for mounting.
First mount the two floodlights on the crossbar. Then screw the crossbar together with the power distributor onto the stand.
With the help of the tube clamping nuts, you can now adjust the spotlight to any height.
Make sure that the stand is secure.

STAND MOUNTING

Th work light can be mounted on a Brennenstuhl tripod using the holes in the mounting bracket.
(Mounting material not included in the scope of delivery)

SCOPE OF DELIVERY

Work light:	Spotlight in folding frame incl. connection cable.
Tripod work light:	tripod, work light incl. connection cable and mounting material
Double tripod work light:	tripod, 2x work lights incl. connection cable, crossbar and mounting material

CE EU DECLARATION OF CONFORMITY

UKCA UK DECLARATION OF CONFORMITY

The declaration of conformity is deposited with the manufacturer.

Disposal

Dispose of electric appliances in an environmentally friendly manner!
Electric appliances must not be disposed of in household waste!
The European Directive 2012/19/EU on Waste Electrical and Electronic Equipment rules that used electric appliances should be collected separately and recycled in an environmentally friendly manner.
For possibilities of disposal of the used appliance, please contact your local or municipal administration.

For more information, we recommend the Service/FAQs section.

FR Mode d'emploi
Projecteur LED portable

Attention : Veuillez lire attentivement ce mode d'emploi avant d'utiliser le produit.
Utilisez toujours la version la plus récente. Vous la trouverez sur notre site web.

CONSIGNES DE SÉCURITÉ

Veuillez respecter les consignes de sécurité générales jointes au produit,
Vous les trouverez également sur le site **service.brennenstuhl.com.**

CARACTÉRISTIQUES TECHNIQUES

Classe de protection :	I
Indice de protection/Résistance aux chocs :	IP65, IK08
Tension nominale :	220 – 240 V 50/60 Hz
Plages de température :	-15°C à +40°C
Câble de raccordement :	H07RN-F 3G1,0

Type	Fiche secteur	Puissance absorbée (W)	Courant max. (A)	Facteur de puissance	Surface de projection maximale (cm²)	Dimensions (mm)	Dimensions du capuchon d'étanchéité (mm)	Poids (kg)
JARO 1060 M	E & F	10	0,08	>0,5	339,2	194,5x160,7x174,4	98,8x77,8x4	0,89
JARO 3060 M	E & F	20	0,13	>0,7	462,9	220x143,7x210,4	133,6x100,6x4	0,99
JARO 3063 M	G	20	0,13	>0,7				
JARO 4060 M	E & F	30	0,14	>0,9	632,2	253,5x174x249,4	173,4x133,4x4	1,39
JARO 4062 M	J	30	0,14	>0,9				
JARO 4063 M	G	30	0,14	>0,9				
JARO 7060 M	E & F	50	0,24	>0,9	734,8	263x184x279,4	202x154x4	1,96
JARO 7062 M	J	50	0,24	>0,9				
JARO 7063 M	G	50	0,24	>0,9				
JARO 11060 M	E & F	80	0,4	>0,9	1188	330x218x360	261,2x19602x4	3,15
JARO 11062 M CH	J	80	0,4	>0,9				
JARO 14060 M	E & F	100	0,49	>0,9	1203,4	327x231x368	271,2x206,2x4	3,3
JARO 14062 M / JARO 14062 M 4K	J	100	0,49	>0,9				
JARO 20060 M	E & F	150	0,79	>0,9	1587	364x261x436	340x240x4	4,25
JARO 20062 M JARO 20062 M 4K	J	150	0,79	>0,9				
JARO 27060 M	E & F	200	0,98	>0,9	1826,7	392x291x466	375x270x4	4,75
JARO 27062 M CH/ JARO 27062 M 4K	J	200	0,98	>0,9				
JARO 3060 T	E & F	20	0,13	>0,7	204	1936x56,5x1000	133,6x100,6x4	3,2
JARO 6060 T	E & F	2x20	0,20	>0,9	2x204	1950x56,5x1000	133,6x100,6x4	4,0
JARO 7060 T	E & F	50	0,24	>0,9	415,8	1989x65,5x1000	202x154x4	4,0
JARO 7063 T	G	50	0,24	>0,9				

Ce produit est idéal pour l'éclairage en intérieur et en extérieur.

MISE EN SERVICE

Projecteur LED portable :
Le projecteur est livré en usine en position repliée. Pour la mise en service, rabattez l'étrier de réglage vers le bas.
Placez le projecteur sur une surface plane et sèche. Les vis de réglage latérales permettent d'ajuster ou de fixer l'étrier de réglage.
Dépliez toujours complètement le support pour une bonne stabilité. Vous pouvez régler l'éclairage à l'aide de l'attache rapide sur le côté. Vous pouvez ici, selon vos préférences, fixer complètement le projecteur ou régler le mécanisme de manière à pouvoir encore ajuster le projecteur sans ouvrir le serrage rapide.

Les projecteurs à partir de 50W ont un interrupteur supplémentaire à l'arrière pour régler l'intensité lumineuse.
Celui-ci permet de régler la luminosité sur 3 niveaux.
1x Appuyer sur → 100%
2x Appuyer sur → 50%
3x Appuyer sur → 25%
4x Appuyer sur → Off → si vous maintenez l'interrupteur enfoncé pendant plus de 3 secondes, le spot s'éteint indépendamment du niveau de commutation.

Projecteur sur trepieds:
Vissez le projecteur sur le trépied à l'aide du matériel de montage fourni.
Pour les projecteurs à double trépied, une traverse supplémentaire est fournie. Procédez comme suit pour le montage.
Montez d'abord les deux projecteurs sur la traverse. Ensuite, vissez la traverse avec le distributeur de courant sur le trépied.
Vous pouvez maintenant régler le projecteur à la hauteur de votre choix à l'aide des écrous de serrage.
Veillez à ce que le trépied soit bien stable.

MONTAGE SUR STATIVE

Le projecteur de travail peut être monté sur un trépied Brennenstuhl à l'aide des trous de l'étrier de fixation.
(Le matériel de fixation n'est pas compris dans la livraison)

CONTENU DE LIVRAISON

Projecteur LED portable :	Projecteur dans un support pliant, câble de raccordement inclus
Projecteur sur trépied :	Trépied, projecteur avec câble de raccordement et matériel de montage.
Projecteur double sur pied :	Trépied, 2x projecteurs avec câble de raccordement, traverse et matériel de montage

CE DÉCLARATION DE CONFORMITÉ UE

La déclaration de conformité européenne est déposée chez le fabricant.

MISE AU REBUT

Les appareils électriques doivent être mis au rebut conformément aux normes environnementales !
Les appareils électriques ne doivent pas être mis dans les ordures ménagères !
Selon la directive européenne 2012/19/CE relative aux appareils électriques et électroniques usagés, les appareils électriques doivent être collectés séparément et recyclés de manière respectueuse de l'environnement. Pour connaître les solutions de mise au rebut d'un appareil usagé, adressez-vous à votre administration locale ou communale.

Pour plus d'informations, nous vous recommandons de consulter la rubrique Service/FAQ.

NL Gebruikshandleiding LED Werklamp

Attentie: Lees deze gebruiksaanwijzing zorgvuldig door voordat u het product gebruikt.
Gebruik altijd de laatste versie. U vindt deze op onze website.

VEILIGHEIDSINSTRUCTIES

Neem de algemene veiligheidsvoorschriften in acht die bij het product zijn gevoegd,
Deze zijn ook te vinden op **service.brennenstuhl.com.**

TECHNISCHE GEGEVENS

Beschermingsklasse:	I
Veiligheidsklasse/Stootbestendigheid:	IP65, IK08
Nominale spanning:	220 – 240 V 50/60 Hz
Temperatuurbereik:	-15°C tot +40°C
Aansluitkabel:	H07RN-F 3G1,0

Type	Netstekker	Vermogen (W)	Stroom max. (A)	Vermogens-factor	Max. lichtopper-vlakte (cm²)	Afmetingen (mm)	Afmetingen veilig-heidsglas (mm)	Gewicht (kg)
JARO 1060 M	E & F	10	0,08	>0,5	339,2	194,5x160,7x174,4	98,8x77,8x4	0,89
JARO 3060 M	E & F	20	0,13	>0,7	462,9	220x143,7x210,4	133,6x100,6x4	0,99
JARO 3063 M	G	20	0,13	>0,7				
JARO 4060 M	E & F	30	0,14	>0,9	632,2	253,5x174x249,4	173,4x133,4x4	1,39
JARO 4062 M	J	30	0,14	>0,9				
JARO 4063 M	G	30	0,14	>0,9				
JARO 7060 M	E & F	50	0,24	>0,9	734,8	263x184x279,4	202x154x4	1,96
JARO 7062 M	J	50	0,24	>0,9				
JARO 7063 M	G	50	0,24	>0,9				
JARO 11060 M	E & F	80	0,4	>0,9	1188	330x218x360	261,2x19602x4	3,15
JARO 11062 M CH	J	80	0,4	>0,9				
JARO 14060 M	E & F	100	0,49	>0,9	1203,4	327x231x368	271,2x206,2x4	3,3
JARO 14062 M / JARO 14062 M 4K	J	100	0,49	>0,9				
JARO 20060 M	E & F	150	0,79	>0,9	1587	364x261x436	340x240x4	4,25
JARO 20062 M JARO 20062 M 4K	J	150	0,79	>0,9				
JARO 27060 M	E & F	200	0,98	>0,9	1826,7	392x291x466	375x270x4	4,75
JARO 27062 M CH/ JARO 27062 M 4K	J	200	0,98	>0,9				
JARO 3060 T	E & F	20	0,13	>0,7	204	1936x56,5x1000	133,6x100,6x4	3,2
JARO 6060 T	E & F	2x20	0,20	>0,9	2x204	1950x56,5x1000	133,6x100,6x4	4,0
JARO 7060 T	E & F	50	0,24	>0,9	415,8	1989x65,5x1000	202x154x4	4,0
JARO 7063 T	G	50	0,24	>0,9				

Dit product is bedoeld voor verlichting binnenshuis en buitenshuis.

INBEDRIJFNAME

Werklamp:
De spot is in de ingeklapte stand af-fabriek. Om hem in werking te stellen klapt u de instelbeugel naar beneden. Plaats de schijnwerper op een droge, vlakke ondergrond. De verstelbare beugel kan worden bijgesteld of vastgezet met de stelschroeven aan de zijkant. Klap het frame altijd volledig uit voor een veilige stand. U kunt de lichtinstelling aanpassen met behulp van de snelsluiting aan de zijkant. Hier kunt u de spot volledig vastzetten of het mechanisme zo instellen dat u de spot kunt bijstellen zonder de snelsluiting te openen.

Spots vanaf 50W hebben een extra schakelaar aan de achterkant om de lichtsterkte te regelen.
Deze kan de lichtsterkte in 3 stappen regelen.
1x druk op → 100%
2x druk op → 50%
3x druk op→ 25%
4x druk op → Off → Uit Als u de schakelaar langer dan 3 seconden ingedrukt houdt, gaat de spot uit, ongeacht het schakelniveau.

Driepootspot:
Schroef de schijnwerper op de standaard met behulp van het bijgeleverde bevestigingsmateriaal.
Bij de schijnwerper met dubbele standaard wordt een extra dwarsbalk geleverd. Ga voor de montage als volgt te werk.
Monteer eerst de twee schijnwerpers op de dwarsbalk. Schroef vervolgens de dwarsbalk samen met de stroomverdeler op het statief.
Met behulp van de buisklemmoeren kunt u de schijnwerper nu op elke gewenste hoogte instellen.
Zorg ervoor dat de standaard goed vastzit.

STATIEVE MONTAGE

De werkspot kan op een Brennenstuhl-statief worden gemonteerd met behulp van de gaten in de montagebeugel.
(Montagemateriaal is niet bij de levering inbegrepen)

LEVERINGSOMVANG

Werklamp:	Schijnwerper in opklapbaar frame incl. aansluitkabel
Statiefschijnwerper:	Statief, schijnwerper incl. aansluitkabel en bevestigingsmateriaal
Dubbele statiefschijnwerper:	Statief, 2x schijnwerper incl. aansluitkabel, dwarsbalk en bevestigingsmateriaal

CE EU-CONFORMITEITSVERKLARING

De EU-conformiteitsverklaring bevindt zich bij de fabrikant.

WEGGOOIEN

Elektrische apparaten milieuvriendelijk weggooien!
Elektrische apparaten horen niet bij het huisvuil!
Volgens Europese Richtlijn 2012/19/EU betreffende elektrische en elektronische apparatuur moeten afgedankte elektrische apparaten apart ingezameld en op een milieuvriendelijke manier gerecycleerd worden.
U kan informatie vragen bij uw gemeente of stadsbestuur over de mogelijkheden voor het weggooien van afgedankte apparaten.

Voor meer informatie raden wij u de rubriek Service/FAQ`s aan.

IT Istruzioni per l'uso
Faretto da lavoro LED

Attenzione: Prima di utilizzare il prodotto, leggere attentamente le presenti istruzioni per l'uso.
Utilizzare sempre la versione più recente. È possibile trovarla sul nostro sito web.

INDICAZIONI DI SICUREZZA

Osservare le istruzioni generali di sicurezza allegate al prodotto,
sono reperibili anche sul sito **service.brennenstuhl.com.**

DATI TECNICI

Classe di sicurezza:	I
Tipo di protezione/resistenza agli urti:	IP65, IK08
Tensione nominale:	220 – 240 V 50/60 Hz
Intervallo di temperatura:	Da -15°C a +40°C
Cavo di collegamento:	H07RN-F 3G1,0

Tipo	Spina	Consumo di energia (W)	Max. corrente (A)	Coefficiente di rendimento	Massima superficie proiettata (cm^2)	Dimensioni (mm)	Dimensioni copertura di protezione (mm)	Peso (kg)
JARO 1060 M	E & F	10	0,08	>0,5	339,2	194,5x160,7x174,4	98,8x77,8x4	0,89
JARO 3060 M	E & F	20	0,13	>0,7	462,9	220x143,7x210,4	133,6x100,6x4	0,99
JARO 3063 M	G	20	0,13	>0,7				
JARO 4060 M	E & F	30	0,14	>0,9	632,2	253,5x174x249,4	173,4x133,4x4	1,39
JARO 4062 M	J	30	0,14	>0,9				
JARO 4063 M	G	30	0,14	>0,9				
JARO 7060 M	E & F	50	0,24	>0,9	734,8	263x184x279,4	202x154x4	1,96
JARO 7062 M	J	50	0,24	>0,9				
JARO 7063 M	G	50	0,24	>0,9				
JARO 11060 M	E & F	80	0,4	>0,9	1188	330x218x360	261,2x19602x4	3,15
JARO 11062 M CH	J	80	0,4	>0,9				
JARO 14060 M	E & F	100	0,49	>0,9	1203,4	327x231x368	271,2x206,2x4	3,3
JARO 14062 M / JARO 14062 M 4K	J	100	0,49	>0,9				
JARO 20060 M	E & F	150	0,79	>0,9	1587	364x261x436	340x240x4	4,25
JARO 20062 M JARO 20062 M 4K	J	150	0,79	>0,9				
JARO 27060 M	E & F	200	0,98	>0,9	1826,7	392x291x466	375x270x4	4,75
JARO 27062 M CH/ JARO 27062 M 4K	J	200	0,98	>0,9				
JARO 3060 T	E & F	20	0,13	>0,7	204	1936x56,5x1000	133,6x100,6x4	3,2
JARO 6060 T	E & F	2x20	0,20	>0,9	2x204	1950x56,5x1000	133,6x100,6x4	4,0
JARO 7060 T	E & F	50	0,24	>0,9	415,8	1989x65,5x1000	202x154x4	4,0
JARO 7063 T	G	50	0,24	>0,9				

Questo prodotto è adatto a illuminare interni ed esterni.

MESSA IN FUNZIONE

Faretto da lavoro LED:
Il faretto è in posizione ripiegata ex funziona. Per metterlo in funzione, ripiegare la staffa di regolazione.
Posizionare il proiettore su una superficie asciutta e piana. La staffa di regolazione può essere regolata o fissata utilizzando le viti di regolazione sul lato. Per garantire un supporto sicuro, ripiegare sempre completamente il telaio.
È possibile regolare l'impostazione della luce utilizzando lo sgancio rapido sul lato.
Qui è possibile fissare completamente il faretto o regolare il meccanismo in modo da poterlo riaggiustare senza aprire lo sgancio rapido.

I faretti da 50W in su sono dotati di un interruttore aggiuntivo sul retro per regolare la luminosità.
Questo può regolare la luminosità in 3 fasi.
1x Premere → 100%
2x Premere → 50%
3x Premere → 25%
4x Premere → Off → Se si tiene premuto l'interruttore per più di 3 secondi, il faretto si spegne indipendentemente dal livello di accensione.

Faretto a treppiede:
Avvitare il proiettore sullo stativo utilizzando il materiale di montaggio fornito.
Con il proiettore a stativo doppio viene fornita una traversa supplementare. Per il montaggio, procedere come segue.
Montare prima i due proiettori sulla traversa. Quindi avvitare la traversa e il distributore di corrente sullo stativo.
Con l'aiuto dei dadi di fissaggio del tubo, è ora possibile regolare il proiettore a qualsiasi altezza.
Assicurarsi che lo stativo sia ben saldo.

MONTAGGIO SU TREPPIEDE

Il faro da lavoro può essere montato su un treppiede Brennenstuhl utilizzando i fori della staffa di montaggio.
(Il materiale di montaggio non è incluso nella fornitura).

AMBITO DI CONSEGNA

Faretto da lavoro LED:	Faretto con cornice pieghevole, incluso cavo di collegamento
Faretto a treppiede:	Treppiede, faretto con cavo di collegamento e materiale di montaggio inclusi
Doppio faretto a treppiede:	Treppiede, 2x faretti con cavo di collegamento, barra trasversale e materiale di montaggio

CE DICHIARAZIONE DI CONFORMITÀ UE

La dichiarazione UE di conformità è disponibile presso il produttore

SMALTIMENTO

Smaltire gli apparecchi elettrici in modo ecocompatibile!
Gli apparecchi elettrici non devono essere messi con i rifiuti domestici!
Conformemente alla Direttiva Europea 2012/19/UE sugli apparecchi elettrici ed elettronici gli apparecchi elettrici usati devono essere raccolti separatamente e riciclati in modo ecocompatibile.
Si possono richiedere le modalità di smaltimento dell'apparecchio inutilizzato presso la propria amministrazione comunale o cittadina.

Per ulteriori informazioni si consiglia di consultare la sezione Assistenza/FAQ.

SE Bruksanvisning LED-arbetsstrålkastare

Observera: Innan du använder produkten ska du läsa igenom denna bruksanvisning noggrant.
Använd alltid den senaste versionen. Du hittar den på vår webbplats.

SÄKERHETSANVISNINGAR

Observera de allmänna säkerhetsanvisningar som medföljer produkten,
dessa finns också på **service.brennenstuhl.com.**

TEKNISK SPECIFIKATION

Skyddsklass:	I
Skyddsklass/Slaghållfasthet:	IP65, IK08
Märkspänning:	220 – 240 V 50/60 Hz
Temperaturområde:	-15°C till +40°C
Anslutningskabel:	H07RN-F 3G1,0

Typ	Nätkontakt	Effektförbrukning (W)	Ström max. (A)	Effektfaktor	max. projektionsyta (cm^2)	Mått (mm)	Mått på skyddshöljet (mm)	Vikt (kg)
JARO 1060 M	E & F	10	0,08	>0,5	339,2	194,5x160,7x174,4	98,8x77,8x4	0,89
JARO 3060 M	E & F	20	0,13	>0,7	462,9	220x143,7x210,4	133,6x100,6x4	0,99
JARO 3063 M	G	20	0,13	>0,7				
JARO 4060 M	E & F	30	0,14	>0,9	632,2	253,5x174x249,4	173,4x133,4x4	1,39
JARO 4062 M	J	30	0,14	>0,9				
JARO 4063 M	G	30	0,14	>0,9				
JARO 7060 M	E & F	50	0,24	>0,9	734,8	263x184x279,4	202x154x4	1,96
JARO 7062 M	J	50	0,24	>0,9				
JARO 7063 M	G	50	0,24	>0,9				
JARO 11060 M	E & F	80	0,4	>0,9	1188	330x218x360	261,2x19602x4	3,15
JARO 11062 M CH	J	80	0,4	>0,9				
JARO 14060 M	E & F	100	0,49	>0,9	1203,4	327x231x368	271,2x206,2x4	3,3
JARO 14062 M / JARO 14062 M 4K	J	100	0,49	>0,9				
JARO 20060 M	E & F	150	0,79	>0,9	1587	364x261x436	340x240x4	4,25
JARO 20062 M JARO 20062 M 4K	J	150	0,79	>0,9				
JARO 27060 M	E & F	200	0,98	>0,9	1826,7	392x291x466	375x270x4	4,75
JARO 27062 M CH/ JARO 27062 M 4K	J	200	0,98	>0,9				
JARO 3060 T	E & F	20	0,13	>0,7	204	1936x56,5x1000	133,6x100,6x4	3,2
JARO 6060 T	E & F	2x20	0,20	>0,9	2x204	1950x56,5x1000	133,6x100,6x4	4,0
JARO 7060 T	E & F	50	0,24	>0,9	415,8	1989x65,5x1000	202x154x4	4,0
JARO 7063 T	G	50	0,24	>0,9				

Denna produkt är lämplig för inom- och utomhusbelysning.

FÖRSTA ANVÄDNING

LED-arbetsstrålkastare:
Strålkastaren är i hopfälld position från och med nu. För att sätta den i funktion fäller du ner den justerbara fästet.
Placera strålkastaren på ett torrt och plant underlag. Det justerbara fästet kan justeras eller fixeras med hjälp av justerskruvarna på sidan. Vik alltid ut ramen helt och hållet för att säkerställa ett säkert ställande.
Du kan justera ljusinställningen med hjälp av snabbspaken på sidan. Här kan du antingen fästa spotlighten helt eller justera mekanismen så att du kan justera spotlighten på nytt utan att öppna snabblåsningen.

Strålkastare från 50 W och uppåt har en extra strömbrytare på baksidan för att reglera ljusstyrkan.
Denna kan reglera ljusstyrkan i 3 steg.
1x Press→ 100%
2x Press→ 50%
3x Press→ 25%
4x Press→ Off → Om du håller kontakten intryckt längre än 3 sekunder släcks strålkastaren oavsett omkopplingsnivå.

Stativ strålkastare:
Skruva fast strålkastaren på stativet med hjälp av det medföljande monteringsmaterialet.
En extra tvärstång levereras med strålkastaren med dubbla stativ.
För att montera den ska du gå tillväga på följande sätt.
Montera först de två strålkastarna på tvärstången.
Skruva sedan fast tvärstången tillsammans med strömfördelaren på stativet.
Med hjälp av rörets klämmuttrar kan du nu justera strålkastaren till valfri höjd.
Se till att stativet är säkert placerat.

TRIPOD MOUNT

Arbetsstrålkastaren kan monteras på ett Brennenstuhl-stativ med hjälp av hålen i monteringsfästet.
(Monteringsmaterial ingår inte i leveransen).

LEVERANSENS OMFATTNING

Arbetsstrålkastare:	Strålkastare i hopfällbar ram inkl. anslutningskabel
Stativ strålkastare:	Stativ, spotlight inkl. anslutningskabel och monteringsmaterial
Dubbel stativ strålkastare:	Stativ, 2x strålkastare inkl. anslutningskabel, tvärstång och monteringsmaterial

CE EU-FÖRSÄKRAN OM ÖVERENSSTÄMMELSE

EU-försäkran om överensstämmelse finns arkiverad hos tillverkaren.

AVFALLSHANTERING

Hantera elektronisk utrustning miljövänligt!
Elektronisk utrustning hör inte hemma i hushållsavfallet!
Enligt europaparlamentets och rådets direktiv 2012/19/EU om avfall som utgörs av eller innehåller elektrisk eller elektronisk utrustning måste uttjänta elektriska enheter samlas in separat och återvinnas på ett miljövänligt sätt. Alternativa bortskaffningsmöjligheter för uttjänt utrustning hittar du hos din kommunala förvaltning.

För ytterligare information rekommenderar vi avsnittet Service/FAQ`s.

ES Manual de instrucciones
Foco de trabajo LED

Atención: Antes de utilizar el producto, lea atentamente estas instrucciones de uso.
Utilice siempre la última versión. Puede encontrarla en nuestro sitio web.

INDICACIONES DE SEGURIDAD

Tenga en cuenta las instrucciones generales de seguridad adjuntas al producto,
también puede consultarlas en **service.brennenstuhl.com.**

DATOS TÉCNICOS

Clase de protección:	I
Grado de protección/resistencia al impacto:	IP65, IK08
Tensión nominal:	220 – 240 V 50/60 Hz
Rango de temperatura:	-15°C hasta +40°C
Cable de conexión:	H07RN-F 3G1,0

Tipo	Adaptador de red	Corriente absorbida (W)	Corriente máx. (A)	Factor de potencia	Área máx. proyectada (cm^2)	Dimensiones (mm)	Dimensiones de la cubierta protectora (mm)	Peso (kg)
JARO 1060 M	E & F	10	0,08	>0,5	339,2	194,5x160,7x174,4	98,8x77,8x4	0,89
JARO 3060 M	E & F	20	0,13	>0,7	462,9	220x143,7x210,4	133,6x100,6x4	0,99
JARO 3063 M	G	20	0,13	>0,7				
JARO 4060 M	E & F	30	0,14	>0,9	632,2	253,5x174x249,4	173,4x133,4x4	1,39
JARO 4062 M	J	30	0,14	>0,9				
JARO 4063 M	G	30	0,14	>0,9				
JARO 7060 M	E & F	50	0,24	>0,9	734,8	263x184x279,4	202x154x4	1,96
JARO 7062 M	J	50	0,24	>0,9				
JARO 7063 M	G	50	0,24	>0,9				
JARO 11060 M	E & F	80	0,4	>0,9	1188	330x218x360	261,2x19602x4	3,15
JARO 11062 M CH	J	80	0,4	>0,9				
JARO 14060 M	E & F	100	0,49	>0,9	1203,4	327x231x368	271,2x206,2x4	3,3
JARO 14062 M / JARO 14062 M 4K	J	100	0,49	>0,9				
JARO 20060 M	E & F	150	0,79	>0,9	1587	364x261x436	340x240x4	4,25
JARO 20062 M JARO 20062 M 4K	J	150	0,79	>0,9				
JARO 27060 M	E & F	200	0,98	>0,9	1826,7	392x291x466	375x270x4	4,75
JARO 27062 M CH/ JARO 27062 M 4K	J	200	0,98	>0,9				
JARO 3060 T	E & F	20	0,13	>0,7	204	1936x56,5x1000	133,6x100,6x4	3,2
JARO 6060 T	E & F	2x20	0,20	>0,9	2x204	1950x56,5x1000	133,6x100,6x4	4,0
JARO 7060 T	E & F	50	0,24	>0,9	415,8	1989x65,5x1000	202x154x4	4,0
JARO 7063 T	G	50	0,24	>0,9				

Este producto está destinado para la iluminación en interiores y exteriores.

PUESTA EN SERVICIO

Foco de trabajo:
El foco está plegado de fábrica. Para ponerlo en funcionamiento, abata el soporte de ajuste. Coloque el proyector sobre una superficie seca y nivelada. El soporte de ajuste puede reajustarse o fijarse mediante los tornillos de ajuste laterales. Despliegue siempre completamente el marco para garantizar un soporte seguro. Puede ajustar la intensidad de la luz con el cierre rápido lateral. Aquí puede fijar el foco completamente o ajustar el mecanismo para que pueda reajustar el foco sin abrir el cierre rápido.

Los focos a partir de 50 W disponen de un interruptor adicional en la parte posterior para regular la luminosidad.
Este puede regular la luminosidad en 3 pasos.
1x Prensa → 100%
2x Prensa → 50%
3x Prensa → 25%
4x Prensa → Off → Si mantiene pulsado el interruptor durante más de 3 segundos, el foco se apaga independientemente del nivel de conmutación.

Foco con trípode:
Atornille el foco al trípode utilizando el material de montaje adjunto.
Con el proyector de trípode doble se suministra un travesaño adicional.
Proceda de la siguiente manera para el montaje.
Monte primero los dos proyectores en el travesaño.
A continuación, atornille el travesaño junto con el distribuidor de corriente al soporte.
Con la ayuda de las tuercas de sujeción del tubo, ahora puede ajustar el foco a cualquier altura.
Asegúrese de que el soporte esté bien sujeto.

MONTAJE ESTATIVO

El foco de trabajo puede montarse en un trípode Brennenstuhl utilizando los orificios del soporte de montaje.
(Material de montaje no incluido en el volumen de suministro).

ALCANCE DE LA ENTREGA

Foco de trabajo:	Foco en marco plegable incl. cable de conexión
Foco con trípode:	Trípode, foco incl. cable de conexión y material de montaje
Foco de doble trípode:	Trípode, 2x focos incl. cable de conexión, travesaño y material de montaje

CE DECLARACIÓN DE CONFORMIDAD DE LA UE

La declaración de conformidad de la UE ha sido presentada al fabricante.

ELIMINACIÓN

¡Elimine los electrodomésticos siguiendo las regulaciones ambientales!
¡Los aparatos eléctricos no forman parte de la basura doméstica!
En conformidad con la Directiva Europea 2012/19/CE sobre residuos de aparatos eléctricos y electrónicos, los equipos eléctricos deben ser seleccionados, separados y reciclados para que puedan volver a ser reutilizados. Contacte con las autoridades locales de su zona u oficina municipal para informarse sobre las posibilidades de eliminación del dispositivo.

Para más información, le recomendamos la sección Servicio/FAQ`s.

PL Instrukcja obsługi
Reflektor roboczy LED

Uwaga: Przed użyciem produktu należy dokładnie przeczytać niniejszą instrukcję obsługi.
Zawsze używaj najnowszej wersji. Można ją znaleźć na naszej stronie internetowej.

WSKAZÓWKI BEZPIECZEŃSTWA

Należy przestrzegać ogólnych instrukcji bezpieczeństwa dołączonych do produktu,
można je również znaleźć na stronie **service.brennenstuhl.com.**

DANE TECHNICZNE

Klasa ochrony:	I
Stopień ochrony/odporność na uderzenia:	IP65, IK08
Napięcie znamionowe:	220 – 240 V 50/60 Hz
Zakres temperatury:	od -15°C do +40°C
Przewód zasilający:	H07RN-F 3G1,0

Typ	Wtyczka sieciowa	Pobór mocy (W)	Maks. prąd (A)	Współczynnik mocy	Maks. powierzchnia oświetlana (cm²)	Wymiary (mm)	Wymiary osłony ochronnej (mm)	Ciężar (kg)
JARO 1060 M	E & F	10	0,08	>0,5	339,2	194,5x160,7x174,4	98,8x77,8x4	0,89
JARO 3060 M	E & F	20	0,13	>0,7	462,9	220x143,7x210,4	133,6x100,6x4	0,99
JARO 3063 M	G	20	0,13	>0,7				
JARO 4060 M	E & F	30	0,14	>0,9	632,2	253,5x174x249,4	173,4x133,4x4	1,39
JARO 4062 M	J	30	0,14	>0,9				
JARO 4063 M	G	30	0,14	>0,9				
JARO 7060 M	E & F	50	0,24	>0,9	734,8	263x184x279,4	202x154x4	1,96
JARO 7062 M	J	50	0,24	>0,9				
JARO 7063 M	G	50	0,24	>0,9				
JARO 11060 M	E & F	80	0,4	>0,9	1188	330x218x360	261,2x19602x4	3,15
JARO 11062 M CH	J	80	0,4	>0,9				
JARO 14060 M	E & F	100	0,49	>0,9	1203,4	327x231x368	271,2x206,2x4	3,3
JARO 14062 M / JARO 14062 M 4K	J	100	0,49	>0,9				
JARO 20060 M	E & F	150	0,79	>0,9	1587	364x261x436	340x240x4	4,25
JARO 20062 M JARO 20062 M 4K	J	150	0,79	>0,9				
JARO 27060 M	E & F	200	0,98	>0,9	1826,7	392x291x466	375x270x4	4,75
JARO 27062 M CH/ JARO 27062 M 4K	J	200	0,98	>0,9				
JARO 3060 T	E & F	20	0,13	>0,7	204	1936x56,5x1000	133,6x100,6x4	3,2
JARO 6060 T	E & F	2x20	0,20	>0,9	2x204	1950x56,5x1000	133,6x100,6x4	4,0
JARO 7060 T	E & F	50	0,24	>0,9	415,8	1989x65,5x1000	202x154x4	4,0
JARO 7063 T	G	50	0,24	>0,9				

Ten produkt może służyć do celów oświetleniowych wewnątrz i na zewnątrz.

URUCHOMIENIE

Reflektor roboczy:
Reflektor w pozycji złożonej ex działa. Aby go uruchomić, złóż regulowany wspornik. Umieścić naświetlacz na suchej, równej powierzchni. Regulowany wspornik można ponownie wyregulować lub zamocować za pomocą śrub regulacyjnych znajdujących się z boku. Zawsze należy całkowicie rozłożyć ramę, aby zapewnić bezpieczną podstawę.
Ustawienie światła można regulować za pomocą szybkozłączki z boku. W tym miejscu można całkowicie zamocować reflektor lub ustawić mechanizm tak, aby można było ponownie ustawić reflektor bez otwierania szybkozłączki.

Reflektory od 50W wzwyż posiadają z tyłu dodatkowy przełącznik do regulacji jasności.
Można nim regulować jasność w 3 krokach.
1x Press → 100%
2x Press → 50%
3x Press→ 25%
4x Press → Off → Jeśli przytrzymasz przełącznik dłużej niż 3 sekundy, reflektor zgaśnie niezależnie od poziomu przełączenia.

Reflektor na statywie:
Przykręcić reflektor do statywu za pomocą załączonego materiału montażowego.
Dodatkowa poprzeczka jest dostarczana z reflektorem na podwójnym statywie.
Przy montażu należy postępować w następujący sposób. Najpierw zamontować oba reflektory na poprzeczce.
Następnie przykręcić poprzeczkę wraz z rozdzielaczem prądu do statywu.
Za pomocą nakrętek zaciskowych rur można teraz ustawić reflektor na dowolnej wysokości.
Upewnij się, że stojak jest zabezpieczony.

MONTAŻ STOJAKA
Naświetlacz można zamontować na statywie Brennenstuhl za pomocą otworów w uchwycie.
(Materiał montażowy nie wchodzi w zakres dostawy)

ZAKRES DOSTAWY

Reflektor roboczy:	Reflektor w składanej ramie wraz z kablem przyłączeniowym
Reflektor na statywie:	Statyw, reflektor z kablem przyłączeniowym i materiałem montażowym
Reflektor na statywie podwójnym:	Statyw, 2x reflektor wraz z kablem przyłączeniowym, poprzeczką i materiałem montażowym

CE DEKLARACJA ZGODNOŚCI UE
Deklaracja zgodności UE jest zdeponowana u producenta.

UTYLIZACJA
Sprzęt elektryczny należy utylizować w sposób bezpieczny dla środowiska naturalnego!
Sprzęt elektryczny to nie domowe śmieci czy odpadki!
Zgodnie z Dyrektywą Europejską 2012/19/UE w sprawie zużytego sprzętu elektrycznego i elektronicznego, zużyte urządzenia elektryczne należy gromadzić osobno i przekazywać do ponownego przetworzenia w sposób bezpieczny dla środowiska naturalnego.
O możliwościach utylizacji wysłużonego urządzenia dowiedzą się Państwo w urzędzie miasta lub gminy.

W celu uzyskania dalszych informacji polecamy dział Service/FAQ`s.

CZ Návod k obsluze
Pracovní reflektor LED

Pozor: Před použitím výrobku si pozorně přečtěte tento návod k použití.
Vždy používejte nejnovější verzi. Najdete ji na našich webových stránkách.

BEZPEČNOSTNÍ POKYNY

Dodržujte obecné bezpečnostní pokyny přiložené k výrobku,
Tyto pokyny naleznete také na adrese **service.brennenstuhl.com.**

TECHNICKÁ DATA

Třída ochrany:	I
Třída ochrany/Odolnost proti nárazu:	IP65, IK08
Jmenovité napětí:	220 – 240 V 50/60 Hz
Teplotní rozsah:	-15°C až +40°C
Spojovací kabel:	H07RN-F 3G1,0

Typ	Síťová zástrčka	Spotřeba energie (W)	Proud max. (A)	Faktor výkonu	max. projektovaná plocha (cm^2)	Rozměry (mm)	Rozměry ochranného krytu (mm)	Hmotnost (kg)
JARO 1060 M	E & F	10	0,08	>0,5	339,2	194,5x160,7x174,4	98,8x77,8x4	0,89
JARO 3060 M	E & F	20	0,13	>0,7	462,9	220x143,7x210,4	133,6x100,6x4	0,99
JARO 3063 M	G	20	0,13	>0,7				
JARO 4060 M	E & F	30	0,14	>0,9	632,2	253,5x174x249,4	173,4x133,4x4	1,39
JARO 4062 M	J	30	0,14	>0,9				
JARO 4063 M	G	30	0,14	>0,9				
JARO 7060 M	E & F	50	0,24	>0,9	734,8	263x184x279,4	202x154x4	1,96
JARO 7062 M	J	50	0,24	>0,9				
JARO 7063 M	G	50	0,24	>0,9				
JARO 11060 M	E & F	80	0,4	>0,9	1188	330x218x360	261,2x19602x4	3,15
JARO 11062 M CH	J	80	0,4	>0,9				
JARO 14060 M	E & F	100	0,49	>0,9	1203,4	327x231x368	271,2x206,2x4	3,3
JARO 14062 M / JARO 14062 M 4K	J	100	0,49	>0,9				
JARO 20060 M	E & F	150	0,79	>0,9	1587	364x261x436	340x240x4	4,25
JARO 20062 M JARO 20062 M 4K	J	150	0,79	>0,9				
JARO 27060 M	E & F	200	0,98	>0,9	1826,7	392x291x466	375x270x4	4,75
JARO 27062 M CH/ JARO 27062 M 4K	J	200	0,98	>0,9				
JARO 3060 T	E & F	20	0,13	>0,7	204	1936x56,5x1000	133,6x100,6x4	3,2
JARO 6060 T	E & F	2x20	0,20	>0,9	2x204	1950x56,5x1000	133,6x100,6x4	4,0
JARO 7060 T	E & F	50	0,24	>0,9	415,8	1989x65,5x1000	202x154x4	4,0
JARO 7063 T	G	50	0,24	>0,9				

Tento produkt je vhodný k osvětlení v interiéru a exteriéru.

KOMISIONÁŘSTVÍ

Pracovní reflektor:
V továrně je reflektor ve složené poloze. Chcete-li jej uvést do provozu, sklopte nastavovací držák.
Umístěte reflektor na suchý, rovný povrch. Nastavovací držák lze znovu nastavit nebo zafixovat pomocí nastavovacích šroubů na boku. Rám vždy zcela vyklopte, aby byl zajištěn bezpečný stojan.
Nastavení světla můžete upravit pomocí rychloupínače na boku. Zde můžete reflektor buď zcela zafixovat, nebo nastavit mechanismus tak, abyste mohli reflektor znovu nastavit, aniž byste museli otevírat rychloupínač.

Reflektory od 50 W výše mají na zadní straně přídavný spínač pro regulaci svítivosti.
Ten může regulovat jas ve 3 stupních.
1x stiskněte → 100%
2x stiskněte → 50%
3x stiskněte → 25%
4x stiskněte→ Off → Pokud podržíte spínač stisknutý déle než 3 sekundy, reflektor zhasne bez ohledu na úroveň přepnutí.

Stativový reflektor:
Přišroubujte reflektor na stativ pomocí přiloženého montážního materiálu.
K reflektoru s dvojitým stojanem se dodává přídavná příčka. Při montáži postupujte následujícím způsobem.
Nejprve namontujte oba reflektory na příčník. Poté přišroubujte příčník spolu s rozvaděčem napájení na stojan.
Pomocí trubkových upínacích matic nyní můžete reflektor nastavit do libovolné výšky.
Ujistěte se, že je stojan bezpečně umístěn.

MONTÁŽ NA STOJAN

Pracovní reflektor lze namontovat na stativ Brennenstuhl pomocí otvorů v montážní konzole.
(Montážní materiál není součástí dodávky).

ROZSAH DODÁVKY

Pracovní reflektor:	Reflektor ve skládacím rámu včetně připojovacího kabelu
Stativový reflektor:	stativ, reflektor včetně připojovacího kabelu a montážního materiálu
Dvojitý stativový reflektor:	stativ, 2x reflektor včetně připojovacího kabelu, příčníku a montážního materiálu

CE ROHLÁŠENÍ O SHODĚ S NORMAMI EU

EU prohlášeni o shod je uloženo u výrobce.

LIKVIDACE

Ekologicky zlikvidujte elektrické přístroje!
Elektrické spotřebiče nepatří k domovnímu odpadu!
Podle Evropské směrnice 2012/19/EU o elektrických a elektronických starých přístrojích se musí opotřebené elektrospotřebiče shromáždit zvlášť a odvést k ekologicky nezávadné recyklaci.
O možnostech likvidace vysloužilých přístrojů se můžete informovat u svého obecního nebo městského úřadu.

Další informace naleznete v sekci Servis/FAQ`s.

HU Kezelési útmutató
LED munkalámpa

Figyelmeztetés: A termék használata előtt kérjük, figyelmesen olvassa el ezt a használati útmutatót.
Mindig a legújabb verziót használja. Ezt megtalálja a weboldalunkon.

BIZTONSÁGI UTASÍTÁSOK

Kérjük, tartsa be a termékhez mellékelt általános biztonsági utasításokat,
ezek a **service.brennenstuhl.com oldalon is megtalálhatók.**

MŰSZAKI ADATOK

Védettségi osztály: I
Védettség / ütésállóság: IP65, IK08
Névleges feszültség: 220 – 240 V 50/60 Hz
Hőmérséklet-tartomány: -15°C és +40°C között
Csatlakozó vezeték: H07RN-F 3G1,0

Típus	Hálózati csatlakozó dugó	Teljesítményfo-gyasztás (W)	Max. áram (A)	Teljesítménytényező	Max. fényszórási felület (cm^2)	Méret (mm)	Védőburkolat mérete (mm)	Tömeg (kg)
JARO 1060 M	E & F	10	0,08	>0,5	339,2	194,5x160,7x174,4	98,8x77,8x4	0,89
JARO 3060 M	E & F	20	0,13	>0,7	462,9	220x143,7x210,4	133,6x100,6x4	0,99
JARO 3063 M	G	20	0,13	>0,7				
JARO 4060 M	E & F	30	0,14	>0,9	632,2	253,5x174x249,4	173,4x133,4x4	1,39
JARO 4062 M	J	30	0,14	>0,9				
JARO 4063 M	G	30	0,14	>0,9				
JARO 7060 M	E & F	50	0,24	>0,9	734,8	263x184x279,4	202x154x4	1,96
JARO 7062 M	J	50	0,24	>0,9				
JARO 7063 M	G	50	0,24	>0,9				
JARO 11060 M	E & F	80	0,4	>0,9	1188	330x218x360	261,2x19602x4	3,15
JARO 11062 M CH	J	80	0,4	>0,9				
JARO 14060 M	E & F	100	0,49	>0,9	1203,4	327x231x368	271,2x206,2x4	3,3
JARO 14062 M / JARO 14062 M 4K	J	100	0,49	>0,9				
JARO 20060 M	E & F	150	0,79	>0,9	1587	364x261x436	340x240x4	4,25
JARO 20062 M JARO 20062 M 4K	J	150	0,79	>0,9				
JARO 27060 M	E & F	200	0,98	>0,9	1826,7	392x291x466	375x270x4	4,75
JARO 27062 M CH/ JARO 27062 M 4K	J	200	0,98	>0,9				
JARO 3060 T	E & F	20	0,13	>0,7	204	1936x56,5x1000	133,6x100,6x4	3,2
JARO 6060 T	E & F	2x20	0,20	>0,9	2x204	1950x56,5x1000	133,6x100,6x4	4,0
JARO 7060 T	E & F	50	0,24	>0,9	415,8	1989x65,5x1000	202x154x4	4,0
JARO 7063 T	G	50	0,24	>0,9				

Ez a termék beltéri és kültéri világításra alkalmas.

ÜZEMBEHELYEZÉS

Munkalámpa:
A reflektor összehajtott helyzetben van ex works. A működésbe helyezéshez hajtsa le a beállító konzolt.
Helyezze a reflektort száraz, vízszintes felületre. Az állítható konzol az oldalán lévő állítócsavarok segítségével újra beállítható vagy rögzíthető. A biztonságos állás érdekében mindig hajtsa ki teljesen a keretet. A fénybeállítást az oldalán található gyorskioldó segítségével állíthatja be. Itt vagy teljesen rögzítheti a reflektort, vagy beállíthatja a mechanizmust úgy, hogy a gyorskioldó kinyitása nélkül újra tudja állítani a reflektort.

Az 50 W-tól felfelé a reflektorok hátoldalán egy további kapcsoló található a fényerő szabályozására.
Ezzel a fényerő 3 fokozatban szabályozható.
1x Press → 100%
2x Press → 50%
3x Press → 25%
4x Press → Off → Ha a kapcsolót 3 másodpercnél tovább nyomva tartja, a reflektor a kapcsolási szinttől függetlenül kialszik.

Háromlábú reflektor:
Csavarozza a reflektort a mellékelt rögzítőanyag segítségével az állványra.
A kettős állványos reflektorhoz egy kiegészítő keresztrúd is tartozik. A felszereléshez az alábbiak szerint járjon el.
Először szerelje fel a két reflektort a keresztrúdra. Ezután csavarozza a keresztrudat a teljesítményelosztóval együtt az állványra.
A csőbefogó anyák segítségével most már tetszőleges magasságba állíthatja a reflektort.
Ügyeljen arra, hogy az állvány biztonságosan álljon.

ÁLLVÁNY FELSZERELÉSE

A munkavilágító reflektor felszerelhető egy Brennenstuhl állványra a rögzítő konzolon található furatok segítségével.
(A szerelési anyag nem tartozik a szállítási terjedelemhez)

SZÁLLÍTÁSI TERJEDELEM

Munkalámpa:	Fényszóró összecsukható keretben, csatlakozókábellel együtt
Háromlábú reflektor:	Állvány, reflektor, csatlakozókábellel és rögzítőanyaggal együtt
Dupla háromlábú reflektor:	Állvány, 2x reflektorok, csatlakozókábellel, keresztrúddal és rögzítőanyaggal együtt

CE EU-MEGFELELŐSÉGI NYILATKOZAT

A EU-megfelelőségi nyilatkozat a gyártóműnél letétbe lett helyezve.

ÁRTALMATLANÍTÁS

Az elektromos készülékek környezetbarát módon történő ártalmatlanítása!
Az elektromos készülékek nem tartoznak a háztartási hulladékba!
Az elhasznált elektromos és elektronikus készülékekről szóló 2012/19/EU Európai Irányelv szerint az elavult elektromos készülékeket külön kell begyűjteni, és fel kell ajánlani környezetbarát újrahasznosításra.
A kiszolgált készülékek ártalmatlanításának lehetőségeiről tájékozódjon a közösségi vagy városi közigazgatásnál.

További információkért ajánljuk a Szerviz/FAQ`s részt.

RU Руководство по эксплуатации
Светодиодный рабочий прожектор

Внимание: Перед использованием изделия внимательно прочитайте данную инструкцию по применению. Всегда используйте последнюю версию. Вы можете найти ее на нашем сайте.

УКАЗАНИЯ МЕР ПО ТЕХНИКЕ БЕЗОПАСНОСТИ

Соблюдайте общие правила техники безопасности, прилагаемые к изделию,
Их также можно найти на сайте **service.brennenstuhl.com**.

ТЕХНИЧЕСКИЕ ХАРАКТЕРИСТИКИ

Класс защиты:	I
Степень защиты/ударная прочность:	IP65, IK08
Номинальное напряжение:	220 - 240 В пер. тока, 50/60 Гц
Диапазон температур:	от -15°C до +40°C
Соединительный кабель:	H07RN-F 3G1,0

Тип	Сетевой штекер	Потребляемая мощность (Вт)	Макс. сила тока (А)	Коэффициент мощности	Макс. проецируемая площадь (см²)	Размеры (мм)	Размеры защитного кожуха (мм)	Вес (кг)
JARO 1060 M	E & F	10	0,08	>0,5	339,2	194,5x160,7x174,4	98,8x77,8x4	0,89
JARO 3060 M	E & F	20	0,13	>0,7	462,9	220x143,7x210,4	133,6x100,6x4	0,99
JARO 3063 M	G	20	0,13	>0,7				
JARO 4060 M	E & F	30	0,14	>0,9	632,2	253,5x174x249,4	173,4x133,4x4	1,39
JARO 4062 M	J	30	0,14	>0,9				
JARO 4063 M	G	30	0,14	>0,9				
JARO 7060 M	E & F	50	0,24	>0,9	734,8	263x184x279,4	202x154x4	1,96
JARO 7062 M	J	50	0,24	>0,9				
JARO 7063 M	G	50	0,24	>0,9				
JARO 11060 M	E & F	80	0,4	>0,9	1188	330x218x360	261,2x19602x4	3,15
JARO 11062 M CH	J	80	0,4	>0,9				
JARO 14060 M	E & F	100	0,49	>0,9	1203,4	327x231x368	271,2x206,2x4	3,3
JARO 14062 M / JARO 14062 M 4K	J	100	0,49	>0,9				
JARO 20060 M	E & F	150	0,79	>0,9	1587	364x261x436	340x240x4	4,25
JARO 20062 M JARO 20062 M 4K	J	150	0,79	>0,9				
JARO 27060 M	E & F	200	0,98	>0,9	1826,7	392x291x466	375x270x4	4,75
JARO 27062 M CH/ JARO 27062 M 4K	J	200	0,98	>0,9				
JARO 3060 T	E & F	20	0,13	>0,7	204	1936x56,5x1000	133,6x100,6x4	3,2
JARO 6060 T	E & F	2x20	0,20	>0,9	2x204	1950x56,5x1000	133,6x100,6x4	4,0
JARO 7060 T	E & F	50	0,24	>0,9	415,8	1989x65,5x1000	202x154x4	4,0
JARO 7063 T	G	50	0,24	>0,9				

Это изделие предназначено для целей освещения во внутренних помещениях и на прилегающей территории.

ПОРЯДОК ПОЛЬЗОВАНИЯ

Рабочий прожектор:
Прожектор в сложенном положении работает. Чтобы привести его в рабочее состояние, откиньте регулировочный кронштейн. Установите прожектор на сухую, ровную поверхность. Регулировочный кронштейн можно отрегулировать или зафиксировать с помощью регулировочных винтов сбоку. Всегда полностью раскладывайте раму, чтобы обеспечить надежную стойку. Вы можете отрегулировать настройку света с помощью быстроразъемного фиксатора сбоку.
Здесь можно либо полностью зафиксировать прожектор, либо отрегулировать механизм так, чтобы можно было отрегулировать прожектор, не открывая быстросъемный механизм.

Прожекторы мощностью от 50 Вт и выше имеют дополнительный выключатель на задней панели для регулирования яркости. Он позволяет регулировать яркость в 3 этапа.
1x Нажать → 100%
2x Нажать → 50%
3x Нажать → 25%
4x Нажать → Off → Если держать выключатель нажатым дольше 3 секунд, прожектор погаснет независимо от уровня включения.

Прожектор на штативе:
Прикрутите прожектор к штативу с помощью прилагаемого монтажного материала.
В комплекте с прожектором на двойной стойке поставляется дополнительная поперечина.
Для монтажа действуйте следующим образом. Сначала установите оба прожектора на перекладину.
Затем прикрутите поперечину вместе с распределителем питания к стойке.
С помощью зажимных гаек на трубках вы можете отрегулировать прожектор на любую высоту.
Убедитесь, что подставка надежно закреплена.

МОНТАЖ ПОДСТАВКИ

Прожектор можно установить на штатив Brennenstuhl с помощью отверстий в кронштейне.
(Монтажный материал не входит в комплект поставки)

КОМПЛЕКТ ПОСТАВКИ

Рабочий прожектор:	Прожектор в складной раме, включая соединительный кабель
Прожектор на штативе:	штатив, прожектор, включая соединительный кабель и монтажный материал
Двойной штативный прожектор:	штатив, 2 прожектора, включая соединительный кабель, перекладину и монтажный материал

CE ДЕКЛАРАЦИЯ СООТВЕТСТВИЯ НОРМАМ ЕС

Акт о соответствии товара храниться у производителя.

УТИЛИЗАЦИЯ

Электрические приборы подлежат утилизации с учетом защиты окружающей среды!
Запрещается выбрасывать электроприборы вместе с бытовыми отходами!
В соответствии с Директивой ЕС № 2012/19/EU по отработанным электроприборам и электронной аппаратуре отработанные электроприборы должны собираться в отдельные контейнеры и отправляться на утилизацию с соблюдением норм защиты окружающей среды.
О возможностях утилизации приборов, отработавших свой ресурс, можно узнать в местном сельском или городском самоуправлении.

Для получения дополнительной информации мы рекомендуем раздел Service/FAQ`s.

TR Kullanım kılavuzu
LED çalışma spot ışığı

Dikkat: Lütfen ürünü kullanmadan önce bu kullanım talimatlarını dikkatlice okuyun.
Her zaman en son sürümü kullanın. Web sitemizde bulabilirsiniz.

GÜVENLİK UYARILARI
Lütfen ürünle birlikte verilen genel güvenlik talimatlarına uyun,
bunlar **service.brennenstuhl.com adresinde de bulunabilir.**

TEKNİK VERİLER
Koruma sınıfı: I
Koruma tipi / Darbeye dayanıklılık: IP65, IK08
Anma gerilimi: 220 – 240 V 50/60 Hz
Sıcaklık aralığı: -15°C ile +40°C arası
Bağlantı kablosu: H07RN-F 3G1,0

Tip	Elektrik fişi	Güç tüketimi (W)	Maks. akım (A)	Güç faktörü	maks. aydınlatılmış alan (cm^2)	Ölçüler (mm)	Koruma kapağı ölçüleri (mm)	Ağırlık (kg)
JARO 1060 M	E & F	10	0,08	>0,5	339,2	194,5x160,7x174,4	98,8x77,8x4	0,89
JARO 3060 M	E & F	20	0,13	>0,7	462,9	220x143,7x210,4	133,6x100,6x4	0,99
JARO 3063 M	G	20	0,13	>0,7				
JARO 4060 M	E & F	30	0,14	>0,9	632,2	253,5x174x249,4	173,4x133,4x4	1,39
JARO 4062 M	J	30	0,14	>0,9				
JARO 4063 M	G	30	0,14	>0,9				
JARO 7060 M	E & F	50	0,24	>0,9	734,8	263x184x279,4	202x154x4	1,96
JARO 7062 M	J	50	0,24	>0,9				
JARO 7063 M	G	50	0,24	>0,9				
JARO 11060 M	E & F	80	0,4	>0,9	1188	330x218x360	261,2x19602x4	3,15
JARO 11062 M CH	J	80	0,4	>0,9				
JARO 14060 M	E & F	100	0,49	>0,9	1203,4	327x231x368	271,2x206,2x4	3,3
JARO 14062 M / JARO 14062 M 4K	J	100	0,49	>0,9				
JARO 20060 M	E & F	150	0,79	>0,9	1587	364x261x436	340x240x4	4,25
JARO 20062 M JARO 20062 M 4K	J	150	0,79	>0,9				
JARO 27060 M	E & F	200	0,98	>0,9	1826,7	392x291x466	375x270x4	4,75
JARO 27062 M CH/ JARO 27062 M 4K	J	200	0,98	>0,9				
JARO 3060 T	E & F	20	0,13	>0,7	204	1936x56,5x1000	133,6x100,6x4	3,2
JARO 6060 T	E & F	2x20	0,20	>0,9	2x204	1950x56,5x1000	133,6x100,6x4	4,0
JARO 7060 T	E & F	50	0,24	>0,9	415,8	1989x65,5x1000	202x154x4	4,0
JARO 7063 T	G	50	0,24	>0,9				

Bu ürün iç ve dış mekandaki aydınlatma amaçları için uygundur.

ÇALIŞTIRMA
Çalışan spot ışığı:
Spot ışığı katlanmış konumdadır ve çalışır. Çalıştırmak için ayar braketini aşağı katlayın. Projektörü kuru ve düz bir yüzeye yerleştirin. Ayar braketi, yan taraftaki ayar vidaları kullanılarak yeniden ayarlanabilir veya sabitlenebilir. Güvenli bir duruş sağlamak için çerçeveyi daima tamamen katlayın. Yan taraftaki hızlı serbest bırakmayı kullanarak ışık ayarını yapabilirsiniz. Burada spot ışığını tamamen sabitleyebilir veya mekanizmayı, hızlı serbest bırakmayı açmadan spot ışığını yeniden ayarlayabileceğiniz şekilde ayarlayabilirsiniz.

50W'dan yukarı spot lambaların arkasında parlaklığı düzenlemek için ek bir anahtar bulunur.
Bu, parlaklığı 3 adımda düzenleyebilir.
1x Basın → 100%
2x Basın → 50%
3x Basın → 25%
4x Basın → Off → Düğmeyi 3 saniyeden daha uzun süre basılı tutarsanız,
anahtarlama seviyesinden bağımsız olarak spot ışığı söner.

Tripod spot ışığı:
Ekteki montaj malzemesini kullanarak spot ışığı tripoda vidalayın.
Çift ayaklı projektörle birlikte ek bir çapraz çubuk verilir. Montaj için aşağıdaki adımları izleyin.
Önce iki projektörü çapraz çubuğa monte edin. Ardından çapraz çubuğu güç dağıtıcısı ile birlikte sehpaya vidalayın.
Boru sıkıştırma somunlarının yardımıyla artık projektörü istediğiniz yüksekliğe ayarlayabilirsiniz.
Standın sağlam olduğundan emin olun.

STANDIN MONTAJI

Projektör, braketteki delikler kullanılarak bir Brennenstuhl tripoduna monte edilebilir.
(Montaj malzemesi teslimat kapsamına dahil değildir)

TESLİMAT KAPSAMI

Çalışan spot ışığı:	Bağlantı kablosu dahil katlanır çerçeve içinde spot ışığı
Tripod spot ışığı:	Tripod, spot ışığı, bağlantı kablosu ve montaj malzemesi dahil
Çift tripod spot ışığı:	Tripod, 2x spot, bağlantı kablosu, çapraz çubuk ve montaj malzemesi dahil

CE AB UYGUNLUK BEYANI

Uyarlık açıklaması üreticide belgelenmiştir.

BERTARAF

Elektrikli cihazları çevre dostu olarak imha edin!
Elektrikli cihazları evsel atık ile birlikte atmayın!
Atık Elektrikli ve Elektronik Cihazlar hakkındaki 2012/19/AB sayılı Avrupa Yönetmeliği uyarınca kullanılmış elektrikli cihazlar toplanmalı ve çevreye uygun geri dönüşüme tabi tutulmalıdır.
Kullanılmış olan cihazın imhasıyla ilgili olası çözümler için belediye ya da şehir yönetimine başvurabilirsiniz.

Daha fazla bilgi için Servis/SORULAR bölümünü incelemenizi tavsiye ederiz.

FI Käyttöohje LED-työvalo

Huomio: Lue nämä käyttöohjeet huolellisesti ennen tuotteen käyttöä.
Käytä aina uusinta versiota. Löydät sen verkkosivuiltamme.

TURVALLISUUSOHJEET

Noudata tuotteen mukana toimitettuja yleisiä turvallisuusohjeita,
Nämä löytyvät myös osoitteesta **service.brennenstuhl.com.**

TEKNISET TIEDOT

Suojausluokka:	I
Kotelointiluokka/iskunkestävyys:	IP65, IK08
Nimellisjännite:	220 – 240 V 50/60 Hz
Lämpötila-alue:	-15°C - +40°C
Liitäntäkaapeli:	H07RN-F 3G1,0

Tyyppi	Verkkopistoke	Tehonkulutus (W)	Enimmäisvirta (A)	Tehok erroin	Heijastava enimmäispinta (cm^2)	Koko (mm)	Suojuksen koko (mm)	Paino (kg)
JARO 1060 M	E & F	10	0,08	>0,5	339,2	194,5x160,7x174,4	98,8x77,8x4	0,89
JARO 3060 M	E & F	20	0,13	>0,7	462,9	220x143,7x210,4	133,6x100,6x4	0,99
JARO 3063 M	G	20	0,13	>0,7				
JARO 4060 M	E & F	30	0,14	>0,9	632,2	253,5x174x249,4	173,4x133,4x4	1,39
JARO 4062 M	J	30	0,14	>0,9				
JARO 4063 M	G	30	0,14	>0,9				
JARO 7060 M	E & F	50	0,24	>0,9	734,8	263x184x279,4	202x154x4	1,96
JARO 7062 M	J	50	0,24	>0,9				
JARO 7063 M	G	50	0,24	>0,9				
JARO 11060 M	E & F	80	0,4	>0,9	1188	330x218x360	261,2x19602x4	3,15
JARO 11062 M CH	J	80	0,4	>0,9				
JARO 14060 M	E & F	100	0,49	>0,9	1203,4	327x231x368	271,2x206,2x4	3,3
JARO 14062 M / JARO 14062 M 4K	J	100	0,49	>0,9				
JARO 20060 M	E & F	150	0,79	>0,9	1587	364x261x436	340x240x4	4,25
JARO 20062 M JARO 20062 M 4K	J	150	0,79	>0,9				
JARO 27060 M	E & F	200	0,98	>0,9	1826,7	392x291x466	375x270x4	4,75
JARO 27062 M CH/ JARO 27062 M 4K	J	200	0,98	>0,9				
JARO 3060 T	E & F	20	0,13	>0,7	204	1936x56,5x1000	133,6x100,6x4	3,2
JARO 6060 T	E & F	2x20	0,20	>0,9	2x204	1950x56,5x1000	133,6x100,6x4	4,0
JARO 7060 T	E & F	50	0,24	>0,9	415,8	1989x65,5x1000	202x154x4	4,0
JARO 7063 T	G	50	0,24	>0,9				

Tämä tuote soveltuu valaisutarkoituksiin sisä- ja ulkotiloissa.

KÄYTTÖÖNOTTO

Työpaikan valokeilassa:
Valonheitin on kokoontaitettuna ex toimii. Ota se käyttöön taittamalla säätöpidike alas. Aseta valonheitin kuivalle, tasaiselle alustalle. Säätökannatin voidaan säätää uudelleen tai kiinnittää sivussa olevien säätöruuvien avulla. Taita kehys aina kokonaan ulos, jotta varmistat turvallisen jalustan. Voit säätää valon asetusta sivussa olevan pikakiinnikkeen avulla. Tässä voit joko kiinnittää valonheittimen kokonaan tai säätää mekanismia niin, että voit säätää valonheittimen uudelleen avaamatta pikalukitusta.

Valonlähteissä 50 W:sta ylöspäin on takana lisäkytkin, jolla valovoimaa voidaan säätää.
Tällä voidaan säätää kirkkautta 3 portaittain.
1x Paina → 100%
2x Paina → 50%
3x Paina → 25%
4x Paina → Off → Jos kytkintä pidetään painettuna yli 3 sekuntia, valonheitin sammuu kytkentätasosta riippumatta.

Kolmijalkainen valonheitin:
Ruuvaa valonheitin jalustaan käyttäen mukana toimitettua kiinnitysmateriaalia.
Kaksoistelineen valonheittimen mukana toimitetaan ylimääräinen poikkitanko. Menettele asennuksessa seuraavasti.
Asenna ensin molemmat valonheittimet poikkipalkkiin. Ruuvaa sitten poikkipalkki yhdessä virranjakajan kanssa jalustaan.
Voit nyt säätää valonheittimen mihin tahansa korkeuteen putken kiinnitysmutterien avulla.
Varmista, että jalusta on tukevasti kiinni.

JALUSTAN ASENNUS

Työskentelyvalaisin voidaan asentaa Brennenstuhlin kolmijalkaan kiinnityskannattimessa olevien reikien avulla.
(Kiinnitysmateriaali ei sisälly toimitukseen)

TOIMITUKSEN LAAJUUS

Työpaikan valokeilassa:	Valonheitin kokoontaitettavassa kehyksessä, sis. liitäntäkaapeli
Kolmijalkainen valonheitin:	Kolmijalka, valonheitin, sis. liitäntäkaapelin ja kiinnitysmateriaalin
Kaksinkertainen kolmijalkainen valonheitin:	Kolmijalka, 2x valonheittimet sis. liitäntäkaapelin, poikkitangon ja kiinnitysmateriaalin

CE EU-VAATIMUSTENMUKAISUUSVAKUUTUS

EU-vaatimustenmukaisuusvakuutus on saatavissa valmistajalta.

HÄVITTÄMINEN

Hävitä sähkölaitteet ympäristöystävällisesti!
Sähkölaitteita ei saa hävittää kotitalousjätteen mukana!
Vanhoja sähkö- ja elektroniikkalaitteita koskevan eurooppalaisen direktiivin 2012/19/EU mukaan käytetyt sähkölaitteet on kerättävä erikseen ja toimitettava kierrätyspisteeseen ympäristöä kunnioittaen.
Tietoja vanhan laitteen hävittämismahdollisuuksista saat kunnan- tai kaupunginviranomaisilta.

Lisätietoa saat kohdasta Service/FAQ`s.

GR Οδηγίες χρήσης
Προβολέας εργασίας LED

Προσοχή: Πριν χρησιμοποιήσετε το προϊόν, διαβάστε προσεκτικά τις παρούσες οδηγίες χρήσης. Χρησιμοποιείτε πάντα την τελευταία έκδοση. Μπορείτε να τη βρείτε στην ιστοσελίδα μας.

ΥΠΟΔΕΙΞΕΙΣ ΑΣΦΑΛΕΙΑΣ
Λάβετε υπόψη σας τις γενικές οδηγίες ασφαλείας που συνοδεύουν το προϊόν,
αυτές μπορούν επίσης να βρεθούν στη διεύθυνση **service.brennenstuhl.com**.

ΤΕΧΝΙΚΑ ΧΑΡΑΚΤΗΡΙΣΤΙΚΑ

Κατηγορία προστασίας:	I
Είδος προστασίας/αντοχή σε κτυπήματα:	IP65, IK08
Ονομαστική τάση:	220 – 240 V 50/60 Hz
Εύρος θερμοκρασίας:	-15°C έως +40°C
Καλώδιο σύνδεσης:	H07RN-F 3G1,0

Τύπος	Φις	Κατανάλωση ισχύος (W)	Μέγ. ρεύμα (A)	Συντελεστής ισχύος	Μεγ. επιφάνεια φωτισμού (cm²)	Διαστάσεις (mm)	Διαστάσεις προστατευτικού καλύμματος (mm)	Βάρος (kg)
JARO 1060 M	E & F	10	0,08	>0,5	339,2	194,5x160,7x174,4	98,8x77,8x4	0,89
JARO 3060 M	E & F	20	0,13	>0,7	462,9	220x143,7x210,4	133,6x100,6x4	0,99
JARO 3063 M	G	20	0,13	>0,7				
JARO 4060 M	E & F	30	0,14	>0,9	632,2	253,5x174x249,4	173,4x133,4x4	1,39
JARO 4062 M	J	30	0,14	>0,9				
JARO 4063 M	G	30	0,14	>0,9				
JARO 7060 M	E & F	50	0,24	>0,9	734,8	263x184x279,4	202x154x4	1,96
JARO 7062 M	J	50	0,24	>0,9				
JARO 7063 M	G	50	0,24	>0,9				
JARO 11060 M	E & F	80	0,4	>0,9	1188	330x218x360	261,2x19602x4	3,15
JARO 11062 M CH	J	80	0,4	>0,9				
JARO 14060 M	E & F	100	0,49	>0,9	1203,4	327x231x368	271,2x206,2x4	3,3
JARO 14062 M / JARO 14062 M 4K	J	100	0,49	>0,9				
JARO 20060 M	E & F	150	0,79	>0,9	1587	364x261x436	340x240x4	4,25
JARO 20062 M JARO 20062 M 4K	J	150	0,79	>0,9				
JARO 27060 M	E & F	200	0,98	>0,9	1826,7	392x291x466	375x270x4	4,75
JARO 27062 M CH/ JARO 27062 M 4K	J	200	0,98	>0,9				
JARO 3060 T	E & F	20	0,13	>0,7	204	1936x56,5x1000	133,6x100,6x4	3,2
JARO 6060 T	E & F	2x20	0,20	>0,9	2x204	1950x56,5x1000	133,6x100,6x4	4,0
JARO 7060 T	E & F	50	0,24	>0,9	415,8	1989x65,5x1000	202x154x4	4,0
JARO 7063 T	G	50	0,24	>0,9				

Το προϊόν αυτό είναι κατάλληλο για φωτισμό σε εσωτερικούς κι εξωτερικούς χώρους.

ΒΆΡΟΣ
Προβολέας εργασίας:
Ο προβολέας είναι σε διπλωμένη θέση ex λειτουργεί. Για να τον θέσετε σε λειτουργία, αναδιπλώστε το βραχίονα ρύθμισης. Τοποθετήστε τον προβολέα σε μια στεγνή, επίπεδη επιφάνεια. Ο βραχίονας ρύθμισης μπορεί να αναπροσαρμοστεί ή να στερεωθεί χρησιμοποιώντας τις βίδες ρύθμισης στο πλάι. Αναδιπλώνετε πάντα το πλαίσιο εντελώς για να εξασφαλίσετε μια ασφαλή βάση. Μπορείτε να ρυθμίσετε τη ρύθμιση του φωτός χρησιμοποιώντας την ταχεία απελευθέρωση στο πλάι. Εδώ μπορείτε είτε να σταθεροποιήσετε τον προβολέα πλήρως είτε να ρυθμίσετε τον μηχανισμό έτσι ώστε να μπορείτε να ρυθμίσετε εκ νέου τον προβολέα χωρίς να ανοίξετε την ταχεία απελευθέρωση.

Οι προβολείς από 50W και πάνω διαθέτουν έναν πρόσθετο διακόπτη στο πίσω μέρος για τη ρύθμιση της φωτεινότητας.
Αυτός μπορεί να ρυθμίσει τη φωτεινότητα σε 3 στάδια.
1x Πιέστε → 100%
2x Πιέστε → 50%
3x Πιέστε → 25%
4x Πιέστε → Off → Αν κρατήσετε τον διακόπτη πατημένο για περισσότερο από 3 δευτερόλεπτα, ο προβολέας σβήνει ανεξάρτητα από το επίπεδο ενεργοποίησης.

Προβολέας τρίποδα:
Βιδώστε τον προβολέα στη βάση χρησιμοποιώντας το υλικό στερέωσης που περιλαμβάνεται.
Με τον προβολέα διπλής βάσης παρέχεται μια πρόσθετη εγκάρσια ράβδος. Για την τοποθέτηση προχωρήστε ως εξής.
Τοποθετήστε πρώτα τους δύο προβολείς στην τραβέρσα. Στη συνέχεια, βιδώστε τη διαδοκίδα μαζί με τον διανομέα ρεύματος πάνω στη βάση.
Με τη βοήθεια των παξιμαδιών σύσφιξης του σωλήνα, μπορείτε τώρα να ρυθμίσετε τον προβολέα σε οποιοδήποτε ύψος.
Βεβαιωθείτε ότι η βάση στήριξης είναι ασφαλής.

ΣΤΑΘΜΕΥΣΗ ΣΤΑΘΜΕΥΣΗΣ
Ο προβολέας εργασίας μπορεί να τοποθετηθεί σε τρίποδο της Brennenstuhl χρησιμοποιώντας τις οπές του βραχίονα στήριξης.
(Το υλικό τοποθέτησης δεν περιλαμβάνεται στο αντικείμενο της παράδοσης)

ΠΕΔΊΟ ΕΦΑΡΜΟΓΉΣ ΤΗΣ ΠΑΡΆΔΟΣΗΣ

Προβολέας εργασίας:	Προβολέας σε πτυσσόμενο πλαίσιο με καλώδιο σύνδεσης
Προβολέας τρίποδα:	Τρίποδο, προβολέας με καλώδιο σύνδεσης και υλικό τοποθέτησης
Διπλό τρίποδο προβολέα:	Τρίποδο, 2x προβολείς, συμπεριλαμβανομένου καλωδίου σύνδεσης, εγκάρσιας ράβδου και υλικού τοποθέτησης

CE ΔΗΛΩΣΗ ΣΥΜΜΟΡΦΩΣΗΣ ΕΕ
Η δήλωση συμμόρφωσης βρίσκεται κατατεθειμένη στον κατασκευαστή.

ΔΙΑΘΕΣΗ
Να απορρίπτετε τις ηλεκτρικές συσκευές πάντα με περιβαλλοντικά υπεύθυνο τρόπο!
Οι ηλεκτρονικές συσκευές δεν αποτελούν οικιακά απορρίμματα!
Σύμφωνα με την Ευρωπαϊκή Οδηγία 2012/19/ΕΕ περί ηλεκτρικών και ηλεκτρονικών παλαιών συσκευών, οι μεταχειρισμένες ηλεκτρικές συσκευές θα πρέπει να συλλέγονται ξεχωριστά και να οδηγούνται σε φιλική προς το περιβάλλον ανακύκλωση.
Μπορείτε να ενημερωθείτε από το δήμο ή την κοινότητά σας όσον αφορά τις δυνατότητες απόρριψης των άχρηστων συσκευών.

Για περισσότερες πληροφορίες, σας συνιστούμε την ενότητα Service/FAQ`s.

PT Manual de instruções
Projector LED de trabalho

Atenção: Antes de utilizar o produto, leia atentamente estas instruções de utilização.
Utilize sempre a versão mais recente. Pode encontrá-la no nosso sítio Web.

INSTRUÇÕES DE SEGURANÇA

Respeite as instruções gerais de segurança fornecidas com o produto,
estas também podem ser encontradas em **service.brennenstuhl.com.**

DADOS TÉCNICOS

Classe de proteção:	I
Tipo de proteção/resistência a impactos:	IP65, IK08
Tensão nominal:	220 – 240 V 50/60 Hz
Gama de temperaturas:	-15°C a +40°C
Cabo de ligação:	H07RN-F 3G1,0

Modelo	Ficha elétrica	Consumo de energia (W)	Corrente máx. (A)	Fator de potência	Área máxima projetada (cm^2)	Dimensões (mm)	Cobertura de proteção das dimensões (mm)	Peso (kg)
JARO 1060 M	E & F	10	0,08	>0,5	339,2	194,5x160,7x174,4	98,8x77,8x4	0,89
JARO 3060 M	E & F	20	0,13	>0,7	462,9	220x143,7x210,4	133,6x100,6x4	0,99
JARO 3063 M	G	20	0,13	>0,7				
JARO 4060 M	E & F	30	0,14	>0,9	632,2	253,5x174x249,4	173,4x133,4x4	1,39
JARO 4062 M	J	30	0,14	>0,9				
JARO 4063 M	G	30	0,14	>0,9				
JARO 7060 M	E & F	50	0,24	>0,9	734,8	263x184x279,4	202x154x4	1,96
JARO 7062 M	J	50	0,24	>0,9				
JARO 7063 M	G	50	0,24	>0,9				
JARO 11060 M	E & F	80	0,4	>0,9	1188	330x218x360	261,2x19602x4	3,15
JARO 11062 M CH	J	80	0,4	>0,9				
JARO 14060 M	E & F	100	0,49	>0,9	1203,4	327x231x368	271,2x206,2x4	3,3
JARO 14062 M / JARO 14062 M 4K	J	100	0,49	>0,9				
JARO 20060 M	E & F	150	0,79	>0,9	1587	364x261x436	340x240x4	4,25
JARO 20062 M JARO 20062 M 4K	J	150	0,79	>0,9				
JARO 27060 M	E & F	200	0,98	>0,9	1826,7	392x291x466	375x270x4	4,75
JARO 27062 M CH/ JARO 27062 M 4K	J	200	0,98	>0,9				
JARO 3060 T	E & F	20	0,13	>0,7	204	1936x56,5x1000	133,6x100,6x4	3,2
JARO 6060 T	E & F	2x20	0,20	>0,9	2x204	1950x56,5x1000	133,6x100,6x4	4,0
JARO 7060 T	E & F	50	0,24	>0,9	415,8	1989x65,5x1000	202x154x4	4,0
JARO 7063 T	G	50	0,24	>0,9				

Este produto é indicado para a iluminação de espaços interiores e exteriores.

COLOCAÇÃO EM FUNCIONAMENTO

Projector em funcionamento:
O projector está na posição dobrada ex funciona. Para o colocar em funcionamento, dobre o suporte de regulação para baixo. Colocar o projector sobre uma superfície seca e plana. O suporte de regulação pode ser reajustado ou fixado com os parafusos de regulação laterais. Para garantir um suporte seguro, dobrar sempre completamente a estrutura. A regulação da luz pode ser ajustada através do fecho rápido lateral. Aqui pode fixar completamente o projector ou ajustar o mecanismo de modo a poder reajustar o projector sem abrir o fecho rápido.

Os projectores a partir de 50W têm um interruptor adicional na parte de trás para regular a luminosidade.
Este pode regular a luminosidade em 3 passos.
1x Prima → 100%
2x Prima → 50%
3x Prima → 25%
4x Prima → Off → Se mantiver o interruptor premido durante mais de 3 segundos,
o projector apaga-se independentemente do nível de comutação.

Projector de tripé:
Aparafusar o projector no tripé utilizando o material de montagem fornecido.
O projector de pé duplo é fornecido com uma barra transversal adicional. Proceder da seguinte forma para a montagem.
Montar primeiro os dois projectores na barra transversal. Em seguida, aparafusar a barra transversal com o distribuidor de potência no suporte.
Com a ajuda das porcas de fixação do tubo, pode agora ajustar o projector a qualquer altura.
Certifique-se de que o suporte está seguro.

MONTAGEM EM SUPORTE

O projector de trabalho pode ser montado num tripé Brennenstuhl utilizando os orifícios no suporte de montagem.
(Material de montagem não incluído no âmbito da entrega)

ÂMBITO DA ENTREGA

Projector em funcionamento: Projector em estrutura rebatível com cabo de ligação
Projector de tripé: Tripé, projector incl. cabo de ligação e material de montagem
Projector com tripé duplo: Tripé, 2 projectores com cabo de ligação, barra transversal e material de montagem

CE DECLARAÇÃO DE CONFORMIDADE DA UE

A declaração da UE de conformidade foi entregue ao fabricante.

ELIMINAÇÃO

Eliminar os aparelhos elétricos de forma ecológica!
Os aparelhos elétricos não fazem parte do lixo doméstico!
De acordo com a Diretiva Europeia 2012/19/UE relativa aos resíduos de equipamentos elétricos e eletrónicos, os aparelhos elétricos usados devem ser recolhidos separadamente e reciclados de forma a proteger o meio-ambiente.
Para mais informação sobre as possibilidades de eliminação de aparelhos elétricos usados, consulte as autoridades locais ou a administração municipal.

Para mais informações, recomendamos a secção Serviço/FAQ`s.

EE Kasutusjuhend
LED töötav kohtvalgusti

Tähelepanu: Leia atentamente estas instruções de utilização antes de utilizar o produto.
Utilize sempre a versão mais recente. Pode encontrá-la no nosso sítio Web.

OHUTUSNÕUDED

Palun järgige tootele lisatud üldisi ohutusjuhiseid,
need on leitavad ka **service.brennenstuhl.com.**

TEHNILISED ANDMED

Kaitseklass: I
Kaitse liik / löögikindlus: IP65, IK08
Nimipinge: 220 – 240 V 50/60 Hz
Temperatuurivahemik: -15°C kuni +40°C
Ühendusjuhe: H07RN-F 3G1,0

Tüüp	Toitepistik	Consumo de energia (W)	Vool max. (A)	Võimsus-tegur	Max projitseeritav pind (cm²)	Mõõtmed (mm)	Kaitsekatte mõõtmed (mm)	Kaal (kg)
JARO 1060 M	E & F	10	0,08	>0,5	339,2	194,5x160,7x174,4	98,8x77,8x4	0,89
JARO 3060 M	E & F	20	0,13	>0,7	462,9	220x143,7x210,4	133,6x100,6x4	0,99
JARO 3063 M	G	20	0,13	>0,7				
JARO 4060 M	E & F	30	0,14	>0,9	632,2	253,5x174x249,4	173,4x133,4x4	1,39
JARO 4062 M	J	30	0,14	>0,9				
JARO 4063 M	G	30	0,14	>0,9				
JARO 7060 M	E & F	50	0,24	>0,9	734,8	263x184x279,4	202x154x4	1,96
JARO 7062 M	J	50	0,24	>0,9				
JARO 7063 M	G	50	0,24	>0,9				
JARO 11060 M	E & F	80	0,4	>0,9	1188	330x218x360	261,2x19602x4	3,15
JARO 11062 M CH	J	80	0,4	>0,9				
JARO 14060 M	E & F	100	0,49	>0,9	1203,4	327x231x368	271,2x206,2x4	3,3
JARO 14062 M / JARO 14062 M 4K	J	100	0,49	>0,9				
JARO 20060 M	E & F	150	0,79	>0,9	1587	364x261x436	340x240x4	4,25
JARO 20062 M JARO 20062 M 4K	J	150	0,79	>0,9				
JARO 27060 M	E & F	200	0,98	>0,9	1826,7	392x291x466	375x270x4	4,75
JARO 27062 M CH/ JARO 27062 M 4K	J	200	0,98	>0,9				
JARO 3060 T	E & F	20	0,13	>0,7	204	1936x56,5x1000	133,6x100,6x4	3,2
JARO 6060 T	E & F	2x20	0,20	>0,9	2x204	1950x56,5x1000	133,6x100,6x4	4,0
JARO 7060 T	E & F	50	0,24	>0,9	415,8	1989x65,5x1000	202x154x4	4,0
JARO 7063 T	G	50	0,24	>0,9				

See toode on mõeldud kasutamiseks valgustamise otstarbel sise- ja välistingimustes.

KASUTUSELEVÕTMINE

Töötajate tähelepanu keskpunktis:
Valgus on kokkuklapitud asendis ex töötab. Tööle võtmiseks klappige reguleerimisklamber alla. Asetage prožektor kuivale, tasasele pinnale. Reguleerimiskonksu saab reguleerida või kinnitada küljel olevate reguleerimiskruvide abil. Kindla seisundi tagamiseks klappige raam alati täielikult välja. Valgustuse seadistust saate reguleerida küljel asuva kiirkinnituse abil. Siin saate kohtvalgustit kas täielikult fikseerida või reguleerida mehhanismi nii, et saate kohtvalgustit uuesti reguleerida ilma kiirkinnitust avamata.

Alates 50 W võimsusega kohtvalgustitel on tagaküljel täiendav lüliti valgustugevuse reguleerimiseks.
Sellega saab heledust reguleerida 3 astmes.
1x vajutage → 100%
2x vajutage → 50%
3x vajutage → 25%
4x vajutage → Off → Kui hoiate lülitit kauem kui 3 sekundit vajutatuna, kustub kohtvalgusti sõltumata lülitusastmest.

Kolmjalgne esilatern:
Kruvige kohtvalgusti statiivi külge, kasutades kaasasolevat kinnitusmaterjali.
Topeltstatiiviga prožektoriga on kaasas täiendav risttala. Paigaldamiseks toimige järgmiselt.
Paigaldage kõigepealt kaks prožektorit ristvarraste külge.
Seejärel kruvige ristvarras koos toitejaoturiga statiivi külge.
Torukinnitusmutrite abil saate nüüd kohtvalgustit reguleerida suvalisele kõrgusele.
Veenduge, et statiiv oleks kindlalt kinnitatud.

STANDIMONTEERIMINE

Töövalgustit saab paigaldada Brennenstuhli statiivile, kasutades selleks kinnitusklambris olevaid auke.
(Kinnitusmaterjal ei kuulu tarnekomplekti)

TARNE ULATUS

Töötajate tähelepanu keskpunktis:	Valgusti kokkupandavas raamis koos ühenduskaabliga
Kolmjalgne esilatern:	Statiiv, kohtvalgusti koos ühenduskaabli ja paigaldusmaterjaliga
Doppel-Stativstrahler:	Statiiv, 2x prožektorid koos ühenduskaabli, ristvarraste ja paigaldusmaterjaliga

CE EL-I VASTAVUSAVALDUS

EL-vastavusavaldus on saadaval tootjalt.

KÕRVALDAMINE

Kõrvaldage elektriseadmete jäätmed keskkonnanõudeid järgides!
Ärge visake elektriseadmeid olmejäätmete hulka!
Vastavalt Euroopa direktiivile 2012/19/EÜ elektri- ja elektroonikajäätmete kohta tuleb kasutatud elektriseadmed eraldi kokku koguda ja suunata keskkonnasõbralikule utiliseerimisele.
Kasutuselt kõrvaldatud seadme utiliseerimise võimaluste kohta saate teavet oma valla- või linnavalitsusest.

Para mais informações, recomendamos a secção Serviço/FAQ`s.

SK Návod na používanie
Pracovný reflektor LED

Upozornenie: Pred použitím výrobku si pozorne prečítajte tento návod na použitie.
Vždy používajte najnovšiu verziu. Nájdete ju na našej webovej stránke.

BEZPEČNOSTNÉ POKYNY

Dodržiavajte všeobecné bezpečnostné pokyny priložené k výrobku,
tieto nájdete aj na **service.brennenstuhl.com.**

TECHNICKÉ ÚDAJE

Trieda ochrany:	I
Trieda ochrany/odolnosť proti nárazu:	IP65, IK08
Menovité napätie:	220 - 240 V 50/60 Hz
Teplotný rozsah:	-15 °C až +40 °C
Pripojovací kábel:	H07RN-F 3G1.0

Typ	Sieťová zástrčka	Spotreba energie (W)	Prúd max. (A)	Faktor výkonu	max. projektovaná plocha (cm²)	Rozmery (mm)	Rozmery ochranného krytu (mm)	Hmotnosť (kg)
JARO 1060 M	E & F	10	0,08	>0,5	339,2	194,5x160,7x174,4	98,8x77,8x4	0,89
JARO 3060 M	E & F	20	0,13	>0,7	462,9	220x143,7x210,4	133,6x100,6x4	0,99
JARO 3063 M	G	20	0,13	>0,7				
JARO 4060 M	E & F	30	0,14	>0,9	632,2	253,5x174x249,4	173,4x133,4x4	1,39
JARO 4062 M	J	30	0,14	>0,9				
JARO 4063 M	G	30	0,14	>0,9				
JARO 7060 M	E & F	50	0,24	>0,9	734,8	263x184x279,4	202x154x4	1,96
JARO 7062 M	J	50	0,24	>0,9				
JARO 7063 M	G	50	0,24	>0,9				
JARO 11060 M	E & F	80	0,4	>0,9	1188	330x218x360	261,2x19602x4	3,15
JARO 11062 M CH	J	80	0,4	>0,9				
JARO 14060 M	E & F	100	0,49	>0,9	1203,4	327x231x368	271,2x206,2x4	3,3
JARO 14062 M / JARO 14062 M 4K	J	100	0,49	>0,9				
JARO 20060 M	E & F	150	0,79	>0,9	1587	364x261x436	340x240x4	4,25
JARO 20062 M JARO 20062 M 4K	J	150	0,79	>0,9				
JARO 27060 M	E & F	200	0,98	>0,9	1826,7	392x291x466	375x270x4	4,75
JARO 27062 M CH/ JARO 27062 M 4K	J	200	0,98	>0,9				
JARO 3060 T	E & F	20	0,13	>0,7	204	1936x56,5x1000	133,6x100,6x4	3,2
JARO 6060 T	E & F	2x20	0,20	>0,9	2x204	1950x56,5x1000	133,6x100,6x4	4,0
JARO 7060 T	E & F	50	0,24	>0,9	415,8	1989x65,5x1000	202x154x4	4,0
JARO 7063 T	G	50	0,24	>0,9				

Tento výrobok je vhodný na osvetlenie v interiéri aj exteriéri.

COMMISSIONING

Pracovný reflektor:
V továrni je reflektor v zloženej polohe. Ak ho chcete uviesť do prevádzky, sklopte nastavovací držiak.
Umiestnite reflektor na suchý, rovný povrch. Nastavovaciu konzolu možno opätovne nastaviť alebo zafixovať pomocou nastavovacích skrutiek na boku. Rám vždy úplne rozložte, aby ste zaistili bezpečný stojan.
Nastavenie svetla môžete upraviť pomocou rýchloupínača na bočnej strane. Tu môžete reflektor buď úplne zafixovať, alebo nastaviť mechanizmus tak, aby ste mohli reflektor opätovne nastaviť bez otvorenia rýchloupínača.

Reflektory s výkonom od 50 W majú na zadnej strane ďalší spínač na reguláciu svietivosti.
Ten môže regulovať jas v 3 stupňoch.
1x stlačte → 100%
2x stlačte → 50%
3x stlačte → 25%
4x stlačte → Off → Ak podržíte spínač stlačený dlhšie ako 3 sekundy, reflektor zhasne bez ohľadu na úroveň prepnutia.

Pozornosť venovaná statívu:
Pomocou priloženého montážneho materiálu naskrutkujte reflektor na statív.
K reflektoru s dvojitým stojanom sa dodáva prídavná priečka. Pri montáži postupujte takto. Najprv namontujte oba reflektory na priečnik. Potom priskrutkujte priečnik spolu s rozvádzačom napájania na stojan.
Pomocou upínacích matíc rúrky teraz môžete reflektor nastaviť do ľubovoľnej výšky.
Uistite sa, že je stojan bezpečne upevnený.

MONTÁŽ NA STOJAN

Pracovný reflektor je možné namontovať na statív Brennenstuhl pomocou otvorov v montážnej konzole.
(Montážny materiál nie je súčasťou dodávky)

ROZSAH DODÁVKY

Pracovný reflektor:	Reflektor v skladacom ráme vrátane pripojovacieho kábla
Pozornosť venovaná statívu:	Statív, reflektor vrátane pripojovacieho kábla a montážneho materiálu
Dvojitý statívový reflektor:	Statív, 2x reflektor vrátane pripojovacieho kábla, priečky a montážneho materiálu

CE VYHLÁSENIE O ZHODE S NORMAMI EÚ

EU prehlasenie o zhode je uložene u vyrobcu.

LIKVIDÁCIA

Odstraňujte elektrické prístroje ekologickým spôsobom!
Elektrické prístroje nepatria do domového odpadu!
Podľa Európskej smernice 2012/19/EÚ o elektrických a elektronických starých prístrojoch so musia opotrebované elektrospotrebiče zhromaždiť zvlášť a odviezť na ekologicky bezchybnú recykláciu.
O možnostiach likvidácie starých prístrojov sa môžete informovať na svojom obecnom alebo mestskom úrade.

Ďalšie informácie nájdete v časti Servis/FAQ`s.

SI Navodila za uporabo
Delovni reflektor LED

Pozor: Pred uporabo izdelka natančno preberite ta navodila za uporabo.
Vedno uporabljajte najnovejšo različico. Najdete jo na našem spletnem mestu.

VARNOSTNA NAVODILA

Upoštevajte splošna varnostna navodila, priložena izdelku,
Na voljo so tudi na spletni strani **service.brennenstuhl.com**.

TEHNIČNI PODATKI

Zaščitni razred:	I
Razred zaščite/odpornost proti udarcem:	IP65, IK08
Nazivna napetost:	220-240 V 50/60 Hz
Temperaturno območje:	-15 °C do +40 °C
Priključni kabel:	H07RN-F 3G1.0

Tip	Omrežni vtič	Poraba energije (W)	Največji tok (A)	Faktor moči	max. proj. Površina (cm²)	Dimenzije (mm)	Dimenzije zaščitni pokrov (mm)	Teža (kg)
JARO 1060 M	E & F	10	0,08	>0,5	339,2	194,5x160,7x174,4	98,8x77,8x4	0,89
JARO 3060 M	E & F	20	0,13	>0,7	462,9	220x143,7x210,4	133,6x100,6x4	0,99
JARO 3063 M	G	20	0,13	>0,7				
JARO 4060 M	E & F	30	0,14	>0,9	632,2	253,5x174x249,4	173,4x133,4x4	1,39
JARO 4062 M	J	30	0,14	>0,9				
JARO 4063 M	G	30	0,14	>0,9				
JARO 7060 M	E & F	50	0,24	>0,9	734,8	263x184x279,4	202x154x4	1,96
JARO 7062 M	J	50	0,24	>0,9				
JARO 7063 M	G	50	0,24	>0,9				
JARO 11060 M	E & F	80	0,4	>0,9	1188	330x218x360	261,2x19602x4	3,15
JARO 11062 M CH	J	80	0,4	>0,9				
JARO 14060 M	E & F	100	0,49	>0,9	1203,4	327x231x368	271,2x206,2x4	3,3
JARO 14062 M / JARO 14062 M 4K	J	100	0,49	>0,9				
JARO 20060 M	E & F	150	0,79	>0,9	1587	364x261x436	340x240x4	4,25
JARO 20062 M JARO 20062 M 4K	J	150	0,79	>0,9				
JARO 27060 M	E & F	200	0,98	>0,9	1826,7	392x291x466	375x270x4	4,75
JARO 27062 M CH/ JARO 27062 M 4K	J	200	0,98	>0,9				
JARO 3060 T	E & F	20	0,13	>0,7	204	1936x56,5x1000	133,6x100,6x4	3,2
JARO 6060 T	E & F	2x20	0,20	>0,9	2x204	1950x56,5x1000	133,6x100,6x4	4,0
JARO 7060 T	E & F	50	0,24	>0,9	415,8	1989x65,5x1000	202x154x4	4,0
JARO 7063 T	G	50	0,24	>0,9				

Ta izdelek je primeren za notranjo in zunanjo razsvetljavo.

KOMISIONIRANJE

Delovni žaromet:
V tovarni je reflektor v zloženem položaju. Če ga želite zagnati, zložite nastavitveni nosilec. Postavite reflektor na suho in ravno površino. Nastavitveni nosilec lahko ponovno nastavite ali pritrdite z nastavitvenimi vijaki na strani.
Da zagotovite varno stojalo, okvir vedno popolnoma zložite. Nastavitev svetlobe lahko prilagodite s hitrim sprožilcem na strani. Tu lahko reflektor popolnoma pritrdite ali pa mehanizem nastavite tako, da lahko reflektor ponovno nastavite brez odpiranja hitrega sprožilca.

Reflektorji od 50 W naprej imajo na zadnji strani dodatno stikalo za uravnavanje svetilnosti.
Svetlost lahko uravnavate v treh stopnjah.
1x pritisnite → 100%
2x pritisnite → 50%
3x pritisnite → 25%
4x pritisnite → Izklopljeno → če stikalo držite pritisnjeno dlje kot 3 sekunde, reflektor ugasne ne glede na stopnjo preklopa.

Osvetlitev s stativom:
Vijačite reflektor na stativ s priloženim montažnim materialom.
Dodatna prečka je priložena reflektorju z dvojnim stojalom.
Pri montaži ravnajte na naslednji način. Najprej namestite oba reflektorja na prečko.
Nato privijačite prečko skupaj z razdelilnikom energije na stojalo.
S pomočjo matic za vpenjanje cevi lahko zdaj reflektor nastavite na poljubno višino.
Prepričajte se, da je stojalo varno.

NAMESTITEV NA STOJALO

Delovni reflektor lahko namestite na stativ Brennenstuhl z luknjami v montažnem nosilcu.
(Material za montažo ni vključen v dobavo)

OBSEG DOSTAVE

Delovni žaromet:	Delovni reflektor v zložljivem okvirju s priključnim kablom
Osvetlitev s stativom:	Stativ, reflektor, vključno s priključnim kablom in montažnim materialom
Dvojni stativni reflektor:	Stativ, 2x reflektor, vključno s priključnim kablom, prečko in montažnim materialom

CE IZJAVA O SKLADNOSTI EU

Izjava EU o skladnosti je shranjena pri proizvajalcu.

ODSTRANJEVANJE

Električne naprave odstranite na okolju prijazen način!
Električni aparati ne sodijo med gospodinjske odpadke!
V skladu z Evropsko direktivo 2012/19/EU o odpadni električni in elektronski opremi je treba izrabljeno električno opremo zbirati ločeno in jo reciklirati na okolju prijazen način.
Za informacije o tem, kako odstraniti star aparat, se obrnite na lokalni svet ali mestno upravo.

Za dodatne informacije priporočamo razdelek Service/FAQ`s.

LT Naudojimo instrukcija
LED darbinis prožektorius

Dėmesio: prieš naudodami gaminį atidžiai perskaitykite šią naudojimo instrukciją.
Visada naudokite naujausią versiją. Ją galite rasti mūsų svetainėje.

SAUGOS INSTRUKCIJOS
Laikykitės prie gaminio pridėtų bendrųjų saugos instrukcijų,
Jas taip pat galima rasti adresu **service.brennenstuhl.com.**

TECHNINIAI DUOMENYS

Apsaugos klasė:	I
Apsaugos klasė / atsparumas smūgiams:	IP65, IK08
Vardinė įtampa:	220-240 V 50/60 Hz
Temperatūros diapazonas:	Nuo -15 °C iki +40 °C
Prijungimo kabelis:	H07RN-F 3G1.0

Tipas	Maitinimo tinklo kištukas	Energijos suvartojimas (W)	Maksimali srovė (A)	Galios koeficientas	max. proj. Plotas (cm^2)	Matmenys (mm)	Matmenys apsauginis dangtelis (mm)	Svoris (kg)
JARO 1060 M	E & F	10	0,08	>0,5	339,2	194,5x160,7x174,4	98,8x77,8x4	0,89
JARO 3060 M	E & F	20	0,13	>0,7	462,9	220x143,7x210,4	133,6x100,6x4	0,99
JARO 3063 M	G	20	0,13	>0,7				
JARO 4060 M	E & F	30	0,14	>0,9	632,2	253,5x174x249,4	173,4x133,4x4	1,39
JARO 4062 M	J	30	0,14	>0,9				
JARO 4063 M	G	30	0,14	>0,9				
JARO 7060 M	E & F	50	0,24	>0,9	734,8	263x184x279,4	202x154x4	1,96
JARO 7062 M	J	50	0,24	>0,9				
JARO 7063 M	G	50	0,24	>0,9				
JARO 11060 M	E & F	80	0,4	>0,9	1188	330x218x360	261,2x19602x4	3,15
JARO 11062 M CH	J	80	0,4	>0,9				
JARO 14060 M	E & F	100	0,49	>0,9	1203,4	327x231x368	271,2x206,2x4	3,3
JARO 14062 M / JARO 14062 M 4K	J	100	0,49	>0,9				
JARO 20060 M	E & F	150	0,79	>0,9	1587	364x261x436	340x240x4	4,25
JARO 20062 M JARO 20062 M 4K	J	150	0,79	>0,9				
JARO 27060 M	E & F	200	0,98	>0,9	1826,7	392x291x466	375x270x4	4,75
JARO 27062 M CH/ JARO 27062 M 4K	J	200	0,98	>0,9				
JARO 3060 T	E & F	20	0,13	>0,7	204	1936x56,5x1000	133,6x100,6x4	3,2
JARO 6060 T	E & F	2x20	0,20	>0,9	2x204	1950x56,5x1000	133,6x100,6x4	4,0
JARO 7060 T	E & F	50	0,24	>0,9	415,8	1989x65,5x1000	202x154x4	4,0
JARO 7063 T	G	50	0,24	>0,9				

Šis gaminys tinka vidaus ir lauko apšvietimui.

KOMISIJA
Darbo dėmesio centre:
Veikiantis prožektorius gamykloje yra sulankstytoje padėtyje. Norėdami jį paleisti, atlenkite reguliavimo laikiklį. Prožektorių pastatykite ant sauso, lygaus paviršiaus. Reguliavimo laikiklį galima sureguliuoti arba užfiksuoti šone esančiais reguliavimo varžtais. Visada visiškai išlankstykite rėmelį, kad užtikrintumėte saugų stovą. Šviesos nustatymą galite reguliuoti naudodami šone esantį greitąjį atleidimą. Čia galite visiškai pritvirtinti prožektorių arba sureguliuoti mechanizmą taip, kad prožektorių galėtumėte perreguliuoti neatidarydami greitojo atleidimo.

Prožektoriai nuo 50 W ir daugiau turi papildomą jungiklį, kuriuo reguliuojamas šviesos stiprumas.
Juo galima reguliuoti ryškumą 3 pakopomis.
1x paspauskite → 100%
2x paspauskite → 50%
3x paspauskite → 25%
4x paspauskite → Išjungta → jei jungiklį laikysite nuspaustą ilgiau nei 3 sekundes, prožektorius užges nepriklausomai nuo perjungimo lygio.

Trikojo prožektorius:
Naudodami pridedamą tvirtinimo medžiagą, prisukite prožektorių prie trikojo.
Kartu su prožektoriumi su dvigubu stovu tiekiamas papildomas skersinis. Montuojant elkitės taip.
Pirmiausia sumontuokite abu prožektorius ant skersinio. Tada prie stovo prisukite skersinį kartu su maitinimo skirstytuvu.
Naudodami vamzdžio prispaudimo veržles, dabar galite reguliuoti prožektorių bet kokiame aukštyje.
Įsitikinkite, kad stovas tvirtai pritvirtintas.

STOVO TVIRTINIMAS

Darbinį prožektorių galima pritvirtinti prie "Brennenstuhl" trikojo, naudojant montavimo laikiklyje esančias skyles.
(Montavimo medžiaga į pristatymo apimtį neįeina)

PRISTATYMO APIMTIS

Darbo dėmesio centre:	Prožektorius sulankstomame rėmelyje su jungiamuoju kabeliu
Trikojo prožektorius:	Trikojis, prožektorius su jungiamuoju kabeliu ir montavimo medžiaga
Dvigubas trikojis prožektorius:	Trikojis, 2x prožektorius su jungiamuoju kabeliu, skersiniu ir tvirtinimo medžiaga

CE ES ATITIKTIES DEKLARACIJA

ES atitikties deklaracija saugoma pas gamintoją.

ŠALINIMAS

Išmeskite elektros prietaisus aplinkai nekenksmingu būdu!
Elektros prietaisai nepatenka į buitines atliekas!
Pagal Europos direktyvą 2012/19/ES dėl elektros ir elektroninės įrangos atliekų naudota elektros įranga turi būti surenkama atskirai ir perdirbama aplinkai saugiu būdu.
Informacijos, kaip atsikratyti seno prietaiso, teiraukitės vietos savivaldybėje arba miesto administracijoje.

Norėdami gauti daugiau informacijos, rekomenduojame apsilankyti skyriuje Service/FAQ`s.

LV Lietošanas instrukcija
LED darba prožektors

Uzmanību: Pirms produkta lietošanas uzmanīgi izlasiet lietošanas instrukciju.
Vienmēr izmantojiet jaunāko versiju. To var atrast mūsu tīmekļa vietnē.

DROŠĪBAS INSTRUKCIJAS

Ievērojiet izstrādājumam pievienotos vispārīgos drošības norādījumus,
Tās var atrast arī tīmekļa vietnē **service.brennenstuhl.com**.

TEHNISKIE DATI

Aizsardzības klase:	I
Aizsardzības klase/izturība pret triecieniem:	IP65, IK08
Nominālais spriegums:	220 - 240 V 50/60 Hz
Temperatūras diapazons:	-15°C līdz +40°C
Savienojuma kabelis:	H07RN-F 3G1.0

Tips	Tīkla kontaktdakša	Enerģijas patēriņš (W)	Maksimālā strāva (A)	Jaudas koeficients	maks. proj. Platība (cm^2)	Izmēri (mm)	Izmēri aizsargvāciņš (mm)	Svars (kg)
JARO 1060 M	E & F	10	0,08	>0,5	339,2	194,5x160,7x174,4	98,8x77,8x4	0,89
JARO 3060 M	E & F	20	0,13	>0,7	462,9	220x143,7x210,4	133,6x100,6x4	0,99
JARO 3063 M	G	20	0,13	>0,7				
JARO 4060 M	E & F	30	0,14	>0,9	632,2	253,5x174x249,4	173,4x133,4x4	1,39
JARO 4062 M	J	30	0,14	>0,9				
JARO 4063 M	G	30	0,14	>0,9				
JARO 7060 M	E & F	50	0,24	>0,9	734,8	263x184x279,4	202x154x4	1,96
JARO 7062 M	J	50	0,24	>0,9				
JARO 7063 M	G	50	0,24	>0,9				
JARO 11060 M	E & F	80	0,4	>0,9	1188	330x218x360	261,2x19602x4	3,15
JARO 11062 M CH	J	80	0,4	>0,9				
JARO 14060 M	E & F	100	0,49	>0,9	1203,4	327x231x368	271,2x206,2x4	3,3
JARO 14062 M / JARO 14062 M 4K	J	100	0,49	>0,9				
JARO 20060 M	E & F	150	0,79	>0,9	1587	364x261x436	340x240x4	4,25
JARO 20062 M JARO 20062 M 4K	J	150	0,79	>0,9				
JARO 27060 M	E & F	200	0,98	>0,9	1826,7	392x291x466	375x270x4	4,75
JARO 27062 M CH/ JARO 27062 M 4K	J	200	0,98	>0,9				
JARO 3060 T	E & F	20	0,13	>0,7	204	1936x56,5x1000	133,6x100,6x4	3,2
JARO 6060 T	E & F	2x20	0,20	>0,9	2x204	1950x56,5x1000	133,6x100,6x4	4,0
JARO 7060 T	E & F	50	0,24	>0,9	415,8	1989x65,5x1000	202x154x4	4,0
JARO 7063 T	G	50	0,24	>0,9				

Šis izstrādājums ir piemērots iekštelpu un āra apgaismojumam.

KOMISIJAS

Darba starmeši:
Prožektors rūpnīcā ir salocītā stāvoklī. Lai to nodotu ekspluatācijā, nolieciet regulēšanas kronšteinu. Novietojiet prožektoru uz sausas, līdzenas virsmas. Regulēšanas kronšteinu var noregulēt vai nostiprināt, izmantojot regulēšanas skrūves sānos. Vienmēr pilnībā izlieciet rāmi, lai nodrošinātu drošu statīvu. Gaismas iestatījumu var regulēt, izmantojot sānos esošo ātru atbrīvošanas skrūvi. Šeit prožektoru var vai nu pilnībā piestiprināt, vai arī noregulēt mehānismu tā, lai prožektoru varētu noregulēt, neatverot ātrās atbrīvošanas mehānismu.

Prožektoriem no 50 W un vairāk aizmugurē ir papildu slēdzis, ar ko regulēt gaismas intensitāti. Ar to var regulēt spilgtumu 3 pakāpēs.
1x nospiediet → 100%
2x nospiediet → 50%
3x nospiediet → 25%
4x nospiediet → Izslēgts → Ja slēdzi turat nospiestu ilgāk par 3 sekundēm, prožektors izslēdzas neatkarīgi no pārslēgšanas līmeņa.

Statīva prožektors:
Uzskrūvējiet prožektoru uz statīva, izmantojot pievienoto montāžas materiālu. Divstāvu prožektoram ar dubulto statīvu tiek piegādāta papildu šķērssija. Montāža jāveic šādi. Vispirms uzstādiet abus prožektorus uz šķērssijas. Pēc tam pieskrūvējiet šķērssiju kopā ar strāvas sadalītāju pie statīva.
Ar caurules stiprinājuma uzgriežņu palīdzību tagad prožektoru var noregulēt jebkurā augstumā.
Pārliecinieties, ka statīvs ir droši nostiprināts.

STENDU UZMONTĒŠANA

Darba prožektoru var uzstādīt uz Brennenstuhl statīva, izmantojot montāžas kronšteina atveres.
(Montāžas materiāls nav iekļauts komplektācijā)

PIEGĀDES APJOMS

Darba starmeši: Prožektors salokāmajā rāmī ar savienojuma kabeli
Statīva prožektors: Statīvs, prožektors, ieskaitot savienojuma kabeli un montāžas materiālu
Divstāvu prožektors: Statīvs, 2x prožektors ar savienojuma kabeli, šķērssiju un montāžas materiālu

CE ES ATBILSTĪBAS DEKLARĀCIJA

ES atbilstības deklarācija ir deponēta pie ražotāja.

IZMEŠANA

Izmetiet elektroierīces videi draudzīgā veidā!
Elektriskās ierīces neietilpst sadzīves atkritumos!
Saskaņā ar Eiropas Direktīvu 2012/19/ES par elektrisko un elektronisko iekārtu atkritumiem nolietotās elektroiekārtas ir jāsavāc atsevišķi un jāpārstrādā videi drošā veidā.
Lai uzzinātu, kā atbrīvoties no vecās ierīces, sazinieties ar vietējo pašvaldību vai pilsētas administrāciju.

Lai iegūtu papildu informāciju, iesakām izmantot sadaļu Service/FAQ`s.

RO Instrucțiuni de utilizare
Spot de lucru cu LED

Atenție: Vă rugăm să citiți cu atenție aceste instrucțiuni de utilizare înainte de a utiliza produsul.
Utilizați întotdeauna cea mai recentă versiune. O puteți găsi pe site-ul nostru web.

INSTRUCȚIUNI DE SIGURANȚĂ

Vă rugăm să respectați instrucțiunile generale de siguranță anexate la produs,
Acestea pot fi găsite, de asemenea, la adresa **service.brennenstuhl.com**.

DATE TEHNICE

Clasa de protecție:	I
Clasa de protecție/rezistență la impact:	IP65, IK08
Tensiune nominală:	220 - 240 V 50/60 Hz
Interval de temperatură:	De la -15°C la +40°C
Cablu de conectare:	H07RN-F 3G1.0

Tip	Priză de rețea	Consumul de energie (W)	Curent max. (A)	Factorul de putere	max. proj. Suprafața (cm^2)	Dimensiuni (mm)	Dimensiuni capac de protecție (mm)	Greutate (kg)
JARO 1060 M	E & F	10	0,08	>0,5	339,2	194,5x160,7x174,4	98,8x77,8x4	0,89
JARO 3060 M	E & F	20	0,13	>0,7	462,9	220x143,7x210,4	133,6x100,6x4	0,99
JARO 3063 M	G	20	0,13	>0,7				
JARO 4060 M	E & F	30	0,14	>0,9	632,2	253,5x174x249,4	173,4x133,4x4	1,39
JARO 4062 M	J	30	0,14	>0,9				
JARO 4063 M	G	30	0,14	>0,9				
JARO 7060 M	E & F	50	0,24	>0,9	734,8	263x184x279,4	202x154x4	1,96
JARO 7062 M	J	50	0,24	>0,9				
JARO 7063 M	G	50	0,24	>0,9				
JARO 11060 M	E & F	80	0,4	>0,9	1188	330x218x360	261,2x19602x4	3,15
JARO 11062 M CH	J	80	0,4	>0,9				
JARO 14060 M	E & F	100	0,49	>0,9	1203,4	327x231x368	271,2x206,2x4	3,3
JARO 14062 M / JARO 14062 M 4K	J	100	0,49	>0,9				
JARO 20060 M	E & F	150	0,79	>0,9	1587	364x261x436	340x240x4	4,25
JARO 20062 M JARO 20062 M 4K	J	150	0,79	>0,9				
JARO 27060 M	E & F	200	0,98	>0,9	1826,7	392x291x466	375x270x4	4,75
JARO 27062 M CH/ JARO 27062 M 4K	J	200	0,98	>0,9				
JARO 3060 T	E & F	20	0,13	>0,7	204	1936x56,5x1000	133,6x100,6x4	3,2
JARO 6060 T	E & F	2x20	0,20	>0,9	2x204	1950x56,5x1000	133,6x100,6x4	4,0
JARO 7060 T	E & F	50	0,24	>0,9	415,8	1989x65,5x1000	202x154x4	4,0
JARO 7063 T	G	50	0,24	>0,9				

Acest produs este potrivit pentru iluminatul interior și exterior.

COMISIONARE

Spot de lucru:
Spotul se află în poziția pliată din fabrică. Pentru a-l pune în funcțiune, rabatați suportul de reglare. Așezați proiectorul pe o suprafață uscată și plană. Suportul de reglare poate fi reajustat sau fixat cu ajutorul șuruburilor de reglare de pe lateral. Rabatați întotdeauna complet cadrul pentru a asigura un suport sigur. Puteți regla setarea luminii cu ajutorul dispozitivului de eliberare rapidă de pe lateral. Aici puteți fie să fixați complet reflectorul, fie să ajustați mecanismul astfel încât să puteți reajusta reflectorul fără a deschide dispozitivul de eliberare rapidă.

Proiectoarele de la 50 W în sus au un comutator suplimentar pe partea din spate pentru a regla luminozitatea.
Acesta poate regla luminozitatea în 3 trepte.
1x apăsați → 100%
2x apăsați → 50%
3x apăsați → 25%
4x apăsați → Off → dacă țineți apăsat comutatorul mai mult de 3 secunde, spotul se stinge indiferent de nivelul de comutare.

Reflector pe trepied:
Înșurubați reflectorul pe trepied cu ajutorul materialului de montare inclus. O bară transversală suplimentară este furnizată cu proiectorul cu stativ dublu. Procedați după cum urmează pentru montare. Montați mai întâi cele două proiectoare pe bara transversală. Apoi înșurubați bara transversală împreună cu distribuitorul de energie pe stativ.
Cu ajutorul piulițelor de prindere a tubului, puteți regla acum proiectorul la orice înălțime.
Asigurați-vă că suportul este bine fixat.

MONTAREA STANDULUI

Reflectorul de lucru poate fi montat pe un trepied Brennenstuhl cu ajutorul găurilor din suportul de montare.
(Materialul de montare nu este inclus în pachetul de livrare)

DOMENIUL DE APLICARE A LIVRĂRII

Spot de lucru: Spot în cadru rabatabil, inclusiv cablu de conectare
Reflector pe trepied: Trepied, reflector, inclusiv cablu de conectare și material de montare
Spot cu trepied dublu: Trepied, 2 proiectoare, inclusiv cablu de conectare, bară transversală și material de montare

CE DECLARAȚIA DE CONFORMITATE UE

Declarația UE de conformitate este depusă la producător.

Eliminare

Aruncați aparatele electrice într-un mod ecologic!
Aparatele electrice nu au ce căuta în deșeurile menajere!
În conformitate cu Directiva europeană 2012/19/UE privind deșeurile de echipamente electrice și electronice, echipamentele electrice uzate trebuie colectate separat și reciclate într-un mod ecologic.
Pentru informații privind modul de eliminare a aparatului vechi, vă rugăm să contactați consiliul local sau administrația orașului.

Pentru informații suplimentare, vă recomandăm secțiunea Service/FAQ`s.

BG Инструкции за експлоатация LED работен прожектор

Внимание: Моля, прочетете внимателно тези инструкции за употреба, преди да използвате продукта.
Винаги използвайте най-новата версия. Можете да я намерите на нашия уебсайт.

ИНСТРУКЦИИ ЗА БЕЗОПАСНОСТ

Моля, спазвайте общите инструкции за безопасност, приложени към продукта,
Те могат да бъдат намерени и на адрес **service.brennenstuhl.com**.

ТЕХНИЧЕСКИ ДАННИ

Клас на защита:	I
Клас на защита/устойчивост на удар:	IP65, IK08
Номинално напрежение:	220 - 240 V 50/60 Hz
Температурен диапазон:	-15°C до +40°C
Свързващ кабел:	H07RN-F 3G1.0

Тип	Щепсел за електрическата мрежа	Консумация на енергия (W)	Максимален ток (A)	Фактор на мощността	макс. продж. Площ (cm^2)	Размери (мм)	Размери на защитния капак (мм)	Тегло (кг)
JARO 1060 M	E & F	10	0,08	>0,5	339,2	194,5x160,7x174,4	98,8x77,8x4	0,89
JARO 3060 M	E & F	20	0,13	>0,7	462,9	220x143,7x210,4	133,6x100,6x4	0,99
JARO 3063 M	G	20	0,13	>0,7				
JARO 4060 M	E & F	30	0,14	>0,9	632,2	253,5x174x249,4	173,4x133,4x4	1,39
JARO 4062 M	J	30	0,14	>0,9				
JARO 4063 M	G	30	0,14	>0,9				
JARO 7060 M	E & F	50	0,24	>0,9	734,8	263x184x279,4	202x154x4	1,96
JARO 7062 M	J	50	0,24	>0,9				
JARO 7063 M	G	50	0,24	>0,9				
JARO 11060 M	E & F	80	0,4	>0,9	1188	330x218x360	261,2x19602x4	3,15
JARO 11062 M CH	J	80	0,4	>0,9				
JARO 14060 M	E & F	100	0,49	>0,9	1203,4	327x231x368	271,2x206,2x4	3,3
JARO 14062 M / JARO 14062 M 4K	J	100	0,49	>0,9				
JARO 20060 M	E & F	150	0,79	>0,9	1587	364x261x436	340x240x4	4,25
JARO 20062 M JARO 20062 M 4K	J	150	0,79	>0,9				
JARO 27060 M	E & F	200	0,98	>0,9	1826,7	392x291x466	375x270x4	4,75
JARO 27062 M CH/ JARO 27062 M 4K	J	200	0,98	>0,9				
JARO 3060 T	E & F	20	0,13	>0,7	204	1936x56,5x1000	133,6x100,6x4	3,2
JARO 6060 T	E & F	2x20	0,20	>0,9	2x204	1950x56,5x1000	133,6x100,6x4	4,0
JARO 7060 T	E & F	50	0,24	>0,9	415,8	1989x65,5x1000	202x154x4	4,0
JARO 7063 T	G	50	0,24	>0,9				

Този продукт е подходящ за вътрешно и външно осветление.

КОМИСИОНИРАНЕ

Работна светлина:
В завода прожекторът е в сгънато положение. За да го пуснете в експлоатация, сгънете надолу скобата за регулиране. Поставете прожектора върху суха, равна повърхност. Конзолата за регулиране може да се регулира или фиксира с помощта на регулиращите винтове отстрани. Винаги разгъвайте рамката напълно, за да осигурите сигурна стойка. Можете да регулирате настройката на светлината, като използвате бързото освобождаване отстрани. Тук можете да фиксирате прожектора напълно или да регулирате механизма така, че да можете да регулирате прожектора отново, без да отваряте бързото освобождаване.

Прожекторите с мощност от 50 W нагоре имат допълнителен превключвател на гърба за регулиране на силата на светене. Той може да регулира яркостта на 3 степени.
1x натиснете → 100%
2x натиснете → 50%
3x натиснете → 25%
4x натиснете → Изключено → ако задържите превключвателя натиснат за повече от 3 секунди, прожекторът изгасва независимо от нивото на превключване.

Прожектор на статив:
Завинтете прожектора върху статива, като използвате приложения монтажен материал.
Допълнителна напречна греда се доставя с прожектора с двойна стойка. При монтажа процедирайте, както следва. Първо монтирайте двата прожектора върху напречната греда. След това завийте напречната греда заедно с разпределителя на захранването към стойката.
С помощта на затягащите гайки на тръбата вече можете да регулирате прожектора на всякаква височина.
Уверете се, че стойката е здраво закрепена.

МОНТАЖ НА СТОЙКА

Работният прожектор може да се монтира на статив на Brennenstuhl, като се използват отворите в монтажната скоба.
(Монтажният материал не е включен в обхвата на доставката)

ОБХВАТ НА ДОСТАВКАТА

Работна светлина:	Прожектор в сгъваема рамка, вкл. свързващ кабел
Прожектор на статив:	Статив, прожектор, вкл. свързващ кабел и монтажен материал
Прожектор с двоен статив:	Статив, 2x прожектор, вкл. свързващ кабел, напречна греда и монтажен материал

CE ДЕКЛАРАЦИЯ ЗА СЪОТВЕТСТВИЕ НА ЕС

ЕС декларацията за съответствие се съхранява при производителя.

Изхвърляне

Изхвърляйте електрическите уреди по екологичен начин!
Електрическите уреди не принадлежат към битовите отпадъци!
Съгласно Европейската директива 2012/19/ЕС относно отпадъците от електрическо и електронно оборудване, използваното електрическо оборудване трябва да се събира разделно и да се рециклира по екологосъобразен начин.
За информация как да изхвърлите стария си уред, моля, свържете се с местния съвет или градската администрация.

За допълнителна информация препоръчваме раздела Service/FAQ`s.

brennenstuhl®

Hugo Brennenstuhl GmbH & Co. KG
Seestraße 1 – 3 · D-72074 Tübingen

H. Brennenstuhl S.A.S.
4 rue de Bruxelles · F-67170 Bernolsheim

lectra technik ag
Blegistrasse 13 · CH-6340 Baar

Brennenstuhl UK Ltd.
No 1 Royal Exchange · London EC3V 3DG, UK

www.brennenstuhl.com

0534197/1923

brennenstuhl®

Scannen für detaillierte Anleitung
Scan for detailed guide
Scanner la notice d'utilisation détaillée
Scan voor gedetailleerde handleiding

DE **Kurzanleitung**
EN **Quick guide**
FR **Guide de configuration rapide**
NL **Snelle handleiding**
IT **Guida veloce**
SE **Instruktionsguide**
ES **Instrucciones rápidas**
PL **Skrócony przewodnik**
CZ **Rychlý průvodce**
HU **Gyorstalpaló útmutató**
RU **Краткое руководство**
TR **Çabuk kılavuz**
FI **Pikaopastus**
GR **Γρήγορος οδηγός**
PT **Guia depressa**
EE **Kiire juhend**
SK **Rýchly sprievodca**
SI **Kratek vodnik**
LT **Trumpasis vadovas**
LV **Ātrā rokasgrāmata**
RO **Ghid de scurtă durată**
BG **Бързо ръководство**

JARO

JARO 1060 M/JARO 3060 M/JARO 3063 M/JARO 4060 M/JARO 4062 M/JARO 4063 M/JARO 7060 M/JARO 7062 M/JARO 7063 M/JARO 11060 M/JARO 11062 M CH/JARO 14060 M/JARO 14062 M/JARO 14062 M 4K/JARO 20060 M/JARO 20062 M/JARO 20062 M 4K/JARO 27060 M/JARO 27062 M CH/JARO 27062 M K4/JARO 3060 T/JARO 6060 T/JARO 7060 T/JARO 7063 T

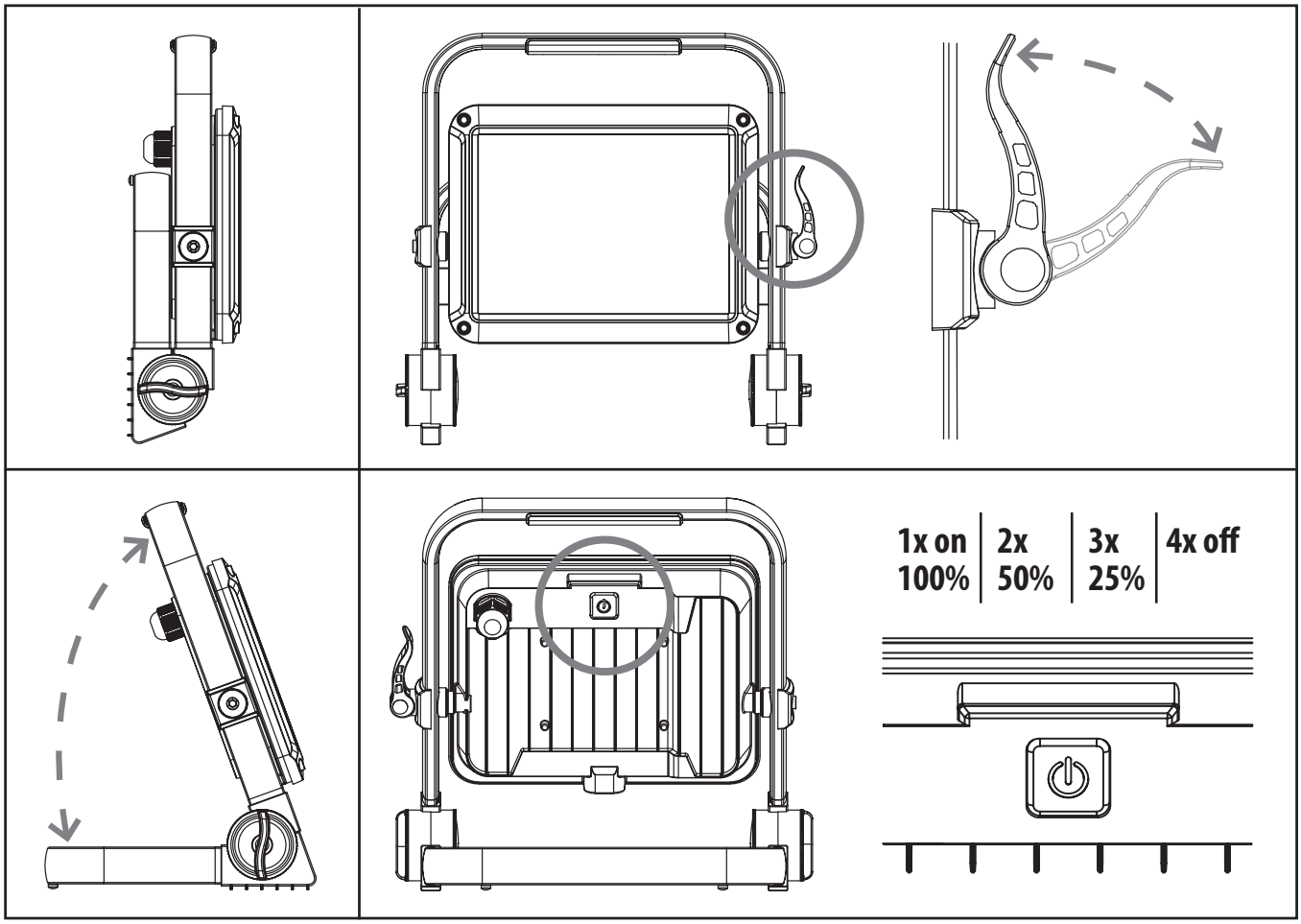

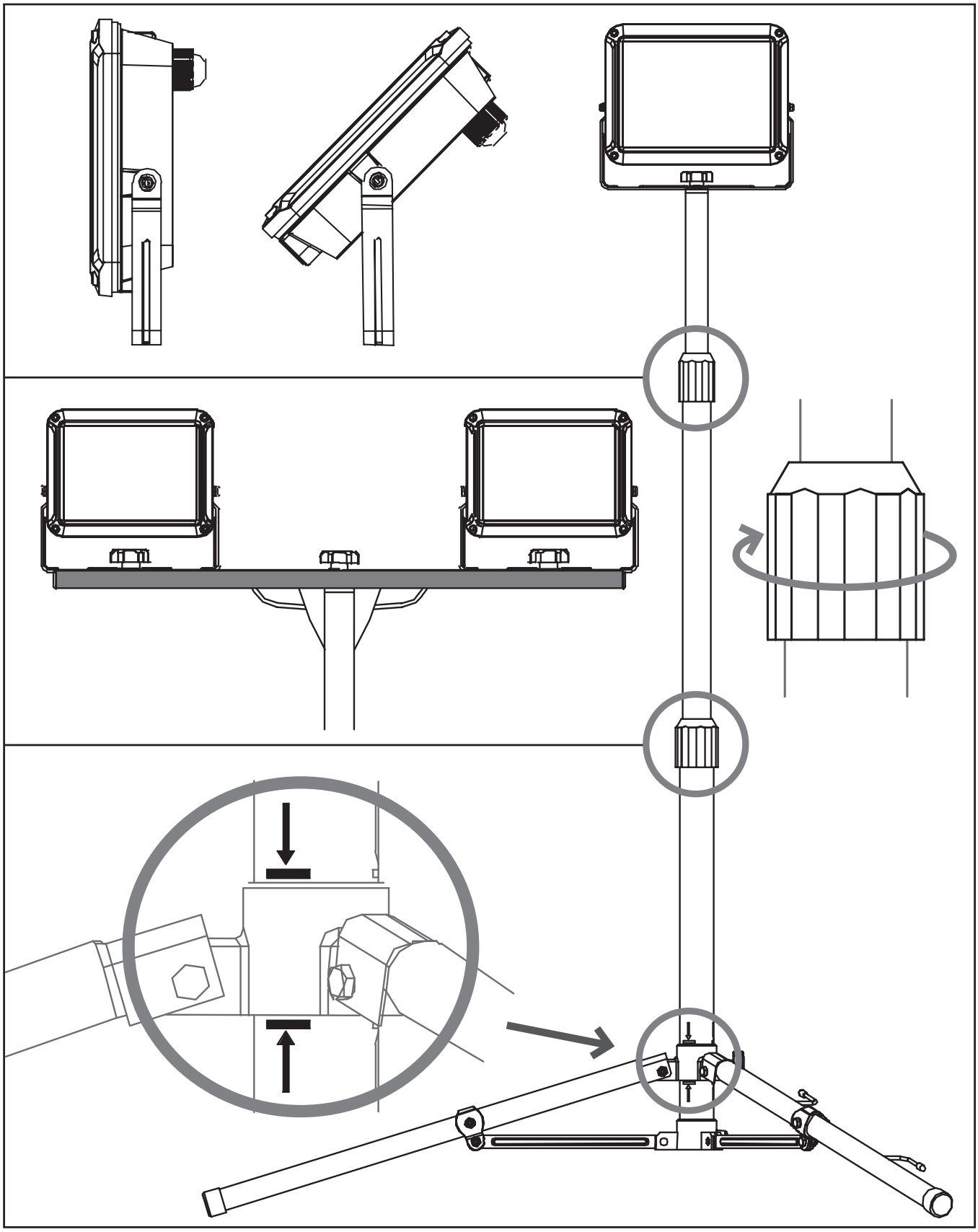

Hugo Brennenstuhl GmbH & Co. KG · Seestrasse 1-3 · D-72074 Tübingen
H. Brennenstuhl S.A.S. · 4 rue de Bruxelles · F-67170 Bernolsheim
lectra technik ag · Blegistrasse 13 · CH-6340 Baar
Brennenstuhl UK Ltd. · No 1 Royal Exchange · London EC3V 3DG, UK
www.brennenstuhl.com
service.brennenstuhl.com

0534196/4823

brennenstuhl®

DE SICHERHEITSHINWEISE

Achtung: Lesen Sie vor dem Gebrauch des Produkts diese Gebrauchsanweisung bitte aufmerksam durch und bewahren Sie sie anschließend gut auf!

- Überprüfen Sie vor jeder Benutzung das Produkt auf etwaige Beschädigungen.
  Benutzen Sie das Produkt niemals, wenn Sie irgendwelche Beschädigungen feststellen. Wenden Sie sich in diesem Fall an eine Elektrofachkraft oder an die angegebene Serviceadresse des Herstellers.

Bei Nichtbeachtung besteht Lebensgefahr durch elektrischen Schlag!

- Halten Sie Kinder von dem Produkt fern. Kinder können die Gefahr durch den elektrischen Strom nicht einschätzen.
- Verwenden Sie das Produkt nicht in explosionsgefährdeter Umgebung, Lebensgefahr!

0,x m Bei Unterschreitung des Mindestabstands können beleuchtete Gegenstände überhitzen.
Die Oberflächen von Strahlern können sich erhitzen.

- Ist die äußere Stromleitung der Leuchte nicht tauschbar, so muss die Leuchte im Falle einer defekten oder beschädigten Stromleitung entsorgt werden.

STATIONÄR

- Die Installation und Wartung des Produkts muss durch eine qualifizierte Elektrofachkraft erfolgen.
- Elektroinstallationen dürfen nur unter Einhaltung der Sicherheitsvorschriften (VDE 0100 für Deutschland) durchgeführt werden.
- Zum Anschluss muss eine VDE-zertifizierte Anschlussleitung verwendet werden.
- Das Produkt muss ordnungsgemäß geerdet werden (bei Schutzklasse I).
- Schalten Sie vor der Installation stets die Spannungsversorgung ab – Vorsicht elektrischer Schlag.
- Beachten Sie die empfohlenen Montagehöhen (siehe Montage).
- Um die Strangulierungsgefahr zu vermeiden, müssen die flexiblen Kabel, welche mit dieser Leuchte verbunden sind, an der Wand befestigt werden, sofern sich die Kabel in Reichweite der Arme befinden und der Strahler fest an der Wand montiert wird.

MOBIL / AKKU

Verletzungsgefahr durch Brand, Explosion und Verätzung!

- Verwenden Sie zum Aufladen der Akkus nur das mitgelieferte Netzteil / Kabel oder eine geprüfte USB-Stromquelle.
  Die Verwendung anderer Netzteile kann zur Beschädigung der Akkus oder zur Explosion führen!
- Wenn die Anschlussbox beschädigt wird, muss sie durch eine qualifizierte Fachkraft ersetzt werden.
- Lagern und laden Sie Akkus nicht im Außenbereich, nicht in feuchten Räumen sowie nicht an Orten, an denen sehr hohe Temperaturen zu erwarten sind (bspw. im Gartenhaus oder hinter der Windschutzscheibe im Auto).
- Tiefentladung, unsachgemäßes Laden sowie mechanische Beschädigung können zur Erhitzung der Li-Ionen-Akkus führen. Dabei austretende Flüssigkeiten und Dämpfe können zu Verletzungen durch Verätzung führen.
- Tiefentladung vermeiden: Bei längerem Nichtgebrauch Akku aus dem Gerät nehmen.
- Akkus nicht kurzschließen.
- Akkus niemals Temperaturen über 45 °C aussetzen!
- Akkus ausschließlich mit dem dafür zugelassenen Ladegerät aufladen. Akkus niemals unbeaufsichtigt laden.
- Akkus visuell auf Beschädigung und Dichtheit überprüfen. Nur intakte und unbeschädigte Akkus laden. Aufgeblähte und beschädigte Akkus müssen fachgerecht entsorgt werden.
- Beschädigte Akkus nicht direkt mit der Haut berühren, sondern sofort unter Verwendung geeigneter Handschuhe fachgerecht entsorgen. Aus Akkus austretende Gase nicht einatmen.
- Akkus nicht öffnen oder beschädigen, in Feuer oder Wasser werfen, direkt über Feuchtigkeits- oder Wärmequellen ablegen und nie direkter Sonnenbestrahlung aussetzen.

Beachten Sie die Warnhinweise und Symbole auf Ihrem Produkt!

	Achtung! Gefahr durch elektrischen Schlag.
	Heiße Oberfläche
	LED der Risikoklasse 2 Bitte niemals direkt in das Licht schauen.
	Eine zerstörte Schutzabdeckung muss vor weiterer Benutzung des Produkts durch eine original Brennenstuhl® Schutzabdeckung ersetzt werden. **Ohne Symbol auf dem Produkt:** Eine zerstörte Schutzabdeckung kann nicht ersetzt werden. Das Produkt muss entsorgt werden.
	Nicht geeignet für den Betrieb mit externen Dimmern.
0,x m	Mindestabstand beachten.
	Außerhalb der Reichweite von Kindern aufbewahren.
	Produkt nicht ins Wasser werfen.
	Produkt nicht ins Feuer werfen.
	Warnhinweise lesen.

REINIGUNG

Trennen Sie das Produkt vor der Reinigung von der Netzspannung. Verwenden Sie keine Lösungsmittel, ätzende Reinigungsmittel oder ähnliches. Benutzen Sie zur Reinigung nur ein trockenes oder leicht angefeuchtetes Tuch.

WARTUNG

ACHTUNG: die LED-Leuchte enthält keine Komponenten, die gewartet werden müssen. Die Lichtquelle dieser Leuchte ist nicht ersetzbar. Wenn die Lichtquelle ihr Lebensende erreicht hat, ist die gesamte Leuchte zu ersetzen. Die Leuchte darf nicht geöffnet werden.

CE EU-Konformitätserklärung

Die EU-Konformitätserklärung ist beim Hersteller hinterlegt.

ENTSORGUNG

Bitte die beiliegenden Informationen zum Elektro- und Elektronikgerätegesetz 3 – ElektroG3 beachten.

Für weitere Informationen empfehlen wir den Bereich Service/FAQ`s auf unserer Homepage www.brennenstuhl.com.

EN SAFETY INSTRUCTIONS

Attention: Before using the product, please read these instructions for use carefully and then keep them in a safe place!

- Before each use, check the product for any damage.
  Never use the product if you notice any damage. In this case, contact a qualified electrician or the manufacturer's service address.

Non-observance may result in danger to life due to electric shock!

- Keep children away from the product. Children cannot assess the danger posed by the electric current.
- Do not use the product in an explosive environment, danger to life!

0,x m If the minimum distance is not maintained, illuminated objects can overheat.
The surfaces of spotlights can heat up.

- If the outer power supply line of the luminaire is not replaceable, the luminaire must be disposed of in the event of a defective or damaged power supply line.

STATIONARY

- The installation and maintenance of the spotlight must be carried out by a qualified electrician.
- Electrical installations may only be carried out in compliance with the safety regulations (VDE 0100 for Germany).
- A VDE-certified connection cable must be used for connection.
- The spotlight must be properly earthed (for protection class I).
- Always switch off the power supply before installation - caution electrical shock.
- Observe the recommended mounting heights (see Mounting).
- To avoid the risk of strangulation, the flexible cables connected to this Luminaire must be fixed to the wall, provided that the cables are within reach of the arms and the Luminaire is firmly mounted on the wall.

MOBILE / RECHARGEABLE BATTERY

Risk of injury from fire, explosion and chemical burns!

- Only use the supplied mains adapter / cable or an approved USB power source to charge the batteries.
  The use of other power supplies may damage the batteries or cause an explosion!
- If the connection box is damaged, it must be replaced by a qualified specialist.
- Do not store and charge batteries outdoors, in damp rooms or in places where very high temperatures are to be expected (e.g. in the garden shed or behind the windshield in the car).
- Deep discharge, improper charging and mechanical damage can cause the Li-ion batteries to heat up. Escaping liquids and vapors can cause injuries due to burns.
- Avoid deep discharge: Remove the battery from the device if it will not be used for a longer period of time.
- Do not short-circuit the batteries.
- Never expose the rechargeable batteries to temperatures above 45 °C!
- Only charge the rechargeable batteries with the charger approved for this purpose. Never charge the batteries without supervision.
- Visually check the batteries for damage and leaks. Only charge intact and undamaged batteries. Inflated and damaged rechargeable batteries must be disposed of properly.
- Do not touch damaged batteries directly with your skin, but dispose of them properly immediately using suitable gloves. Do not inhale gases escaping from the batteries.
- Do not open or damage batteries, dispose of them in fire or water, place them directly above sources of moisture or heat and never expose them to direct sunlight.

Observe the warnings and symbols on your product!

	Caution! Danger due to electric shock.
	Hot surface
	LED of risk class 2 Please never look directly into the light.
	A destroyed protective cover must be replaced with an original Brennenstuhl® protective cover before further use of the product. **No symbol on the product:** A destroyed protective cover cannot be replaced. The product must be disposed of.
	Not suitable for operation with external dimmers.
0,x m	Observe minimum distance.
	Keep out of the reach of children.
	Do not throw the product into water.
	Do not dispose of product in fire.
	Read the warnings.

CLEANING

Disconnect the product from the mains voltage before cleaning. Do not use solvents, corrosive cleaning agents or similar. Use only a dry or slightly damp cloth for cleaning.

MAINTENANCE

ATTENTION: the LED luminaire does not contain any components that require maintenance. The light source of this luminaire is not replaceable. When the light source reaches its end of life, replace the entire luminaire. Do not open the luminaire.

CE EU-DECLARATION OF CONFORMITY

UK CA UK DECLARATION OF CONFORMITY

The declaration of conformity is deposited with the manufacturer.

DISPOSAL

Dispose of electric appliances in an environmentally friendly manner!

Electric appliances must not be disposed of in household waste!

The European Directive 2012/19/EU on Waste Electrical and Electronic Equipment rules that used electric appliances should be collected separately and recycled in an environmentally friendly manner.
For possibilities of disposal of the used appliance, please contact your local or municipal administration.

For further information, please refer to the Service/FAQ section on our homepage www.brennenstuhl.com.

FR CONSIGNES DE SÉCURITÉ

Attention : Avant d'utiliser le produit, veuillez lire attentivement ce mode d'emploi et le conserver dans un endroit sûr !

- Avant chaque utilisation, vérifiez que le produit n'est pas endommagé. N'utilisez jamais le produit si vous constatez un quelconque dommage. Dans ce cas, contactez un électricien qualifié ou l'adresse de service du fabricant.

En cas de non-respect, il y a danger de mort par électrocution !

- Tenez les enfants éloignés du produit. Les enfants ne peuvent pas évaluer le danger que représente le courant électrique.
- N'utilisez pas le produit dans un environnement explosif, danger de mort !

0,x m Si la distance minimale n'est pas respectée, les objets éclairés peuvent surchauffer.
Les surfaces des projecteurs peuvent s'échauffer.

- Si le câble électrique extérieur du luminaire n'est pas remplaçable, le luminaire doit être mis au rebut en cas de câble électrique défectueux ou endommagé.

STATIONNAIRE

- L'installation et l'entretien du produit doivent être effectués par un electricien qualifié.
- Les installations électriques ne doivent être effectuées que dans le respect des prescriptions de sécurité (VDE 0100 pour l'Allemagne).
- Pour le raccordement, il faut utiliser un câble de raccordement certifié VDE.
- Le produit doit être correctement mis à la terre (pour la classe de protection I).
- Coupez toujours l'alimentation électrique avant l'installation - attention aux chocs électriques.
- Respectez les hauteurs de montage recommandées (voir Montage).
- Pour éviter tout risque de strangulation, les câbles flexibles reliés à ce luminaire doivent être fixés au mur, à condition que les câbles soient à portée des bras et que le luminaire soit solidement fixé au mur.

MOBILE / BATTERIE

Risque de blessure par incendie, explosion ou brûlure chimique !

- Pour recharger les batteries, utilisez uniquement le bloc d'alimentation / câble fourni ou une source d'alimentation USB homologuée.
  L'utilisation d'autres blocs d'alimentation peut endommager les batteries ou provoquer une explosion !
- Si le boîtier de connexion est endommagé, il doit être remplacé par un professionnel qualifié.
- Ne stockez pas et ne chargez pas les batteries à l'extérieur, dans des pièces humides ou à des endroits où des températures très élevées sont attendues (par exemple dans un abri de jardin ou derrière le pare-brise d'une voiture).
- Une décharge totale, une charge non conforme et des dommages mécaniques peuvent entraîner un échauffement des batteries Li-ion. Les liquides et les vapeurs qui s'en échappent peuvent provoquer des blessures par brûlure.
- Évitez toute décharge profonde : Retirer la batterie de l'appareil en cas de non-utilisation prolongée.
- Ne pas court-circuiter les batteries.
- Ne jamais exposer les accumulateurs à des températures supérieures à 45 °C !
- Ne charger les accumulateurs qu'avec le chargeur autorisé à cet effet. Ne jamais charger les accumulateurs sans surveillance.
- Vérifier visuellement que les accumulateurs ne sont pas endommagés et ne présentent pas de fuites. Ne charger que des batteries intactes et non endommagées. Les accumulateurs gonflés et endommagés doivent être éliminés de manière appropriée.
- Ne pas toucher les batteries endommagées directement avec la peau, mais les éliminer immédiatement de manière appropriée en utilisant des gants appropriés. Ne pas inhaler les gaz qui s'échappent des accumulateurs.
- Ne pas ouvrir ou endommager les accumulateurs, les jeter dans le feu ou dans l'eau, les déposer directement sur des sources d'humidité ou de chaleur et ne jamais les exposer directement aux rayons du soleil.

Respectez les avertissements et les symboles figurant sur votre produit !

	Attention ! Danger de choc électrique.
	Surface chaude
	LED de la classe de risque 2 Ne jamais regarder directement la lumière.
	Un couvercle de protection détruit doit être remplacé par un couvercle de protection original Brennenstuhl® avant de continuer à utiliser le produit. **Sans symbole sur le produit :** Un couvercle de protection détruit ne peut pas être remplacé. Le produit doit être mis au rebut.
	Ne convient pas pour l'utilisation avec des variateurs externes.
0,x m	Respecter la distance minimale.
	Conserver hors de portée des enfants.
	Ne pas jeter le produit dans l'eau.
	Ne pas jeter le produit dans le feu.
	Lire les avertissements.

NETTOYAGE

Débranchez le produit du secteur avant de le nettoyer.
N'utilisez pas de solvants, de produits de nettoyage corrosifs ou similaires. Utilisez uniquement un chiffon sec ou légèrement humide pour le nettoyage.

MAINTENANCE

ATTENTION : le luminaire à LED ne contient aucun composant nécessitant un entretien. La source lumineuse de ce luminaire n'est pas remplaçable. Lorsque la source lumineuse atteint sa fin de vie, remplacez l'ensemble du luminaire. N'ouvrez pas le luminaire.

CE DÉCLARATION DE CONFORMITÉ UE

La déclaration de conformité est déposée chez le fabricant.

ÉLIMINATION

Mettez les appareils électriques au rebut en respectant l'environnement !

Les appareils électriques ne doivent pas être jetés dans les ordures ménagères !

La directive européenne 2012/19/UE sur les déchets d'équipements électriques et électroniques règle que les appareils électriques usagés doivent être collectés séparément et recyclés de manière écologique.
Pour connaître les possibilités d'élimination de l'appareil usagé, veuillez contacter votre administration locale ou municipale.

Pour de plus amples informations, veuillez consulter la rubrique Service/FAQ sur notre site Internet www.brennenstuhl.com.

NL VEILIGHEIDSINSTRUCTIES

Attentie: Lees voor gebruik van het product deze gebruiksaanwijzing zorgvuldig door en bewaar deze vervolgens op een veilige plaats!

- Controleer het product voor elk gebruik op beschadigingen.
  Gebruik het product nooit als u schade constateert. Neem in dat geval contact op met een gekwalificeerde elektricien of het serviceadres van de fabrikant.

Bij niet-inachtneming bestaat levensgevaar door een elektrische schok!

- Houd kinderen uit de buurt van het product. Kinderen kunnen het gevaar van de elektrische stroom niet inschatten.
- Gebruik het product niet in een explosieve omgeving, levensgevaar!

0,x m Als de minimumafstand niet wordt aangehouden, kunnen verlichte voorwerpen oververhit raken.
De oppervlakken van stralers kunnen warm worden.

- Als de buitenste voedingskabel van de lamp niet kan worden vervangen, moet de lamp bij een defecte of beschadigde voedingskabel worden weggegooid.

STATIONAIR

- De installatie en het onderhoud van het product moeten worden uitgevoerd door een gekwalificeerde elektricien.
- Elektrische installaties mogen alleen worden uitgevoerd met inachtneming van de veiligheidsvoorschriften (VDE 0100 voor Duitsland).
- Voor de aansluiting moet een VDE-gecertificeerde aansluitkabel worden gebruikt.
- Het product moet correct geaard zijn (voor beschermingsklasse I).
- Schakel voor de installatie altijd de voeding uit - voorkom elektrische schokken.
- Let op de aanbevolen montagehoogten (zie Montage).
- Om het risico van wurging te voorkomen, moeten de flexibele kabels die op deze lamp zijn aangesloten aan de muur worden bevestigd, op voorwaarde dat de kabels binnen het bereik van de armen zijn en de lamp stevig aan de muur is bevestigd.

MOBIELE / OPLAADBARE BATTERIJ

Risico op letsel door brand, explosie en chemische brandwonden!

- Gebruik uitsluitend de meegeleverde netadapter / kabel of een goedgekeurde USB-stroombron om de batterijen op te laden. Het gebruik van andere voedingen kan de batterijen beschadigen of een explosie veroorzaken!
- Als de aansluitdoos beschadigd is, moet deze door een gekwalificeerde vakman worden vervangen.
- Bewaar of laad accu's niet buitenshuis op, in vochtige ruimtes of op plaatsen waar zeer hoge temperaturen te verwachten zijn (bijv. in een tuinhuisje of achter de voorruit van een auto).
- Diepe ontlading, onjuist opladen en mechanische schade kunnen ervoor zorgen dat de Li-ion-accu's warm worden. Vloeistoffen en dampen die ontsnappen kunnen verwondingen veroorzaken door verbranding.
- Vermijd diepe ontlading: Verwijder de batterij uit het apparaat als het lange tijd niet gebruikt zal worden.
- Sluit batterijen niet kort.
- Stel batterijen nooit bloot aan temperaturen boven 45 °C!
- Laad de batterijen alleen op met de goedgekeurde oplader. Laad batterijen nooit zonder toezicht op.
- Controleer de accu's visueel op beschadigingen en lekken. Laad alleen intacte en onbeschadigde accu's op. Opgeblazen en beschadigde batterijen moeten op de juiste manier worden weggegooid.
- Raak beschadigde batterijen niet rechtstreeks met uw huid aan, maar gooi ze onmiddellijk weg met geschikte handschoenen. Adem geen gassen in die uit batterijen ontsnappen.
- Open of beschadig batterijen niet, gooi ze niet in vuur of water, plaats ze niet direct boven vocht- of warmtebronnen en stel ze nooit bloot aan direct zonlicht.

Neem de waarschuwingen en symbolen op uw product in acht!

	Let op! Gevaar door elektrische schok.
	Heet oppervlak
	LED van risicoklasse 2 Kijk nooit rechtstreeks in het licht.
	Een vernielde beschermkap moet voor verder gebruik van het product door een originele Brennenstuhl® beschermkap worden vervangen. **Geen symbool op het product:** Een vernielde beschermkap kan niet worden vervangen. Het product moet worden weggegooid.
	Niet geschikt voor gebruik met externe dimmers.
0,x m	Minimale afstand in acht nemen.
	Buiten het bereik van kinderen houden.
	Gooi het product niet in water.
	Gooi het product niet in vuur.
	Lees de waarschuwingen.

REINIGING

Ontkoppel het product van de netspanning alvorens het te reinigen. Gebruik geen oplosmiddelen, bijtende schoonmaakmiddelen of dergelijke. Gebruik voor het schoonmaken alleen een droge of licht vochtige doek.

ONDERHOUD

ATTENTIE: het LED armatuur bevat geen onderdelen die onderhoud behoeven. De lichtbron van dit armatuur is niet vervangbaar. Wanneer de lichtbron het einde van zijn levensduur bereikt, dient u het gehele armatuur te vervangen. Open de armatuur niet.

CE EU-CONFORMITEITSVERKLARING

De conformiteitsverklaring is gedeponeerd bij de fabrikant.

AFVOER

Verwijder elektrische apparaten op een milieuvriendelijke manier!

Elektrische apparaten mogen niet bij het huisvuil worden gedaan!

De Europese richtlijn 2012/19/EU betreffende afgedankte elektrische en elektronische apparatuur schrijft voor dat gebruikte elektrische apparaten apart moeten worden ingezameld en op milieuvriendelijke wijze moeten worden gerecycled.
Neem voor de mogelijkheden van verwijdering van het gebruikte apparaat contact op met uw lokale of gemeentelijke overheid.

Meer informatie vindt u in de rubriek Service/FAQ op onze homepage www.brennenstuhl.com.

IT ISTRUZIONI DI SICUREZZA

Attenzione: Prima di utilizzare il prodotto, leggere attentamente le presenti istruzioni per l'uso e conservarle in un luogo sicuro!

- Prima di ogni utilizzo, controllare che il prodotto non presenti danni.
  Non utilizzare mai il prodotto se si notano danni. In questo caso, contattare un elettricista qualificato o il servizio di assistenza del produttore.

L'inosservanza può comportare pericolo di vita a causa di scosse elettriche!

- Tenere i bambini lontani dal prodotto. I bambini non sono in grado di valutare il pericolo rappresentato dalla corrente elettrica.
- Non utilizzare il prodotto in un ambiente esplosivo, pericolo di vita!

0,x m Se non si rispetta la distanza minima, gli oggetti illuminati possono surriscaldarsi.
Le superfici degli apparecchi di illuminazione possono riscaldarsi.

- Se il cavo di alimentazione esterno della lampada non può essere sostituito, l'apparecchio deve essere smaltito in caso di cavo di alimentazione difettoso o danneggiato.

STAZIONARIO

- L'installazione e la manutenzione del prodotto devono essere eseguite da uno elettricista qualificato.
- Le installazioni elettriche possono essere eseguite solo in conformità alle norme di sicurezza (VDE 0100 per la Germania).
- Per il collegamento è necessario utilizzare un cavo di collegamento certificato VDE.
- Il prodotto deve essere correttamente collegato a terra (per la classe di protezione I).
- Disattivare sempre l'alimentazione prima dell'installazione - pericolo di scosse elettriche.
- Rispettare le altezze di montaggio consigliate (vedere Montaggio).
- Per evitare il rischio di strangolamento, i cavi flessibili collegati a questa luce devono essere fissati alla parete, a condizione che i cavi siano alla portata delle braccia e che la luce sia saldamente montata sulla parete.

BATTERIA MOBILE / RICARICABILE

Rischio di lesioni da incendio, esplosione e ustioni chimiche!

- Per caricare le batterie, utilizzare esclusivamente l'adattatore di rete / il cavo in dotazione o una fonte di alimentazione USB approvata.
  L'uso di altri alimentatori può danneggiare le batterie o causare un'esplosione!
- Se la scatola di giunzione è danneggiata, deve essere sostituita da un professionista qualificato.
- Non conservare o caricare le batterie all'aperto, in locali umidi o in luoghi in cui si prevedono temperature molto elevate (ad esempio, in un capanno da giardino o dietro il parabrezza di un'auto).
- Scariche profonde, carica impropria e danni meccanici possono causare il riscaldamento delle batterie agli ioni di litio. La fuoriuscita di liquidi e vapori può causare lesioni dovute a ustioni.
- Evitare lo scaricamento profondo: Rimuovere la batteria dal dispositivo se non viene utilizzata per lungo tempo.
- Non cortocircuitare le batterie.
- Non esporre mai le batterie a temperature superiori a 45 °C!
- Caricare le batterie solo con il caricabatterie approvato. Non caricare mai le batterie senza sorveglianza.
- Controllare visivamente che le batterie non presentino danni o perdite. Caricare solo batterie intatte e non danneggiate. Le batterie gonfie e danneggiate devono essere smaltite correttamente.
- Non toccare direttamente con la pelle le batterie danneggiate, ma smaltirle subito in modo corretto utilizzando guanti adatti. Non inalare i gas che fuoriescono dalle batterie.
- Non aprire o danneggiare le batterie, non gettarle nel fuoco o nell'acqua, non posizionarle direttamente sopra fonti di umidità o calore e non esporle mai alla luce diretta del sole.

Osservare le avvertenze e i simboli riportati sul prodotto!

	Attenzione! Pericolo di scosse elettriche.
	Superficie calda
	LED di classe di rischio 2 Non guardare mai direttamente nella luce.
	Un coperchio di protezione distrutto deve essere sostituito con un coperchio di protezione originale Brennenstuhl® prima di utilizzare ulteriormente il prodotto. **Nessun simbolo sul prodotto:** Una copertura protettiva distrutta non può essere sostituita. Il prodotto deve essere smaltito.
	Non adatto al funzionamento con dimmer esterni.
0,x m	Rispettare la distanza minima.
	Tenere fuori dalla portata dei bambini.
	Non gettare il prodotto in acqua.
	Non gettare il prodotto nel fuoco.
	Leggere le avvertenze.

PULIZIA

Prima di procedere alla pulizia, scollegare il prodotto dalla rete elettrica. Non utilizzare solventi, detergenti corrosivi o simili. Per la pulizia utilizzare solo un panno asciutto o leggermente umido.

MANUTENZIONE

ATTENZIONE: l'apparecchio LED non contiene componenti che richiedono manutenzione. La sorgente luminosa di questo apparecchio non è sostituibile. Quando la sorgente luminosa giunge a fine vita, sostituire l'intero apparecchio. Non aprire l'apparecchio.

CE DICHIARAZIONE DI CONFORMITÀ UE

La dichiarazione di conformità è depositata presso il produttore.

SMALTIMENTO

Smaltire gli apparecchi elettrici nel rispetto dell'ambiente!

Gli apparecchi elettrici non devono essere smaltiti nei rifiuti domestici!

La direttiva europea 2012/19/UE sui rifiuti di apparecchiature elettriche ed elettroniche stabilisce che gli apparecchi elettrici usati devono essere raccolti separatamente e riciclati in modo ecologico.
Per le possibilità di smaltimento dell'apparecchio usato, contattare l'amministrazione locale o comunale.

Per ulteriori informazioni, consultare la sezione Assistenza/FAQ sulla nostra homepage www.brennenstuhl.com.

SE SÄKERHETSANVISNINGAR

Uppmärksamhet: Läs igenom denna bruksanvisning noggrant innan du använder produkten och förvara den sedan på ett säkert ställe!

- Kontrollera produkten före varje användning för att se om den är skadad.
  Använd aldrig produkten om du upptäcker någon skada. Kontakta i så fall en kvalificerad elektriker eller tillverkarens serviceadress.

Om inte detta följs kan det leda till livsfara på grund av elektrisk stöt!

- Håll barn borta från produkten. Barn kan inte bedöma den fara som den elektriska strömmen utgör.
- Använd inte produkten i en explosiv miljö, livsfara!

0,x m Om minimiavståndet inte hålls kan upplysta föremål överhettas.
Ytorna på lamporna kan bli varma.

- Om lampans yttre nätkabel inte kan bytas ut, måste armaturen kasseras i händelse av en defekt eller skadad nätkabel.

STATIONÄR

- Installation och underhåll av produkten måste utföras av en kvalificerad elektriker.
- Elektriska installationer får endast utföras i enlighet med säkerhetsföreskrifterna (VDE 0100 för Tyskland).
- För anslutningen måste en VDE-certifierad anslutningskabel användas.
- Produkten måste vara ordentligt jordad (för skyddsklass I).
- Stäng alltid av strömförsörjningen före installationen - försiktighet ekhock.
- Observera de rekommenderade monteringshöjderna (se Montering).
- För att undvika kvävningsrisk måste de flexibla kablar som är anslutna till denna lampa fästas i väggen, förutsatt att kablarna är inom räckhåll för armarna och att lampan är stadigt monterad på väggen.

MOBILT / UPPLADDNINGSBART BATTERI

Risk för skador på grund av brand, explosion och kemiska frätskador!

- Använd endast den medföljande nätadaptern / kabeln eller en godkänd USB-strömkälla för att ladda batterierna.
  Användning av andra strömkällor kan skada batterierna eller orsaka en explosion!
- Om kopplingsdosan är skadad måste den bytas ut av en kvalificerad fackman.
- Förvara eller ladda inte batterierna utomhus, i fuktiga utrymmen eller på platser där mycket höga temperaturer kan förväntas (t.ex. i en friggebod eller bakom vindrutan i en bil).
- Djupurladdning, felaktig laddning och mekaniska skador kan leda till att litiumjonbatterierna värms upp. Utströmmande vätskor och ångor kan orsaka brännskador.
- Undvik djupurladdning: Ta ur batteriet ur apparaten om den inte ska användas under en längre tid.
- Batterier får inte kortslutas.
- Utsätt aldrig batterierna för temperaturer över 45 °C!
- Ladda endast batterierna med en godkänd laddare. Ladda aldrig batterierna utan uppsikt.
- Kontrollera batterierna visuellt med avseende på skador och läckage. Ladda endast intakta och oskadade batterier. Uppplästa och skadade batterier måste kasseras på ett korrekt sätt.
- Vidrör inte skadade batterier direkt med huden, utan kassera dem omedelbart med lämpliga handskar. Andas inte in gaser som kommer ut från batterier.
- Öppna eller skada inte batterierna, kasta dem inte i eld eller vatten, placera dem inte direkt ovanför fukt- eller värmekällor och utsätt dem aldrig för direkt solljus.

Observera de varningar och symboler som finns på produkten!

	Varning! Fara på grund av elektrisk stöt.
	Heta ytor
	Lysdiod av riskklass 2 Titta aldrig direkt in i ljuset.
	Ett förstört skyddshölje måste ersättas med ett original Brennenstuhl® skyddshölje innan produkten används vidare. **Ingen symbol på produkten:** Ett förstört skyddshölje kan inte ersättas. Produkten måste kasseras.
	Inte lämplig för drift med externa dimmers.
0,x m	Observera minimiavståndet.
	Förvaras oåtkomligt för barn.
	Kasta inte produkten i vatten.
	Kasta inte produkten i eld.
	Läs varningarna.

RENGÖRING

Koppla bort produkten från nätspänningen före rengöring. Använd inte lösningsmedel, frätande rengöringsmedel eller liknande. Använd endast en torr eller lätt fuktig trasa för rengöring.

UNDERHÅLL

OBS: LED-armaturen innehåller inga komponenter som kräver underhåll. Ljuskällan i denna armatur är inte utbytbar. När ljuskällan når slutet av sin livslängd ska du byta ut hela armaturen. Öppna inte armaturen.

CE EU-FÖRSÄKRAN OM ÖVERENSSTÄMMELSE

Konformitetsförklaringen är deponerad hos tillverkaren.

BORTSKAFFANDE

Kassera elektriska apparater på ett miljövänligt sätt!

Elektriska apparater får inte slängas i hushållsavfallet!

Det europeiska direktivet 2012/19/EU om avfall av elektrisk och elektronisk utrustning reglerar att använda elektriska apparater ska samlas in separat och återvinnas på ett miljövänligt sätt. Kontakta din lokala eller kommunala förvaltning för att få information om möjligheterna att göra sig av med den använda apparaten.

För ytterligare information hänvisas till avsnittet Service/FAQ på vår hemsida www.brennenstuhl.com.

ES INSTRUCCIONES DE SEGURIDAD

Atención: Antes de utilizar el producto, lea atentamente estas instrucciones de uso y guárdelas en un lugar seguro!

- Antes de cada uso, compruebe si el producto presenta daños. No utilice nunca el producto si observa algún daño. En ese caso, póngase en contacto con un electricista cualificado o con la dirección del servicio técnico del fabricante.

Su inobservancia puede poner en peligro su vida por descarga eléctrica.

- Mantenga a los niños alejados del producto. Los niños no pueden evaluar el peligro que supone la corriente eléctrica.
- No utilice el producto en un entorno explosivo, ¡peligro de muerte!

0,x m Si no se mantiene la distancia mínima, los objetos iluminados pueden sobrecalentarse.
Las superficies de las lámparas pueden calentarse.

- Si no se puede sustituir el cable de alimentación exterior de la luminaria, ésta deberá desecharse en caso de que el cable de alimentación esté defectuoso o dañado.

ESTACIONARIO

- La instalación y el mantenimiento del producto deben ser realizados por un electricista cualificado.
- Las instalaciones eléctricas sólo deben realizarse respetando las normas de seguridad (VDE 0100 para Alemania).
- Para la conexión debe utilizarse un cable de conexión con certificación VDE.
- El producto debe estar debidamente conectado a tierra (para la clase de protección I).
- Desconecte siempre la alimentación eléctrica antes de la instalación: precaución con las descargas eléctricas.
- Respete las alturas de montaje recomendadas (véase Montaje).
- Para evitar el riesgo de estrangulamiento, los cables flexibles conectados a esta luz deben fijarse a la pared, siempre que los cables estén al alcance de los brazos y la luz esté firmemente montada en la pared.

MÓVIL / BATERÍA RECARGABLE

Peligro de lesiones por incendio, explosión y quemaduras químicas!

- Utilice únicamente el adaptador / cable de red suministrado o una fuente de alimentación USB homologada para cargar las baterías.
  ¡El uso de otras fuentes de alimentación puede dañar las baterías o provocar una explosión!
- Si la caja de conexiones está dañada, debe ser sustituida por un profesional cualificado.
- No almacenes ni cargues las baterías al aire libre, en locales húmedos ni en lugares donde se esperen temperaturas muy altas (por ejemplo, en un cobertizo de jardín o detrás del parabrisas de un coche).
- Las descargas profundas, las cargas inadecuadas y los daños mecánicos pueden provocar el calentamiento de las baterías de iones de litio. La salida de líquidos y vapores puede causar lesiones por quemaduras.
- Evite las descargas profundas: Retire la batería del dispositivo si no va a utilizarlo durante un largo periodo de tiempo.
- No cortocircuite las pilas.
- No exponga nunca las baterías a temperaturas superiores a 45 °C.
- Cargue las baterías únicamente con el cargador homologado. No cargue nunca las baterías sin vigilancia.
- Compruebe visualmente si las baterías presentan daños o fugas. Cargue únicamente baterías intactas y sin daños. Las baterías infladas y dañadas deben desecharse correctamente.
- No toque las baterías dañadas directamente con la piel, deséchelas inmediatamente de forma adecuada utilizando guantes adecuados. No inhale los gases que escapan de las pilas.
- No abra ni dañe las pilas, no las arroje al fuego ni al agua, no las coloque directamente sobre fuentes de humedad o calor y no las exponga nunca a la luz solar directa.

Observe las advertencias y símbolos de su producto!

	Precaución! Peligro de descarga eléctrica.
	Superficie caliente
	LED de clase de riesgo 2 No mire nunca directamente a la luz.
	Una cubierta protectora destruida debe sustituirse por una cubierta protectora original de Brennenstuhl® antes de seguir utilizando el producto. **No hay ningún símbolo en el producto:** Una cubierta protectora destruida no se puede sustituir. El producto debe desecharse.
	No apto para el funcionamiento con reguladores de intensidad externos.
0,x m	Respetar la distancia mínima.
	Mantener fuera del alcance de los niños.
	No tirar el producto al agua.
	No arrojar el producto al fuego.
	Lea las advertencias.

LIMPIEZA

Desconecte el producto de la red eléctrica antes de limpiarlo. No utilice disolventes, productos de limpieza corrosivos o similares. Utilice únicamente un paño seco o ligeramente humedecido para la limpieza.

MANTENIMIENTO

ATENCIÓN: la luminaria LED no contiene ningún componente que requiera mantenimiento. La fuente luminosa de esta luminaria no es sustituible. Cuando la fuente luminosa llegue al final de su vida útil, sustituya toda la luminaria. No abra la luminaria.

CE DECLARACIÓN DE CONFORMIDAD DE LA UE

La declaración de conformidad se deposita en poder del fabricante.

ELIMINACIÓN

¡Elimine los aparatos eléctricos de forma respetuosa con el medio ambiente!

¡Los aparatos eléctricos no deben tirarse a la basura doméstica!

La Directiva Europea 2012/19/UE sobre Residuos de Aparatos Eléctricos y Electrónicos establece que los aparatos eléctricos usados deben recogerse por separado y reciclarse de forma respetuosa con el medio ambiente.
Para conocer las posibilidades de eliminación del aparato usado, póngase en contacto con la administración local o municipal.

Para más información, consulte la sección Servicio/FAQ de nuestra página web www.brennenstuhl.com.

PL INSTRUKCJE BEZPIECZEŃSTWA

Uwaga: Przed użyciem produktu należy dokładnie przeczytać niniejszą instrukcję obsługi, a następnie przechowywać ją w bezpiecznym miejscu!

- Przed każdym użyciem sprawdź, czy produkt nie jest uszkodzony. Nigdy nie używaj produktu, jeśli zauważysz jakiekolwiek uszkodzenia. W takim przypadku skontaktuj się z wykwalifikowanym elektrykiem lub adresem serwisowym producenta.

Nieprzestrzeganie tego zalecenia może spowodować zagrożenie życia z powodu porażenia prądem!

- Trzymaj dzieci z dala od produktu. Dzieci nie potrafią ocenić zagrożenia, jakie stwarza prąd elektryczny.
- Nie używaj produktu w środowisku zagrożonym wybuchem, zagrożenie dla życia!

0,x m Jeśli nie zostanie zachowana minimalna odległość, oświetlone obiekty mogą się przegrzać.
Powierzchnie lamp mogą się nagrzewać.

- Jeśli zewnętrzny kabel zasilający oprawy nie może zostać wymieniony, oprawę należy zutylizować w przypadku wadliwego lub uszkodzonego kabla zasilającego.

STACJONARNE

- Instalacja i konserwacja produktu musi być przeprowadzona przez wykwalifikowanego elektryka.
- Instalacje elektryczne mogą być wykonywane tylko zgodnie z przepisami bezpieczeństwa (VDE 0100 dla Niemiec).
- Do podłączenia należy użyć kabla połączeniowego z certyfikatem VDE.
- Produkt musi być prawidłowo uziemiony (dla klasy ochronnej I).
- Przed montażem należy zawsze wyłączyć zasilanie - ostrożność porażenie prądem.
- Przestrzegać zalecanych wysokości montażu (patrz Montaż).
- Aby uniknąć ryzyka uduszenia, elastyczne kable podłączone do tego światła muszą być przymocowane do ściany, pod warunkiem, że kable znajdują się w zasięgu ramion, a światło jest solidnie zamontowane na ścianie.

MOBILNE / AKUMULATOROWA

Ryzyko obrażeń spowodowanych pożarem, wybuchem i oparzeniami chemicznymi!

- Do ładowania akumulatorów należy używać wyłącznie dostarczonego zasilacza sieciowego / kabla lub zatwierdzonego źródła zasilania USB.
  Stosowanie innych źródeł zasilania może spowodować uszkodzenie akumulatorów lub wybuch!
- Jeśli skrzynka przyłączeniowa jest uszkodzona, musi zostać wymieniona przez wykwalifikowanego specjalistę.
- Nie należy przechowywać ani ładować akumulatorów na zewnątrz, w wilgotnych pomieszczeniach ani w miejscach, w których można spodziewać się bardzo wysokich temperatur (np. w szopie ogrodowej lub za przednią szybą samochodu).
- Głębokie rozładowanie, nieprawidłowe ładowanie i uszkodzenia mechaniczne mogą powodować nagrzewanie się akumulatorów litowo-jonowych. Wydostające się płyny i opary mogą spowodować obrażenia w wyniku oparzeń.
- Należy unikać głębokiego rozładowania: Wyjmij baterię z urządzenia, jeśli nie będzie ono używane przez dłuższy czas.
- Nie zwierać baterii.
- Nigdy nie wystawiać baterii na działanie temperatury powyżej 45 °C!
- Baterie należy ładować wyłącznie za pomocą zatwierdzonej ładowarki. Nigdy nie ładuj baterii bez nadzoru.
- Baterie należy sprawdzać wzrokowo pod kątem uszkodzeń i wycieków. Należy ładować wyłącznie nieuszkodzone akumulatory. Napompowane i uszkodzone akumulatory należy odpowiednio zutylizować.
- Uszkodzonych akumulatorów nie należy dotykać bezpośrednio skórą, lecz natychmiast zutylizować w odpowiednich rękawicach. Nie wdychać gazów wydobywających się z baterii.
- Nie należy otwierać lub uszkadzać baterii, wrzucać ich do ognia lub wody, umieszczać ich bezpośrednio nad źródłami wilgoci lub ciepła i nigdy nie wystawiać ich na bezpośrednie działanie promieni słonecznych.

Przestrzegać ostrzeżeń i symboli umieszczonych na produkcie!

	Ostrożnie! Niebezpieczeństwo związane z porażeniem prądem.
	Gorąca powierzchnia
	Dioda LED klasy ryzyka 2 Proszę nigdy nie patrzeć bezpośrednio w światło.
	Zniszczoną osłonę ochronną należy wymienić na oryginalną osłonę ochronną Brennenstuhl® przed dalszym użytkowaniem produktu. **Brak symbolu na produkcie:** Zniszczona osłona ochronna nie może być wymieniona. Produkt musi zostać zutylizowany.
	Nie nadaje się do pracy z zewnętrznymi ściemniaczami.
0,x m	Zachować minimalny odstęp.
	Przechowywać w miejscu niedostępnym dla dzieci.
	Nie wrzucać produktu do wody.
	Nie wrzucać produktu do ognia.
	Zapoznać się z ostrzeżeniami.

CZYSZCZENIE

Przed czyszczeniem odłączyć produkt od napięcia sieciowego. Nie używać rozpuszczalników, żrących środków czyszczących lub podobnych. Do czyszczenia należy używać wyłącznie suchej lub lekko wilgotnej ściereczki.

KONSERWACJA

UWAGA: oprawa LED nie zawiera żadnych elementów wymagających konserwacji. Źródło światła tej oprawy jest niewymienne. Gdy źródło światła osiągnie kres swojej żywotności, należy wymienić całą oprawę. Nie należy otwierać oprawy.

CE DEKLARACJA ZGODNOŚCI Z UE

Deklaracja zgodności jest zdeponowana u producenta.

UTYLIZACJA

Utylizować urządzenia elektryczne w sposób przyjazny dla środowiska!

Urządzeń elektrycznych nie wolno wyrzucać do odpadów domowych!

Europejska dyrektywa 2012/19/UE w sprawie zużytego sprzętu elektrycznego i elektronicznego reguluje, że zużyte urządzenia elektryczne powinny być zbierane oddzielnie i poddawane recyklingowi w sposób przyjazny dla środowiska.
W sprawie możliwości utylizacji zużytego urządzenia należy zwrócić się do administracji lokalnej lub miejskiej.

Więcej informacji można znaleźć w dziale Serwis/FAQ na naszej stronie internetowej www.brennenstuhl.com.

Hugo Brennenstuhl GmbH & Co. KG
Seestrasse 1-3 · D-72074 Tübingen

H. Brennenstuhl S.A.S.
4 rue de Bruxelles · F-67170 Bernolsheim

lectra technik ag · Blegistrasse 13 · CH-6340 Baar

Brennenstuhl UK Ltd.
No 1 Royal Exchange · London EC3V 3DG, UK

www.brennenstuhl.com
service.brennenstuhl.com

053490 17024 1/4

brennenstuhl®

CZ BEZPEČNOSTNÍ POKYNY

Pozor: Před použitím výrobku si pečlivě přečtěte tento návod k použití a poté jej uložte na bezpečném místě!

- Před každým použitím zkontrolujte, zda výrobek není poškozen. Pokud zjistíte jakékoli poškození, výrobek nikdy nepoužívejte. V takovém případě se obraťte na kvalifikovaného elektrikáře nebo na servisní adresu výrobce.

Při nedodržení může dojít k ohrožení života v důsledku úrazu elektrickým proudem!

- Zabraňte přístupu dětí k výrobku. Děti nedokáží posoudit nebezpečí, které představuje elektrický proud.
- Nepoužívejte výrobek ve výbušném prostředí, nebezpečí ohrožení života!

0,x m Pokud není dodržena minimální vzdálenost, může dojít k přehřátí osvětlených předmětů. Povrchy lamp se mohou zahřívat.

- Pokud nelze vyměnit vnější napájecí kabel svítidla, musí být svítidlo v případě vadného nebo poškozeného napájecího kabelu zlikvidováno.

STACIONÁRNÍ

- Instalaci a údržbu výrobku musí provádět kvalifikovaný elektrikář.
- Elektrická instalace smí být prováděna pouze v souladu s bezpečnostními předpisy (VDE 0100 pro Německo).
- Pro připojení je nutné použít propojovací kabel s certifikací VDE.
- Výrobek musí být řádně uzemněn (pro třídu ochrany I).
- Před instalací vždy vypněte napájení - pozor na úraz elektrickým proudem.
- Dodržujte doporučené montážní výšky (viz Montáž).
- Aby se zabránilo nebezpečí uškrcení, musí být ohebné kabely připojené k tomuto světlu připevněny ke stěně za předpokladu, že kabely jsou v dosahu rukou a světlo je pevně připevněno ke stěně.

MOBILNÍ / DOBÍJECÍ BATERIE

Nebezpečí zranění v důsledku požáru, výbuchu a chemických popálenin!

- K nabíjení baterií používejte pouze dodaný síťový adaptér / kabel nebo schválený zdroj napájení USB. Použití jiných napájecích zdrojů může poškodit baterie nebo způsobit výbuch!
- Pokud dojde k poškození propojovací skříňky, musí ji vyměnit kvalifikovaný odborník.
- Baterie neskladujte ani nenabíjejte venku, ve vlhkých místnostech nebo na místech, kde lze očekávat velmi vysoké teploty (např. v zahradním přístřešku nebo za čelním sklem automobilu).
- Hluboké vybití, nesprávné nabíjení a mechanické poškození mohou způsobit zahřátí li-ionových baterií. Unikající kapaliny a páry mohou způsobit zranění v důsledku popálení.
- Vyvarujte se hlubokého vybíjení: Pokud nebudete baterii delší dobu používat, vyjměte ji ze zařízení.
- Baterie nevybíjejte nakrátko.
- Nikdy nevystavujte baterie teplotám vyšším než 45 °C!
- Baterie nabíjejte pouze pomocí schválené nabíječky. Nikdy nenabíjejte baterie bez dozoru.
- Vizuálně kontrolujte baterie, zda nejsou poškozené a zda z nich neteče voda. Nabíjejte pouze nepoškozené a nepoškozené baterie. Nafouknuté a poškozené baterie musí být řádně zlikvidovány.
- Poškozených baterií se nedotýkejte přímo kůží, ale ihned je řádně zlikvidujte pomocí vhodných rukavic. Nevdechujte plyny unikající z baterií.
- Baterie neotvírejte ani nepoškozujte, nevhazujte je do ohně nebo vody, neumísťujte je přímo nad zdroje vlhkosti nebo tepla a nikdy je nevystavujte přímému slunečnímu záření.

Dodržujte výstrahy a symboly na výrobku!

	Upozornění! Nebezpečí úrazu elektrickým proudem.
	Horký povrch
	LED dioda třídy nebezpečí 2 Nikdy se nedívejte přímo do světla.
	Zničený ochranný kryt musí být před dalším používáním výrobku nahrazen originálním ochranným krytem Brennenstuhl®. **Na výrobku není žádný symbol:** Zničený ochranný kryt nelze vyměnit. Výrobek musí být zlikvidován.
	Nevhodné pro provoz s externími stmívači.
0,x m	Dodržujte minimální vzdálenost.
	Uchovávejte mimo dosah dětí.
	Výrobek nevhazujte do vody.
	Nevyhazujte výrobek do ohně.
	Přečtěte si varování.

ČIŠTĚNÍ

Před čištěním odpojte výrobek od síťového napětí. Nepoužívejte rozpouštědla, žíravé čistící prostředky apod. K čištění používejte pouze suchý nebo mírně navlhčený hadřík.

ÚDRŽBA

POZOR: LED svítidlo neobsahuje žádné součásti, které by vyžadovaly údržbu. Světelný zdroj tohoto svítidla není vyměnitelný. Po skončení životnosti světelného zdroje vyměňte celé svítidlo. Svítidlo neotvírejte.

CE PROHLÁŠENÍ O SHODĚ EU

Prohlášení o shodě je uloženo u výrobce.

ODSTRANĚNÍ

Elektrické spotřebiče likvidujte způsobem šetrným k životnímu prostředí!

Elektrické spotřebiče se nesmí likvidovat v domovním odpadu!

Podle evropské směrnice 2012/19/EU o odpadních elektrických a elektronických zařízeních je nutné použité elektrické spotřebiče sbírat oddělně a recyklovat způsobem šetrným k životnímu prostředí.
O možnostech likvidace použitého spotřebiče se informujte na místním nebo obecním úřadě.

Další informace naleznete v sekci Servis/FAQ na naší domovské stránce www.brennenstuhl.com.

HU BIZTONSÁGI UTASÍTÁSOK

Figyelem: Kérjük, hogy a termék használata előtt figyelmesen olvassa el ezt a használati utasítást, majd tartsa biztonságos helyen!

- Minden használat előtt ellenőrizze a terméket, hogy nincs-e rajta sérülés.
  Soha ne használja a terméket, ha bármilyen sérülést észlel. Ebben az esetben forduljon szakképzett villanyszerelőhöz vagy a gyártó szervizcímehez.

A be nem tartása áramütés miatt életveszélyt okozhat!

- Tartsa távol a gyermekeket a termektől. A gyermekek nem tudják felmérni az elektromos áram által jelentett veszélyt.
- Ne használja a terméket robbanásveszélyes környezetben, életveszélyes!

0,x m Ha a minimális távolságot nem tartják be, a megvilágított tárgyak túlmelegedhetnek. A lámpák felületei felforrósodhatnak.

- Ha a lámpatest külső tápkábele nem cserélhető ki, a lámpatest hibás vagy sérült tápkábel esetén el kell távolítani.

HELYHEZ KÖTÖTT

- A termék beszerelését és karbantartását szakképzett villanyszerelőnek kell elvégeznie.
- Elektromos szereléseket csak a biztonsági előírásoknak megfelelően szabad végezni (Németország esetében VDE 0100).
- A csatlakoztatáshoz VDE tanúsítánnyal rendelkező csatlakozókábelt kell használni.
- A terméket megfelelően földelni kell (I. védelmi osztály esetén).
- Szerelés előtt mindig kapcsolja ki a tápellátást - óvatosság áramütés esetén.
- Tartsa be az ajánlott szerelési magasságokat (lásd Szerelés).
- A fojtogatás veszélyének elkerülése érdekében az ehhez a lámpához csatlakoztatott hajlékony kábeleket a falhoz kell rögzíteni, feltéve, hogy a kábelek a karok számára elérhető távolságban vannak, és a lámpa szilárdan a falra van szerelve.

MOBIL / AKKUMULÁTOR

Tűz, robbanás és vegyi égés okozta sérülésveszély!

- Az akkumulátorok töltéséhez csak a mellékelt hálózati adaptert / kábelt vagy jóváhagyott USB áramforrást használjon. Más tápegységek használata károsíthatja az akkumulátorokat vagy robbanást okozhat!
- Ha a csatlakozódoboz megsérül, azt szakképzett szakembernek kell kicserélnie.
- Ne tárolja vagy töltse az akkumulátorokat kültéren, nedves helyiségben vagy olyan helyen, ahol nagyon magas hőmérséklet várható (pl. kerti fészerben vagy autó szélvédője mögött).
- A mélykisülés, a nem megfelelő töltés és a mechanikai sérülések a Li-ion akkumulátorok felmelegedését okozhatják. A kiszaboldó folyadékok és gőzök égési sérüléseket okozhatnak.
- Kerülje a mélykisülést: Vegye ki az akkumulátort a készülékből, ha hosszabb ideig nem használja.
- Ne zárja rövidre az akkumulátorokat.
- Soha ne tegye ki az akkumulátorokat 45 °C feletti hőmérsékletnek!
- Az akkumulátorokat csak a jóváhagyott töltővel töltse. Soha ne töltse az akkumulátorokat felügyelet nélkül.
- Ellenőrizze szemrevételezéssel az akkumulátorokat sérülések és szivárgás szempontjából. Csak ép és sérülésmentes akkumulátorokat töltsön. A felfújt és sérült akkumulátorokat megfelelően meg kell semmisíteni.
- A sérült akkumulátorokat ne érintse meg közvetlenül a bőrével, hanem megfelelő kesztyűben azonnal ártalmatlanítsa azokat megfelelően. Ne lélegezze be az akkumulátorokból kiáramló gázokat.
- Ne nyissa fel vagy rongálja meg az akkumulátorokat, ne dobja tűzbe vagy vízbe, ne helyezze közvetlenül nedvesség- vagy hőforrások fölé, és soha ne tegye ki közvetlen napfénynek.

Tartsa be a terméken található figyelmeztetéseket és szimbólumokat!

	Vigyázat! Áramütés veszélye.
	Forró felület
	2 kockázati osztályba tartozó LED Kérjük, soha ne nézzen közvetlenül a fénybe.
	A tönkrement védőburkolatot a reflektor további használata előtt eredeti Brennenstuhl® védőburkolatra kell cserélni. **Nincs szimbólum a terméken:** A tönkrement védőburkolat nem cserélhető ki. A terméket meg kell semmisíteni.
	Nem alkalmas külső dimmerekkel való működésre.
0,x m	Tartsa be a minimális távolságot.
	Gyermekek elől elzárva tartandó.
	Ne dobja a terméket vízbe.
	Ne dobja a terméket tűzbe.
	Olvassa el a figyelmeztetéseket.

TISZTÍTÁS

Tisztítás előtt válassza le a terméket a hálózati feszültségről. Ne használjon oldószereket, maró hatású tisztítószereket vagy hasonlókat. A tisztításhoz csak száraz vagy enyhén nedves ruhát használjon.

KARBANTARTÁS

FIGYELEM: a LED-es lámpatest nem tartalmaz karbantartást igénylő alkatrészeket. A lámpatest fényforrása nem cserélhető. Ha a fényforrás eléri élettartama végét, cserélje ki az egész lámpatestet. Ne nyissa ki a lámpatestet.

CE EU-MEGFELELŐSÉGI NYILATKOZAT

A megfelelőségi nyilatkozatot a gyártónál helyezték letétbe.

ELDOBÁS

Az elektromos készülékeket környezetbarát módon ártalmatlanítsa!

Az elektromos készülékeket nem szabad a háztartási hulladékbadobni!

Az elektromos és elektronikus berendezések hulladékairól szóló 2012/19/EU európai irányelv előírja, hogy a használt elektromos készülékeket elkülönítve kell gyűjteni és környezetbarát módon újrahasznosítani.
A használt készülék ártalmatlanításának lehetőségeiről kérjük, forduljon a helyi vagy önkormányzati hivatalhoz.

További információkért kérjük, olvassa el a www.brennenstuhl.com honlapunk Szerviz/FAQ részét.

RU УКАЗАНИЯ ПО БЕЗОПАСНОСТИ

Внимание: Перед использованием изделия, пожалуйста, внимательно прочитайте данную инструкцию по применению, а затем храните ее в надежном месте!

- Перед каждым использованием проверяйте изделие на наличие повреждений.
  Никогда не используйте изделие, если вы заметили какие-либо повреждения. В этом случае обратитесь к квалифицированному электрику или по адресу сервисной службы производителя.

Несоблюдение может привести к опасности для жизни из-за поражения электрическим током!

- Не подпускайте детей к изделию. Дети не могут оценить опасность, исходящую от электрического тока.
- Не используйте изделие во взрывоопасной среде, опасность для жизни!

0,x m Если минимальное расстояние не соблюдается, освещенные объекты могут перегреться. Поверхности ламп могут нагреваться.

- Если внешний кабель питания светильника невозможно заменить, то в случае неисправного или поврежденного кабеля питания светильник подлежит утилизации.

СТАЦИОНАРНЫЙ

- Установка и обслуживание изделия должны выполняться квалифицированным электриком.
- Электромонтажные работы разрешается выполнять только в соответствии с правилами техники безопасности (VDE 0100 для Германии).
- Для подключения необходимо использовать сертифицированный VDE соединительный кабель.
- Изделие должно быть надлежащим образом заземлено (для класса защиты I).
- Перед установкой всегда отключайте электропитание - предупредите поражение электрическим током.
- Соблюдайте рекомендуемую высоту монтажа (см. Монтаж).
- Во избежание риска удушения гибкие кабели, подключенные к этому светильнику, должны быть закреплены на стене при условии, что кабели находятся в пределах досягаемости рук, а светильник прочно закреплен на стене.

МОБИЛЬНОЕ УСТРОЙСТВО / АККУМУЛЯТОР

Опасность получения травм в результате пожара, взрыва и химических ожогов!

- Для зарядки батарей используйте только прилагаемый сетевой адаптер / кабель или одобренный источник питания USB.
  Использование других источников питания может привести к повреждению батарей или взрыву!
- Если соединительная коробка повреждена, ее должен заменить квалифицированный специалист.
- Не храните и не заряжайте аккумуляторы на открытом воздухе, в сырых помещениях или в местах, где ожидается очень высокая температура (например, в садовом домике или за ветровым стеклом автомобиля).
- Глубокий разряд, неправильная зарядка и механические повреждения могут привести к нагреву литий-ионных аккумуляторов. Вытекающие жидкости и пары могут привести к травмам от ожогов.
- Избегайте глубокого разряда: Извлекайте батареи из устройства, если оно не будет использоваться в течение длительного времени.
- Не допускайте короткого замыкания батарей.
- Никогда не подвергайте батареи воздействию температуры выше 45 °C!
- Заряжайте аккумуляторы только с помощью утвержденного зарядного устройства. Никогда не заряжайте аккумуляторы без присмотра.
- Визуально проверьте батареи на наличие повреждений и утечек. Заряжайте только исправные и неповрежденные аккумуляторы. Сдувшиеся и поврежденные аккумуляторы должны быть утилизированы надлежащим образом.
- Не прикасайтесь к поврежденным батареям непосредственно кожей, а сразу же утилизируйте их с использованием соответствующих перчаток. Не вдыхайте газы, выходящие из батарей.
- Не открывайте и не повреждайте батареи, не бросайте их в огонь или воду, не располагайте их непосредственно над источниками влаги или тепла и не подвергайте воздействию прямых солнечных лучей.

Соблюдайте предупреждения и символы на вашем изделии!

	Осторожно! Опасность поражения электрическим током.
	Горячая поверхность
	Светодиод класса опасности 2 Никогда не смотрите прямо на свет.
	Перед дальнейшим использованием прожектора необходимо заменить разрушенный защитный колпак на оригинальный защитный колпак Brennenstuhl®. **Символ на изделии отсутствует:** Разрушенный защитный колпак не подлежит замене. Изделие подлежит утилизации.
	Не подходит для работы с внешними диммерами.
0,x m	Соблюдайте минимальное расстояние.
	Храните в недоступном для детей месте.
	Не бросайте продукт в воду.
	Не выбрасывайте продукт в огонь.
	Прочтите предупреждения.

ЧИСТКА

Перед чисткой отсоедините прибор от сети электропитания. Не используйте растворители, агрессивные чистящие средства и т.п. Для очистки используйте только сухую или слегка влажную ткань.

ОБСЛУЖИВАНИЕ

ВНИМАНИЕ: светодиодный светильник не содержит компонентов, требующих обслуживания. Источник света этого светильника не подлежит замене. Когда срок службы источника света истечет, замените весь светильник. Не открывайте светильник.

CE ЕВРОПЕЙСКАЯ ДЕКЛАРАЦИЯ СООТВЕТСТВИЯ

Декларация о соответствии передается на хранение производителю.

УТИЛИЗАЦИЯ

Утилизируйте электроприборы экологически безопасным способом!

Электроприборы нельзя выбрасывать в бытовые отходы!

Европейская директива 2012/19/EU об отходах электрического и электронного оборудования предписывает, что использованные электроприборы должны собираться отдельно и перерабатываться экологически безопасным способом.
О возможностях утилизации использованных электроприборов можно узнать в местной или муниципальной администрации.

За дополнительной информацией обращайтесь к разделу Сервис/FAQ на нашей домашней странице www.brennenstuhl.com.

TR GÜVENLIK TALIMATLARI

Dikkat: Ürünü kullanmadan önce lütfen bu kullanım talimatlarını dikkatlice okuyun ve ardından güvenli bir yerde saklayın!

- Her kullanımdan önce üründe herhangi bir hasar olup olmadığını kontrol edin.
  Herhangi bir hasar fark ederseniz ürünü asla kullanmayın. Bu durumda, kalifiye bir elektrikçiye veya üreticinin servis adresine başvurun.

Buna uyulmaması elektrik çarpması nedeniyle hayati tehlikeye yol açabilir!

- Çocukları üründen uzak tutun. Çocuklar elektrik akımının yarattığı tehlikeyi değerlendiremez.
- Ürünü patlayıcı bir ortamda kullanmayın, hayati tehlike!

0,x m Minimum mesafe korunmazsa, aydınlatılan nesneler aşırı ısınabilir.
Lambaların yüzeyleri ısınabilir.

- Armatürün dış güç kablosu değiştirilemiyorsa, arızalı veya hasarlı bir güç kablosu olması durumunda armatür atılmalıdır.

SABIT

- Ürünün kurulumu ve bakımı kalifiye bir elektrikçi tarafından yapılmalıdır.
- Elektrik tesisatları sadece güvenlik yönetmeliklerine (Almanya için VDE 0100) uygun olarak gerçekleştirilebilir.
- Bağlantı için VDE sertifikalı bir bağlantı kablosu kullanılmalıdır.
- Ürün uygun şekilde topraklanmalıdır (koruma sınıfı I için).
- Kurulumdan önce daima güç kaynağını kapatın - elektrik çarpmasına dikkat edin.
- Önerilen montaj yüksekliklerine uyun (bkz. Montaj).
- Boğulma riskini önlemek için, bu ışığa bağlı esnek kablolar, kablolanın kolların erişebileceği mesafede olması ve ışığın duvara sıkıca monte edilmesi şartıyla duvara sabitlenmelidir.

MOBİL / AKÜ

Yangın, patlama ve kimyasal yanıklar nedeniyle yaralanma riski!

- Pilleri şarj etmek için yalnızca birlikte verilen şebeke adaptörünü / kablosunu veya onaylı bir USB güç kaynağını kullanın. Diğer güç kaynaklarının kullanılması akülere zarar verebilir veya patlamaya neden olabilir!
- Bağlantı kutusu hasar görürse, kalifiye bir uzman tarafından değiştirilmelidir.
- Aküleri açık havada, nemli odalarda veya çok yüksek sıcaklıkların beklendiği yerlerde (örneğin bir bahçe kulübesinde veya bir arabanın ön camının arkasında) saklamayın veya şarj etmeyin.
- Derin deşarj, yanlış şarj ve mekanik hasar Li-ion akülerin ısınmasına neden olabilir. Kaçan sıvılar ve buharlar yanıklara bağlı yaralanmalara neden olabilir.
- Derin deşarjdan kaçının: Uzun süre kullanılmayacaksa pili cihazdan çıkarın.
- Pillere kısa devre yaptırmayın.
- Aküleri asla 45 °C'nin üzerindeki sıcaklıklara maruz bırakmayın!
- Aküleri sadece onaylı şarj cihazı ile şarj edin. Aküleri asla gözetimsiz şarj etmeyin.
- Aküleri hasar ve sızıntı açısından görsel olarak kontrol edin. Sadece sağlam ve hasarsız aküleri şarj edin. Şişmiş ve hasarlı aküler uygun şekilde imha edilmelidir.
- Hasarlı akülere doğrudan cildinizle dokunmayın, uygun eldivenler kullanarak derhal uygun şekilde atın. Akülerden çıkan gazları solumayın.
- Pilleri açmayın veya hasar vermeyin, ateşe veya suya atmayın, doğrudan nem veya ısı kaynaklarının üzerine yerleştirmeyin ve asla doğrudan güneş ışığına maruz bırakmayın.

Ürününüzün üzerindeki uyanları ve sembolleri dikkate alın!

	Dikkat! Elektrik çarpması tehlikesi.
	Sıcak yüzey
	Risk sınıfı 2 LED'i Lütfen asla doğrudan ışığa bakmayın.
	Tahrip olmuş bir koruyucu kapak, spot ışığın daha fazla kullanılmasından önce orijinal bir Brennenstuhl® koruyucu kapak ile değiştirilmelidir. **Ürün üzerinde sembol yok:** Tahrip olmuş bir koruyucu kapak değiştirilemez. Ürün imha edilmelidir.
	Harici dimmerlerle çalıştırmak için uygun değildir.
0,x m	Minimum mesafeye dikkat edin.
	Çocukların ulaşabileceği yerlerden uzak tutun.
	Ürünü suya atmayın.
	Ürünü ateşe atmayın.
	Uyanları okuyun.

TEMİZLİK

Temizlemeden önce ürünü şebeke geriliminden ayırın. Solvent, aşındırıcı temizlik maddeleri veya benzerlerini kullanmayın. Temizlik için sadece kuru veya hafif nemli bir bez kullanın.

BAKIM

DİKKAT: LED armatür bakım gerektiren herhangi bir bileşen içermez. Bu armatürün ışık kaynağı değiştirilemez. Işık kaynağı kullanım ömrünün sonuna ulaştığında, armatürün tamamını değiştirin. Armatürü açmayın.

CE AB UYGUNLUK BEYANI

Uygunluk beyanı üretici firmaya teslim edilir.

İMHA

Elektrikli aletleri çevre dostu bir şekilde imha edin!

Elektrikli aletler evsel atıklarla birlikte atılmamalıdır!

Atık Elektrikli ve Elektronik Ekipmanlara ilişkin 2012/19/AB sayılı Avrupa Direktifi, kullanılmış elektrikli cihazların ayrı olarak toplanmasını ve çevre dostu bir şekilde geri dönüştürülmesini öngörmektedir. Kullanılmış cihazın imha olanakları için lütfen yerel veya belediye yönetiminize başvurun.

Daha fazla bilgi için lütfen www.brennenstuhl.com ana sayfamızdaki Servis/SORU bölümüne bakın.

FI TURVALLISUUSOHJEET

Huomio: Lue nämä käyttöohjeet huolellisesti ennen tuotteen käyttöä ja säilytä ne sitten turvallisessa paikassa!

- Tarkista tuote ennen jokaista käyttökertaa mahdollisten vaurioiden varalta.
  Älä koskaan käytä tuotetta, jos huomaat vaurioita. Ota tässä tapauksessa yhteyttä pätevään sähköasentajaan tai valmistajan huolto-osoitteeseen.

Noudattamatta jättäminen voi aiheuttaa hengenvaaran sähköiskun vuoksi!

- Pidä lapset erossa tuotteesta. Lapset eivät osaa arvioida sähkövirran aiheuttamaa vaaraa.
- Älä käytä tuotetta räjähdysalttiissa ympäristössä, hengenvaara!

0.x m Jos vähimmäisetäisyyttä ei noudateta, valaistut kohteet voivat ylikuumentua.

Lamppujen pinnat voivat kuumentua.

- Jos valaisimen ulompaa virtajohtoa ei voida vaihtaa, valaisin on hävitettävä, jos virtajohto on viallinen tai vaurioitunut.

PAIKALLAAN

- Tuotteen asennuksen ja huollon saa suorittaa vain pätevä sähköasentaja.
- Sähköasennukset saa tehdä vain turvallisuusmääräysten mukaisesti (VDE 0100 Saksassa).
- Kytkentään on käytettävä VDE-sertifioitua liitäntäkaapelia.
- Tuote on maadoitettava asianmukaisesti (suojausluokassa I).
- Katkaise aina virransyöttö ennen asennusta - varo sähköiskuja.
- Noudata suositeltuja asennuskorkeuksia (katso Asennus).
- Kuristumisvaaran välttämiseksi tähän valaisimeen liitetyt taipuisat kaapelit on kiinnitettävä seinään edellyttäen, että kaapelit ovat käsivarsien ulottuvilla ja valaisin on kiinnitetty pysyvästi seinään.

MOBIILI / AKKU

Tulipalon, räjähdyksen ja kemiallisten palovammojen aiheuttama loukkaantumisvaara!

- Käytä akkujen lataamiseen vain mukana toimitettua verkkolaitetta / kaapelia tai hyväksyttyä USB-virtalähdettä.
  Muiden virtalähteiden käyttö voi vahingoittaa akkuja tai aiheuttaa räjähdyksen!
- Jos liitäntäkotelo on vaurioitunut, se on vaihdettava pätevän asiantuntijan toimesta.
- Älä säilytä tai lataa akkuja ulkona, kosteissa tiloissa tai paikoissa, joissa on odotettavissa erittäin korkeita lämpötiloja (esim. puutarhavajassa tai auton tuulilasin takana).
- Syväpurkaus, virheellinen lataus ja mekaaniset vauriot voivat aiheuttaa Li-ion-akkujen kuumenemisen. Vapautuvat nesteet ja höyryt voivat aiheuttaa palovammoja.
- Vältä syväpurkausta: Poista akku laitteesta, jos sitä ei käytetä pitkään aikaan.
- Älä oikosulje akkuja.
- Älä koskaan altista akkuja yli 45 °C:n lämpötiloille!
- Lataa akut vain hyväksytyllä laturilla. Älä koskaan lataa akkuja ilman valvontaa.
- Tarkista akut silmämääräisesti vaurioiden ja vuotojen varalta. Lataa vain ehjiä ja vahingoittumattomia akkuja. Puhjenneet ja vaurioituneet akut on hävitettävä asianmukaisesti.
- Älä koske vaurioituneisiin akkuihin suoraan ihollasi, vaan hävitä ne välittömästi asianmukaisesti käyttäen sopivia käsineitä. Älä hengitä akuista vapautuvia kaasuja.
- Älä avaa tai vahingoita akkuja, älä heitä niitä tuleen tai veteen, älä sijoita niitä suoraan kosteus- tai lämmönlähteiden yläpuolelle äläkä koskaan altista niitä suoralle auringonvalolle.

Huomioi tuotteessa olevat varoitukset ja symbolit!

	Varoitus! Sähköiskun vaara.
	Kuuma pinta
	Riskiluokan 2 LED Älä koskaan katso suoraan valoon.
	Tuhoutunut suojakotelo on korvattava alkuperäisellä Brennenstuhl®-suojakotelolla ennen valonheittimen jatkokäyttöä. **Tuotteessa ei ole symbolia:** Tuhoutunutta suojakotelaa ei voi korvata. Tuote on hävitettävä.
	Ei sovellu käytettäväksi ulkoisten himmentimien kanssa.
0.x m	Noudata vähimmäisetäisyyttä.
	Säilytettävä lasten ulottumattomissa.
	Älä heitä tuotetta veteen.
	Älä hävitä tuotetta tuleen.
	Lue varoitukset.

PUHDISTUS

Irrota tuote verkkojännitteestä ennen puhdistusta.
Älä käytä liuottimia, syövyttäviä puhdistusaineita tai vastaavia.
Käytä puhdistukseen vain kuivaa tai hieman kosteaa liinaa.

HUOLTO

HUOMIO: LED-valaisin ei sisällä mitään huoltoa vaativia osia.
Tämän valaisimen valonlähde ei ole vaihdettavissa. Kun valonlähde saavuttaa käyttöikänsä, vaihda koko valaisin. Älä avaa valaisinta.

EU-VAATIMUSTENMUKAISUUSVAKUUTUS

Vaatimustenmukaisuusvakuutus on talletettu valmistajan huostaan.

HÄVITTÄMINEN

Hävitä sähkölaitteet ympäristöystävällisesti!
Sähkölaitteita ei saa hävittää kotitalousjätteen mukana!

Sähkö- ja elektroniikkalaiteromua koskevassa eurooppalaisessa direktiivissä 2012/19/EU säädetään, että käytetyt sähkölaitteet on kerättävä erikseen ja kierrätettävä ympäristöystävällisesti. Käytetyn laitteen hävittämismahdollisuuksia varten ota yhteyttä paikallis- tai kunnallishallintoon.

Lisätietoja on kotisivujemme Service/FAQ-osiossa www.brennenstuhl.com.

GR ΟΔΗΓΙΕΣ ΑΣΦΑΛΕΙΑΣ

Προσοχή: Πριν χρησιμοποιήσετε το προϊόν, διαβάστε προσεκτικά αυτές τις οδηγίες χρήσης και στη συνέχεια φυλάξτε τις σε ασφαλές μέρος!

- Πριν από κάθε χρήση, ελέγξτε το προϊόν για τυχόν ζημιές.
  Μην χρησιμοποιείτε ποτέ το προϊόν εάν παρατηρήσετε οποιαδήποτε ζημιά. Σε αυτή την περίπτωση, επικοινωνήστε με έναν εξειδικευμένο ηλεκτρολόγο ή με τη διεύθυνση εξυπηρέτησης του κατασκευαστή.

Η μη τήρηση μπορεί να οδηγήσει σε κίνδυνο ζωής λόγω ηλεκτροπληξίας!

- Κρατήστε τα παιδιά μακριά από το προϊόν. Τα παιδιά δεν μπορούν να εκτιμήσουν τον κίνδυνο που ενέχει το ηλεκτρικό ρεύμα.
- Μην χρησιμοποιείτε το προϊόν σε εκρηκτικό περιβάλλον, κίνδυνος για τη ζωή!

0.x m Εάν δεν τηρηθεί η ελάχιστη απόσταση, τα φωτιζόμενα αντικείμενα μπορεί να υπερθερμανθούν. Οι επιφάνειες των λαμπτήρων μπορεί να θερμανθούν.

- Εάν το εξωτερικό καλώδιο τροφοδοσίας του φωτιστικού δεν μπορεί να αντικατασταθεί, το φωτιστικό πρέπει να απορριφθεί σε περίπτωση ελαττωματικού ή κατεστραμμένου καλωδίου τροφοδοσίας.

ΣΤΑΘΕΡΟ

- Η εγκατάσταση και η συντήρηση του προϊόντος πρέπει να πραγματοποιείται από εξειδικευμένο ηλεκτρολόγο.
- Οι ηλεκτρικές εγκαταστάσεις επιτρέπεται να πραγματοποιούνται μόνο σύμφωνα με τους κανονισμούς ασφαλείας (VDE 0100 για τη Γερμανία).
- Για τη σύνδεση πρέπει να χρησιμοποιείται καλώδιο σύνδεσης με πιστοποίηση VDE.
- Το προϊόν πρέπει να είναι κατάλληλα γειωμένο (για την κατηγορία προστασίας I).
- Πριν από την εγκατάσταση πρέπει πάντα να διακόπτετε την παροχή ρεύματος - προσοχή ηλεκτροπληξία.
- Τηρείτε τα συνιστώμενα ύψη τοποθέτησης (βλ. Τοποθέτηση).
- Για να αποφευχθεί ο κίνδυνος στραγγαλισμού, τα εύκαμπτα καλώδια που συνδέονται με αυτό το φως πρέπει να είναι στερεωμένα στον τοίχο, με την προϋπόθεση ότι τα καλώδια είναι σε εμβέλεια των χεριών και ότι το φως είναι σταθερά τοποθετημένο στον τοίχο.

ΚΙΝΗΤΟ / ΜΠΑΤΑΡΙΑ

Κίνδυνος τραυματισμού από πυρκαγιά, έκρηξη και χημικά εγκαύματα!

- Χρησιμοποιείτε μόνο τον παρεχόμενο προσαρμογέα / καλώδιο δικτύου ή μια εγκεκριμένη πηγή ρεύματος USB για τη φόρτιση των μπαταριών.
  Η χρήση άλλων τροφοδοτικών μπορεί να προκαλέσει βλάβη στις μπαταρίες ή έκρηξη!
- Εάν το κουτί σύνδεσης έχει υποστεί ζημιά, πρέπει να αντικατασταθεί από εξειδικευμένο προσωπικό.
- Μην αποθηκεύετε ή φορτίζετε τις μπαταρίες σε εξωτερικούς χώρους, σε υγρούς χώρους ή σε μέρη όπου αναμένονται πολύ υψηλές θερμοκρασίες (π.χ. σε υπόστεγο κήπου ή πίσω από το παρμπρίζ αυτοκινήτου).
- Η βαθιά εκφόρτιση, η ακατάλληλη φόρτιση και η μηχανική βλάβη μπορεί να προκαλέσουν τη θέρμανση των μπαταριών ιόντων λιθίου. Η διαφυγή υγρών και ατμών μπορεί να προκαλέσει τραυματισμούς λόγω εγκαυμάτων.
- Αποφύγετε τη βαθιά εκφόρτιση: Αφαιρέστε τη μπαταρία από τη συσκευή εάν δεν πρόκειται να χρησιμοποιηθεί για μεγάλο χρονικό διάστημα.
- Μην βραχυκυκλώνετε τις μπαταρίες.
- Μην εκθέτετε ποτέ τις μπαταρίες σε θερμοκρασίες άνω των 45 °C!
- Φορτίζετε τις μπαταρίες μόνο με τον εγκεκριμένο φορτιστή. Μην φορτίζετε ποτέ τις μπαταρίες χωρίς επίβλεψη.
- Ελέγχετε τις μπαταρίες οπτικά για ζημιές και διαρροές. Φορτίζετε μόνο άθικτες και άθικτες μπαταρίες. Οι φουσκωμένες και κατεστραμμένες μπαταρίες πρέπει να απορρίπτονται κατάλληλα.
- Μην αγγίζετε τις κατεστραμμένες μπαταρίες απευθείας με το δέρμα σας, αλλά πετάξτε τις αμέσως σωστά χρησιμοποιώντας κατάλληλα γάντια. Μην εισπνέετε αέρια που διαφεύγουν από τις μπαταρίες.
- Μην ανοίγετε ή καταστρέφετε τις μπαταρίες, μην τις ρίχνετε στη φωτιά ή στο νερό, μην τις τοποθετείτε απευθείας πάνω από πηγές υγρασίας ή θερμότητας και μην τις εκθέτετε ποτέ σε άμεσο ηλιακό φως.

Λάβετε υπόψη τις προειδοποιήσεις και τα σύμβολα που αναγράφονται στο προϊόν σας!

	Προσοχή! Κίνδυνος από ηλεκτροπληξία.
	Καυτή επιφάνεια
	LED κατηγορίας κινδύνου 2 Παρακαλούμε να μην κοιτάτε ποτέ απευθείας στο φως.
	Ένα κατεστραμμένο προστατευτικό κάλυμμα πρέπει να αντικατασταθεί από ένα αυθεντικό προστατευτικό κάλυμμα Brennenstuhl® πριν από την περαιτέρω χρήση του προβολέα. **Δεν υπάρχει σύμβολο στο προϊόν:** Ένα κατεστραμμένο προστατευτικό κάλυμμα δεν μπορεί να αντικατασταθεί. Το προϊόν πρέπει να απορριφθεί.
	Δεν είναι κατάλληλο για λειτουργία με εξωτερικούς ροοστάτες.
0.x m	Τηρείτε την ελάχιστη απόσταση.
	Να φυλάσσεται μακριά από παιδιά.
	Μην ρίχνετε το προϊόν στο νερό.
	Μην πετάτε το προϊόν στη φωτιά.
	Διαβάστε τις προειδοποιήσεις.

ΚΑΘΑΡΙΣΜΟΣ

Αποσυνδέστε το προϊόν από την τάση δικτύου πριν από τον καθαρισμό.
Μην χρησιμοποιείτε διαλύτες, διαβρωτικά καθαριστικά ή παρόμοια. Χρησιμοποιήστε μόνο ένα στεγνό ή ελαφρώς υγρό πανί για τον καθαρισμό.

ΣΥΝΤΗΡΗΣΗ

ΠΡΟΣΟΧΗ: το φωτιστικό LED δεν περιέχει εξαρτήματα που απαιτούν συντήρηση. Η πηγή φωτός αυτού του φωτιστικού δεν μπορεί να αντικατασταθεί. Όταν η πηγή φωτός φτάσει στο τέλος της ζωής της, αντικαταστήστε ολόκληρο το φωτιστικό. Μην ανοίγετε το φωτιστικό σώμα.

ΔΗΛΩΣΗ ΣΥΜΜΟΡΦΩΣΗΣ E-Y

Η δήλωση συμμόρφωσης έχει κατατεθεί στον κατασκευαστή.

ΑΠΟΡΡΙΨΗ

Απορρίψτε τις ηλεκτρικές συσκευές με τρόπο φιλικό προς το περιβάλλον!
Οι ηλεκτρικές συσκευές δεν πρέπει να απορρίπτονται στα οικιακά απορρίμματα!

Η ευρωπαϊκή οδηγία 2012/19/ΕΕ για τα απόβλητα ηλεκτρικού και ηλεκτρονικού εξοπλισμού ορίζει ότι οι χρησιμοποιημένες ηλεκτρικές συσκευές πρέπει να συλλέγονται χωριστά και να ανακυκλώνονται με τρόπο φιλικό προς το περιβάλλον.
Για τις δυνατότητες απόρριψης της χρησιμοποιημένης συσκευής, επικοινωνήστε με την τοπική ή δημοτική σας διοίκηση.

Για περισσότερες πληροφορίες, ανατρέξτε στην ενότητα Service/FAQ στην αρχική μας σελίδα www.brennenstuhl.com.

PT INSTRUÇÕES DE SEGURANÇA

Atenção: Antes de utilizar o produto, leia atentamente estas instruções de utilização e depois guarde-as num local seguro!

- Antes de cada utilização, verificar o produto para detectar quaisquer danos.
  Nunca utilizar o produto se notar qualquer dano. Neste caso, contacte um electricista qualificado ou o endereço de serviço do fabricante.

A não observância pode resultar em perigo de vida devido a choque eléctrico!

- Manter as crianças afastadas do produto. As crianças não podem avaliar o perigo representado pela corrente eléctrica.
- Não utilizar o produto num ambiente explosivo, perigo de vida!

0.x m Se a distância mínima não for mantida, os objectos iluminados podem sobreaquecer.

As superfícies das lâmpadas podem ficar quentes.

- Se o cabo de alimentação exterior da luminária não puder ser substituído, a luminária deve ser eliminada no caso de um cabo de alimentação defeituoso ou danificado.

ESTACIONÁRIO

- A instalação e manutenção do produto deve ser efectuada por um electricista qualificado.
- As instalações eléctricas só podem ser efectuadas em conformidade com as normas de segurança (VDE 0100 para a Alemanha).
- Para a ligação, deve ser utilizado um cabo de ligação certificado pela VDE.
- O produto deve ser devidamente ligado à terra (para a classe de protecção I).
- Desligar sempre a fonte de alimentação antes da instalação - cuidado com o choque eléctrico.
- Observar as alturas de montagem recomendadas (ver Montagem).
- Para evitar o risco de estrangulamento, os cabos flexíveis ligados a este candeeiro devem ser fixados à parede, desde que os cabos estejam ao alcance dos braços e que o holofote esteja firmemente montado na parede.

MÓVEL / BATERIA

Perigo de incêndio, explosão e queimaduras químicas!

- Utilizar apenas o adaptador / cabo de rede fornecido ou uma fonte de alimentação USB aprovada para carregar as baterias. A utilização de outras fontes de alimentação pode danificar as baterias ou causar uma explosão!
- Se a caixa de ligação for danificada, deve ser substituída por um especialista qualificado.
- Não guarde nem carregue as baterias ao ar livre, em compartimentos húmidos ou em locais onde sejam de esperar temperaturas muito elevadas (por exemplo, num telheiro de jardim ou atrás do para-brisas de um automóvel).
- Descargas profundas, carregamento incorreto e danos mecânicos podem provocar o aquecimento das baterias de iões de lítio. A libertação de líquidos e vapores pode causar ferimentos devido a queimaduras.
- Evite descargas profundas: Retire a bateria do aparelho se não for utilizá-la durante um longo período de tempo.
- Não provoque curto-circuito nas pilhas.
- Nunca expor as baterias a temperaturas superiores a 45 °C!
- Carregar as pilhas apenas com o carregador aprovado. Nunca carregar as pilhas sem vigilância.
- Verificar visualmente as pilhas quanto a danos e fugas. Carregue apenas baterias intactas e não danificadas. As baterias insufladas e danificadas devem ser eliminadas corretamente.
- Não toque nas baterias danificadas diretamente com a sua pele, mas elimine-as imediatamente de forma adequada utilizando luvas apropriadas. Não inalar os gases que saem das pilhas.
- Não abra ou danifique as pilhas, não as atire para o fogo ou para a água, não as coloque diretamente sobre fontes de humidade ou calor e nunca as exponha à luz solar direta.

Observe os avisos e símbolos no seu produto!

	Cuidado! Perigo devido a choque eléctrico.
	Superfície quente
	LED de classe de risco 2 Por favor, nunca olhe directamente para a luz.
	Uma cobertura protectora destruída deve ser substituída por uma cobertura protectora Brennenstuhl® original antes de se continuar a utilizar o projector. **Nenhum símbolo no produto:** Uma cobertura de protecção destruída não pode ser substituída. O produto deve ser eliminado.
	Não é adequado para funcionamento com dimeros externos.
0.x m	Observar a distância mínima.
	Manter fora do alcance das crianças.
	Não deitar o produto na água.
	Não deitar o produto no fogo.
	Ler os avisos.

LIMPEZA

Desligar o produto da tensão da rede antes da limpeza.
Não utilizar solventes, agentes de limpeza corrosivos ou similares.
Utilizar apenas um pano seco ou ligeiramente humedecido para limpeza.

MANUTENÇÃO

ATENÇÃO: a luminária LED não contém quaisquer componentes que necessitem de manutenção. A fonte de luz desta luminária não é substituível. Quando a fonte de luz atingir o seu fim de vida, substitua toda a luminária. Não abrir a luminária.

DECLARAÇÃO DE CONFORMIDADE UE

A declaração de conformidade é depositada junto do fabricante.

DISPOSIÇÃO

Elimine os aparelhos eléctricos de uma forma amiga do ambiente!
Os electrodomésticos não devem ser eliminados no lixo doméstico!

A Directiva Europeia 2012/19/UE sobre Resíduos de Equipamentos Eléctricos e Electrónicos estabelece que os aparelhos eléctricos usados devem ser recolhidos separadamente e reciclados de uma forma amiga do ambiente.
Para possibilidades de eliminação do aparelho usado, por favor contacte a sua administração local ou municipal.

Para mais informações, queira consultar a secção Serviço/FAQ na nossa homepage www.brennenstuhl.com.

EE OHUTUSJUHISED

Tähelepanu: Enne toote kasutamist lugege hoolikalt läbi need kasutusjuhendid ja hoidke neid seejärel turvalises kohas!

- Enne iga kasutamist kontrollige toodet võimalike kahjustuste suhtes.
  Ärge kunagi kasutage toodet, kui märkate kahjustusi. Sellisel juhul võtke ühendust kvalifitseeritud elektrikuga või tootja teenindusaadressiga.

Tähelepanuta jätmine võib põhjustada ohtu elule elektrilöögi tõttu!

- Hoidke lapsed tootest eemal. Lapsed ei oska hinnata elektrivoolust tulenevat ohtu.
- Ärge kasutage toodet plahvatusohtlikus keskkonnas, eluohtlik!

0.x m Kui miinimumkaugust ei ole kinni peetud, võivad valgustatud objektid üle kuumeneda.

Lampide pinnad võivad kuumeneda.

- Kui valgusti vilimine toitejuhe ei ole asendatav, tuleb valgusti defektse või kahjustatud toitejuhtme korral hävitada.

STATSIONAARNE

- Toote paigaldamist ja hooldust peab teostama kvalifitseeritud elektrik.
- Elektripaigaldust tohib teostada ainult vastavalt ohutusnõuetele (VDE 0100 Saksamaa puhul).
- Ühendamiseks tuleb kasutada VDE-sertifitseeritud ühendus-kaablit.
- Toode peab olema nõuetekohaselt maandatud (I kaitseklassi puhul).
- Enne paigaldamist lülitage alati toiteallikas välja - ettevaatust elektrilöögi korral.
- Järgige soovitatavaid paigaldusskõrgusi (vt paigaldus).
- Strangulatsiooniohu vältimiseks tuleb selle laternaga ühendatud painduvad kaablid kinnitada seina külge, tingimusel, et kaablid on käeulatuses ja kohtvalgusti on kindlalt seinale kinnitatud.

MOBIILNE / AKU

Tulekahju, plahvatuse ja keemiliste põletuste tekkimise oht!

- Kasutage akude laadimiseks ainult kaasasolevat võrguadapterit / kaablit või heakskiidetud USB-toiteallikat.
  Muude toiteallikate kasutamine võib akusid kahjustada või põhjustada plahvatuse!
- Kui ühenduskarp on kahjustatud, peab selle asendama kvalifitseeritud spetsialist.
- Ärge hoidke ega laadige akusid välitingimustes, niisketes ruumides ega kohtades, kus on oodata väga kõrgeid temperatuure (nt aiamaja või auto tuuleklaasi taga).
- Sügav tühjendamine, ebaõige laadimine ja mehaanilised kahjustused võivad põhjustada Li-ioonakude kuumenemist. Väljapääsenud vedelikud ja aurud võivad põhjustada põletushaavu.
- Vältige sügavat tühjendamist: Eemaldage aku seadmest, kui seda pikka aega ei kasutata.
- Ärge lühistage akusid.
- Ärge kunagi pange patareisid temperatuurile üle 45 °C!
- Laadige akusid ainult heakskiidetud laadijaga. Ärge kunagi laadige akusid järelevalveta.
- Kontrollige akusid visuaalselt kahjustuste ja lekete suhtes. Laadige ainult terveid ja kahjustamata akusid. Täidetud ja kahjustatud akud tuleb nõuetekohaselt hävitada.
- Ärge puudutage kahjustatud akusid otse nahaga, vaid kõrvaldage need kohe nõuetekohaselt, kasutades selleks sobivaid kindaid. Ärge hingake sisse patareidest eralduvaid gaase.
- Ärge avage ega vigastage patareisid, ärge visake neid tulle või vette, ärge asetage neid otse niiskuse- või kuumuseallikate kohale ja ärge kunagi pange neid otsese päikesevalguse kätte.

Pange tähele hoiatusi ja sümboleid seadmel!

	Ettevaatust! Oht elektrilöögi tõttu.
	Kuum pind
	2. ohuklassi LED Ärge kunagi vaadake otse valgusesse.
	Purunenud kaitsekate tuleb enne kohtvalgusti edasist kasutamist asendada originaalkaitsekattega Brennenstuhl®. **Tootel puudub sümbol:** Purunenud kaitsekatet ei saa asendada. Toode tuleb hävitada.
	Ei sobi kasutamiseks väliste dimmeritega.
0.x m	Järgige minimaalset kaugust.
	Hoida lastele kättesaamatus kohas.
	Ärge visake toodet vette.
	Ärge visake toodet tulle.
	Lugege hoiatusi.

PUHASTUS

Enne puhastamist ühendage toode vooluvõrgust lahti.
Ärge kasutage lahusteid, söövitavaid puhastusvahendeid vms.
Kasutage puhastamiseks ainult kuiva või kergelt niisket lappi.

HOOLDUS

TÄHELEPANU: LED-valgusti ei sisalda ühtegi hooldust vajavat komponenti. Selle valgusti valgusallikas ei ole vahetatav. Kui valgusallikas jõuab oma kasutusea lõppu, vahetage kogu valgusti välja. Ärge avage valgustit.

EU-VASTAVUSDEKLARATSIOON

Vastavusdeklaratsioon on deponeeritud tootja juures.

HÄSTLIKUTAMINE

Hävitage elektriseadmed keskkonnasõbralikult!
Elektriseadmeid ei tohi hävitada olmejäätmete hulka!

Euroopa direktiiv 2012/19/EL elektri- ja elektroonikaseadmete jäätmete kohta sätestab, et kasutatud elektriseadmed tuleb eraldi koguda ja keskkonnasõbralikult ringlusse võtta.
Kasutatud seadme kõrvaldamise võimaluste kohta pöörduge palun oma kohaliku või munitsipaalasutuse poole.

Täiendavat teavet leiate meie kodulehe www.brennenstuhl.com jaotisest Service/FAQ.

Hugo Brennenstuhl GmbH & Co. KG
Seestrasse 1-3 - D-72074 Tübingen

H. Brennenstuhl S.A.S.
4 rue de Bruxelles - F-67170 Bernolsheim

lectra technik ag - Blegistrasse 13 - CH-6340 Baar

Brennenstuhl UK Ltd.
No 1 Royal Exchange - London EC3V 3DG, UK

www.brennenstuhl.com
service.brennenstuhl.com

053419/2014 2/4

brennenstuhl®

SK BEZPEČNOSTNÉ POKYNY

Pozor: Pred použitím výrobku si pozorne prečítajte tento návod na použitie a potom ho uložte na bezpečné miesto!

- Pred každým použitím skontrolujte výrobok, či nie je poškodený. Nikdy výrobok nepoužívajte, ak spozorujete akékoľvek poškodenie. V takom prípade sa obráťte na kvalifikovaného elektrikára alebo na servisnú adresu výrobcu.

V prípade nedodržania môže dôjsť k ohrozeniu života v dôsledku úrazu elektrickým prúdom!

- Držte deti mimo dosahu výrobku. Deti nedokážu posúdiť nebezpečenstvo, ktoré predstavuje elektrický prúd.
- Výrobok nepoužívajte vo výbušnom prostredí, nebezpečenstvo ohrozenia života!

0,x m – Ak sa nedodrží minimálna vzdialenosť, osvetlené predmety sa môžu prehrievať.

Povrchy lámp sa môžu zahriať.

- Ak nie je možné vymeniť vonkajší napájací kábel svietidla, v prípade chybného alebo poškodeného napájacieho kábla sa musí svietidlo zlikvidovať.

STACIONÁRNE

- Inštaláciu a údržbu výrobku musí vykonávať kvalifikovaný elektrikár.
- Elektrické inštalácie sa môžu vykonávať len v súlade s bezpečnostnými predpismi (VDE 0100 pre Nemecko).
- Na pripojenie sa musí použiť pripojovací kábel s certifikátom VDE.
- Výrobok musí byť riadne uzemnený (pre triedu ochrany I).
- Pred inštaláciou vždy vypnite napájanie - pozor na úraz elektrickým prúdom.
- Dodržiavajte odporúčané montážne výšky (pozri časť Montáž).
- Aby sa predišlo riziku uškrtenia, flexibilné káble pripojené k tomuto svietidlu musia byť pripevnené k stene za predpokladu, že káble sú v dosahu ramena a svietidlo je pevne namontované na stene.

MOBILNÝ / BATÉRIA

Nebezpečenstvo zranenia v dôsledku požiaru, výbuchu a chemických popálenin!

- Na nabíjanie batérií používajte len dodaný sieťový adaptér / kábel alebo schválený zdroj napájania USB.
  Použitie iných zdrojov napájania môže poškodiť batérie alebo spôsobiť výbuch!
- Ak je pripojná skrinka poškodená, musí ju vymeniť kvalifikovaný odborník.
- Batérie neskladujte ani nenabíjajte vonku, vo vlhkých miestnostiach alebo na miestach, kde sa očakávajú veľmi vysoké teploty (napr. v záhradnom prístrešku alebo za čelným sklom v aute).
- Hlboké vybitie, nesprávne nabíjanie a mechanické poškodenie môžu spôsobiť zahriatie lítium-iónových batérií. Unikajúce kvapaliny a výpary môžu spôsobiť poranenia v dôsledku popálenin.
- Vyhnite sa hlbokému vybitiu: Ak sa batéria nebude dlhší čas používať, vyberte ju zo zariadenia.
- Batérie nevybíjajte nakrátko.
- Batérie nikdy nevystavujte teplotám nad 45 °C!
- Batérie nabíjajte len pomocou schválenej nabíjačky. Batérie nikdy nenabíjajte bez dozoru.
- Batérie vizuálne kontrolujte, či nie sú poškodené a či z nich netečie voda. Nabíjajte len nepoškodené a nepoškodené batérie. Napustené a poškodené batérie sa musia riadne zlikvidovať.
- Poškodených batérií sa nedotýkajte priamo pokožkou, ale ihneď ich riadne zlikvidujte pomocou vhodných rukavíc. Nevdychujte plyny unikajúce z batérií.
- Batérie neotvárajte ani nepoškodzujte, nevhadzujte ich do ohňa alebo vody, neumiestňujte ich priamo nad zdroje vlhkosti alebo tepla a nikdy ich nevystavujte priamemu slnečnému žiareniu.

Dodržiavajte upozornenia a symboly na výrobku!

	Pozor! Nebezpečenstvo úrazu elektrickým prúdom.
	Horúci povrch
	LED dióda triedy rizika 2 Nikdy sa nepozerajte priamo do svetla.
	Zničený ochranný kryt sa musí pred ďalším používaním reflektora nahradiť originálnym ochranným krytom Brennenstuhl®. **Na výrobku sa nenachádza žiadny symbol:** Zničený ochranný kryt nie je možné vymeniť. Výrobok sa musí zlikvidovať.
	Nie je vhodný na prevádzku s externými stmievačmi.
0,x m –	Dodržujte minimálnu vzdialenosť.
	Uchovávajte mimo dosahu detí.
	Výrobok nevhadzujte do vody.
	Nevyhadzujte výrobok do ohňa.
	Prečítajte si upozornenia.

ČISTENIE

Pred čistením odpojte výrobok od elektrickej siete.
Nepoužívajte rozpúšťadlá, korozívne čistiace prostriedky a podobne. Na čistenie používajte len suchú alebo mierne vlhkú handričku.

ÚDRŽBA

POZOR: LED svietidlo neobsahuje žiadne komponenty, ktoré by si vyžadovali údržbu. Svetelný zdroj tohto svietidla nie je možné vymeniť. Keď sa životnosť svetelného zdroja skončí, vymeňte celé svietidlo. Svietidlo neotvárajte.

CE VYHLÁSENIE O ZHODE EÚ

Vyhlásenie o zhode je uložené u výrobcu.

ODSTRÁNENIE

Elektrické spotrebiče likvidujte spôsobom šetrným k životnému prostredí!

Elektrické spotrebiče sa nesmú vyhadzovať do domového odpadu!

Európska smernica 2012/19/EÚ o odpade z elektrických a elektronických zariadení predpisuje, že použité elektrické spotrebiče by sa mali zbierať oddelene a recyklovať ekologickým spôsobom. O možnostiach likvidácie použitého spotrebiča sa informujte na miestnom alebo obecnom úrade.

Ďalšie informácie nájdete v sekcii Servis/Ďotazníky na našej domovskej stránke www.brennenstuhl.com.

SI VARNOSTNA NAVODILA

Pozornost: Pred uporabo izdelka natančno preberite ta navodila za uporabo in jih shranite na varnem mestu!

- Pred vsako uporabo preverite, ali je izdelek poškodovan. Izdelka nikoli ne uporabljajte, če opazite kakršne koli poškodbe. V tem primeru se obrnite na usposobljenega električarja ali na proizvajalčev servisni naslov.

Neupoštevanje lahko povzroči nevarnost za življenje zaradi električnega udara!

- Otrokom preprečite dostop do izdelka. Otroci ne morejo oceniti nevarnosti, ki jo predstavlja električni tok.
- Izdelka ne uporabljajte v eksplozivnem okolju, nevarnost za življenje!

0,x m – Če ne upoštevate najmanjše razdalje, se lahko osvetljeni predmeti pregrejejo.

Površine svetilk se lahko segrejejo.

- Če zunanjega napajalnega kabla svetilke ni mogoče zamenjati, je treba svetilko v primeru okvarjenega ali poškodovanega napajalnega kabla zavreči.

NEPREMIČNI

- Namestitev in vzdrževanje izdelka mora opraviti usposobljen električar.
- Električne inštalacije se lahko izvajajo le v skladu z varnostnimi predpisi (VDE 0100 za Nemčijo).
- Za povezavo je treba uporabiti priključni kabel s certifikatom VDE.
- Izdelek mora biti ustrezno ozemljen (za zaščitni razred I).
- Pred namestitvijo vedno izklopite električno napajanje - previdnost pred električnim udarom.
- Upoštevajte priporočene višine montaže (glejte poglavje Montaža).
- Da bi se izognili nevarnosti zadušitve, je treba gibljive kable, priključene na to svetilko, pritrditi na steno, če so kabli na dosegu rok in je svetilka trdno pritrjena na steno.

MOBILNI / BATERIJA

Nevarnost poškodb zaradi požara, eksplozije in kemičnih opeklin!

- Za polnjenje baterij uporabljajte samo priloženi omrežni napajalnik/kabel ali odobren vir napajanja USB.
  Uporaba drugih virov napajanja lahko poškoduje baterije ali povzroči eksplozijo!
- Če je priključna omarica poškodovana, jo mora zamenjati usposobljen strokovnjak.
- Baterij ne shranjujte ali polnite na prostem, v vlažnih prostorih ali na mestih, kjer je pričakovati zelo visoke temperature (npr. v vrtni lopi ali za vetrobranskim steklom v avtomobilu).
- Globoko praznjenje, nepravilno polnjenje in mehanske poškodbe lahko povzročijo segrevanje litij-ionskih baterij. Izstopajoče tekočine in hlapi lahko povzročijo poškodbe zaradi opeklin.
- Izogibajte se globokemu praznjenju: Če baterije dalj časa ne boste uporabljali, jo odstranite iz naprave.
- Ne izvajajte kratkega stika med baterijami.
- Nikoli ne izpostavljajte baterij temperaturam nad 45 °C!
- Baterije polnite samo z odobrenim polnilnikom. Baterij nikoli ne polnite brez nadzora.
- Vizualno preverite baterije glede poškodb in puščanja. Polnite samo nepoškodovane in nepoškodovane baterije. Napolnjene in poškodovane baterije je treba ustrezno odstraniti.
- Poškodovanih baterij se ne dotikajte neposredno s kožo, temveč jih takoj ustrezno odstranite z uporabo ustreznih rokavic. Ne vdihavajte plinov, ki izhajajo iz baterij.
- Baterij ne odpirajte ali poškodujte, ne mečite jih v ogenj ali vodo, ne postavljajte jih neposredno nad vire vlage ali toplote in jih nikoli ne izpostavljajte neposredni sončni svetlobi.

Upoštevajte opozorila in simbole na izdelku!

	Opozorilo! Nevarnost zaradi električnega udara.
	Vroča površina
	Svetlobna dioda razreda nevarnosti 2 Nikoli ne glejte neposredno v svetlobo.
	Uničen zaščitni pokrov je treba pred nadaljnjo uporabo reflektorja zamenjati z originalnim zaščitnim pokrovom Brennenstuhl®. **Na izdelku ni simbola:** Uničenega zaščitnega pokrova ni mogoče zamenjati. Izdelek je treba odstraniti.
	Ni primerno za delovanje z zunanjimi zatemnilniki.
0,x m –	Upoštevajte najmanjšo razdaljo.
	Hranite zunaj dosega otrok.
	Izdelka ne mečite v vodo.
	Izdelka ne odlagajte v ogenj.
	Preberite opozorila.

ČIŠČENJE

Pred čiščenjem izdelek izključite iz električnega omrežja.
Ne uporabljajte topil, jedkih čistilnih sredstev ali podobnih sredstev. Za čiščenje uporabljajte le suho ali rahlo vlažno krpo.

VZDRŽEVANJE

POZOR: svetilka LED ne vsebuje sestavnih delov, ki bi jih bilo treba vzdrževati. Svetlobnega vira te svetilke ni mogoče zamenjati. Ko se življenjska doba svetlobnega vira izteče, zamenjajte celotno svetilko. Svetilke ne odpirajte.

CE IZJAVA EU O SKLADNOSTI

Izjava o skladnosti je shranjena pri proizvajalcu.

ODSTRANITEV

Električne naprave odstranite na okolju prijazen način!

Električnih naprav ne smete odlagati med gospodinjske odpadke!

Evropska direktiva 2012/19/EU o odpadni električni in elektronski opremi določa, da je treba izrabljene električne naprave zbirati ločeno in jih reciklirati na okolju prijazen način.
Glede možnosti odstranjevanja izrabljenega aparata se obrnite na lokalno ali občinsko upravo.

Dodatne informacije so na voljo v razdelku Service/FAQ na naši spletni strani www.brennenstuhl.com.

LT SAUGOS INSTRUKCIJOS

Dėmesio: Prieš naudodami gaminį, atidžiai perskaitykite šią naudojimo instrukciją ir laikykite ją saugioje vietoje!

- Prieš kiekvieną naudojimą patikrinkite, ar gaminys nėra pažeistas.
  Niekada nenaudokite gaminio, jei pastebėjote kokių nors pažeidimų. Tokiu atveju kreipkitės į kvalifikuotą elektriką arba gamintojo aptarnavimo adresu.

Nesilaikymas gali sukelti pavojų gyvybei dėl elektros smūgio!

- Laikykite vaikus atokiau nuo gaminio. Vaikai negali įvertinti elektros srovės keliamo pavojaus.
- Nenaudokite gaminio sprogiojo aplinkoje, pavojus gyvybei!

0,x m – Jei nesilaikoma mažiausio atstumo, apšviesti objektai gali perkaisti.

Šviestuvų paviršiai gali įkaisti.

- Jei šviestuvo išorinio maitinimo kabelio negalima pakeisti, sugedus ar pažeidus maitinimo kabelį, šviestuvą reikia išmesti.

STACIONARUS

- Gaminio montavimo ir priežiūros darbus turi atlikti kvalifikuotas elektrikas.
- Elektros instaliacija gali būti atliekama tik laikantis saugos taisyklių (Vokietijoje - VDE 0100).
- Prijungimui turi būti naudojamas VDE sertifikuotas jungiamasis kabelis.
- Gaminys turi būti tinkamai įžemintas (I apsaugos klasė).
- Prieš montuodami visada išjunkite maitinimo šaltinį - saugokitės elektros smūgio.
- Laikykitės rekomenduojamo montavimo aukščio (žr.„Montavimas“).
- Siekiant išvengti užspringimo pavojaus, prie šio šviestuvo prijungti lankstūs kabeliai turi būti pritvirtinti prie sienos, jei kabeliai yra pasiekiami rankomis, o prožektorius tvirtai pritvirtintas prie sienos.

MOBILUSIS / AKUMULIATORIUS

Gaisro, sprogimo ir cheminių nudegimų pavojus!

- Akumuliatoriams įkrauti naudokite tik pridedamą tinklo adapterį / kabelį arba patvirtintą USB maitinimo šaltinį. Naudojant kitus maitinimo šaltinius gali būti pažeisti akumuliatoriai arba įvykti sprogimas!
- Jei jungiamoji dėžutė pažeista, ją turi pakeisti kvalifikuotas specialistas.
- Nelaikykite ir neįkraukite akumuliatorių lauke, drėgnose patalpose arba vietose, kur tiketina labai aukšta temperatūra (pvz., sodo pašiūrėje arba už priekinio automobilio stiklo).
- Dėl gilaus išsikrovimo, netinkamo įkrovimo ir mechaninių pažeidimų ličio jonų akumuliatoriai gali įkaisti. Ištekėję skysčiai ir garai gali sužaloti dėl nudegimų.
- Venkite gilaus iškrovimo: Išimkite akumuliatorių iš prietaiso, jei jis nebus naudojamas ilgą laiką.
- Nedarykite trumpojo akumuliatorių jungimo.
- Niekada nelaikykite akumuliatorių aukštesnėje nei 45 °C temperatūroje!
- Akumuliatorius įkraukite tik patvirtintu įkrovikliu. Niekada neįkraukite akumuliatorių be priežiūros.
- Vizualiai patikrinkite, ar akumuliatoriai nėra pažeisti ir ar nėra nuotėkio. Įkraukite tik nepažeistus ir nesugadintus akumuliatorius. Įkrautus ir pažeistus akumuliatorius reikia tinkamai išmesti.
- Nieliekite pažeistų akumuliatorių tiesiogiai oda, bet nedelsdami juos tinkamai išmeskite naudodami tinkamas pirštines. Neįkvėpkite iš akumuliatorių išsiskiriančių dujų.
- Neatidarykite ir nepažeiskite akumuliatorių, nemeskite jų į ugnį ar vandenį, nestatykite jų tiesiai virš drėgmės ar karščio šaltinių ir niekada nelaikykite jų tiesioginiuose saulės spinduliuose.

Laikykitės ant gaminio esančių įspėjimų ir simbolių!

	Įspėjimas! Pavojus dėl elektros smūgio.
	Karštas paviršius
	2 pavojaus klasės šviesos diodas Niekada nežiūrėkite tiesiai į šviesą.
	Prieš toliau naudojant prožektorių, sunaikintą apsauginį dangtelį būtina pakeisti originaliu Brennenstuhl® apsauginiu dangteliu. **Ant gaminio nėra jokio simbolio:** Sunaikintas apsauginis dangtelis negali būti pakeistas. Gaminys turi būti sunaikintas.
	Netinka naudoti su išoriniais reguliatoriais.
0,x m –	Laikykitės minimalaus atstumo.
	Laikykite vaikams nepasiekiamoje vietoje.
	Nemeskite produkto į vandenį.
	Neišmeskite produkto į ugnį.
	Perskaitykite įspėjimus.

VALYMAS

Prieš valydami atjunkite gaminį nuo elektros tinklo.
Nenaudokite tirpiklių, korozinių valymo priemonių ar pan.
Valymui naudokite tik sausą arba šiek tiek drėgną šluostę.

PRIEŽIŪRA

DĖMESIO: LED šviestuve nėra jokių sudedamųjų dalių, kurias reikėtų prižiūrėti. Šio šviestuvo šviesos šaltinis nekeičiamas. Pasibaigus šviesos šaltinio eksploatavimo laikui, pakeiskite visą šviestuvą. Neatidarykite šviestuvo.

CE ES ATITIKTIES DEKLARACIJA

Atitikties deklaracija deponuota pas gamintoją.

IŠMETIMAS

Elektros prietaisus šalinkite aplinkai nekenksmingu būdu!

Elektros prietaisų negalima išmesti į buitines atliekas!

Europos direktyva 2012/19/ES dėl elektros ir elektroninės įrangos atliekų reglamentuoja, kad panaudoti elektros prietaisai turi būti surenkami atskirai ir perdirbami aplinkai nekenksmingu būdu. Dėl panaudoto prietaiso utilizavimo galimybių kreipkitės į vietos arba savivaldybės administraciją.

Daugiau informacijos rasite mūsų tinklalapio www.brennenstuhl.com skiltyje „Paslaugos / klausimai“.

LV DROŠĪBAS INSTRUKCIJAS

Uzmanību: Pirms izstrādājuma lietošanas rūpīgi izlasiet lietošanas instrukciju un pēc tam uzglabājiet to drošā vietā!

- Pirms katras lietošanas reizes pārbaudiet, vai izstrādājums nav bojāts.
  Nekad nelietojiet izstrādājumu, ja pamanāt jebkādus bojājumus. Šādā gadījumā sazinieties ar kvalificētu elektriķi vai ražotāja servisa adresi.

To neievērošana var izraisīt dzīvības apdraudējumu elektriskās strāvas trieciena dēļ!

- Aizsargājiet bērnus no izstrādājuma. Bērni nespēj novērtēt elektriskās strāvas radītās briesmas.
- Neizmantojiet izstrādājumu sprādzienbīstamā vidē, apdraud dzīvibu!

0,x m – Ja netiek ievērots minimālais attālums, izgaismotie objekti var pārkarst.

Lampu virsmas var sakarst.

- Ja gaismekļa ārējo barošanas kabeli nav iespējams nomainīt, bojāta vai bojāta barošanas kabeļa gadījumā gaismeklis ir jāizmetina.

STACIONĀRS

- Izstrādājuma uzstādīšana un apkope jāveic kvalificētam elektriķim.
- Elektroinstalācijas drīkst veikt tikai saskaņā ar drošības noteikumiem (VDE 0100 Vācijai).
- Savienošanai jāizmanto VDE sertificēts savienojuma kabelis.
- Izstrādājumam jābūt pareizi iezemētam (I aizsardzības klasei).
- Pirms uzstādīšanas vienmēr izslēdziet strāvas padevi - jāuzmanās no elektriskās strāvas trieciena.
- Ievērojiet ieteicamo montāžas augstumu (skatiet Montāža).
- Lai izvairītos no nosmakšanas riska, elastīgie kabeļi, kas savienoti ar šo lukturi, jāpiestiprina pie sienas, ja kabeļi ir roku sasniedzamībā un prožektors ir stingri piestiprināts pie sienas.

MOBILS / AKUMULATORS

Ugunsgrēka, sprādziena un ķīmisku apdegumu risks!

- Akumulatoru uzlādei izmantojiet tikai komplektā iekļauto elektrotīkla adapteri / kabeli vai apstiprinātu USB barošanas avotu.
  Citu barošanas avotu izmantošana var sabojāt akumulatorus vai izraisīt sprādzienu!
- Ja sadales kārba ir bojāta, tā jānomaina kvalificētam speciālistam.
- Neuzglabājiet vai neuzlādējiet akumulatorus ārā, mitrās telpās vai vietās, kur gaidāma ļoti augsta temperatūra (piemēram, dārza šķūnī vai aiz automašīnas vējstikla).
- Dziļa izlāde, nepareiza uzlāde un mehāniski bojājumi var izraisīt litija jonu akumulatoru sakaršanu. Izplūstoši šķidrumi un tvaiki var izraisīt apdegumus.
- Izvairieties no dziļas izlādes: Izņemiet akumulatoru no ierīces, ja to ilgstoši neizmantosiet.
- Neizlādējiet akumulatorus īssavienojumā.
- Nekad nepaļaujiet akumulatoru temperatūrai virs 45 °C!
- Uzlādējiet akumulatorus tikai ar apstiprinātu lādētāju. Nekad neuzlādējiet baterijas bez uzraudzības.
- Vizuāli pārbaudiet, vai akumulatori nav bojāti un nav noplūdes. Uzlādējiet tikai un nebojātas akumulatoru baterijas. Uzlādētas un bojātas akumulatoru tvertnes ir pareizi jāizmetina.
- Nepieskarieties bojātiem akumulatoriem tieši ar ādu, bet nekavējoties tos pienācīgi izmetiet, izmantojot piemērotus cimdus. Neievada no akumulatoriem izdalījušās gāzes.
- Neatveriet un nebojājiet akumulatorus, nemetiet tos uguni vai ūdenī, nenovietojiet tos tieši virs mitruma vai karstuma avotiem un nekad nepakļaujiet tiešiem saules stariem.

Ievērojiet bridinājumus un simbolus uz izstrādājuma!

	Uzmanību! Bīstamība elektriskās strāvas trieciena dēļ.
	Karsta virsma
	2. bīstamības klases gaismas diode Nekad neskatieties tiešā gaismā.
	Pirms tālākas prožektora lietošanas bojātais aizsargvāciņš jāaizstāj ar oriģinālu Brennenstuhl® aizsargvāciņu. **Uz izstrādājuma nav simbola:** Bojātu aizsargvāciņu nevar nomainīt. Izstrādājums ir jāizmetina.
	Nav piemērots darbam ar ārējiem dimmeriem.
0,x m –	Ievērot minimālo attālumu.
	Uzglabāt bērniem nepieejamā vietā.
	Neizmetiet produktu ūdenī.
	Neizmetiet produktu uguni.
	Izlasiet bridinājumus.

TĪRĪŠANA

Pirms tīrīšanas atvienojiet izstrādājumu no elektrotīkla.
Neizmantojiet šķidinātājus, kodīgus tīrīšanas līdzekļus vai tamlīdzīgus līdzekļus. Tīrīšanai izmantojiet tikai sausu vai nedaudz mitru drānu.

UZTURĒŠANA

UZMANĪBU: LED gaismeklim nav sastāvdaļu, kurām nepieciešama apkope. Šī gaismekļa gaismas avots nav nomaināms. Kad gaismas avota kalpošanas laiks ir beidzies, nomainiet visu gaismekli. Neatveriet gaismekli.

CE ES ATBILSTĪBAS DEKLARĀCIJA

Atbilstības deklarācija ir deponēta pie ražotāja.

IZVADĀŠANA

Izmetiet elektroierīces videi draudzīgā veidā!

Elektriskās ierīces nedrīkst izmest sadzīves atkritumos!

Eiropas Direktīva 2012/19/ES par elektrisko un elektronisko iekārtu atkritumiem nosaka, ka nolietotās elektroierīces jāvāc atsevišķi un jānodod pārstrādei videi draudzīgā veidā.
Par izlietotās ierīces utilizācijas iespējām sazinieties ar vietējo vai pašvaldības administrāciju.

Sīkāku informāciju skatiet mūsu mājaslapas www.brennenstuhl.com sadaļā „Pakalpojums/jautājumi“.

HR SIGURNOSNE UPUTE

Pažnja: Prije uporabe proizvoda pažljivo pročitajte ove upute za uporabu i potom ih čuvajte na sigurnom mjestu!

- Prije svake uporabe provjerite ima li na proizvodu oštećenja. Nikada nemojte koristiti proizvod ako primijetite bilo kakvo oštećenje. U tom slučaju kontaktirajte kvalificiranog električara ili servisnu adresu proizvođača.

Nepridržavanje može dovesti do opasnosti po život uslijed strujnog udara!

- Držite djecu podalje od proizvoda. Djeca ne mogu procijeniti opasnost od električne struje.
- Ne koristite proizvod u eksplozivnom okruženju, opasnost po život!

0,x m – Ako se minimalna udaljenost ne održava, osvijetljeni objekti se mogu pregrijati.

Površine reflektora mogu se zagrijati.

- Ako se vanjska linija napajanja rasvjetnog tijela ne može zamijeniti, rasvjetno tijelo se mora zbrinuti u slučaju neispravnog ili oštećenog voda napajanja.

STACIONAR

- Postavljanje i održavanje reflektora mora obavljati kvalificirani električar.
- Električne instalacije smiju se izvoditi samo u skladu sa sigurnosnim propisima (VDE 0100 za Njemačku).
- Za povezivanje se mora koristiti VDE-certificirani spojni kabel.
- Reflektor mora biti ispravno uzemljen (za klasu zaštite I).
- Prije instalacije uvijek isključite napajanje - oprez od strujnog udara.
- Pridržavajte se preporučenih visina ugradnje (vidi Montaža).
- Kako bi se izbjegao rizik od davljenja, fleksibilni kabeli spojeni na ovu svjetiljku moraju biti pričvršćeni na zid, pod uvjetom da su kabeli na dohvat ruke i da je svjetiljka čvrsto postavljena na zid.

MOBILNI / PUNJIVA BATERIJA

Opasnost od ozljeda od požara, eksplozije i kemijskih opeklina!

- Za punjenje baterija koristite samo isporučeni mrežni adapter/kabel ili odobreni USB izvor napajanja.
  Korištenje drugih izvora napajanja može oštetiti baterije ili izazvati eksploziju!
- Ako je priključna kutija oštećena, mora je zamijeniti kvalificirani stručnjak.
- Nemojte skladištiti i puniti baterije na otvorenom, u vlažnim prostorijama ili na mjestima gdje se očekuju vrlo visoke temperature (npr. u vrtnoj kući ili iza vjetrobranskog stakla u automobilu).
- Duboko pražnjenje, nepravilno punjenje i mehanička oštećenja mogu uzrokovati zagrijavanje Li-ion baterija. Tekućine i pare koje izlaze mogu uzrokovati ozljede uslijed opeklina.
- Izbjegavajte duboko pražnjenje: izvadite bateriju iz uređaja ako ga nećete koristiti dulje vrijeme.
- Nemojte kratko spajati baterije.
- Nikada ne izlažite punjive baterije temperaturama iznad 45 °C!
- Punite punjive baterije samo s punjačem odobrenim za ovu namjenu. Nikada nemojte puniti baterije bez nadzora.
- Vizualno provjerite ima li na baterijama oštećenja i curenja. Punite samo netaknute i neoštećene baterije. Napuhane i oštećene punjive baterije moraju se pravilno zbrinuti.
- Oštećene baterije ne dodirujte izravno kožom, nego ih odmah propisno odložite koristeći prikladne rukavice. Nemojte udisati plinove koji izlaze iz baterija.
- Nemojte otvarati niti oštećivati baterije, bacati ih u vatru ili vodu, stavljati ih izravno iznad izvora vlage ili topline i nikada ih ne izlagati izravnoj sunčevoj svjetlosti.

Pridržavajte se upozorenja i simbola na svom proizvodu!

	Oprez! Opasnost od strujnog udara.
	Vruća površina
	LED klase rizika 2 Nikada nemojte gledati izravno u svjetlo.
	Uništeni zaštitni poklopac mora se zamijeniti originalnim Brennenstuhl® zaštitnim omotom prije daljnje uporabe proizvoda. **Nema simbola na proizvodu:** Uništeni zaštitni poklopac ne može se zamijeniti. Proizvod se mora zbrinuti.
	Nije prikladno za rad s vanjskim prigušivačima.
	Pridržavajte se minimalne udaljenosti.
	Čuvati izvan dohvata djece.
	Nemojte bacati proizvod u vodu.
	Ne bacajte proizvod u vatru.
	Pročitajte upozorenja.

ČIŠĆENJE

Isključite proizvod iz mrežnog napona prije čišćenja.
Ne koristite otapala, korozivna sredstva za čišćenje ili slično.
Za čišćenje koristite samo suhu ili blago vlažnu krpu.

ODRŽAVANJE

PAŽNJA: LED svjetiljka ne sadrži komponente koje zahtijevaju održavanje. Izvor svjetla ove svjetiljke nije zamjenjiv. Kada izvor svjetla dođe do kraja životnog vijeka, zamijenite cijelo rasvjetno tijelo. Ne otvarajte rasvjetno tijelo.

EU-DEKLARACIJA O SUKLADNOSTI

Izjava o sukladnosti pohranjuje se kod proizvođača.

RASPOLAGANJE

Električne uređaje zbrinite na ekološki prihvatljiv način!
Električni uređaji se ne smiju odlagati u kućni otpad!

Europska Direktiva 2012/19/EU o otpadu električne i elektroničke opreme propisuje da se iskorišteni električni uređaji trebaju skupljati odvojeno i reciklirati na ekološki prihvatljiv način.

Za mogućnosti zbrinjavanja iskorištenog uređaja obratite se lokalnoj ili općinskoj upravi.

Za daljnje informacije pogledajte odjeljak Servis/FAQ na našoj početnoj stranici www.brennenstuhl.com.

RO INSTRUCȚIUNI DE SIGURANȚĂ

Atenție: Înainte de a utiliza produsul, vă rugăm să citiți cu atenție aceste instrucțiuni de utilizare și apoi păstrați-le într-un loc sigur!

- Înainte de fiecare utilizare, verificați dacă produsul prezintă deteriorări. Nu utilizați niciodată produsul dacă observați vreo deteriorare. În acest caz, contactați un electrician calificat sau adresa de service a producătorului.

Nerespectarea poate duce la pericol de moarte din cauza șocurilor electrice!

- Țineți copiii la distanță de produs. Copiii nu pot evalua pericolul reprezentat de curentul electric.
- Nu utilizați produsul într-un mediu exploziv, pericol de moarte!

0,x m — Dacă nu se respectă distanța minimă, obiectele iluminate se pot supraîncălzi.

Suprafețele lămpilor se pot încălzi.

- În cazul în care cablul de alimentare exterior al corpului de iluminat nu poate fi înlocuit, corpul de iluminat trebuie să fie eliminat în cazul unui cablu de alimentare defect sau deteriorat.

STAȚIONAR

- Instalarea și întreținerea produsului trebuie să fie efectuate de un electrician calificat.
- Instalațiile electrice pot fi efectuate numai în conformitate cu normele de siguranță (VDE 0100 pentru Germania).
- Pentru conectare trebuie utilizat un cablu de conectare certificat VDE.
- Spotul trebuie să fie pus la pământ în mod corespunzător (pentru clasa de protecție I).
- Întrerupeți întotdeauna alimentarea cu energie electrică înainte de instalare - atenție la șocuri electrice.
- Respectați înălțimile de montare recomandate (a se vedea Montare).
- Pentru a evita riscul de strangulare, cablurile flexibile conectate la această lampă trebuie fixate de perete, cu condiția ca cablurile să fie la îndemâna brațelor și ca reflectorul să fie bine fixat pe perete.

MOBILĂ / BATERIE REÎNCĂRCABILĂ

Risc de vătămare prin incendiu, explozie și arsuri chimice!

- Pentru încărcarea bateriilor, utilizați numai adaptorul de rețea / cablul furnizat sau o sursă de alimentare USB aprobată. Utilizarea altor surse de alimentare poate deteriora bateriile sau provoca o explozie!
- În cazul în care cutia de conexiuni este deteriorată, aceasta trebuie înlocuită de un specialist calificat.
- Nu depozitați sau încărcați bateriile în aer liber, în încăperi umede sau în locuri unde se așteaptă temperaturi foarte ridicate (de exemplu, într-o magazie de grădină sau în spatele parbrizului unei mașini).
- Descărcarea profundă, încărcarea necorespunzătoare și deteriorarea mecanică pot provoca incălzirea bateriilor Li-ion. Lichidele și vaporii care se scurg pot provoca leziuni datorate arsurilor.
- Evitați descărcarea profundă: Scoateți bateria din dispozitiv dacă acesta nu va fi utilizat pentru o perioadă lungă de timp.
- Nu scurtcircuitați bateriile.
- Nu expuneți niciodată bateriile la temperaturi de peste 45 °C!
- Încărcați bateriile numai cu încărcătorul aprobat. Nu încărcați niciodată bateriile nesupravegheate.
- Verificați vizual bateriile pentru a vedea dacă sunt deteriorate sau prezintă scurgeri. Încărcați numai baterii intacte și nedeteriorate. Bateriile umflate și deteriorate trebuie aruncate în mod corespunzător.
- Nu atingeți bateriile deteriorate direct cu pielea, ci eliminați-le imediat în mod corespunzător, folosind mănuși adecvate. Nu inhalați gazele care se scurg din baterii.
- Nu deschideți sau deteriorați bateriile, nu le aruncați în foc sau în apă, nu le plasați direct deasupra surselor de umiditate sau de căldură și nu le expuneți niciodată la lumina directă a soarelui.

Respectați avertismentele și simbolurile de pe produs!

	Atenție! Pericol din cauza șocurilor electrice.
	Suprafață fierbinte
	LED din clasa de risc 2 Vă rugăm să nu priviți niciodată direct în lumină.
	Un capac de protecție distrus trebuie înlocuit cu un capac de protecție original Brennenstuhl® înainte de a utiliza produsul în continuare. **Niciun simbol pe produs:** Un capac de protecție distrus nu poate fi înlocuit. Produsul trebuie eliminat.
	Nu este potrivit pentru funcționarea cu variatoare externe.
0,x m	Respectați distanța minimă.
	A nu se păstra la îndemâna copiilor.
	Nu aruncați produsul în apă.
	Nu aruncați produsul în foc.
	Citiți avertismentele.

CURĂȚARE

Deconectați produsul de la tensiunea de rețea înainte de curățare. Nu folosiți solvenți, agenți de curățare corozivi sau similari. Utilizați numai o cârpă uscată sau ușor umedă pentru curățare.

ÎNTREȚINERE

ATENȚIE: corpul de iluminat cu LED nu conține componente care necesită întreținere. Sursa de lumină a acestui corp de iluminat nu poate fi înlocuită. Atunci când sursa de lumină ajunge la sfârșitul duratei de viață, înlocuiți întregul corp de iluminat. Nu deschideți corpul de iluminat.

DECLARAȚIE DE CONFORMITATE UE

Declarația de conformitate este depusă la producător.

ELIMINARE

Eliminați aparatele electrice într-un mod ecologic!
Aparatele electrice nu trebuie să fie eliminate la deșeurile menajere!

Directiva europeană 2012/19/UE privind deșeurile de echipamente electrice și electronice prevede că aparatele electrice uzate trebuie colectate separat și reciclate într-un mod ecologic.

Pentru posibilități de eliminare a aparatului uzat, vă rugăm să contactați administrația locală sau municipală.

Pentru informații suplimentare, vă rugăm să consultați secțiunea Service/FAQ de pe pagina noastră de pornire www.brennenstuhl.com.

BG ИНСТРУКЦИИ ЗА БЕЗОПАСНОСТ

Внимание: Преди да използвате продукта, моля, прочетете внимателно тези инструкции за употреба и ги съхранявайте на сигурно място!

- Преди всяка употреба проверявайте продукта за евентуални повреди. Никога не използвайте продукта, ако забележите някаква повреда. В този случай се обърнете към квалифициран електротехник или към сервизния адрес на производителя.

Несъразмерното на изискванията може да доведе до опасност за живота вследствие на токов удар!

- Пазете децата далеч от продукта. Децата не могат да преценят опасността, която представлява електрическият ток.
- Не използвайте продукта във взривоопасна среда, опасност за живота!

0,x m — Ако не се спазва минималното разстояние, осветените обекти могат да прегреят.

Повърхностите на лампите могат да се нагреят.

- Ако външният захранващ кабел на осветителното тяло не може да бъде заменен, осветителното тяло трябва да бъде изхвърлено в случай на дефектен или повреден захранващ кабел.

СТАЦИОНАРЕН

- Монтажът и поддръжката на продукта трябва да се извършват от квалифициран електротехник.
- Електрическите инсталации могат да се извършват само в съответствие с правилата за безопасност (VDE 0100 за Германия).
- За свързване трябва да се използва сертифициран от VDE свързващ кабел.
- Прожекторът трябва да бъде правилно заземен (за клас на защита I).
- Винаги изключвайте електрозахранването преди монтажа - предпазване от токов удар.
- Спазвайте препоръчителните височини за монтаж (вж. Монтаж).
- За да се избегне рискът от задушаване, гъвкавите кабели, свързани с тази лампа, трябва да бъдат прикрепени към стената, при условие че кабелите са в обсега на ръцете и прожекторът е здраво монтиран на стената.

МОБИЛНА / АКУМУЛАТОРНА БАТЕРИЯ

Опасност от нараняване от пожар, експлозия и химически изгаряния!

- За зареждане на батериите използвайте само доставения мрежов адаптер / кабел или одобрен USB източник на захранване.

Използването на други източници на захранване може да повреди батериите или да предизвика експлозия!

- Ако кутията за свързване е повредена, тя трябва да бъде заменена от квалифициран специалист.
- Не съхранявайте и не зареждайте батериите на открито, във влажни помещения или на места, където се очакват много високи температури (напр. в градински навес или зад предното стъкло на автомобил).
- Дълбоката разреждане, неправилното зареждане и механичните повреди могат да доведат до загряване на литиево-йонните батерии. Изтичащите течности и изпарения могат да причинят наранявания вследствие на изгаряния.
- Избягвайте дълбокото разреждане: Извадете батерията от устройството, ако то няма да се използва дълго време.
- Не свързвайте батериите на късо.
- Никога не излагайте батериите на температури над 45 °C!
- Зареждайте батериите само с одобреното зарядно устройство. Никога не зареждайте батериите без надзор.
- Проверявайте визуално батериите за повреди и течове. Зареждайте само непокътнати и неповредени батерии. Напомпаните и повредени батерии трябва да се изхвърлят по подходящ начин.
- Не докосвайте повредените батерии директно с кожата си, а незабавно ги изхвърлете правилно, като използвате подходящи ръкавици. Не вдишвайте газове, които се отделят от батериите.
- Не отваряйте и не повреждайте батериите, не ги хвърляйте в огън или вода, не ги поставяйте директно над източници на влага или топлина и никога не ги излагайте на пряка слънчева светлина.

Спазвайте предупрежденията и символите върху вашия продукт!

	Предупреждение! Опасност от поражение от електрически ток.
	Гореща повърхност
	Светодиод от рисков клас 2 Моля, никога не гледайте директно в светлината.
	Унищоженият защитен капак трябва да се замени с оригинален защитен капак Brennenstuhl® преди по-нататъшна употреба на продукта. **Няма символ върху продукта:** Унищоженият защитен капак не може да бъде заменен. Продуктът трябва да се изхвърли.
	Не е подходящ за работа с външни димери.
0,x m	Спазвайте минималното разстояние.
	Да се съхранява на място, недостъпно за деца.
	Не хвърляйте продукта във вода.
	Не изхвърляйте продукта в огън.
	Прочетете предупрежденията.

ПОЧИСТВАНЕ

Преди почистване изключете продукта от електрическата мрежа.
Не използвайте разтворители, агресивни почистващи препарати или други подобни. Използвайте само суха или леко влажна кърпа за почистване.

ПОДДЪРЖАНЕ

ВНИМАНИЕ: светодиодното осветително тяло не съдържа компоненти, които да изискват поддръжка. Източникът на светлина на това осветително тяло не може да се замени. Когато светлинният източник достигне края на експлоатационния си срок, сменете цялото осветително тяло. Не отваряйте осветителното тяло.

ДЕКЛАРАЦИЯ ЗА СЪОТВЕТСТВИЕ НА ЕС

Декларацията за съответствие е депозирана при производителя.

УНИЩОЖАВАНЕ

Изхвърляйте електрическите уреди по начин, щадящ околната среда!
Електрическите уреди не трябва да се изхвърлят в битовите отпадъци!

Европейската директива 2012/19/ЕС относно отпадъците от електрическо и електронно оборудване постановява, че използваните електрически уреди трябва да се събират разделно и да се рециклират по екологосъобразен начин.

За възможностите за изхвърляне на използвания уред се обърнете към местната или общинската администрация.

За допълнителна информация, моля, вижте раздела Сервиз/Запитвания на нашата начална страница www.brennenstuhl.com.

DK SIKKERHEDSINSTRUKTIONER

Vær opmærksom: Før du bruger produktet, skal du læse denne brugsanvisning omhyggeligt og opbevare den på et sikkert sted!

- Før hver brug skal du kontrollere produktet for skader. Brug aldrig produktet, hvis du opdager en skade. Kontakt i så fald en kvalificeret elektriker eller producentens serviceadresse.

Manglende overholdelse kan medføre livsfare på grund af elektrisk stød!

- Hold børn væk fra produktet. Børn kan ikke vurdere den fare, som den elektriske strøm udgør.
- Brug ikke produktet i et eksplosivt miljø, livsfare!

0,x m — Hvis minimumsafstanden ikke overholdes, kan belyste genstande blive overophedede.

Overfladerne på spotlights kan blive varme.

- Hvis armaturets ydre strømforsyningsledning ikke kan udskiftes, skal armaturet bortskaffes i tilfælde af en defekt eller beskadiget strømforsyningsledning.

STATIONÆR

- Installation og vedligeholdelse af spotlightet skal udføres af en kvalificeret elektriker.
- Elektriske installationer må kun udføres i overensstemmelse med sikkerhedsforskrifterne (VDE 0100 for Tyskland).
- Der skal bruges et VDE-certificeret tilslutningskabel til tilslutningen.
- Spotlighten skal være korrekt jordet (for beskyttelsesklasse I).
- Sluk altid for strømforsyningen før installation - pas på elektrisk stød.
- Overhold de anbefalede monteringshøjder (se Montering).
- For at undgå kvælningsfare skal de fleksible kabler, der er forbundet med dette armatur, fastgøres til væggen, forudsat at kablerne er inden for rækkevidde af armene, og at armaturet er solidt monteret på væggen.

MOBIL / GENOPLADELIGT BATTERI

Fare for skader på grund af brand, eksplosion og kemiske forbrændinger!

- Brug kun den medfølgende netadapter/kabel eller en godkendt USB-strømkilde til at oplade batterierne.
  Brug af andre strømforsyninger kan beskadige batterierne eller forårsage en eksplosion!
- Hvis tilslutningsboksen er beskadiget, skal den udskiftes af en kvalificeret fagmand.
- Opbevar og oplad ikke batterier udendørs, i fugtige rum eller på steder, hvor der kan forventes meget høje temperaturer (f.eks. i haveskuret eller bag forruden i bilen).
- Dyb afladning, forkert opladning og mekaniske skader kan få Li-ion-batterierne til at blive varme. Udstrømmende væsker og dampe kan forårsage skader på grund af forbrændinger.
- Undgå dyb afladning: Tag batteriet ud af enheden, hvis det ikke skal bruges i længere tid.
- Undgå at kortslutte batterierne.
- Udsæt aldrig de genopladelige batterier for temperaturer over 45 °C!
- Oplad kun de genopladelige batterier med en oplader, der er godkendt til dette formål. Oplad aldrig batterierne uden opsyn.
- Kontroller batterierne visuelt for skader og lækager. Oplad kun intakte og ubeskadigede batterier. Udpumpede og beskadigede genopladelige batterier skal bortskaffes korrekt.
- Rør ikke beskadigede batterier direkte med huden, men bortskaf dem straks korrekt med egnede handsker. Indånd ikke gasser, der kommer ud af batterierne.
- Batterierne må ikke åbnes eller beskadiges, de må ikke kastes i ild eller vand, de må ikke placeres direkte over fugt- eller varmekilder, og de må aldrig udsættes for direkte sollys.

Overhold advarslerne og symbolerne på dit produkt!

	Forsigtig! Fare på grund af elektrisk stød.
	Varm overflade
	LED i risikoklasse 2 Kig aldrig direkte ind i lyset.
	En ødelagt beskyttelseskappe skal udskiftes med en original Brennenstuhl®-beskyttelseskappe, før produktet tages i brug igen. **Intet symbol på produktet:** Et ødelagt beskyttelsesdæksel kan ikke erstattes. Produktet skal bortskaffes.
	Ikke egnet til drift med eksterne lysdæmpere.
0,x m	Overhold minimumsafstanden.
	Opbevares utilgængeligt for børn.
	Smid ikke produktet i vand.
	Smid ikke produktet i ilden.
	Læs advarslerne.

RENGØRING

Afbryd produktet fra netspændingen før rengøring.
Brug ikke opløsningsmidler, ætsende rengøringsmidler eller lignende. Brug kun en tør eller let fugtig klud til rengøring.

VEDLIGEHOLDELSE

OBS: LED-armaturet indeholder ingen komponenter, der kræver vedligeholdelse. Lyskilden i dette armatur kan ikke udskiftes. Når lyskilden er udtjent, skal hele armaturet udskiftes. Armaturet må ikke åbnes.

EU-ERKLÆRING OM OVERENSSTEMMELSE

Overensstemmelseserklæringen er deponeret hos producenten.

BORTSKAFFELSE

Bortskaf elektriske apparater på en miljøvenlig måde!
Elektriske apparater må ikke smides ud med husholdningsaffaldet!

Det europæiske direktiv 2012/19/EU om affald af elektrisk og elektronisk udstyr bestemmer, at brugte elektriske apparater skal indsamles separat og genbruges på en miljøvenlig måde.
Kontakt din lokale eller kommunale forvaltning for at høre om mulighederne for at bortskaffe det brugte apparat.

For yderligere oplysninger henvises til afsnittet Service/FAQ på vores hjemmeside www.brennenstuhl.com.

Hugo Brennenstuhl GmbH & Co. KG
Seestrasse 1-3 · D-72074 Tübingen

H. Brennenstuhl S.A.S.
4 rue de Bruxelles · F-67170 Bernolsheim

lectra technik ag · Blegistrasse 13 · CH-6340 Baar

Brennenstuhl UK Ltd.
No 1 Royal Exchange · London EC3V 3DG, UK

www.brennenstuhl.com
service.brennenstuhl.com

053419/2024 3/4

brennenstuhl®

NO SIKKERHETSINSTRUKSJONER

Vær oppmerksom på følgende: Før du bruker produktet, må du lese denne bruksanvisningen nøye og oppbevare den på et trygt sted!

- Kontroller produktet for eventuelle skader før hver bruk. Bruk aldri produktet hvis du oppdager skader. Kontakt i så fall en kvalifisert elektriker eller produsentens serviceadresse.

Manglende overholdelse kan føre til livsfare på grunn av elektrisk støt!

- Hold barn borte fra produktet. Barn kan ikke vurdere faren som elektrisk strøm utgjør.
- Ikke bruk produktet i eksplosjonsfarlige omgivelser, livsfare!

0,x m Hvis minimumsavstanden ikke overholdes, kan belyste gjenstander bli overopphetet.

Overflatene på spotlights kan bli varme.

- Hvis armaturens ytre strømforsyningsledning ikke kan skiftes ut, må armaturen kasseres i tilfelle defekt eller skadet strømforsyningsledning.

STASJONÆR

- Installasjon og vedlikehold av spotlighten må utføres av en kvalifisert elektriker.
- Elektriske installasjoner må kun utføres i samsvar med sikkerhetsforskriftene (VDE 0100 for Tyskland).
- Det må brukes en VDE-sertifisert tilkoblingskabel for tilkobling.
- Spotlighten må være korrekt jordet (for beskyttelsesklasse I).
- Slå alltid av strømforsyningen før installasjon - fare for elektrisk støt.
- Følg de anbefalte monteringshøydene (se Montering).
- For å unngå kveliningsfare må de fleksible kablene som er koblet til denne armaturen, festes til veggen, forutsatt at kablene er innenfor rekkevidde av armene og at armaturen er godt montert på veggen.

MOBIL / OPPLADBART BATTERI

Fare for personskader på grunn av brann, eksplosjon og kjemiske forbrenninger!

- Bruk kun den medfølgende nettadapteren/kabelen eller en godkjent USB-strømkilde til å lade batteriene. Bruk av andre strømforsyninger kan skade batteriene eller forårsake eksplosjon!
- Hvis tilkoblingsboksen er skadet, må den skiftes ut av en kvalifisert fagperson.
- Ikke oppbevar og lad batteriene utendørs, i fuktige rom eller på steder der det kan forventes svært høye temperaturer (f.eks. i hageskuret eller bak frontruten på bilen).
- Dyp utladning, feilaktig lading og mekanisk skade kan føre til at Li-ion-batteriene blir varme. Væsker og damp som slipper ut, kan forårsake brannskader.
- Unngå dyp utladning: Ta batteriet ut av enheten hvis det ikke skal brukes på en lengre periode.
- Ikke kortslutt batteriene.
- Utsett aldri de oppladbare batteriene for temperaturer over 45 °C!
- Lad kun de oppladbare batteriene med en lader som er godkjent for dette formålet. Lad aldri batteriene uten tilsyn.
- Kontroller batteriene visuelt for skader og lekkasjer. Lad bare intakte og uskadde batterier. Opplåste og skadde oppladbare batterier må kastes på riktig måte.
- Ikke bernør skadede batterier direkte med huden, men kast dem umiddelbart på riktig måte med egnede hansker. Ikke pust inn gasser som kommer ut av batteriene.
- Ikke åpne eller skad batteriene, kast dem i ild eller vann, plasser dem rett over fukt- eller varmekilder, og utsett dem aldri for direkte sollys.

Følg advarslene og symbolene på produktet!

	Advarsel! Fare på grunn av elektrisk støt.
	Varm overflate
	LED i risikoklasse 2 Se aldri direkte inn i lyset.
	Et ødelagt beskyttelsesdeksel må erstattes med et originalt Brennenstuhl®-beskyttelsesdeksel før videre bruk av produktet. **Det er ikke noe symbol på produktet:** Et ødelagt beskyttelsesdeksel kan ikke erstattes. Produktet må kasseres.
	Ikke egnet for drift med eksterne dimmere.
0,x m	Overhold minimumsavstand.
	Oppbevares utilgjengelig for barn.
	Ikke kast produktet i vann.
	Produktet må ikke kastes i brann.
	Les advarslene.

RENGJØRING

Koble produktet fra strømnettet før rengjøring.
Ikke bruk løsemidler, etsende rengjøringsmidler eller lignende.
Bruk kun en tørr eller lett fuktig klut til rengjøring.

VEDLIKEHOLD

OBS: LED-armaturen inneholder ingen komponenter som krever vedlikehold. Lyskilden i denne armaturen kan ikke skiftes ut. Når lyskilden når slutten av sin levetid, må hele armaturen skiftes ut. Ikke åpne armaturen.

EU-ERKLÆRING OM SAMSVAR

Samsvarserklæringen er deponert hos produsenten.

DISPOSITION

Kasser elektriske apparater på en miljøvennlig måte! Elektriske apparater må ikke kastes i husholdningsavfallet!

EU-direktiv 2012/19/EU om avfall fra elektrisk og elektronisk utstyr fastsetter at brukte elektriske apparater skal samles inn separat og resirkuleres på en miljøvennlig måte.
Ta kontakt med lokale eller kommunale myndigheter for å få informasjon om muligheter for avhending av det brukte apparatet.

For ytterligere informasjon, se avsnittet Service/FAQ på hjemmesiden vår www.brennenstuhl.com.

UA ІНСТРУКЦІЇ З ТЕХНІКИ БЕЗПЕКИ

Увага: Перед використанням продукту, будь ласка, уважно прочитайте цю інструкцію з використання та зберігайте її в безпечному місці!

- Перед кожним використанням перевіряйте виріб на наявність пошкоджень.
  Ніколи не використовуйте виріб, якщо ви помітили будь-які пошкодження. У такому випадку зверніться до кваліфікованого електрика або за адресою сервісного центру виробника.

Недотримання може призвести до небезпеки для життя через ураження електричним струмом!

- Не підпускайте дітей до виробу. Діти не можуть оцінити небезпеку, яку становить електричний струм.
- Не використовуйте виріб у вибухонебезпечному середовищі, небезпека для життя!

0,x m Якщо не дотримуватися мінімальної відстані, освітлені об'єкти можуть перегріватися.

Поверхні точкових світильників можуть нагріватися.

- Якщо зовнішня лінія електроживлення світильника не підлягає заміні, світильник необхідно утилізувати в разі дефекту або пошкодження лінії електроживлення.

СТАЦІОНАРНИЙ

- Встановлення та обслуговування прожектора має здійснюватися кваліфікованим електриком.
- Електромонтажні роботи повинні виконуватися тільки з дотриманням правил техніки безпеки (VDE 0100 для Німеччини).
- Для підключення слід використовувати з'єднувальний кабель, сертифікований VDE.
- Прожектор повинен бути належним чином заземлений (для класу захисту I).
- Завжди відключайте електроживлення перед установкою - обережно, ураження електричним струмом.
- Дотримуйтесь рекомендованої висоти монтажу (див. Монтаж).
- Щоб уникнути ризику удушення, гнучкі кабелі, підключені до цього світильника, повинні бути закріплені на стіні за умови, що кабелі знаходяться в межах досяжності рук, а світильник міцно закріплений на стіні.

МОБІЛЬНА / АКУМУЛЯТОРНА БАТАРЕЯ

Небезпека травмування внаслідок пожежі, вибуху та хімічних опіків!

- Для заряджання акумуляторів використовуйте лише мережевий адаптер/кабель, що входить до комплекту постачання, або сертифікований джерело живлення USB. Використання інших джерел живлення може пошкодити батареї або призвести до вибуху!
- Якщо з'єднувальна коробка пошкоджена, її повинен замінити кваліфікований фахівець.
- Не зберігайте і не заряджайте батареї на відкритому повітрі, у вологих приміщеннях або в місцях, де очікується дуже висока температура (наприклад, у сараї або за лобовим склом в автомобілі).
- Глибока розрядка, неправильна зарядка та механічні пошкодження можуть призвести до нагрівання літій-іонних акумуляторів. Рідини та пари, що витікають, можуть спричинити травми через опіки.
- Уникайте глибокої розрядки: Виймайте акумулятор з пристрою, якщо він не буде використовуватися протягом тривалого періоду часу.
- Не замикайте батареї накоротко.
- Ніколи не піддавайте акумуляторні батареї впливу температури вище 45 °C!
- Заряджайте акумуляторні батареї лише за допомогою схваленого для цього зарядного пристрою. Ніколи не заряджайте батареї без нагляду.
- Візуально перевірте батареї на наявність пошкоджень і витоків. Заряджайте тільки цілі та неушкоджені акумулятори. Надуті та пошкоджені акумулятори слід утилізувати належним чином.
- Не торкайтеся пошкоджених батарей безпосередньо шкірою, а негайно утилізуйте їх належним чином, використовуючи відповідні рукавички. Не вдихайте гази, що виділяються з батарейок.
- Не відкривайте і не пошкоджуйте батареї, не кидайте їх у вогонь або воду, не розміщуйте безпосередньо над джерелами вологи або тепла і ніколи не піддавайте їх впливу прямих сонячних променів.

Дотримуйтесь попереджень і символів на вашому виробі!

	Обережно! Небезпека ураження електричним струмом.
	Гаряча поверхня
	Світлодіод класу ризику 2 Будь ласка, ніколи не дивіться прямо на світло.
	Перед подальшим використанням виробу необхідно замінити зруйновану захисну кришку на оригінальну захисну кришку Brennenstuhl®. **Символ на продукті відсутній:** Зруйнована захисна кришка не підлягає заміні. Виріб підлягає утилізації.
	Не підходить для роботи із зовнішніми диммерами.
0,x m	Дотримуйтесь мінімальної відстані.
	Зберігати в недоступному для дітей місці.
	Не кидайте виріб у воду.
	Не утилізуйте продукт у вогні.
	Прочитайте попередження.

ОЧИЩЕННЯ

Перед чищенням від'єднайте виріб від електромережі.
Не використовуйте розчинники, агресивні миючі засоби тощо. Для чищення використовуйте лише суху або злегка вологу тканину.

ТЕХНІЧНЕ ОБСЛУГОВУВАННЯ

УВАГА: світлодіодний світильник не містить компонентів, які потребують обслуговування. Джерело світла цього світильника не підлягає заміні. Коли термін служби джерела світла закінчується, замінiть весь світильник. Не відкривайте світильник.

ДЕКЛАРАЦІЯ ВІДПОВІДНОСТІ ЄС

Декларація про відповідність зберігається у виробника.

УТИЛІЗАЦІЯ

Утилізуйте електроприлади екологічно чистим способом!

Електроприлади не можна викидати разом з побутовими відходами!

Європейська Директива 2012/19/ЄС про відходи електричного та електронного обладнання передбачає, що використані електроприлади повинні збиратися окремо і перероблятися екологічно безпечним способом.

Щоб дізнатися про можливості утилізації використаного приладу, зверніться до місцевої або муніципальної адміністрації.

Для отримання додаткової інформації, будь ласка, зверніться до розділу Сервіс/Часті запитання на нашій домашній сторінці www.brennenstuhl.com.

AR تعليمات السلامة

تنبيه: قبل استخدام المنتج، يرجى قراءة تعليمات الاستخدام هذه بعناية ثم الاحتفاظ بها في مكان آمن!

- قبل كل استخدام، افحص المنتج بحثًا عن أي تلف.
  لا تستخدم المنتج أبدًا إذا لاحظت أي تلف.
  في هذه الحالة، اتصل بفني كهربائي مؤهل أو عنوان خدمة الشركة المصنعة.

قد يؤدي عدم مراعاة ذلك إلى خطر على الحياة بسبب الصدمة الكهربائية!

- أبقِ الأطفال بعيدًا عن المنتج. لا يمكن للأطفال تقييم الخطر الذي يشكله التيار الكهربائي.
- لا تستخدم المنتج في بيئة قابلة للانفجار، خطر على الحياة!

0,x m إذا لم يتم الحفاظ على الحد الأدنى للمسافة، فقد ترتفع درجة حرارة الأجسام المضيئة.

يمكن أن تسخن أسطح الأضواء الكاشفة.

- إذا كان خطر إمداد الطاقة الخارجي للمصباح غير قابل للاستبدال، فيجب التخلص من المصباح في حالة وجود عيب أو تلف خط إمداد الطاقة.

ثابت

- يجب أن يتم تركيب وصيانة وحدة الإنارة بواسطة كهربائي مؤهل.
- لا يجوز إجراء التركيبات الكهربائية إلا بما يتوافق مع لوائح السلام (VDE 0100 لألمانيا).
- يجب استخدام كابل توصيل معتمد من VDE للتوصيل.
- يجب أن تكون الأضواء الكاشفة مؤرضة بشكل صحيح (لفئة الحماية I).
- قم دائمًا بإيقاف تشغيل مصدر الطاقة قبل التركيب - تحذير من حدوث صدمة كهربائية.
- التزم بارتفاعات التركيب الموصى بها (انظر التركيب).
- لتجنب خطر الاختناق، يجب تثبيت الكابلات المرنة المتصلة بمصباح الإنارة هذا على الحائط. شريطة أن تكون الكابلات في متناول اليدين وأن يكون مصباح الإنارة مثبتًا بإحكام على الحائط.

بطارية متحركة/قابلة لإعادة الشحن

خطر الإصابة من الحريق والانفجار والحروق الكيميائية!

- استخدم فقط محول / كابل التيار الكهربائي المرفق أو مصدر طاقة USB معتمد لشحن البطاريات.

قد يؤدي استخدام مصادر الطاقة الأخرى إلى تلف البطاريات أو التسبب في حدوث انفجار!

- في حالة تلف صندوق التوصيل، يجب استبداله بواسطة أخصائي مؤهل.
- لا تقم بتخزين البطاريات وشحنها في الهواء الطلق، أو في غرف رطبة أو في الأماكن التي يتوقع فيها ارتفاع درجات الحرارة (على سبيل المثال في سقيفة الحديقة أو خلف الزجاج الأمامي في السيارة).
- يمكن أن يؤدي التفريغ العميق والشحن غير السليم والتلف الميكانيكي إلى ارتفاع درجة حرارة بطاريات ليثيوم أيون. يمكن أن تتسبب السوائل والأبخرة المنسربة في حدوث إصابات بسبب الحروق.
- تجنب التفريغ العميق: قم بإزالة البطارية من الجهاز إذا لم يتم استخدامها لفترة زمنية أطول.
- لا تقم بتقصير دائرة البطاريات.
- لا تعرض البطاريات القابلة لإعادة الشحن لدرجات حرارة أعلى من 45 درجة مئوية!
- اشحن البطاريات القابلة لإعادة الشحن فقط باستخدام الشاحن المعتمد لهذا الغرض. لا تشحن البطاريات بدون إشراف.
- افحص البطاريات بصريًا للتأكد من عدم وجود تلف أو تسرب. اشحن البطاريات السليمة وغير التالفة فقط. يجب التخلص من البطاريات القابلة لإعادة الشحن التالفة والمتضخمة بشكل صحيح.
- لا تلمس البطاريات التالفة بجلدك مباشرة، بل تخلص منها بشكل صحيح على الفور باستخدام قفازات مناسبة. لا تستنشق الغازات المنبعثة من البطاريات.
- لا تفتح البطاريات أو تتلفها، ولا تتخلص منها في النار أو الماء، ولا تضعها مباشرة فوق مصادر الرطوبة أو الحرارة ولا تعرضها أبدًا لأشعة الشمس المباشرة.

انتبه للتحذيرات والرموز الموجودة على المنتج!

	تحذير! خطر بسبب الصدمة الكهربائية.
	سطح ساخن
	مصباح LED من فئة الخطر 2 يُرجى عدم النظر مباشرةً إلى الضوء.
	يجب استبدال الغطاء الواقي التالف بغطاء واقي أصلي من Brennenstuhl® قبل استخدام المنتج مرة أخرى. **لا يوجد رمز على المنتج:** لا يمكن استبدال الغطاء الواقي التالف بغطاء واقي أصلي. يجب التخلص من المنتج.
	غير مناسب للتشغيل مع المخفتات الخارجية.
0,x m	مراعاة الحد الأدنى للمسافة.
	يُحفظ بعيداً عن متناول الأطفال.
	لا ترمي المنتج في الماء.
	لا تتخلص من المنتج في النار.
	اقرأ التحذيرات.

التنظيف

افصل المنتج عن التيار الكهربائي قبل التنظيف.
لا تستخدم المذيبات أو مواد التنظيف المسببة للتآكل أو ما شابه ذلك.
استخدم قطع قطعة قماش جافة أو مبللة قليلاً للتنظيف.

الصيانة

تنبيه: لا تحتوي وحدة إنارة LED على أي مكونات تتطلب صيانة. مصدر ضوء وحدة الإنارة هذه غير قابل للاستبدال. عندما يصل مصدر الضوء إلى نهاية عمره الافتراضي، استبدل وحدة الإنارة بالكامل. لا تفتح وحدة الإنارة.

إعلان المطابقة الأوروبي

يتم إيداع إعلان المطابقة لدى الشركة المصنعة.

التخلص

تخلص من الأجهزة الكهربائية بطريقة صديقة للبيئة!

يجب عدم التخلص من الأجهزة الكهربائية في النفايات المنزلية!

بنص التوجيه الأوروبي 2012/19/الاتحاد الأوروبي بشأن نفايات المعدات الكهربائية والإلكترونية على ضرورة جمع الأجهزة الكهربائية المستعملة بشكل منفصل وإعادة تدويرها بطريقة صديقة للبيئة.
للحصول على إمكانيات التخلص من الأجهزة المستعملة، يرجى الاتصال بالإدارة المحلية أو البلدية.
مُزيد من المعلومات، يُرجى الرجوع إلى قسم الخدمة/الأسئلة على صفحتنا الرئيسية www.brennenstuhl.com.

Hugo Brennenstuhl GmbH & Co. KG
Seestrasse 1-3 · D-72074 Tübingen

H. Brennenstuhl S.A.S.
4 rue de Bruxelles · F-67170 Bernolsheim

lectra technik ag · Blegistrasse 13 · CH-6340 Baar

Brennenstuhl UK Ltd.
No 1 Royal Exchange · London EC3V 3DG, UK

www.brennenstuhl.com
service.brennenstuhl.com

052.4019/2024 4/4