Artikelnummer:
66656

EAN-Nummer:
4000870666562

Name
Spotlight Pole 3x4,2W Chrom 230V Metall/Acryl

Hersteller
Paulmann

Artikelinfo

Interner Code	666.56
EAN	4000870666562
Farbe	Chrom
Material	Metall & Acryl
Garantie	5 Jahre
Hersteller	Paulmann
Lieferumfang	Montageanleitung

Abmessungen

Gewicht netto	770 g
Verpackungsmaße BxHxL	15,9 x 48,3 x 11,9 cm
Abmessung (Höhe x Breite x Tiefe)	H: 171 x B: 444 x T: 75 mm

Technische Daten

Dimmbar	Nein
Spannung	230 V

Leuchtmitteldaten

Bestückung	4,2 W
Anzahl Bestückung	3x
Entspricht Glühlampe	41,7 W
Anzahl Brennstellen	3
Lebensdauer	30.000 h
Bemessungsleistung	4,2 W
Bestückung	incl. 3x4,2 W
Nennlichtstrom	318 lm
Bemessungs-/Nutzlichtstrom	318 lm
Farbtemperatur Bereich	3.000 K
Leuchtmitteleigenschaft	LED fest integriert

Paulmann

Safety Instructions

1, 2, 3, 4, 5, 6, 7, 8, 11, 12, 16, 17, 18, 19, 20, 21, 22, 24, 26, 33, 34

Info Hotline

+49 (0) 5041 998 389

Mon. - Do. 7⁰⁰ - 20⁰⁰

Fr. 7⁰⁰ - 17⁰⁰

Paulmann Licht GmbH
Quezinger Feld 2
31832 Springe
Germany

www.paulmann.com

Art.-Nr. : 666.56
(+MA 326) PEA 06/16

CE

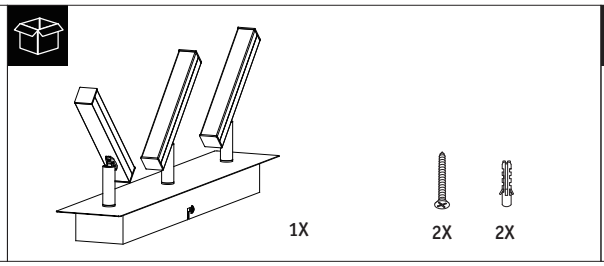

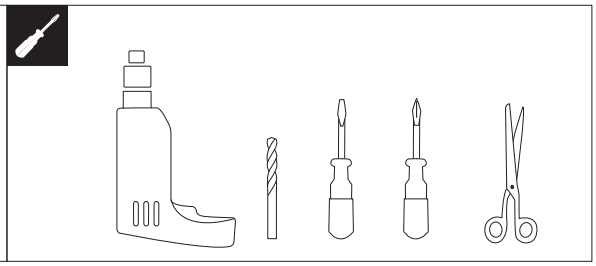

A

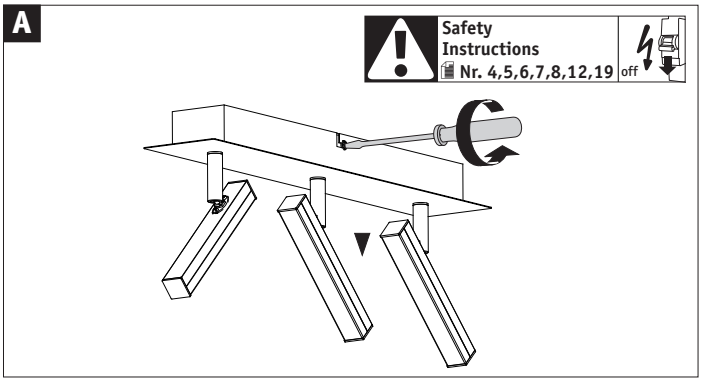

B

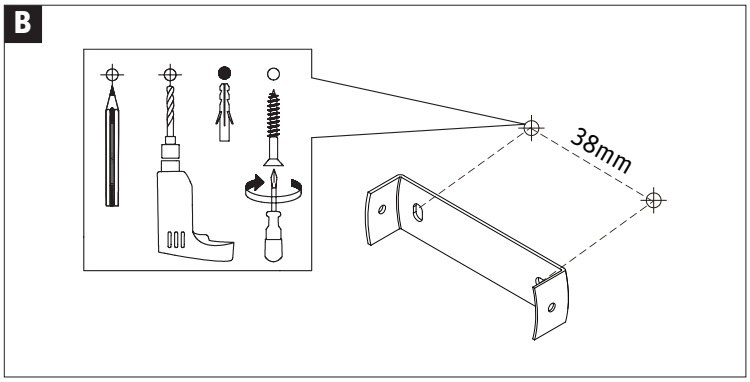

C

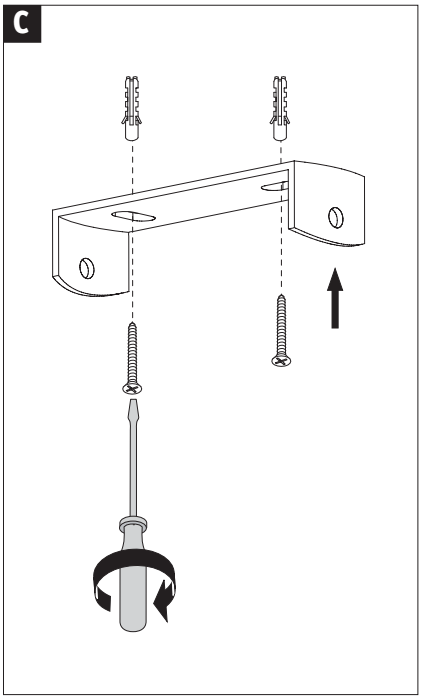

D

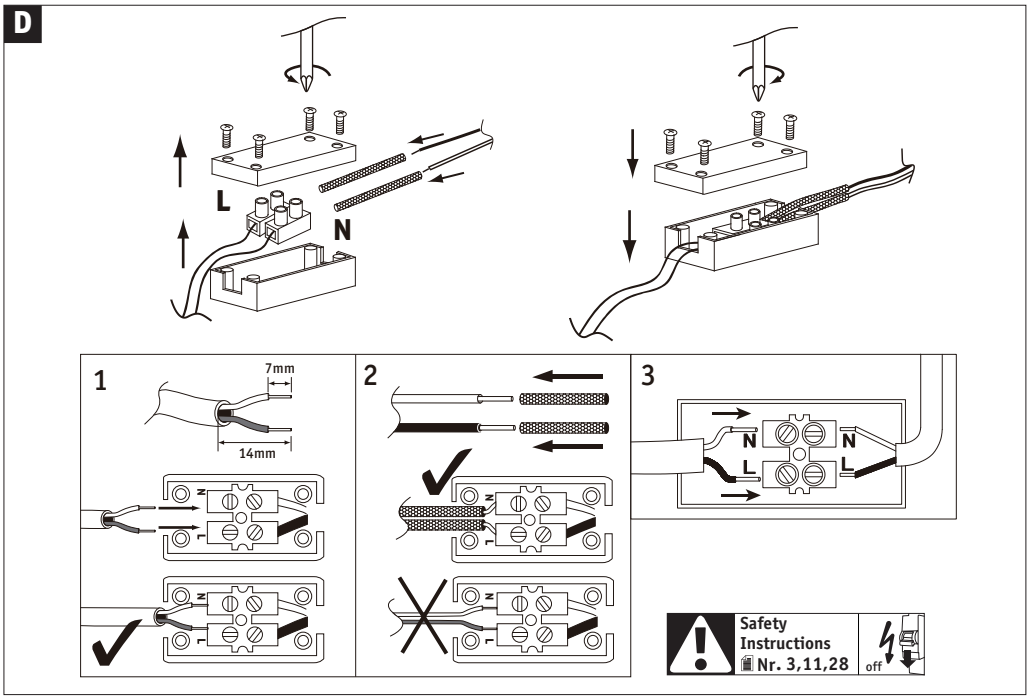
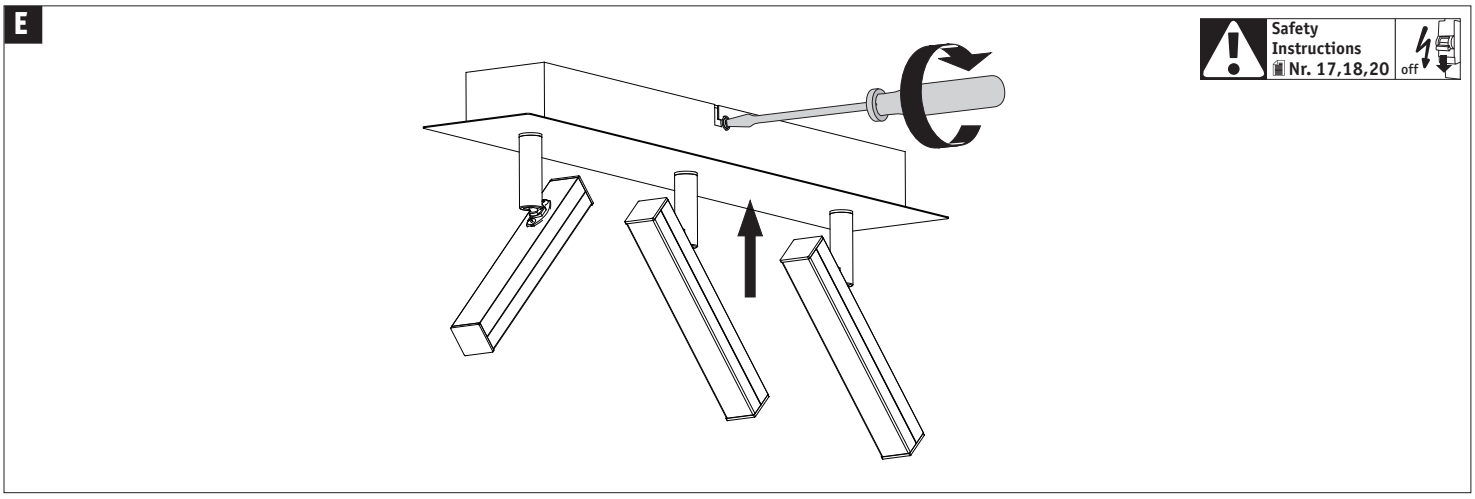
E