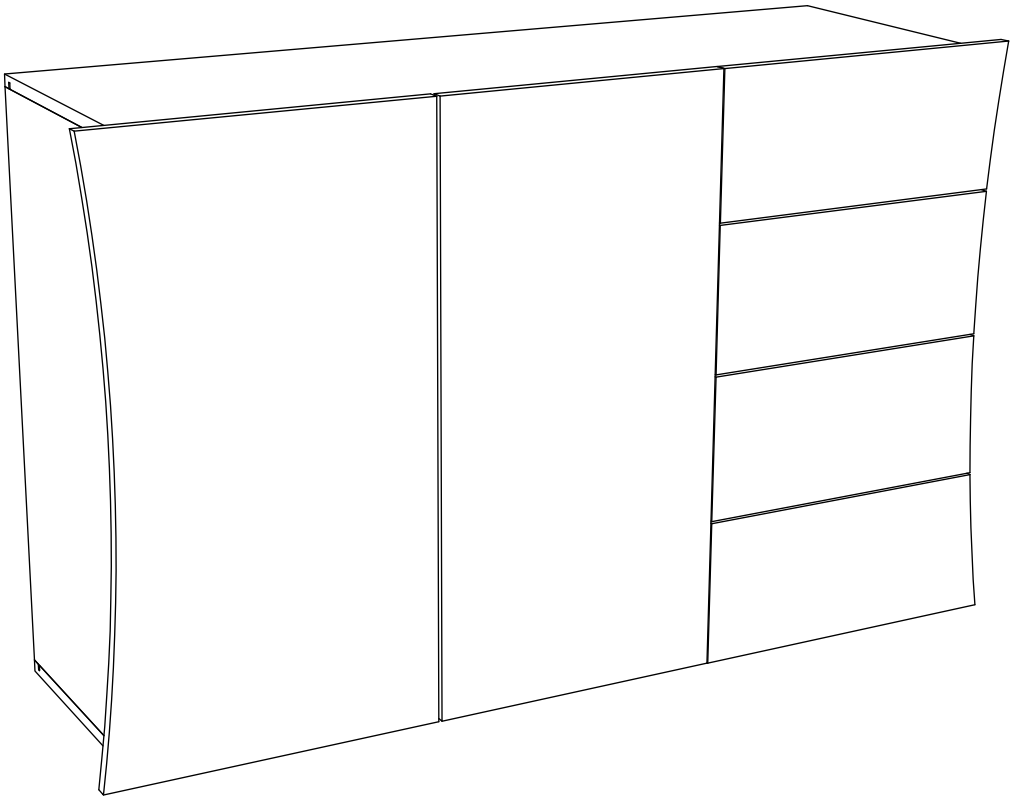

DE **Montageanleitung**

FR **Notice de montage**

NL **Handleiding voor de montage**

CZ **Montážní návod**

HU **Szerelési útmutató**

TR **Montaj talimatı**

PT **Instruções de montagem**

AR تعليمات التجميع

GB USA **Assembly instructions**

I **Istruzione di montaggio**

PL **Instrukcja montażu**

SK **Návod na montáž**

RO **Instrucţiuni de montaj**

RU **Инструкция по монтажу**

ES **Instrucciónes de montaje**

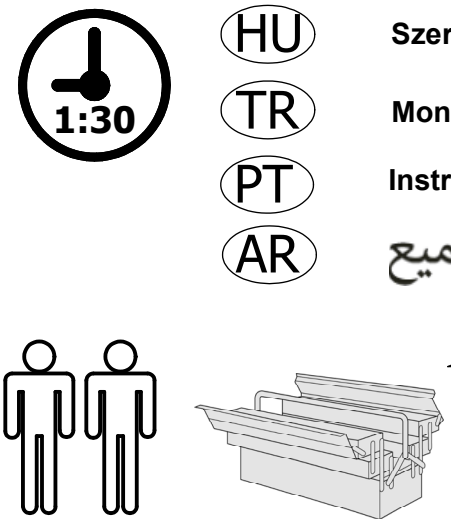

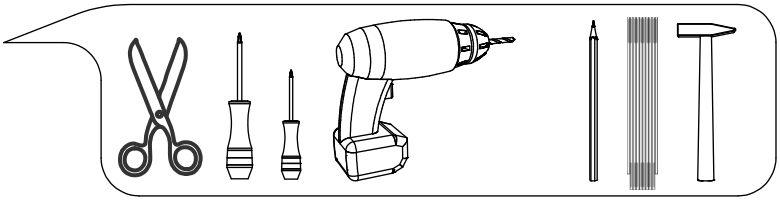

IT Avvisi di sicurezza

Durante il montaggio del mobile, il triangolo segnala i seguenti avvisi.

1 I tasselli forniti (viti e tasselli) sono adatti solo a murature pieni(calcestruzzo o mattoni). Qualche tipo di muratura richiede un tassello speciale. Se necessario, si prega di consultare un professionista qualificato.

12 Tenere lontano dai bambini pezzi di ferramenta come viti, copriviti ecc. per evitare un eventuale soffocamento.

13 Seguire scrupolosamente lo schema di montaggio.

DE Sicherheitshinweise

Das Dreieck erinnert Sie während der Montage an die folgenden Hinweise.

1 Das beigefügte Wandbefestigungsmaterial (Dübel und Schrauben) eignet sich nur für festes Mauerwerk (z.B. Betonoder Ziegelwände). Für andereWandaufbauten sind eventuell Spezialdübel und andere Schrauben notwendig. Ziehen Sie gegebenenfalls eine Fachkraft zurate.

12 Achten Sie darauf, daß Kinder keine Kleinteile, wie z. B. Muttern, Abdeckkappen oder Ähnliches in den Mund nehmen. Sie könnten sie verschlucken und daran ersticken.

13 Gehen Sie bei der Montage des Artikels sorgfältig vor und halten Sie sich an die Montageanleitung.

UK USA Safety instructions

The triangle reminds you during the installation of the following notes.

1 The enclosed wall mounting materials (dowels and screws) are only suitable for solid masonry (e. g. concrete or brick walls). Special dowels and other screws may be necessary for other wall constructions. If necessary, please consult a qualified professional.

12 Ensure that children do not put any small parts such as nuts, caps or the like in their mouth. They could swallow and choke on them.

13 When assembling the product, please proceed with caution and comply with the assembly instructions.

RU Правила техники безопасности

Во время монтажа треугольник служит напоминанием для следующих указаний.

1 Входящий в комплект поставки материал для крепления на стене (дюбели и болты) предназначен только для прочных каменных стен (например, бетонных или кирпичных). Для других типов стен используйте по мере необходимости специальные дюбели и другие болты. По мере необходимости обратитесь за помощью к специалистам.

12 Следите, чтобы мелкие детали, например гайки, крышки и т. п., не попали в рот ребенка. Дети могут их проглотить и задохнуться.

13 При монтаже изделия будьте внимательны и соблюдайте инструкции по монтажу.

CZ Bezpečnostní pokyny

Trojúhelník vám během montáže připomene následující pokyny.

1 Přiložený materiál pro montáž na stěnu (hmoždinky a šrouby) je vhodný jen pro pevné zdivo (např. betonové nebo cihlové stěny). Pro jiné skladby stěn budou případně nutné speciální hmoždinky a jiné šrouby. Poraďte se případně s odborníkem.

12 Dbejte na to, aby děti nedávaly do úst žádné drobné díly jako např. matice, krytky a podobně. Mohly by je spolknout a udusit se.

13 Při montáži výrobku postupujte pečlivě a dodržujte pokyny uvedené v montážním návodu.

FR Avis de sécurité

Ces avis vous seront rappelés durant le montage par ce triangle.

1 Les vis et chevilles jointes sont prévues uniquement pour des murs en béton ou des murs en briques. Pour les autres types de murs veuillez utiliser des vis et chevilles adaptées et si nécessaire consultez un quincaillier.

12 Tenir éloignés les enfants pour éviter qu'ils ne mettent pas de petites pièces dans leur bouche , ils pourraient les avaler et étouffer.

13 Durant le montage de votre meuble veuillez procéder avec prudence et respecter les instructions de montage.

TR Güvenlik uyarıları

Durante a montagem do móvel, o triângulo indica as seguintes advertências.

1 Teslimat kapsamındaki duvar tipi sabitleme materyali (dübel ve vidalar) sadece beton ve tuğla duvarları gibi sağlam duvar yapıları için uygundur. Başka duvar yapıları için özel dübeller veya başka vidalar gerekli olabilir. Gerekirse bir uzmandan yardım alınız.

12 Çocukların somun, muhafaza kapakçıkları ve benzeri küçük parçaları ağızlarına almamalarına dikkat ediniz. Bunları yutabilirler ve boğulabilirler.

13 Montaj esnasında büyük bir itinayla çalışınız, ürünle dikkatlice çalışınız ve mutlaka montaj talimatına uyunuz.

SK Bezpe č nostné pokyny

Trojuholník vám počas montáže pripomenie nasledujúce pokyny.

1 Priložený materiál pre upevnenie na stenu (hmoždinky a skrutky) je vhodný len pre pevné murivo (napr. betónové alebo tehlové steny). Pre iné steny sú potrebné príp. špeciálne hmoždinky a iné skrutky. V prípade potreby sa poraďte s

12 Dbajte, aby si deti nemohli dať do úst drobné diely, ako napr. matice, krytky alebo podobne. Mohli by ich prehltnúť a zadusiť sa.

13 Pri montáži výrobku postupujte obozretne a dodržujte návod na montáž.

NL Veiligheidsinstructies

De driehoek herinnert u tijdens de installatie von de volgende meldingen.

1 Het bijgeleverde bevestigingsmateriaal (pluggen en schroeven) is geschikt voor vaste muren (bijv. betonnen of bakstenen muren). Voor andere muurconstructies zijn eventueel speciale pluggen en andere schroeven noodzakelijk. Consulteer eventueel een vakman.

12 Zorg ervoor dat kinderen geen kleine stukken, zoals moeren, afdekkapjes of dergelijke in de mond nemen. Ze kunnen ze inslikken en daardoor stikken.

13 Ga bij de montage van het artikel zorgvuldig te werk en houd u aan de handleiding voor de montage.

RO Instrucţiuni referitoare la siguranţă

Triunghiul vă atenţionează să ţineţi cont în timpul montajului de următoarea indicaţie

1 Materialul furnizat pentru montajul de perete (dibluri şi şuruburi) este adecvat numai pentru zidărie solidă (de exemplu pereţi din beton sau din cărămidă). Pentru alte structuri de pereţi, este posibil să fie necesare dibluri speciale, precum şi alte şuruburi. Dacă este necesar, consultaţi un specialist.

12 Supravegheaţi copiii pentru că pot să introducă în gură piesele mici, cum ar fi de exemplu piuliţe, capace sau altele similare. Ei pot să le înghită şi se pot asfixia.

13 Procedaţi cu atenţie la montarea produsului şi respectaţi instrucţiunile de montaj.

PT Avisos de segurança

Durante a montagem do móvel, o triângulo indica as seguintes advertências.

1 Os parafusos e buchas fornecidos destinam-se apenas a paredes em betão ou tijolo. Para paredes de outros tipos, use parafusos e buchas adequados. Se necessário, consulte um técnico qualificado.

12 Mantenha longe do alcance das crianças todo o tipo de peças pequenas como parafusos e outras, para evitar o risco de sufocamento.

13 Siga escrupulosamente o esquema de montagem.

AR إشعارات الأمان

من فظلك اتبّع الخطوات التالية الموضّحة أدناه لكيفية التركيب و المرموز لها بالمثلثات الصفراء أسفله

1 المسامير و البراغي المرفقة مع المنتج تتناسب فقط مع الأسطح الصلبة مثل الطوب و غيره من الأسطح القاسية. ان كانت أسطح التركيب لديكم بمواصفات أخرى فيستلزم عليكم استعمال مسامير و براغي خاصة حسب نوعية أسطحكم بمكنكم الاستعانة بمختصين لتحديد نوع البراغي و المسامير التي تتوافق مع أسطحكم

12 تأكد من ابعاد الأجزاء الصغيرة و المسامير و البراغي التي يمكن ابتلاعها من أيدي الأطفال

13 عند تجميع و تركيب المنتج يرجى اتباع الخطوات المنصوص عليها بدقّة و حذر

PL Wskazówki bezpieczeństwa

Trójkąt przypomina o następujących wskazówkach dotyczących montażu.

1 Załączony zestaw montażowy do zamocowania artykułu do ściany (kołki, wkręty, haki itp.), przeznaczony jest wyłącznie do montażu artykułu na ścianach wykonanych z cegły lub betonu. Przy montażu artykułu na ścianie wykonanej z innych materiałów, należy zastosować odpowiednie do niej zamocowania. W razie wątpliwości prosimy zasięgnąć porady fachowca.

12 Należy dopilnować, aby dzieci nie bawiły się lub też brały do ust żadnych drobnych części mebla, takich jak np. nakrętki, zatyczki itp.. Mogłyby je połknąć i udusić się nimi.

13 Podczas montażu proszę postępować z należytą uwagą i zgodnie z instrukcją montażu. Artykuł może być montowany tylko przez osoby z odpowiednimi kwalifikacjami.

HU Biztonságtechnikai

A háromszög a szerelés közben a következő utasításra emlékezteti.

1 A mellékelt fali rögzít készlet (tipli és csavarok) csak tömött falazatban (pl. betonfalban, téglafalban) használható. Más faltípusokhoz speciális tiplire és csavarra lesz szükség. Szükség esetén kérje ki egy szakember véleményét.

12 Gondoskodjon arról, hogy a gyerekek ne vehessék a szájukba a kis alkatrészeket, pl. az anyákat, a fed kupakokat stb. Ezeket lenyelve megfulladhatnak.

13 Atermék összeszerelésekor körültekint en járjon el, és tartsa magát a szerelési útmutatóban foglaltakhoz.

ES Avisos de seguridad

Durante el montaje del mueble, prestar atención al triángulo que informa sobre los siguentes avisos.

1 Los tornillos y tacos suministrados son adaptos solamente para paredes de ladrillos y cemento. In presencia de paredes de otro material, se ruega consultar un profesional calificado.

12 Mantener alejado de los niños piezas de herramientas como tornillos, ecc para evitar una eventual asfixia.

13 Seguir escrupulosamente el diagrama de montaje.

Service • Dienstverlening • Serwis • Servis • Сервисная служба • Servizio

Name • Naam • Nazwa • Isim • Название • Nom • Nome

Nr. • No. • Номер • Nu.

Typ • Type • Tip • Тип • Tipo

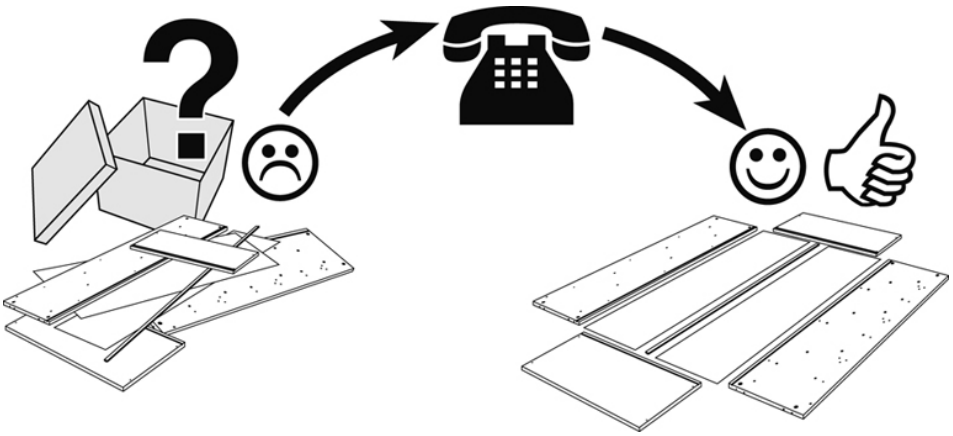

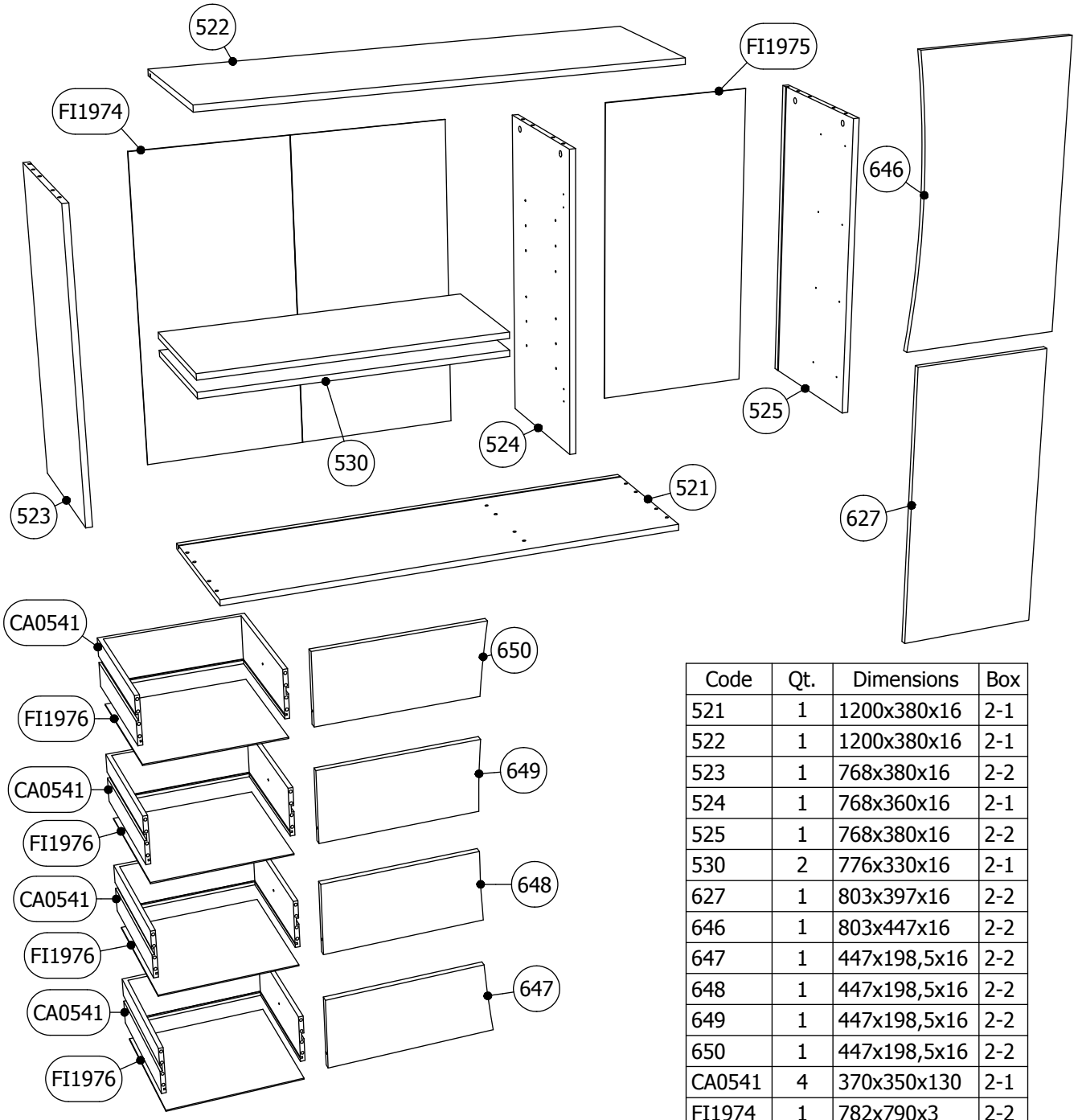

Code	Qt.	Dimensions	Box
521	1	1200x380x16	2-1
522	1	1200x380x16	2-1
523	1	768x380x16	2-2
524	1	768x360x16	2-1
525	1	768x380x16	2-2
530	2	776x330x16	2-1
627	1	803x397x16	2-2
646	1	803x447x16	2-2
647	1	447x198,5x16	2-2
648	1	447x198,5x16	2-2
649	1	447x198,5x16	2-2
650	1	447x198,5x16	2-2
CA0541	4	370x350x130	2-1
FI1974	1	782x790x3	2-2
FI1975	1	782x390x3	2-2
FI1976	4	357x350x3	2-2

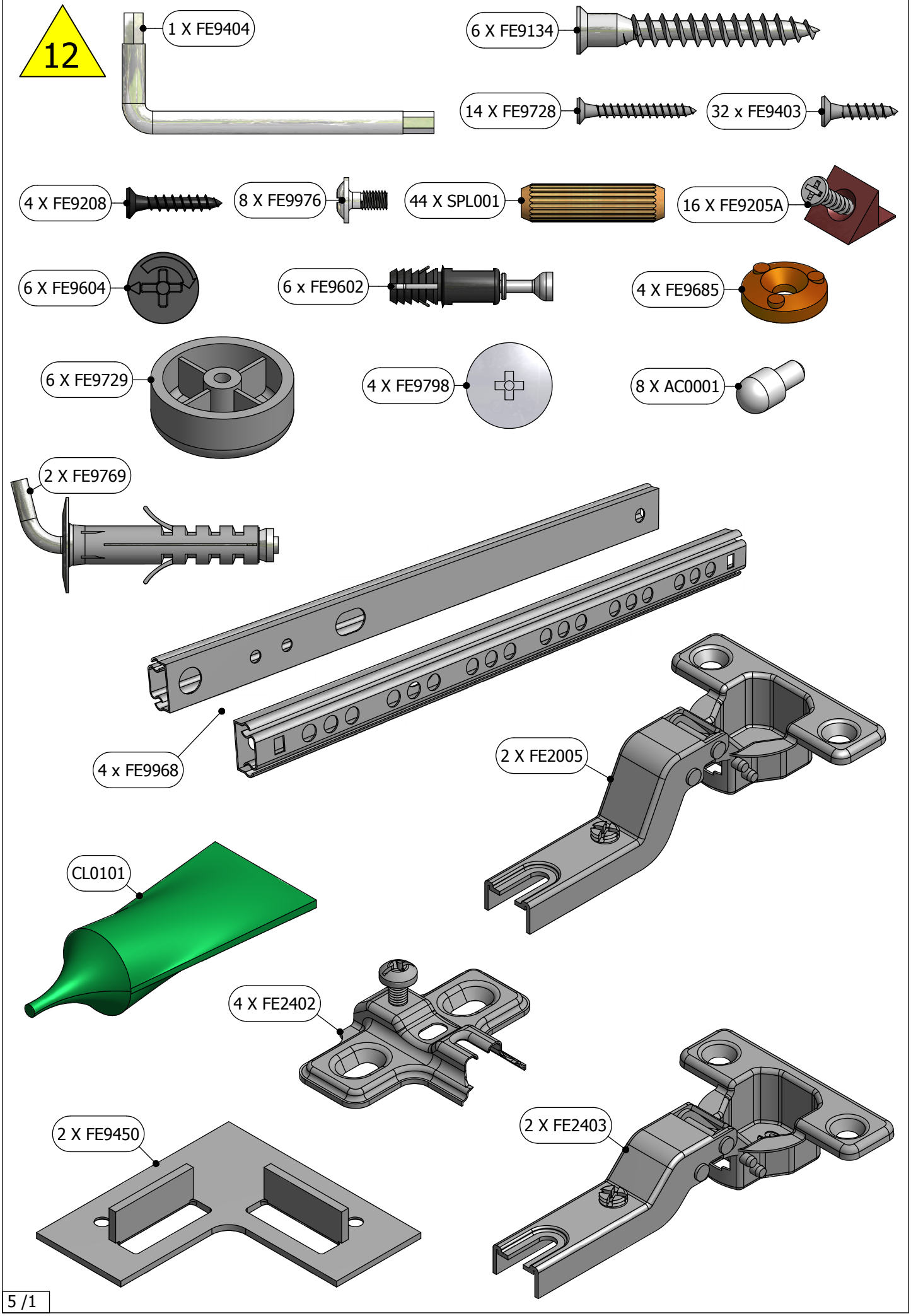
12
1 X FE9404
6 X FE9134
14 X FE9728
32 x FE9403
4 X FE9208
8 X FE9976
44 X SPL001
16 X FE9205A
6 X FE9604
6 x FE9602
4 X FE9685
6 X FE9729
4 X FE9798
8 X AC0001
2 X FE9769
4 x FE9968
2 X FE2005
CL0101
4 X FE2402
2 X FE9450
2 X FE2403

13

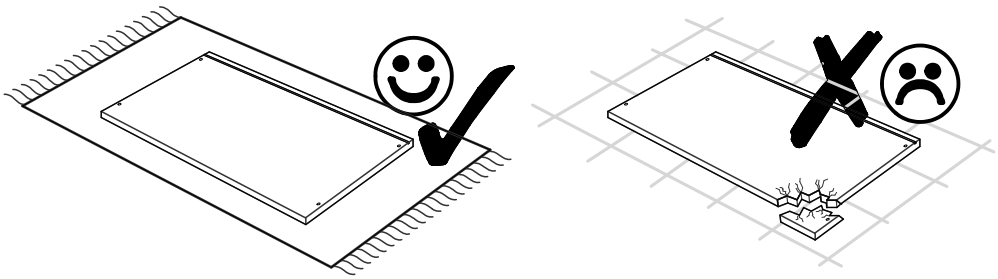

4x

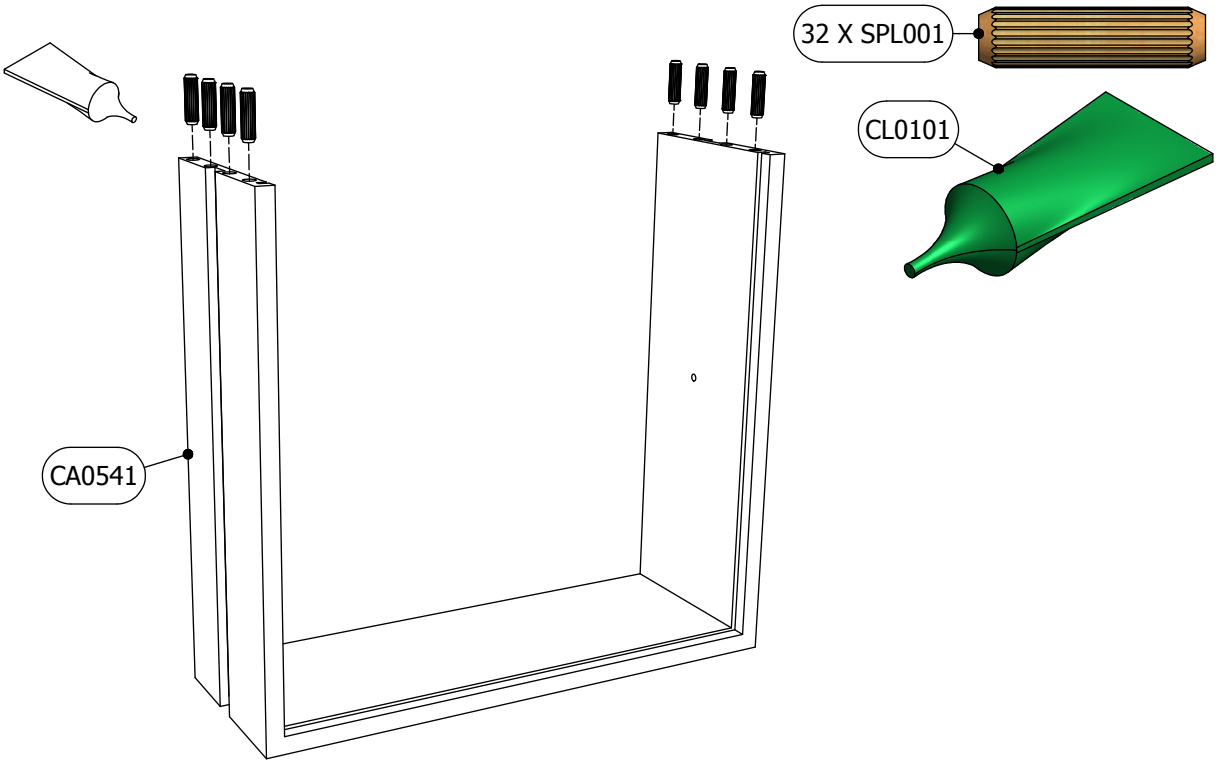
32 X SPL001
CL0101
CA0541

4x

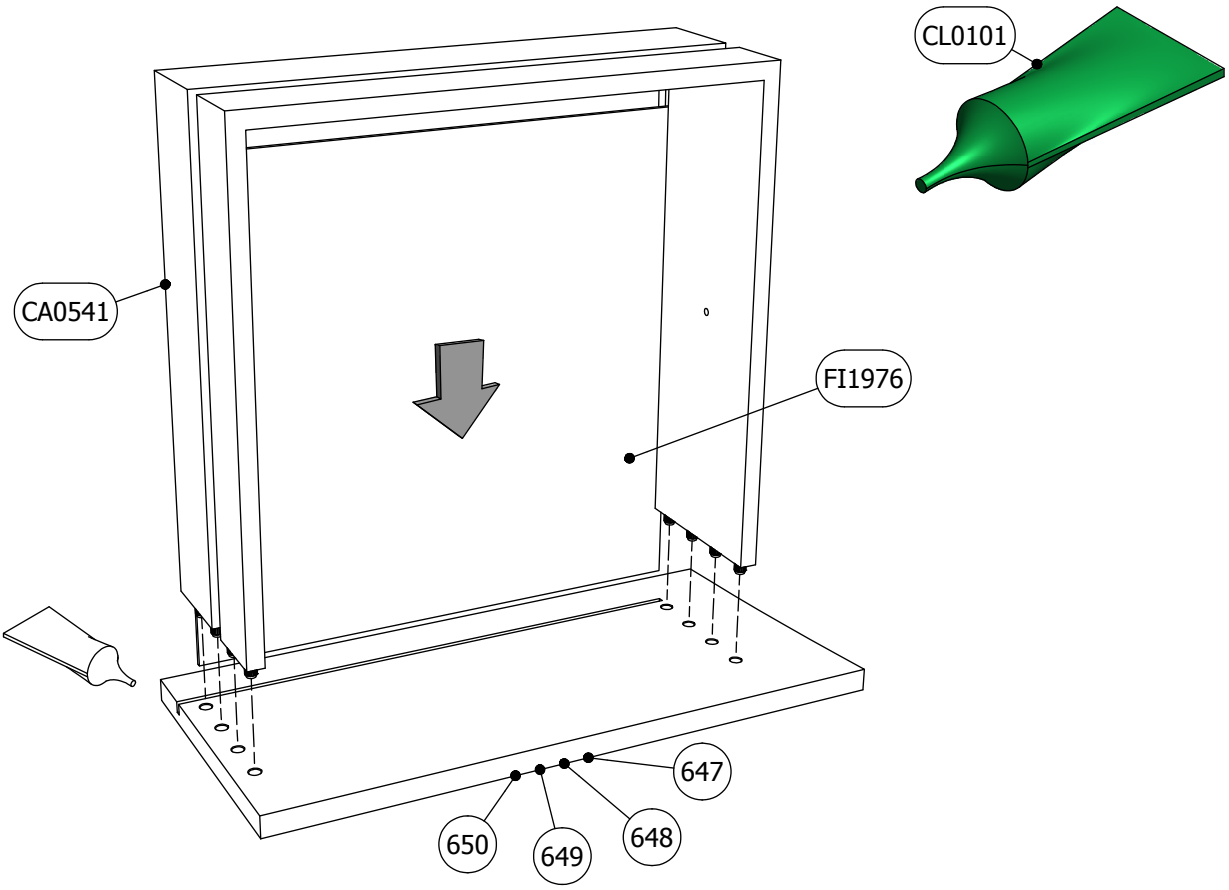
CL0101
CA0541
FI1976
647
650
649
648

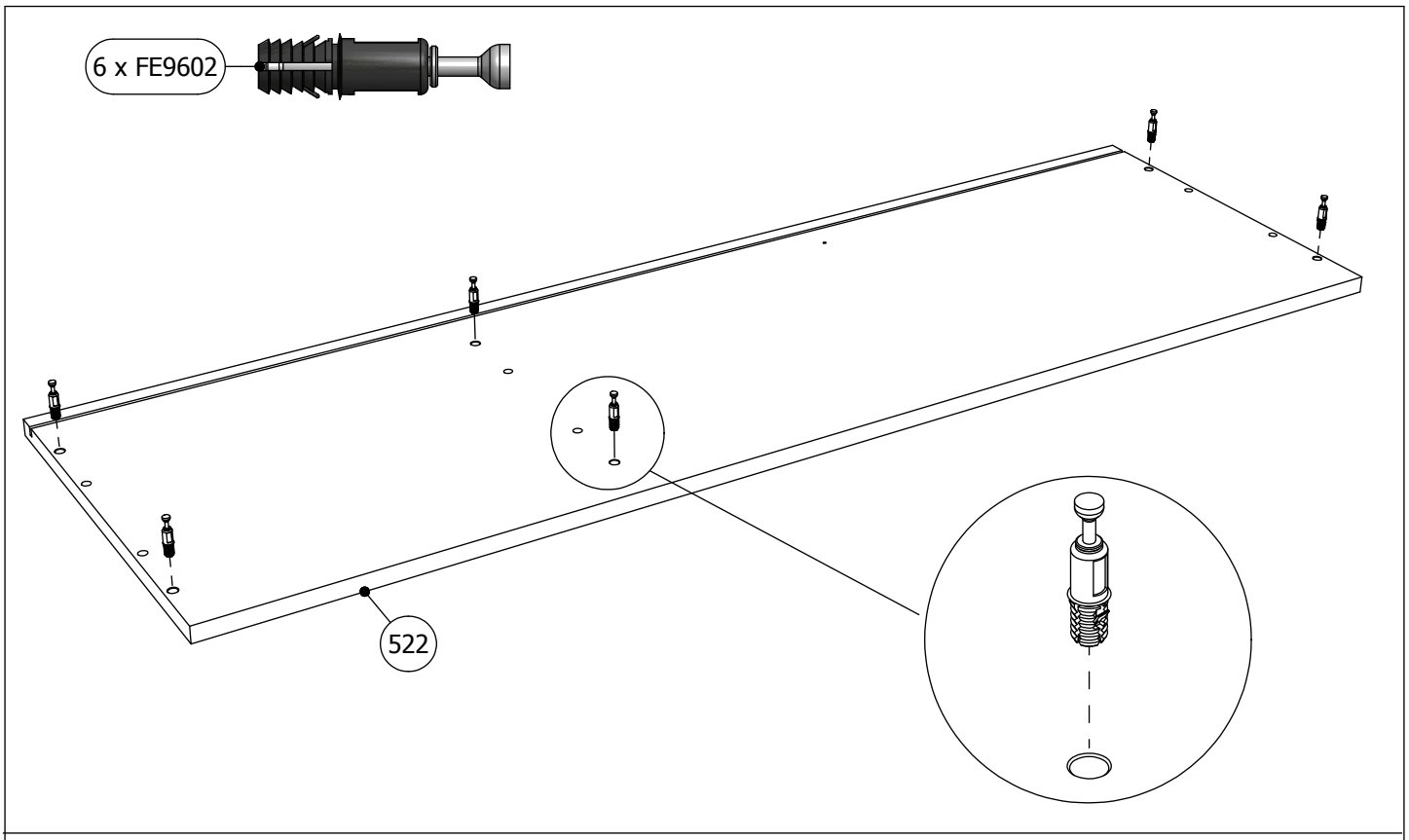
6 x FE9602
522

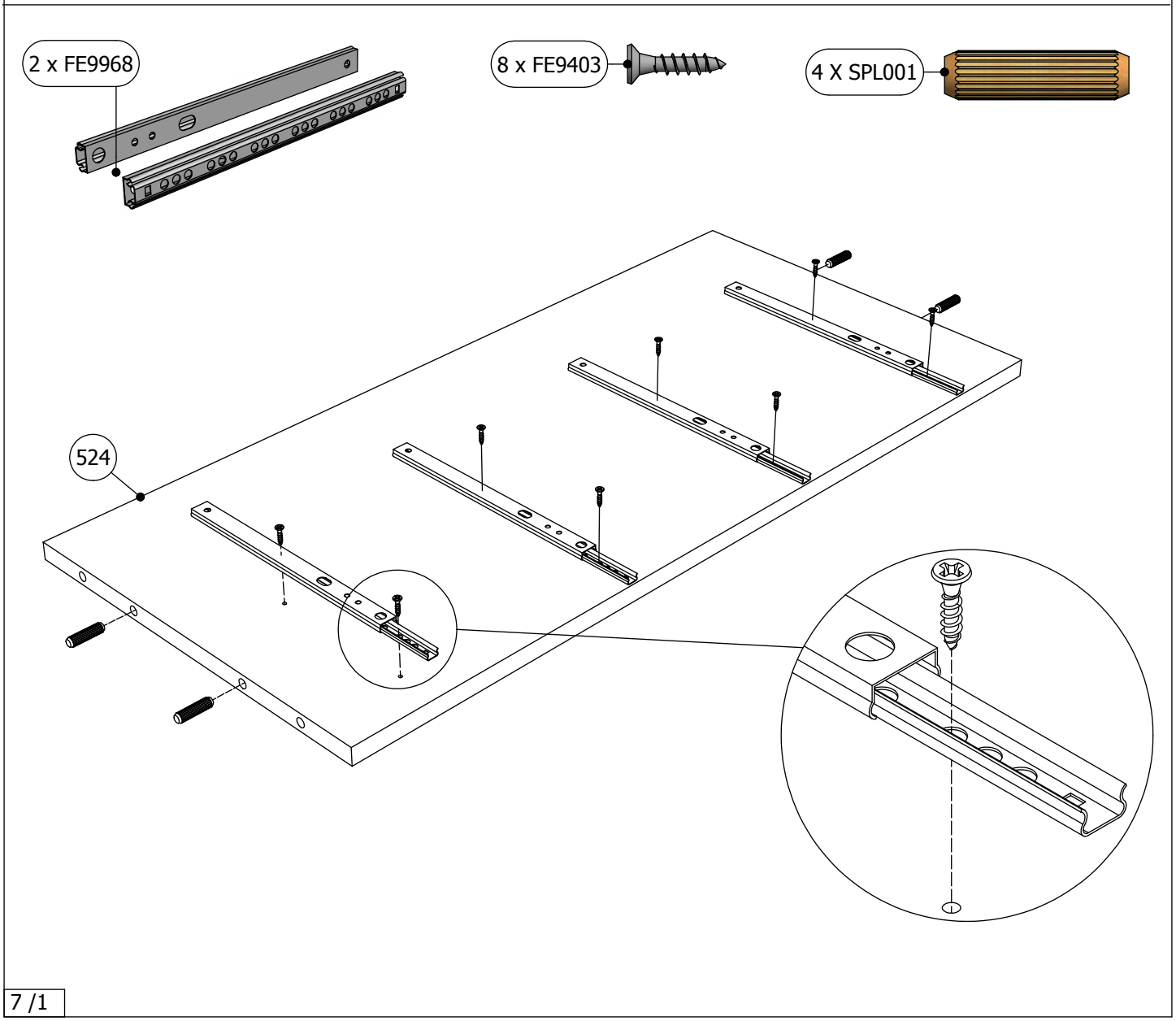
2 x FE9968
8 x FE9403
4 X SPL001
524

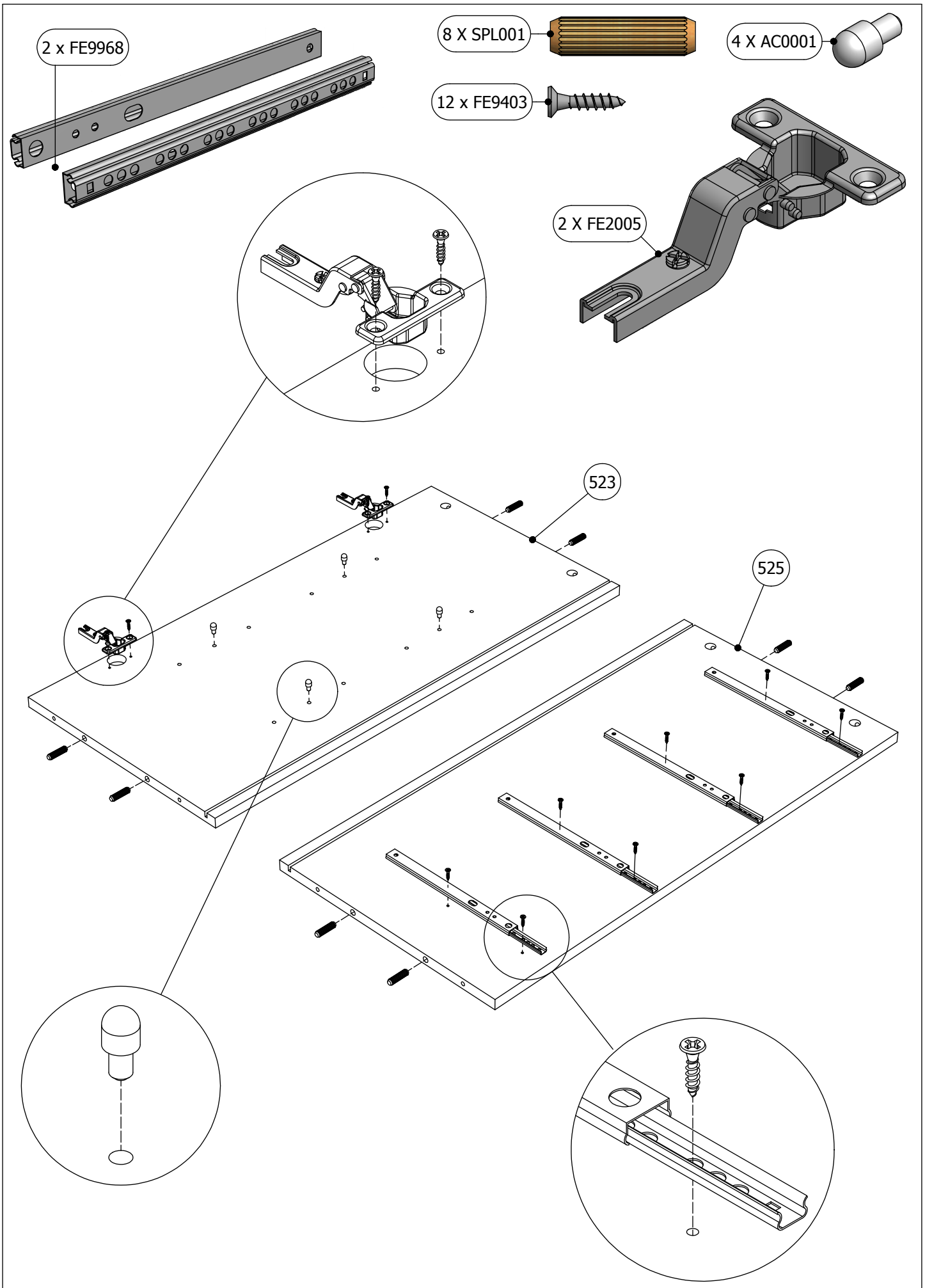
2 x FE9968
8 X SPL001
4 X AC0001
12 x FE9403
2 X FE2005
523
525

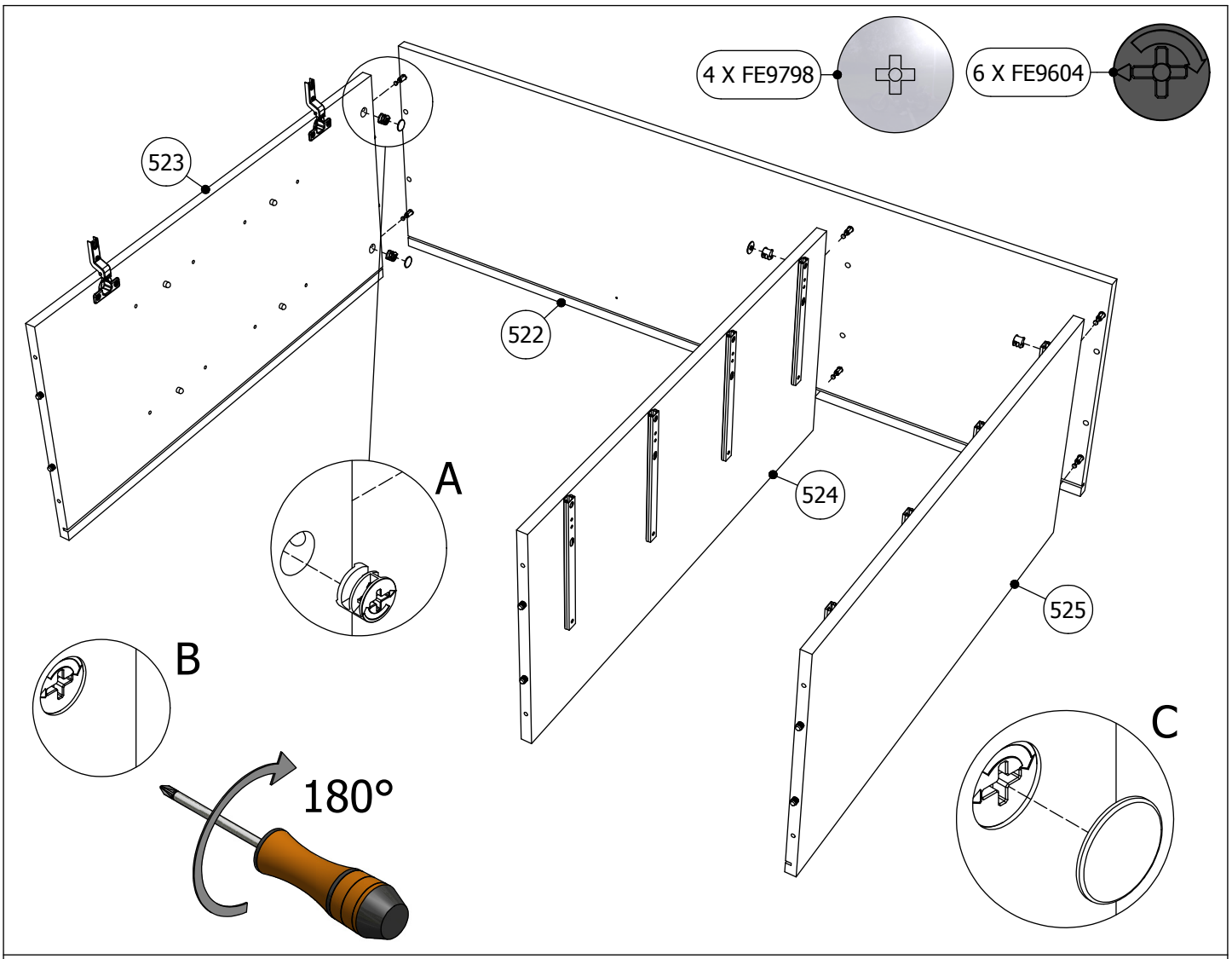
4 X FE9798
6 X FE9604
523
522
524
525
A
B
C
180°

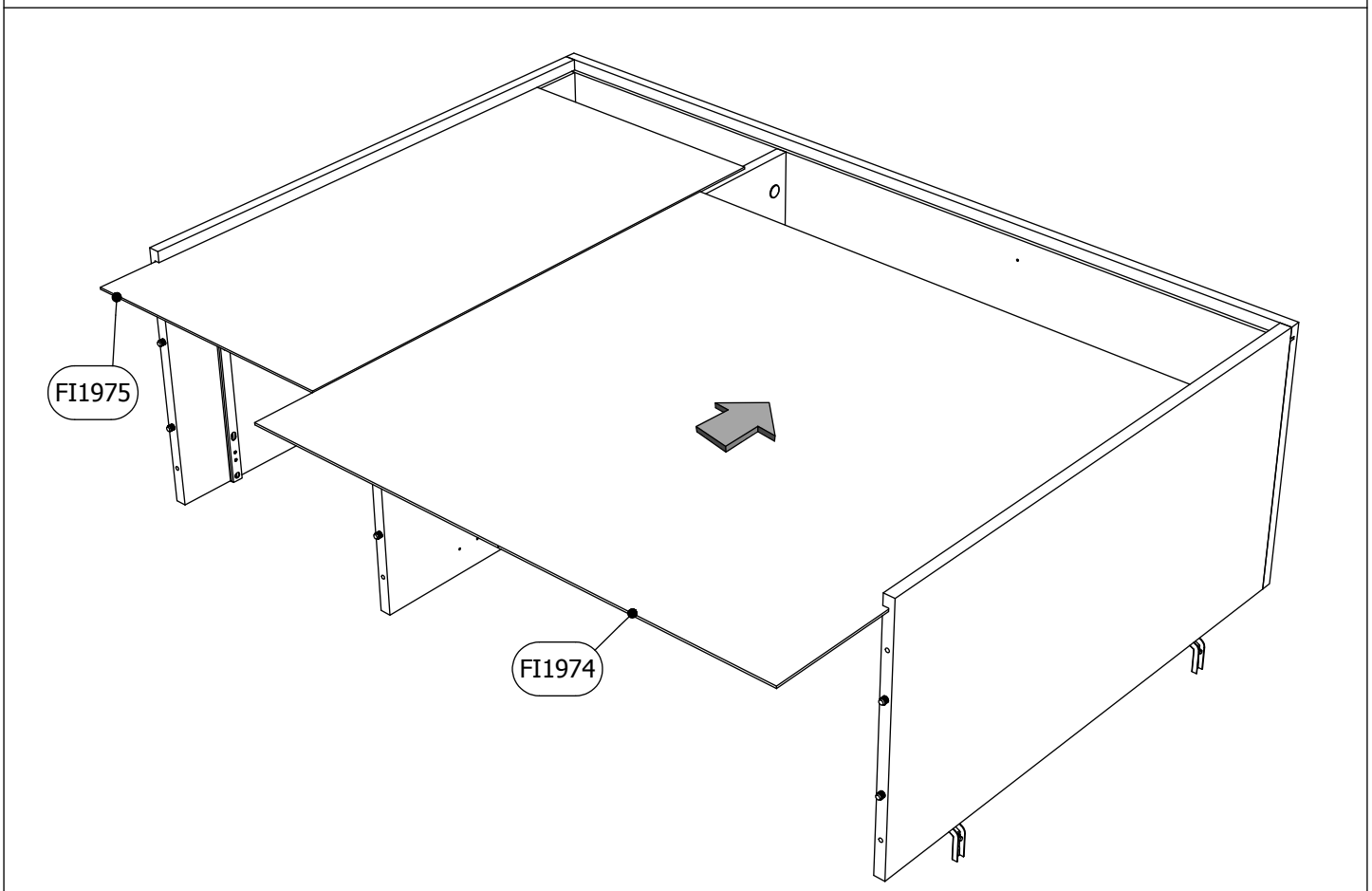
FI1975
FI1974

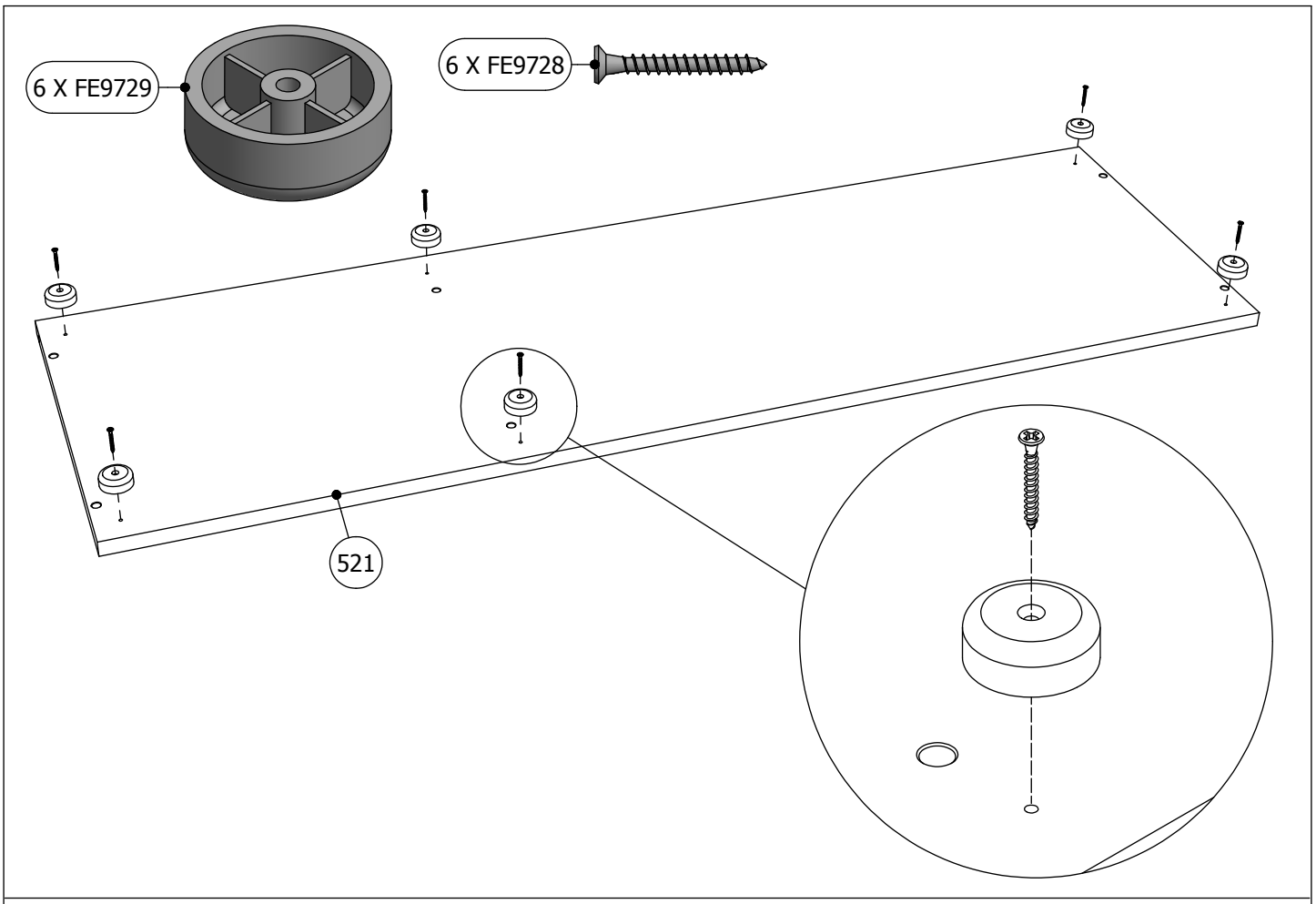
6 X FE9729
6 X FE9728
521

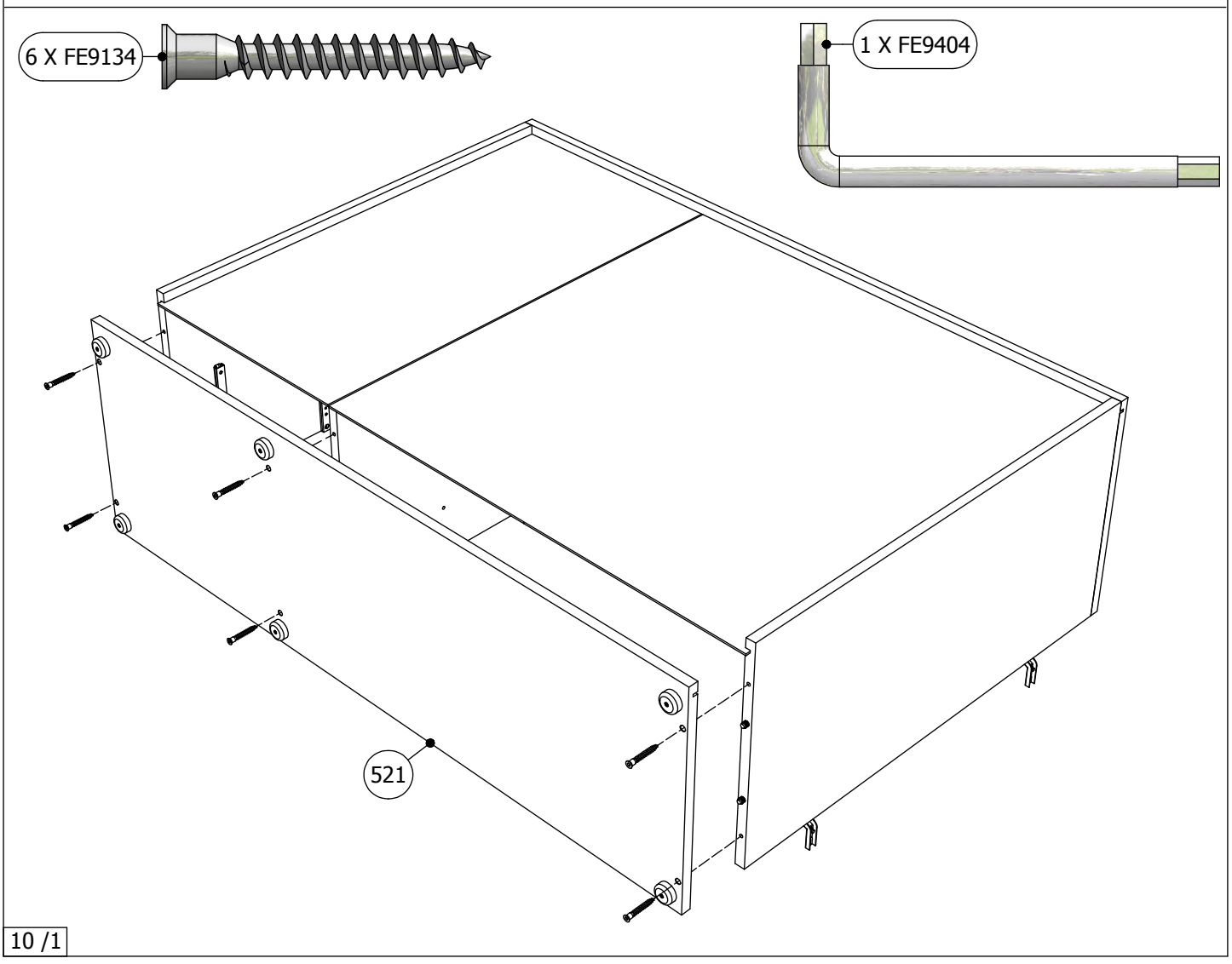
6 X FE9134
1 X FE9404
521

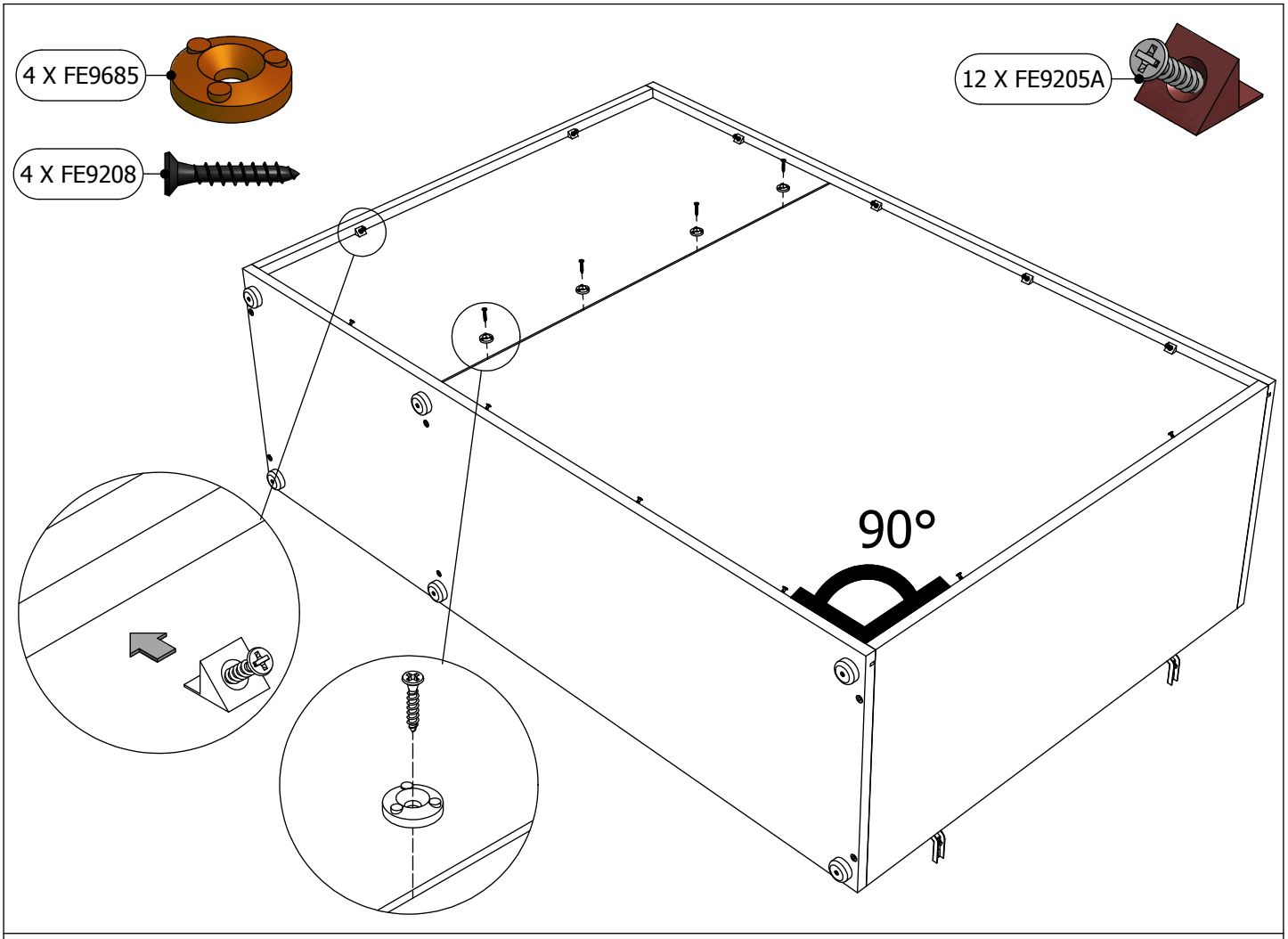
4 X FE9685
4 X FE9208
12 X FE9205A
90°

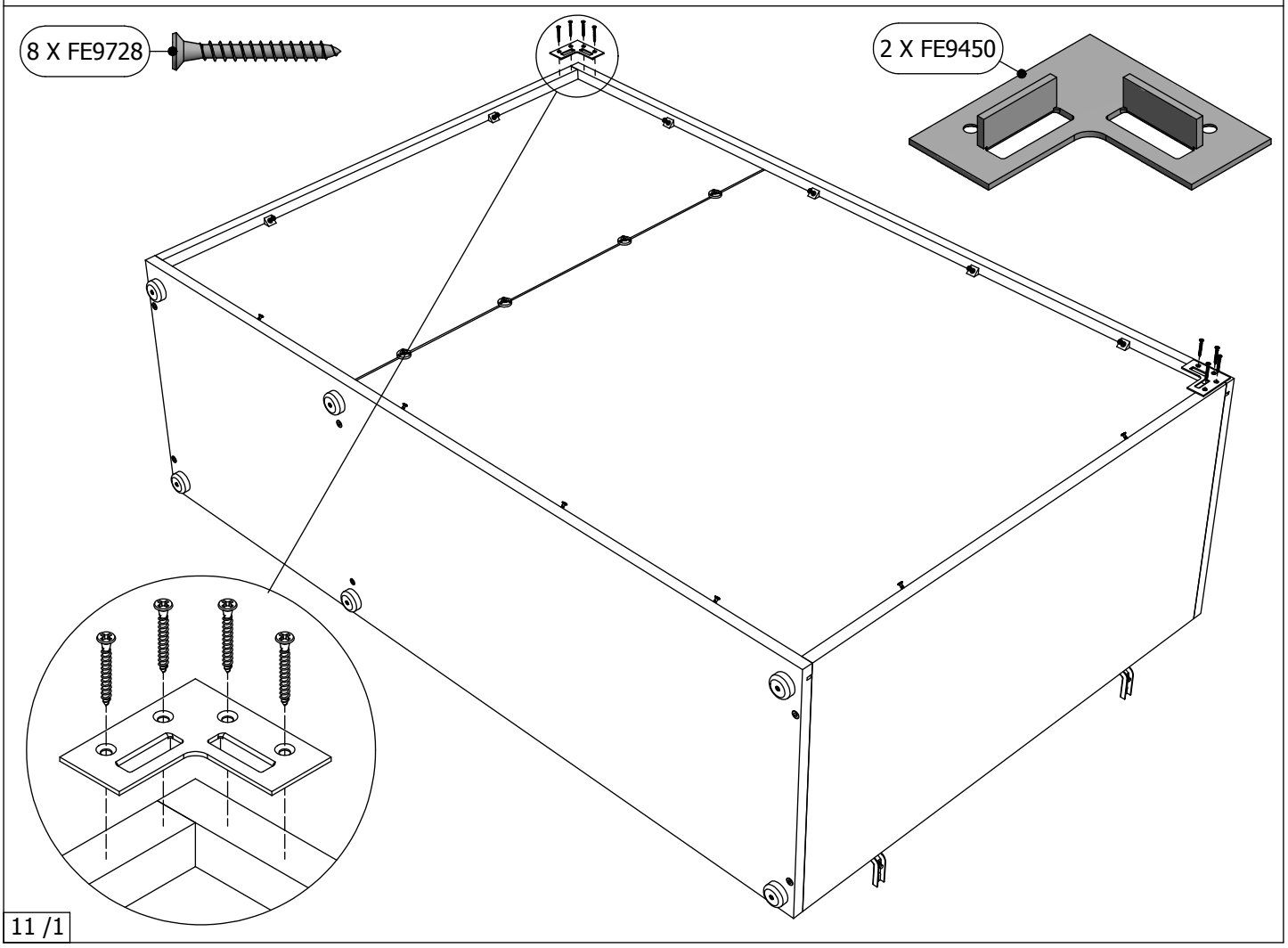
8 X FE9728
2 X FE9450

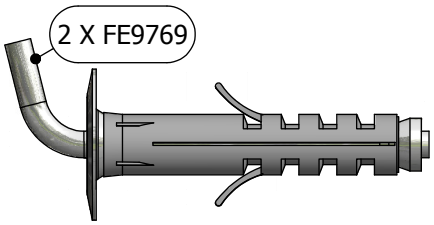
2 X FE9769

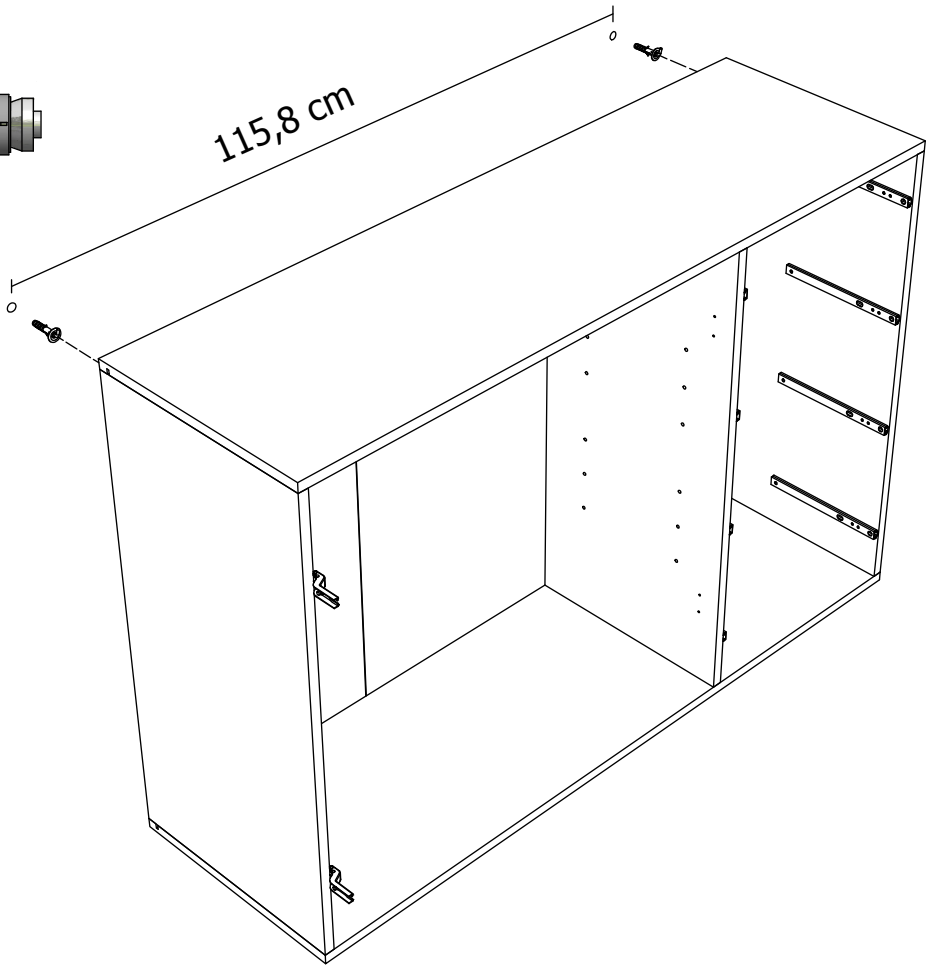
115,8 cm

1

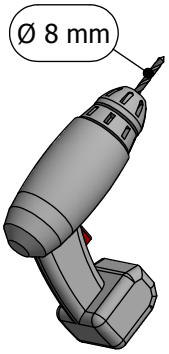
Ø 8 mm

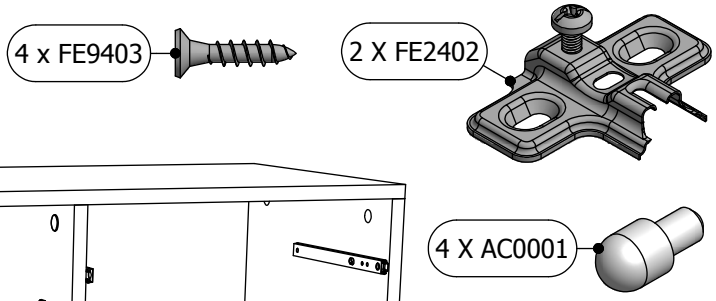
4 x FE9403
2 X FE2402
4 X AC0001

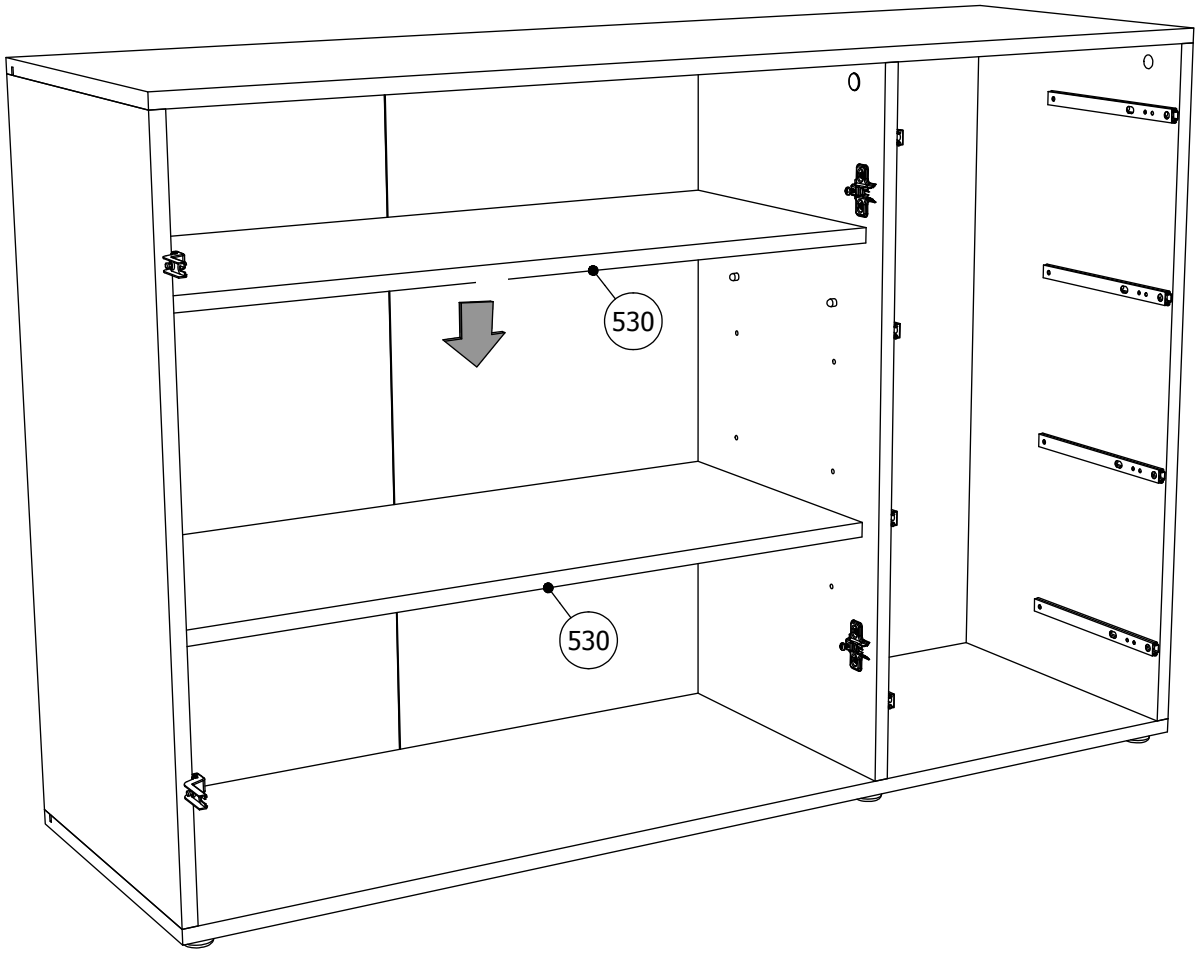
530
530

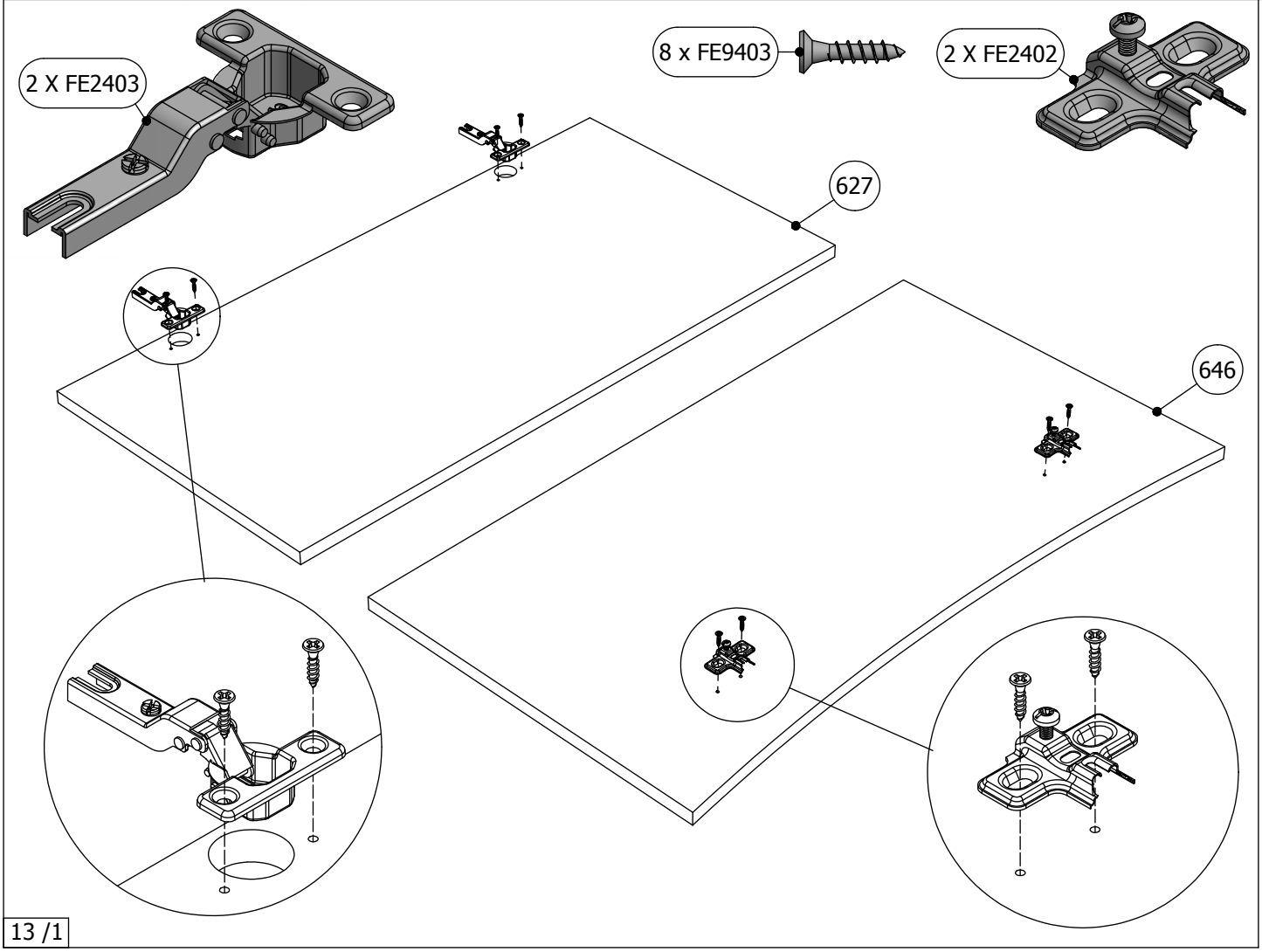
2 X FE2403
8 x FE9403
2 X FE2402
627
646

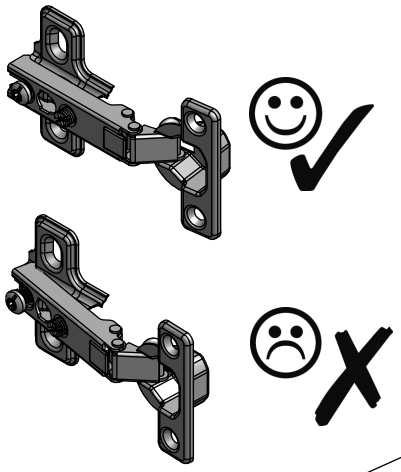

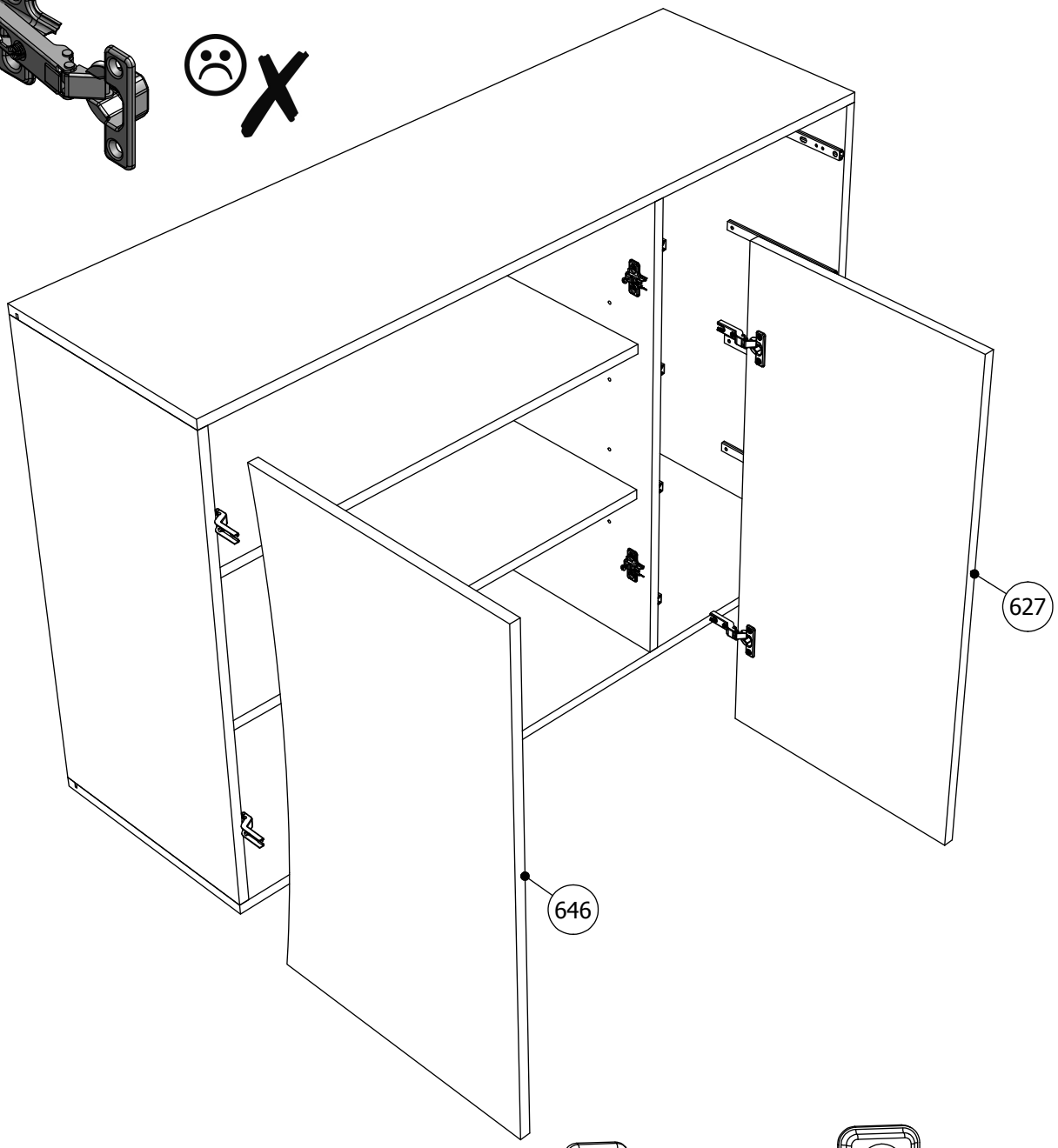
627
646

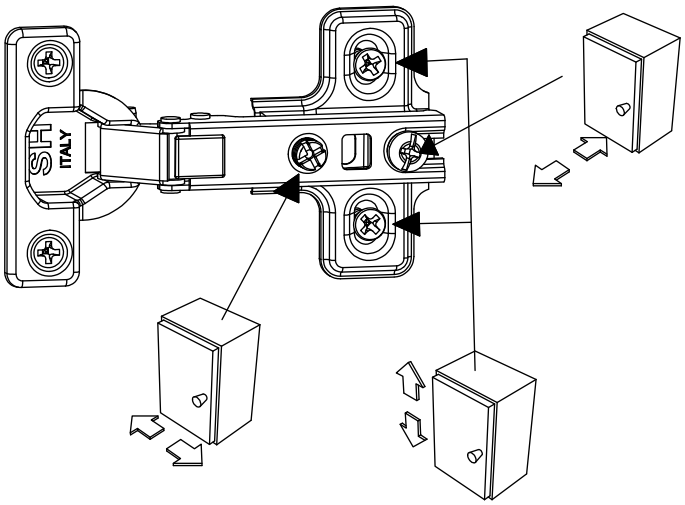
SH
ITALY

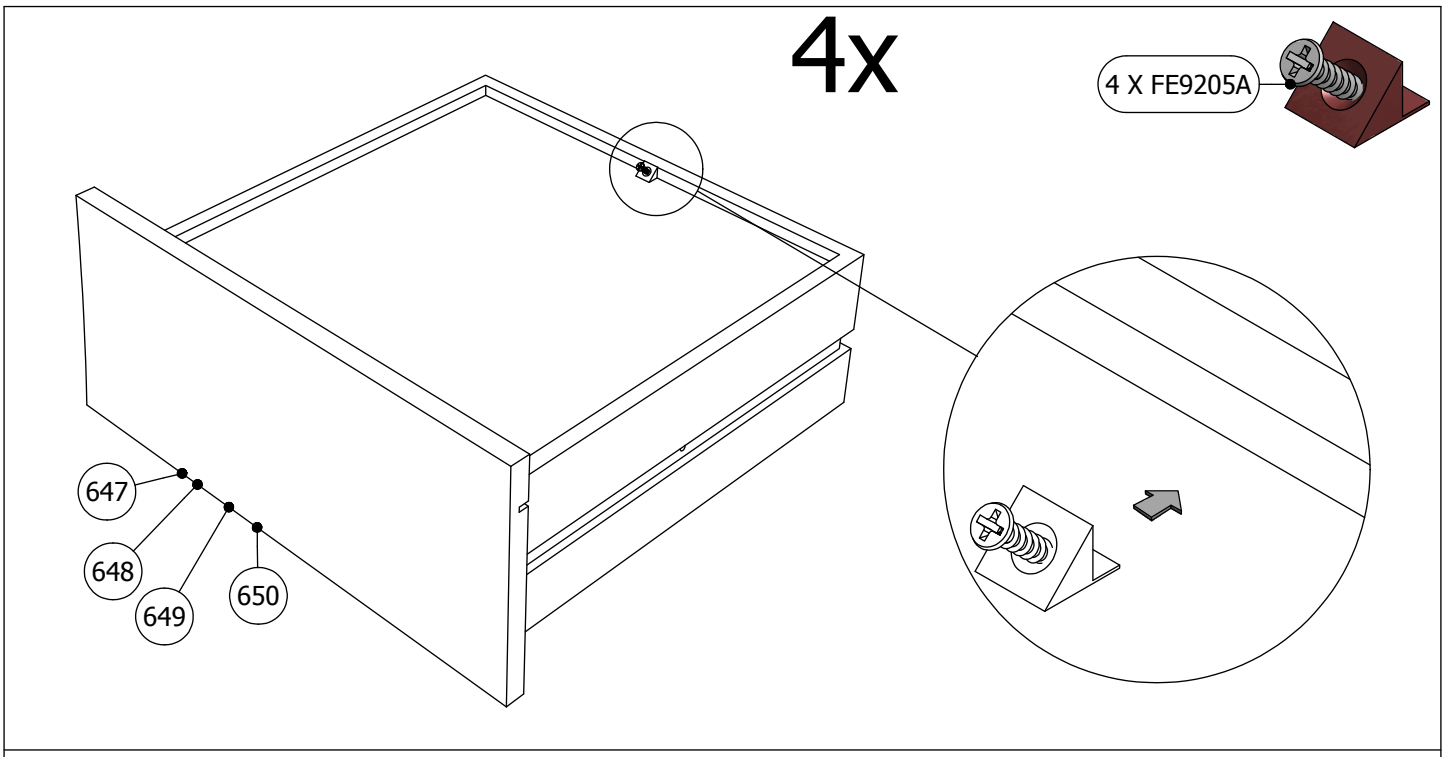
4x
4 X FE9205A
647
648
649
650

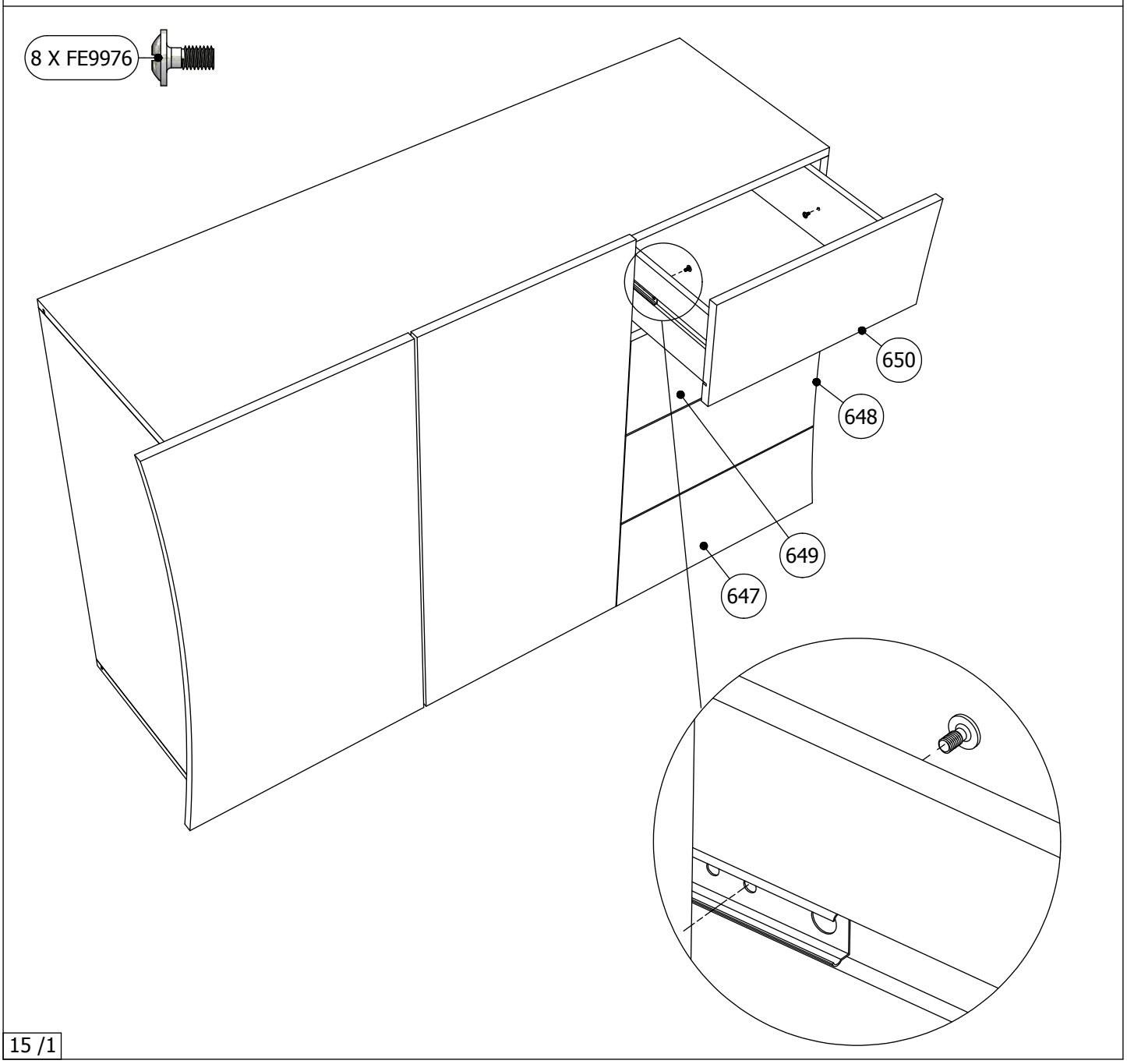
8 X FE9976
650
648
649
647

DE Pflegehinweise

Bitte nur mit einem Staubtuch oder leicht feuchtem Lappen reinigen. Keine scheuernden Putzmittel verwenden.
Schützen Sie Ihre Möbel generell vor Wasser (z.B. beim Wischen oder Blumen gießen). Die Feuchtigkeit kann in das Möbelstück eindringen und es beschädigen.

UK USA Care tips

Please only clean with a duster or a damp cloth.
Do no use any abrasive cleaners.
In general, keep water away from your furniture (e. g. when mopping or watering plants). The moisture may penetrate the furniture and damage it.

NL Reinigingsnotities

Reinig alleen met een stofdoek of een lichtjes vochtige doek. Gebruik geen schurende poetsmiddelen.
Bescherm uw meubelen doorgaans tegen water (bijv. bij het dweilen of als u de bloemen water geeft). De vochtigheid kan in het meubelstuk dringen en het beschadigen

PL Wskazówki dotyczące pielęgnacji

Czyszczenie należy wykonać wyłącznie za pomocą ściereczki lub lekko nawilżonego ręcznika. Nie stosować środków czyszczących do szorowania.
Mebel należy chronić przed wodą (np. podczas czyszczenia lub podlewania kwiatków). Wilgoć może wniknąć w mebel i uszkodzić go.

RU Обслуживание

Очищайте от пыли тряпкой или слегка влажной ветошью. Не допускается применение чистящих средств, не предназначенных для ухода за мебелью.
Предохраняйте мебель от попадания воды (например, при вытирании или поливке цветов). Не допускайте попадания влаги на мебель, чтобы предотвратить ее повреждение.

RO Indicaţii de întreţinere

Vă rugăm să utilizaţi la curăţare exclusiv o cârpă de şters praful sau o cârpă uşor umezită. Nu utilizaţi substa
Protejati întotdeauna mobilierul contra apei (de exemplu la stergere sau la udarea florilor). Mobilierul poate fiastfel expus umiditatii si se poate deteriora.nţe de curăţat abrazive.

ES Alertas de mantenimiento

Limpie sólo con un paño húmedo, no utilice disolventes.
Proteja sus muebles de contacto con el agua.
La infiltración de agua podría arruinar los muebles.

AR نصائح الرعاية

يرجى التنظيف فقط باستخدام منفضة أو قطعة قماش رطبة
لا تستخدم أي منظفات خشنة أو كاشطة يمكن أن تخدش الأثاث
بشكل عام، أبقي الماء بعيدا عن الأثاث خاصة عند مسح الأرض أو
سقي النباتات الرطوبة قد تخترق الأثاث و تتلفه

TR Bakim

Lütfen sadece bir toz beziyle veya hafif nemli yumuşak bir bezle siliniz. Aşindirici temizlik malzemeleri kullanmayiniz.
Genelde mobilyalarinizi sudan koruyunuz (örneğin, yerleri paspaslarken veya çiçekleri sularken). Nem, mobilya parçasina nüfuz edebilir ve zarar verebilir.

IT Avvisi di manutenzione

Pulire solamente con un panno umido, non utilizzare solventi.
Proteggere i mobili dal contatto con acqua.
L'infiltrazione dell'acqua potrebbe rovinare il mobile.

FR Conseil d'entretient

Nettoyer avec un plumeau ou un chiffon humide.
Ne pas utiliser de dissolvants.
En général, garder l'eau loin de vos meubles (par exemple lors de lavages, ou bien pour l'arrosage des plantes). L'humidité peut pénétrer les meubles et les endommager.

CZ Ošetřování

Čistěte prosím jen prachovkou nebo lehce navlhčeným hadrem. Nepoužívejte drhnoucí čisticí prostředky.
Chraňte váš nábytek před vodou (např. při utírání prachu nebo zalévání květin). Vlhkost může do nábytku proniknout a poškodit ho.

SK Ošetrovanie

Na čistenie používajte len prachovku alebo zľahka navlhčenú utierku. Nepoužívajte žiadne drhnúce čistiace prostriedky.
Chráňte váš nábytok celkovo pred vodou (napr. pri utieraní alebo polievaní kvetín). Vlhkosť môže vniknúť do nábytku a poškodiť ho.

HU Ápolási tanácsok

Kérjük, csak portörlő kendővel vagy enyhén nedves ronggyal tisztítsa. Ne használjon dörzshatású tisztítószert.
Védje a bútort a víz ellen (pl. a letörlések során, ill. a növények öntözésekor). A nedvesség behatolhat a bútorba és azt tönkre teheti.

PT Alertas de manutenção

Limpe apenas com um pano úmido, não use solventes.
Proteja sua mobília de contacto com a água.
A infiltração de água pode arruinar o mobiliário.