980724

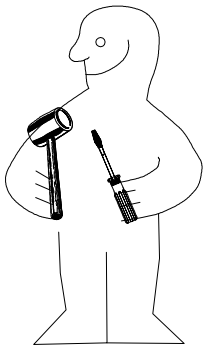

1.

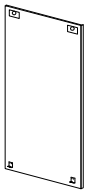

2.

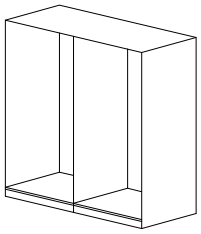

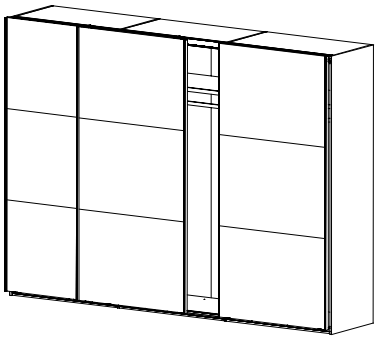

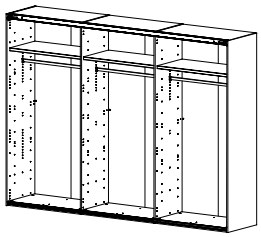

HSP 300 3trg

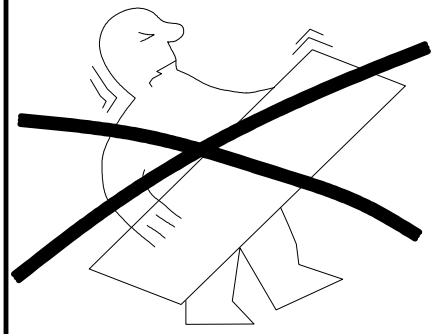

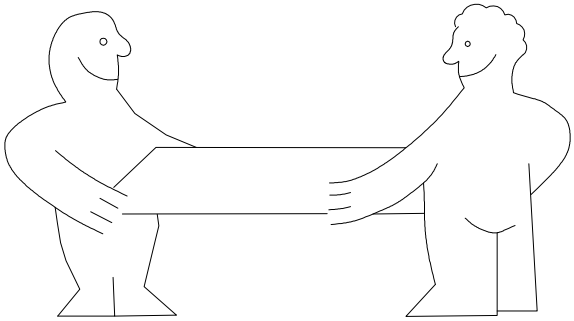

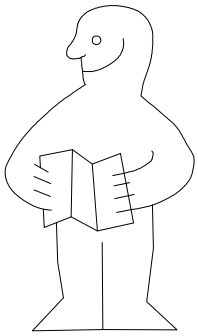

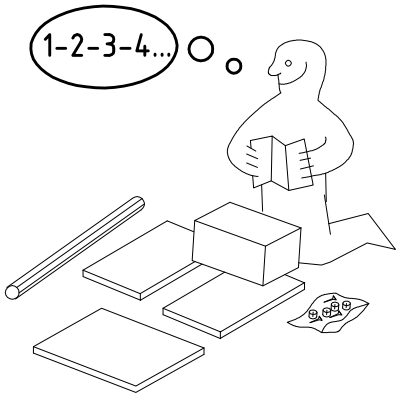

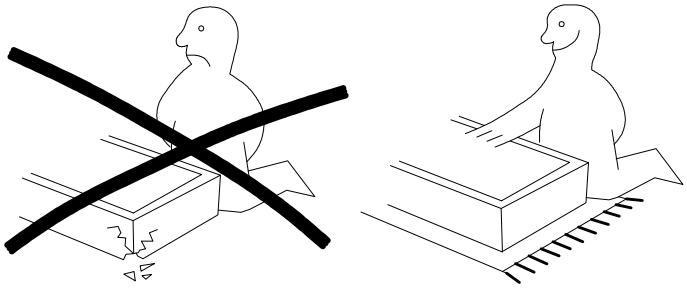

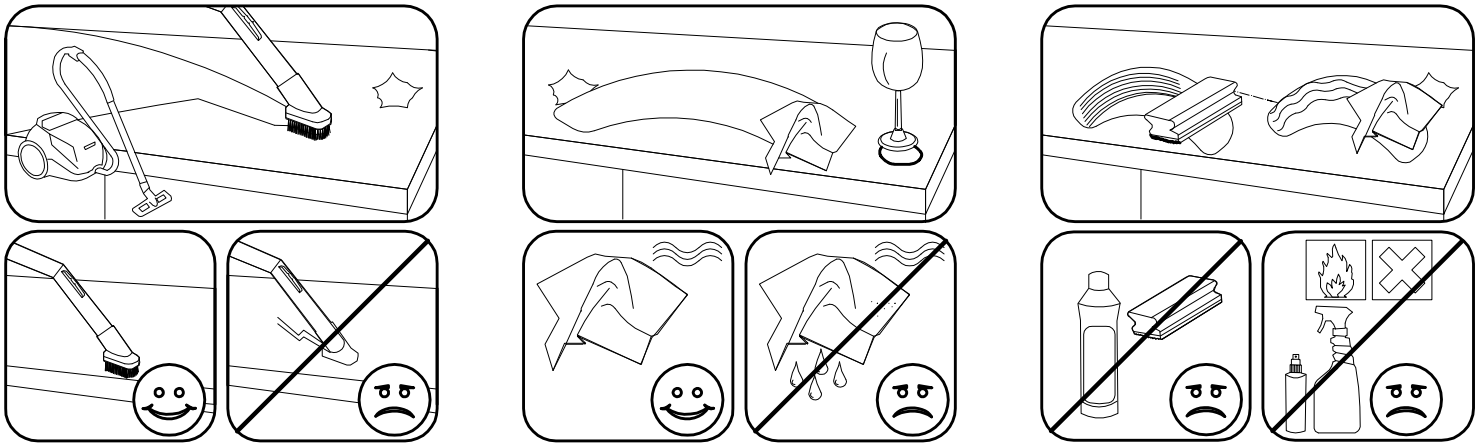

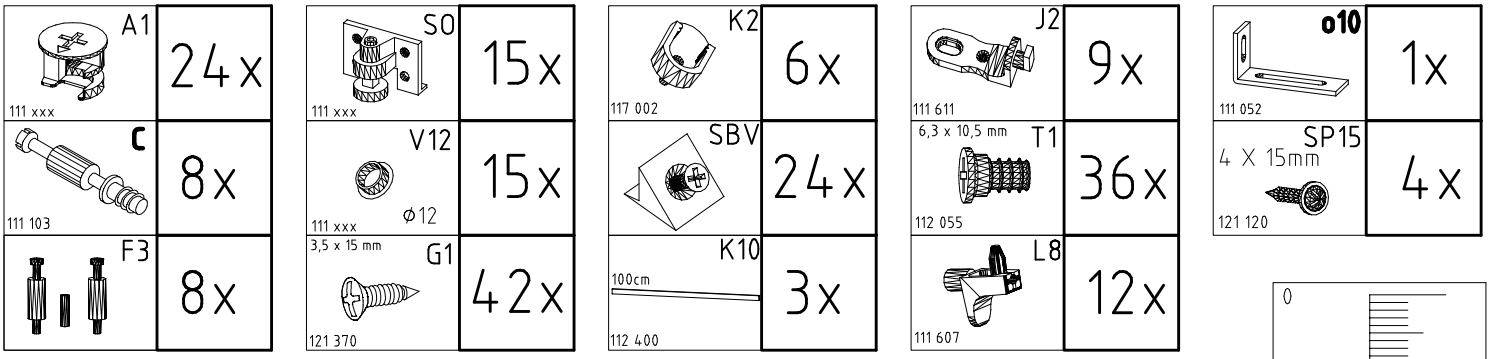

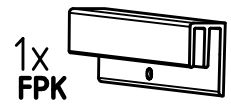

1453/1940/2430/2920/3408

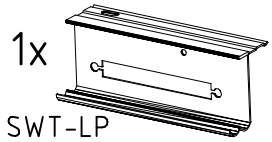

1453/1940/2430/29203trg /3410 SY

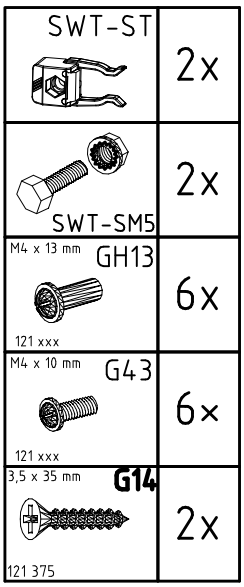

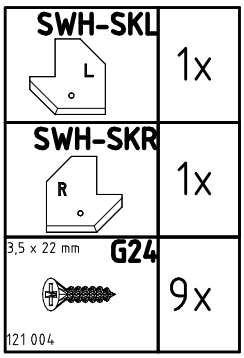

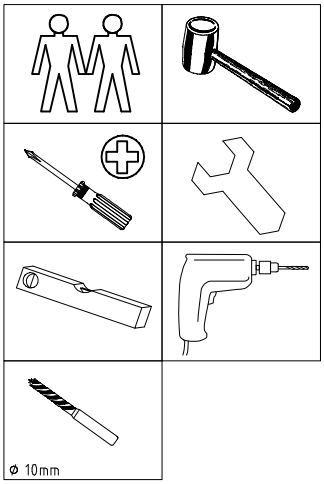

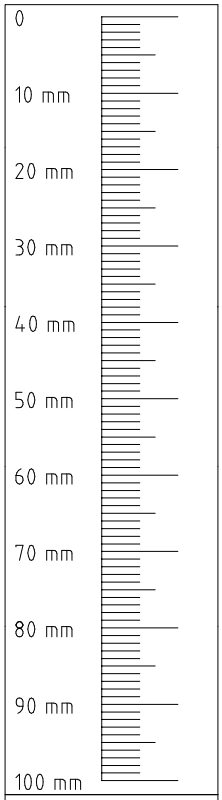

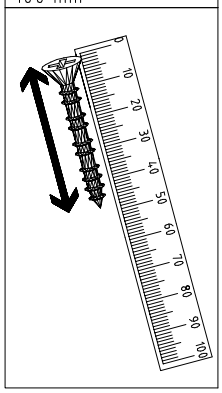

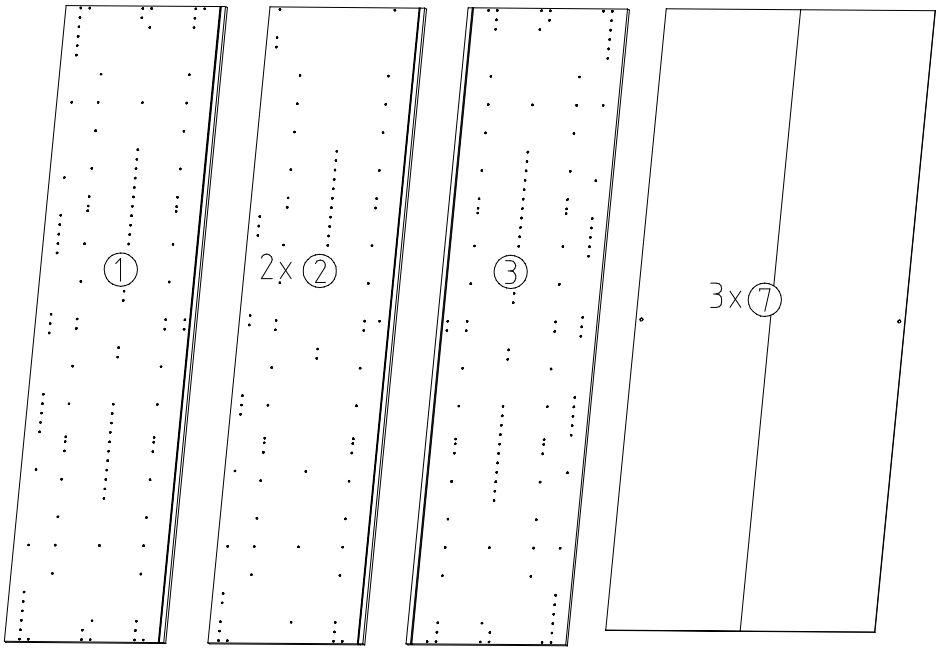

2160x577x15 | 2160x560x15 | 2160x577x15 | 2111x973x2,5

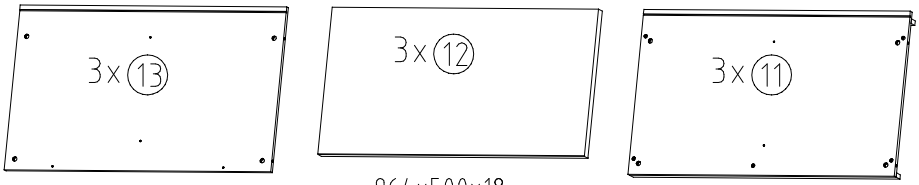

964x560x15 | 964x500x18 | 964x560x47

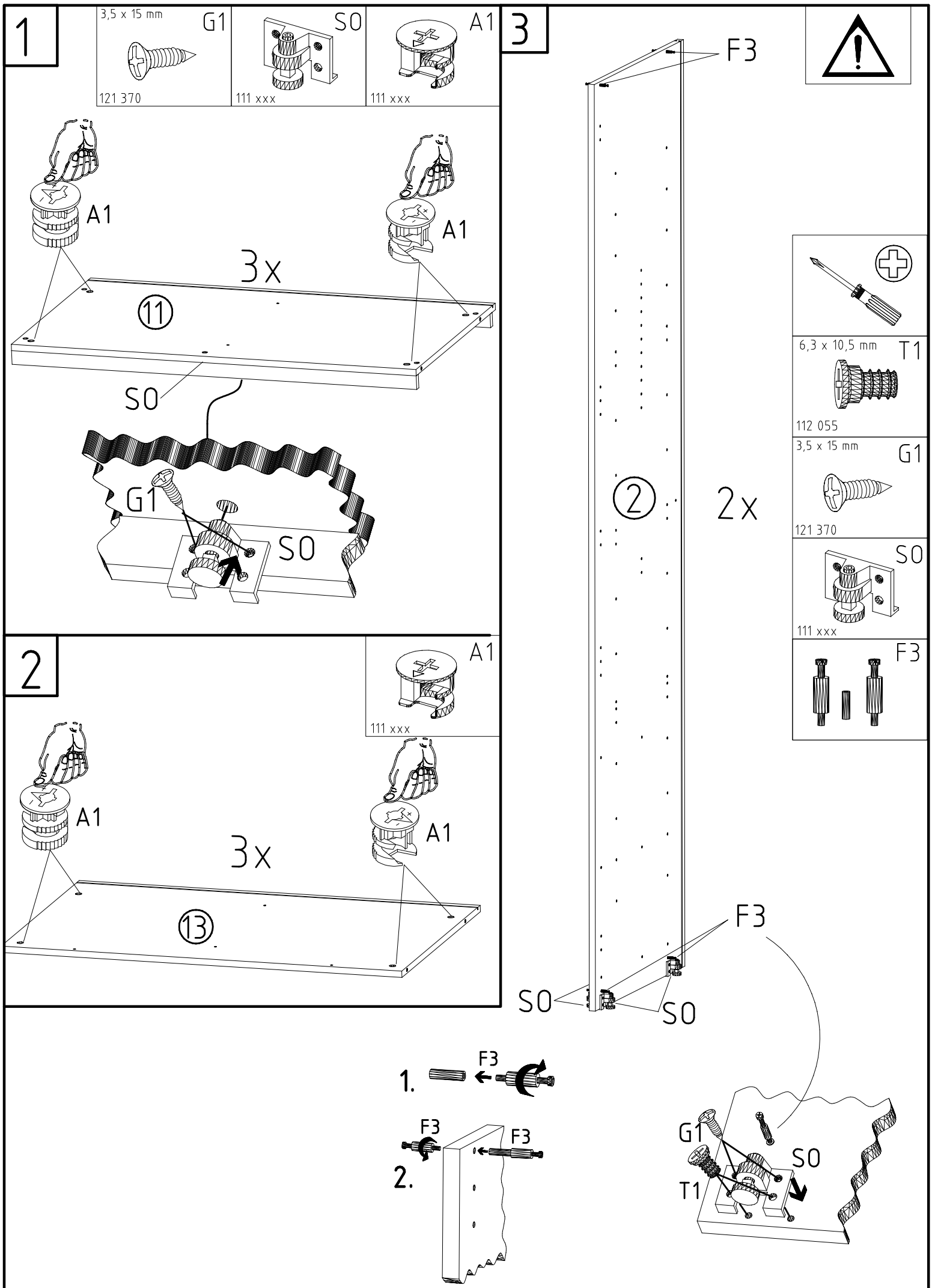
1
3,5 x 15 mm
G1
121 370
S0
111 xxx
A1
111 xxx
A1
A1
3x
11
S0
G1
S0
2
A1
111 xxx
A1
A1
3x
13
3
F3
2
2x
6,3 x 10,5 mm
T1
112 055
3,5 x 15 mm
G1
121 370
S0
111 xxx
F3
F3
S0
S0
1.
F3
F3
F3
2.
G1
S0
T1

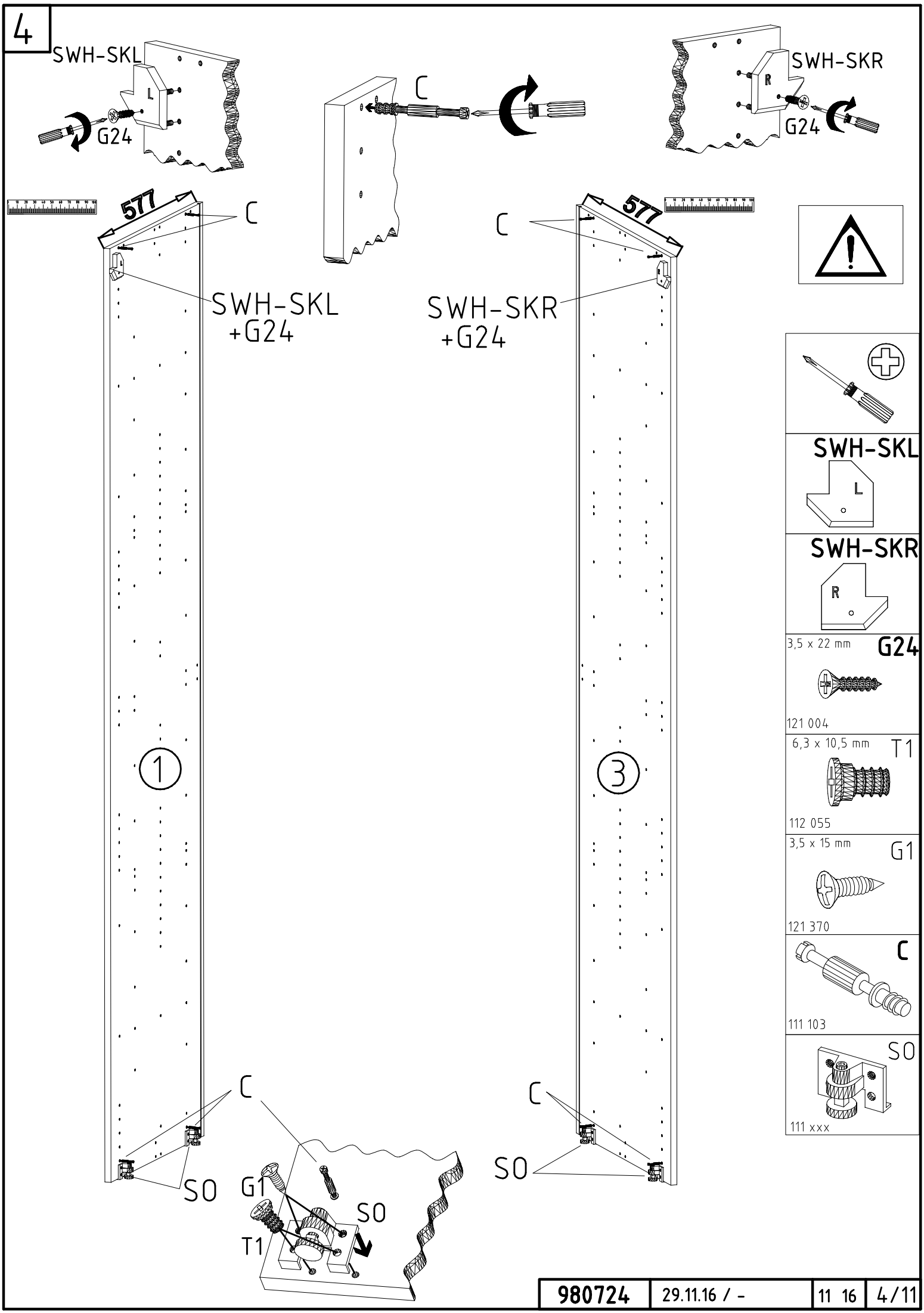
SWH-SKL
L
G24
C
SWH-SKR
R
G24
577
C
C
577
SWH-SKL
+G24
SWH-SKR
+G24
1
3
C
C
SO
SO
G1
SO
T1
SWH-SKL
L
SWH-SKR
R
3,5 x 22 mm
G24
121 004
6,3 x 10,5 mm
T1
112 055
3,5 x 15 mm
G1
121 370
C
111 103
SO
111 xxx

5

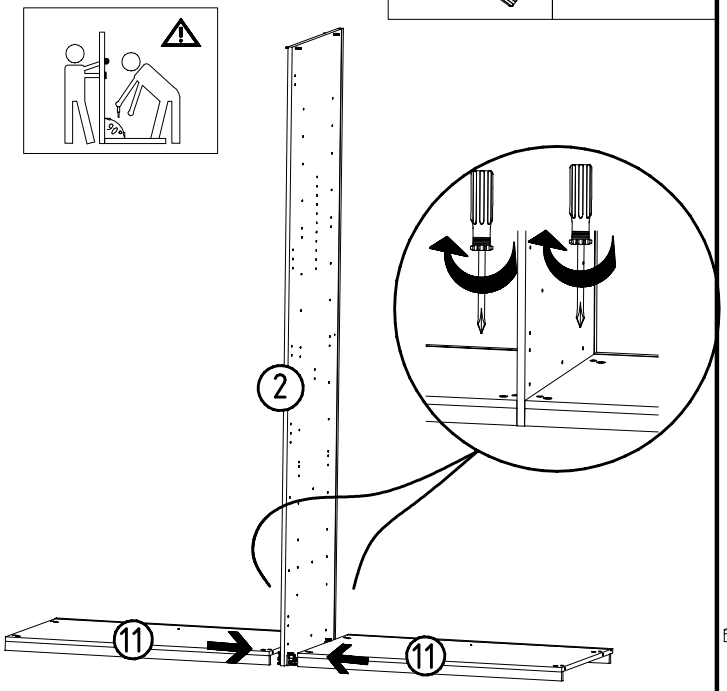
2
11
11

6

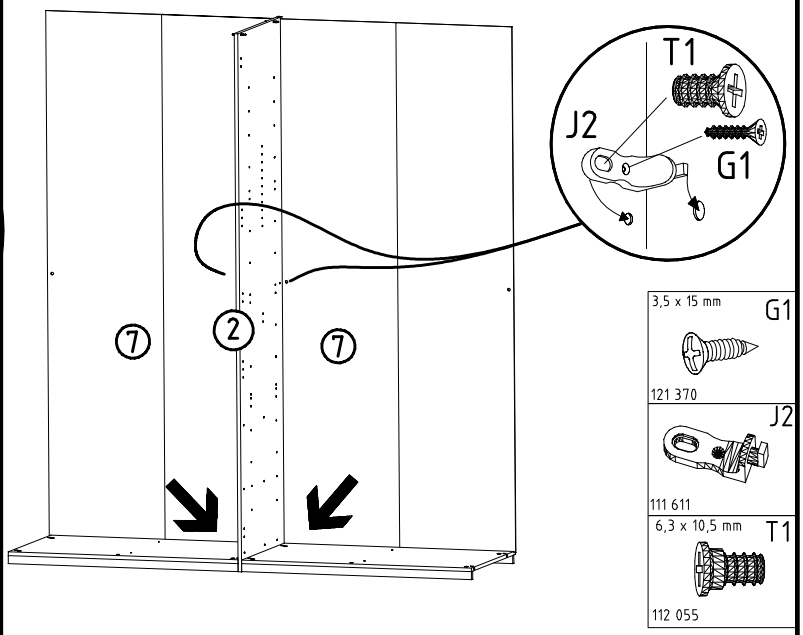
T1
J2
G1
7
2
7
3,5 x 15 mm
G1
121 370
J2
111 611
6,3 x 10,5 mm
T1
112 055

7

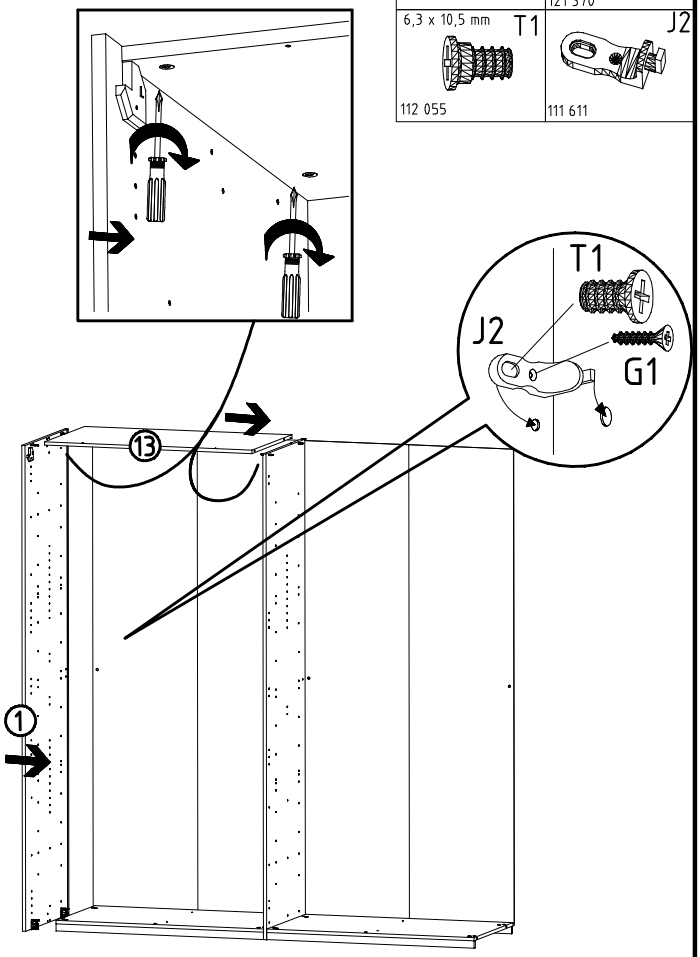
3,5 x 15 mm
G1
121 370
6,3 x 10,5 mm
T1
112 055
J2
111 611
T1
J2
G1
13
1

8

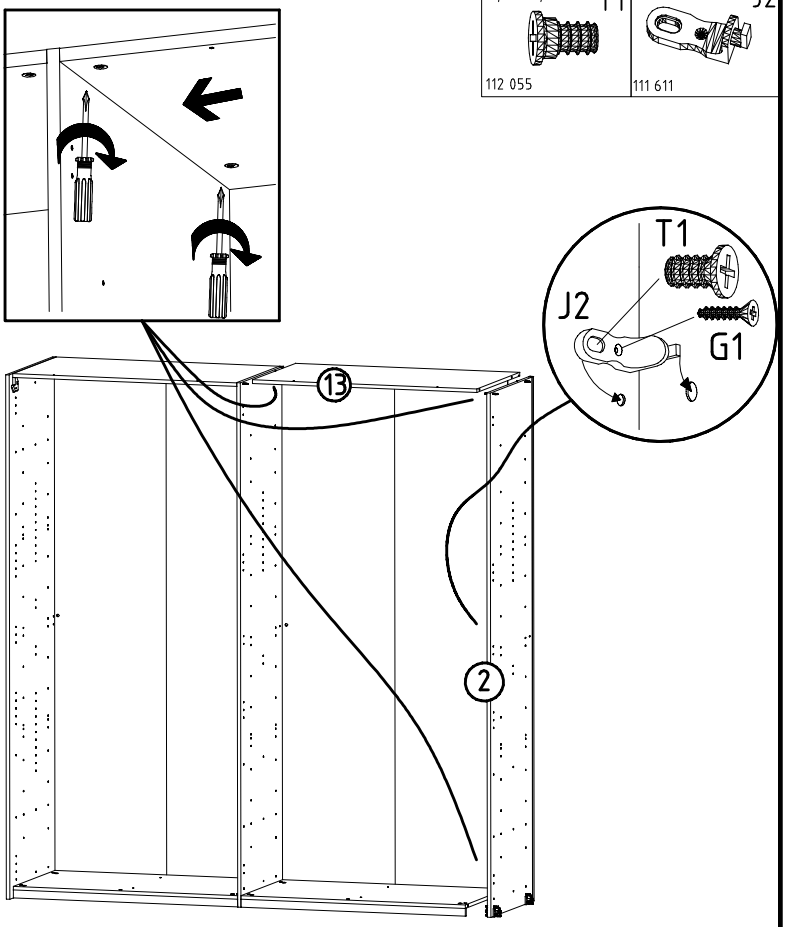
3,5 x 15 mm
G1
121 370
6,3 x 10,5 mm
T1
112 055
J2
111 611
T1
J2
G1
13
2

9

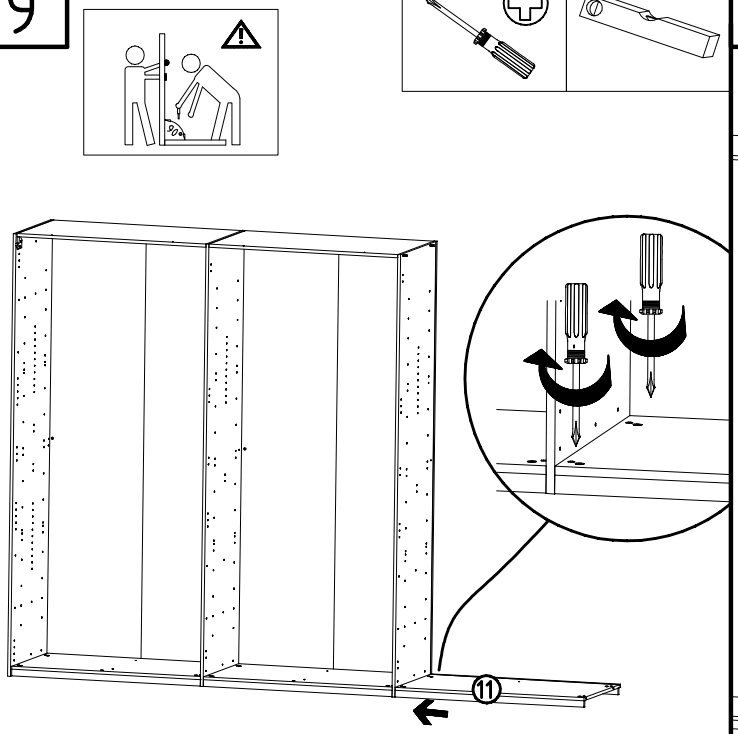
11

10

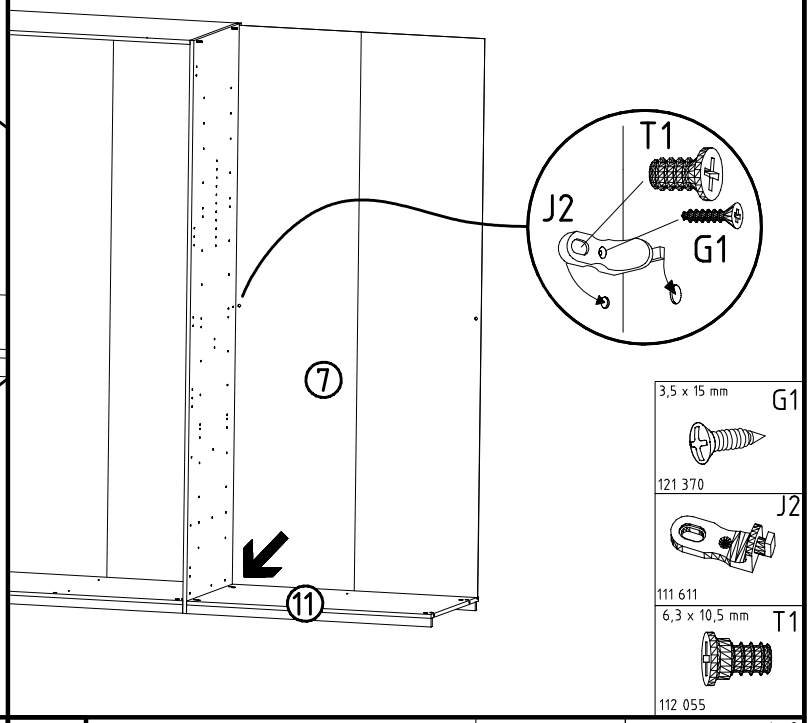
T1
J2
G1
7
11
3,5 x 15 mm
G1
121 370
J2
111 611
6,3 x 10,5 mm
T1
112 055

11

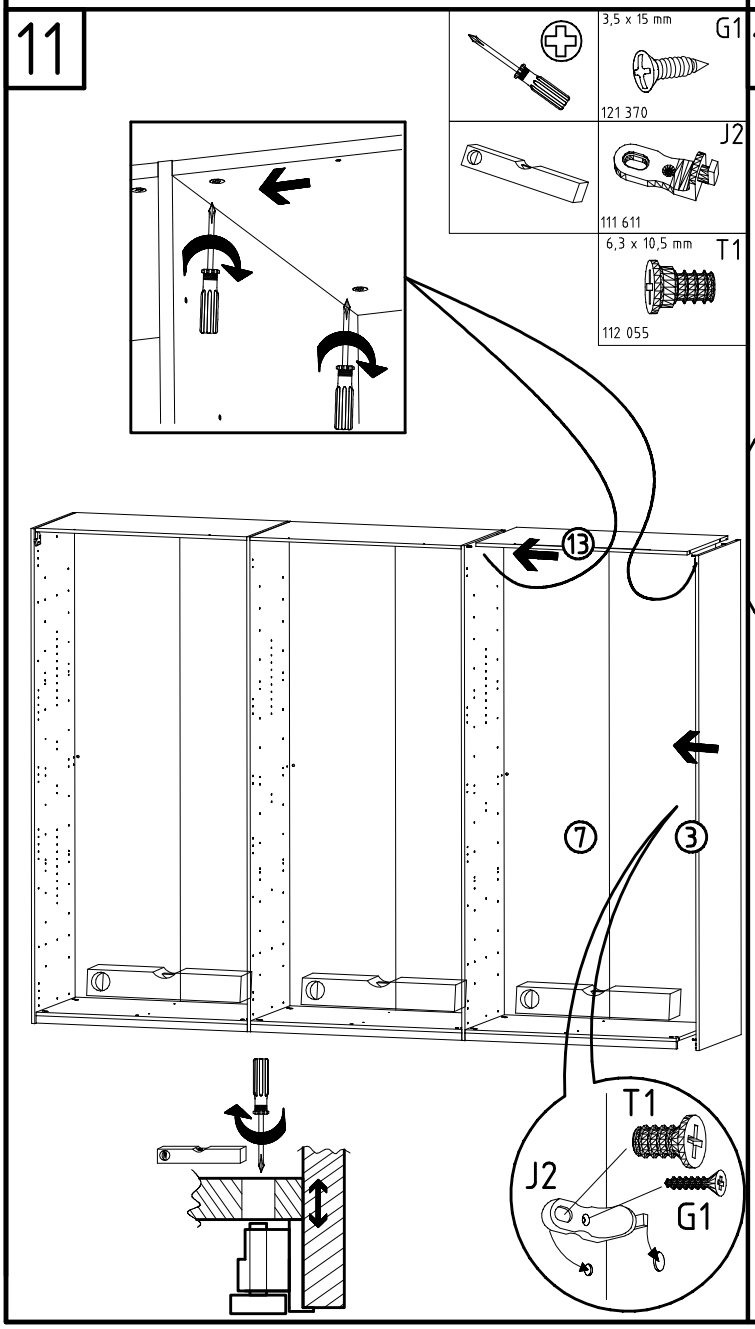
3,5 x 15 mm
G1
121 370
J2
111 611
6,3 x 10,5 mm
T1
112 055
13
7
3
T1
J2
G1

12

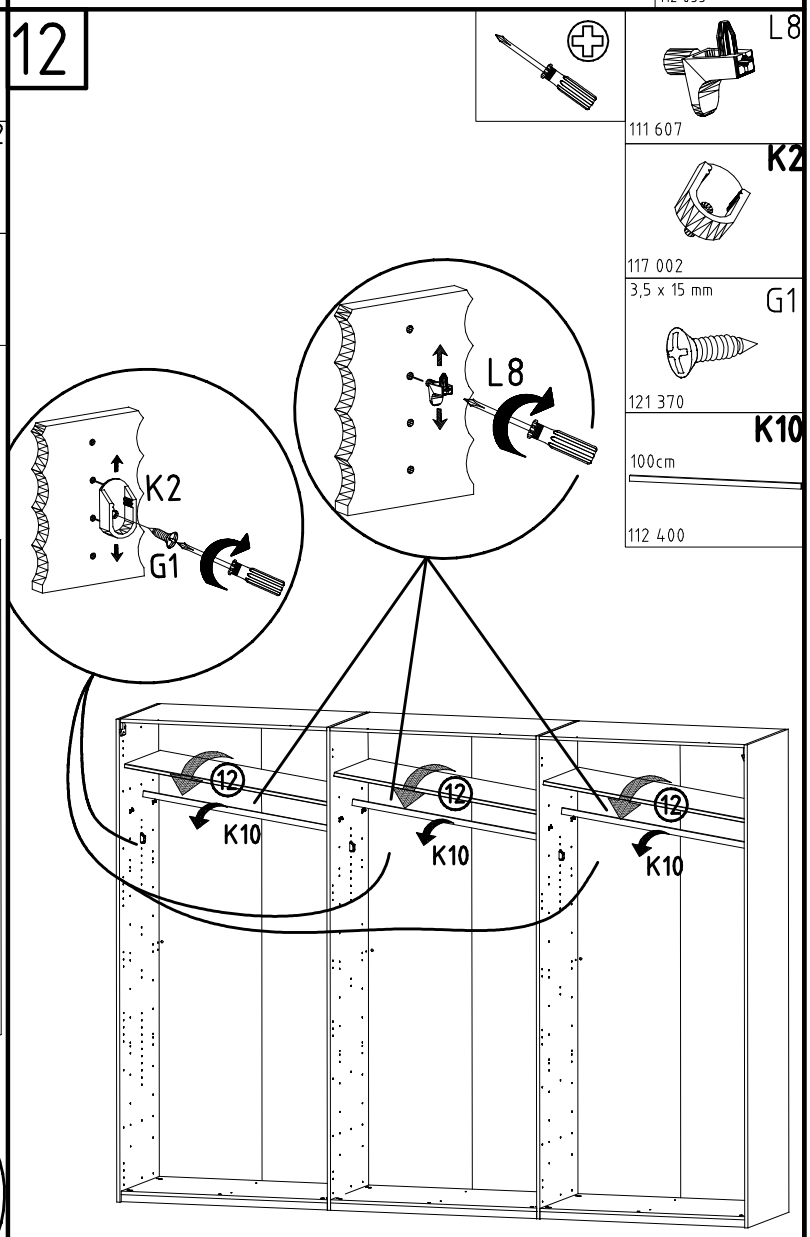
L8
111 607
K2
117 002
3,5 x 15 mm
G1
121 370
K10
100cm
112 400
L8
K2
G1
12
K10
12
K10
12
K10

13

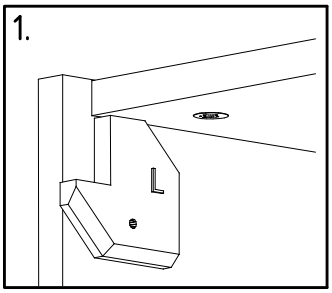
1.

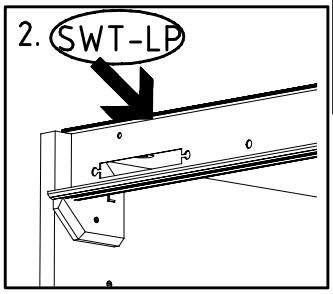
2. SWT-LP

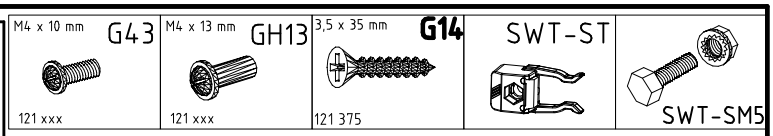
M4 x 10 mm
G43
121 xxx
M4 x 13 mm
GH13
121 xxx
3,5 x 35 mm
G14
121 375
SWT-ST
SWT-SM5

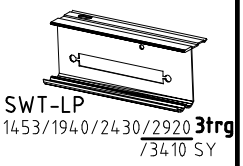
SWT-LP
1453/1940/2430/2920 3trg
/3410 SY

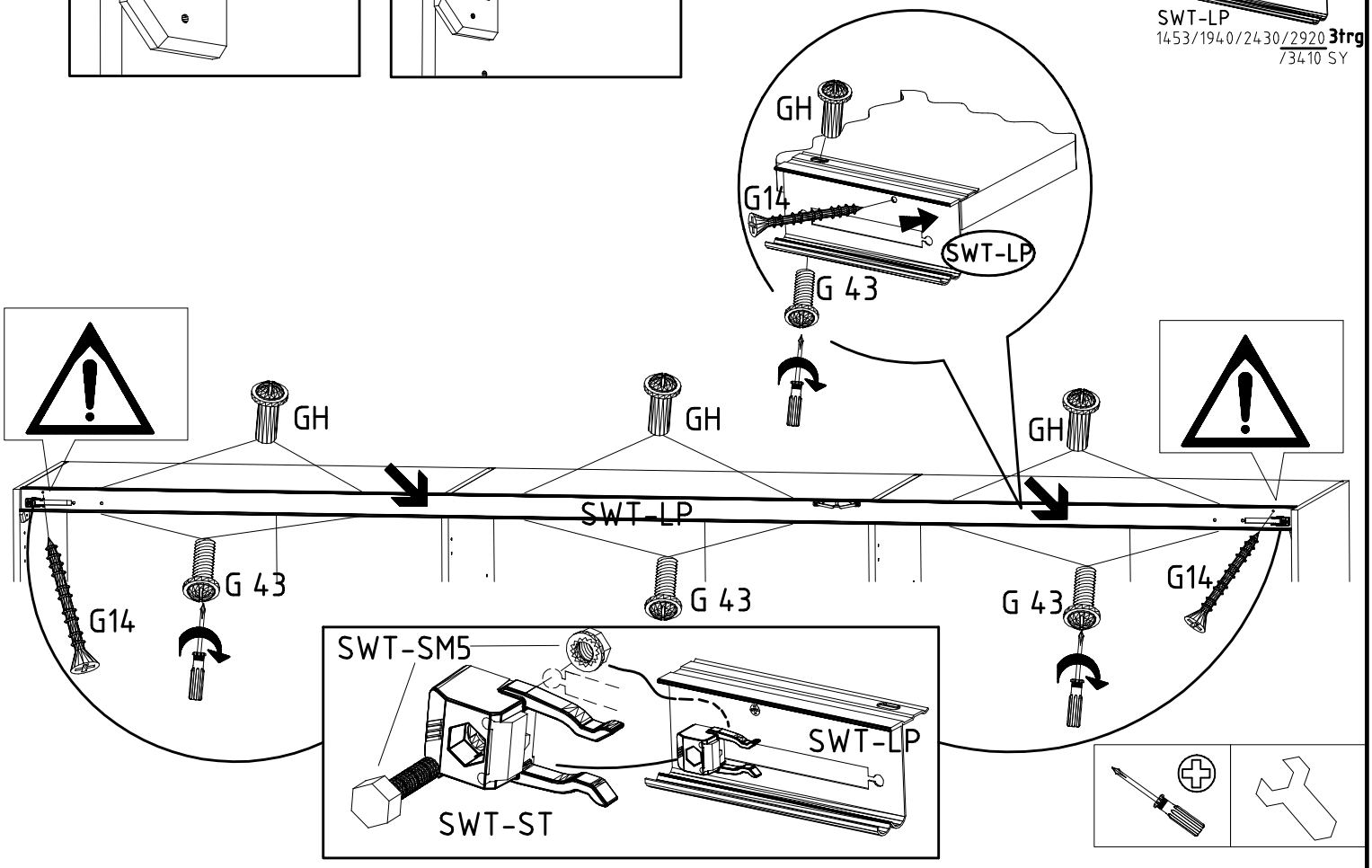
GH
G14
SWT-LP
G 43
GH
GH
GH
SWT-LP
G14
G 43
G 43
G 43
G14
SWT-SM5
SWT-LP
SWT-ST

14

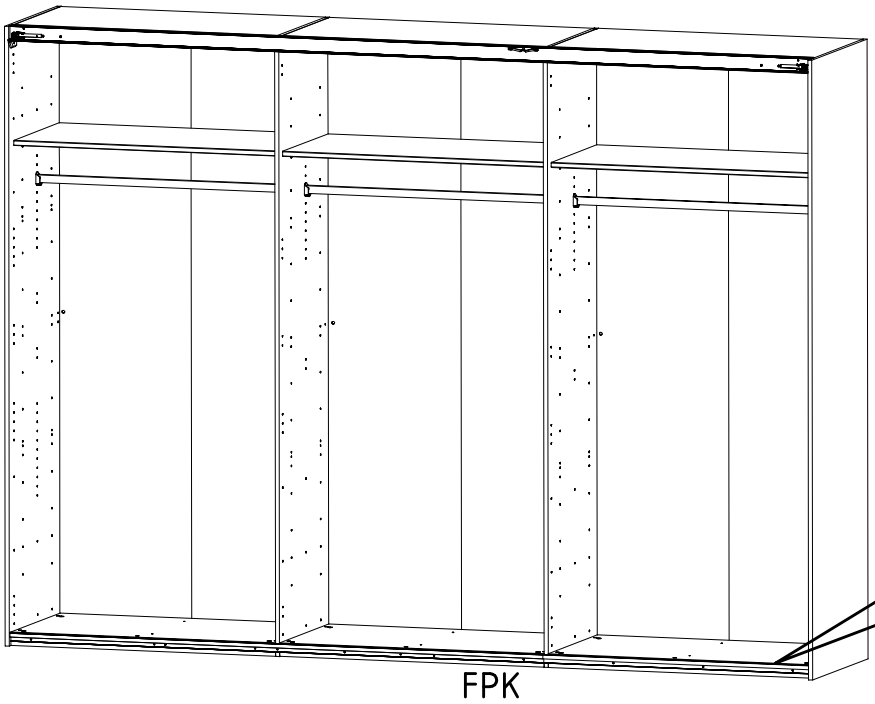
FPK

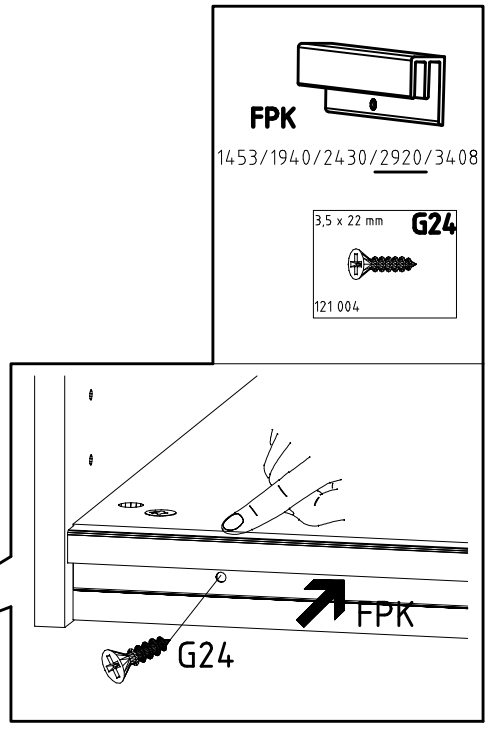
FPK
1453/1940/2430/2920/3408
3,5 x 22 mm
G24
121 004
FPK
G24

15

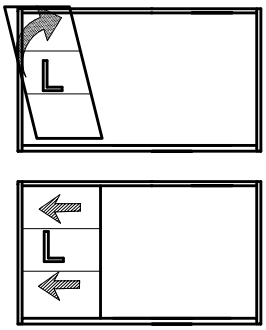

16

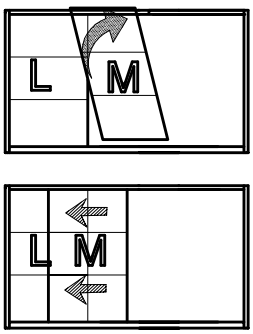

17

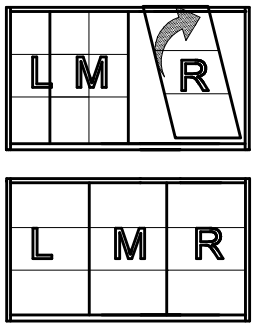

15 + 17

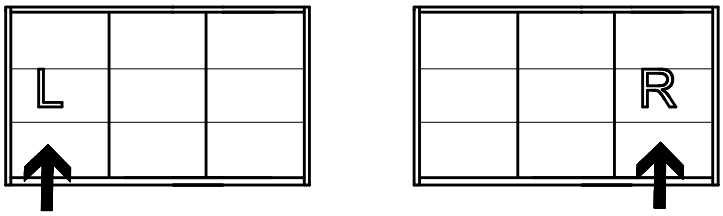

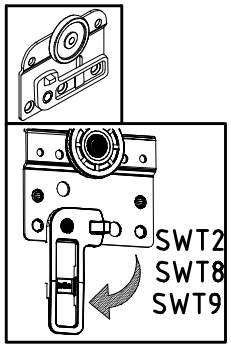

I.

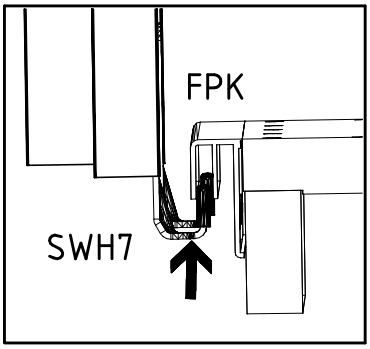

II.

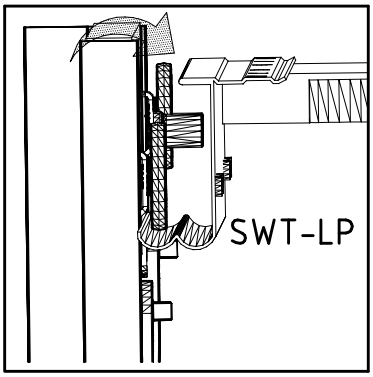

III.

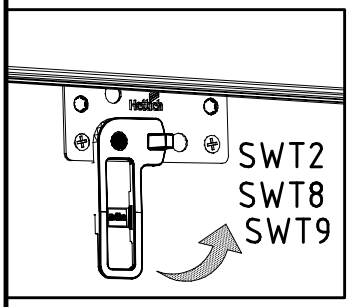

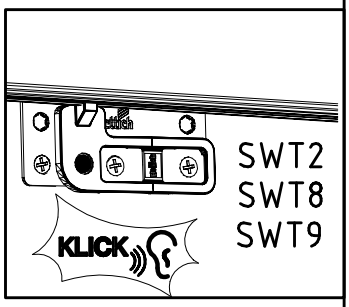

16

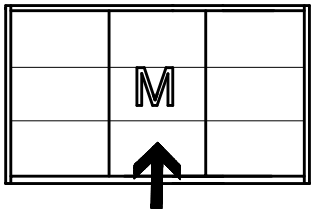

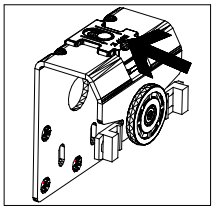

I.

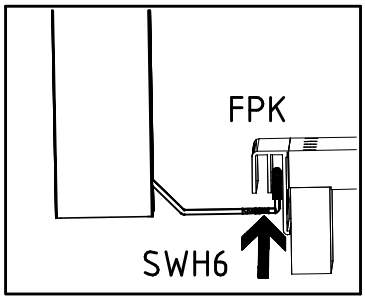

II.

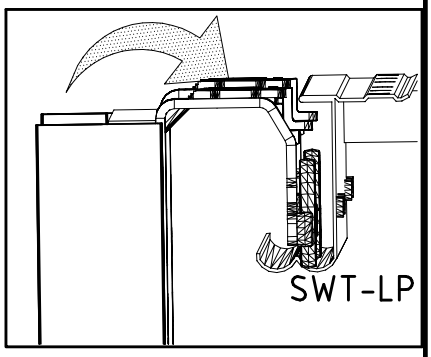

III.

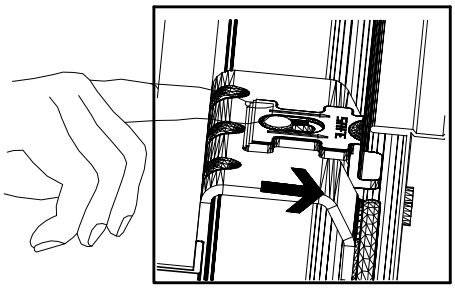

18

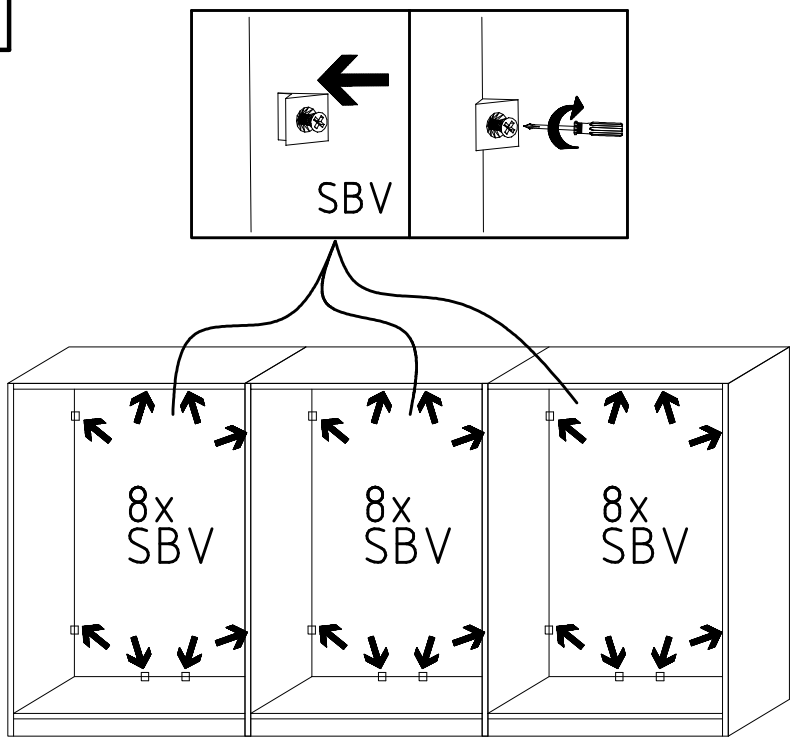
SBV
8x
SBV
8x
SBV
8x
SBV

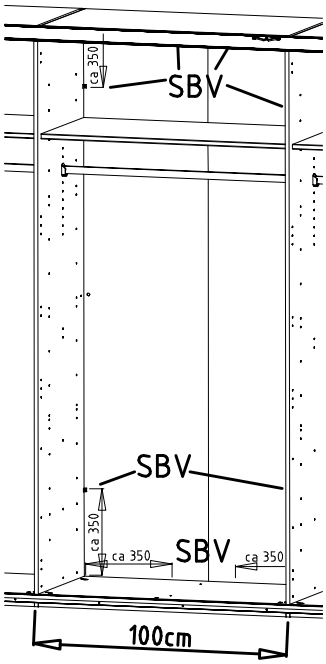
ca 350
SBV
SBV
ca 350
ca 350
SBV
ca 350
100cm

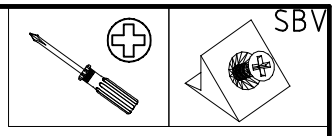
SBV

19

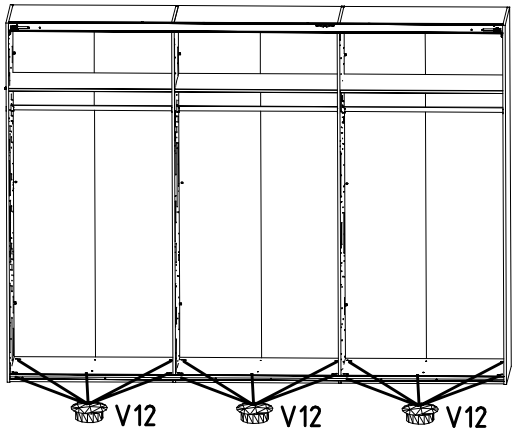
V12
V12
V12

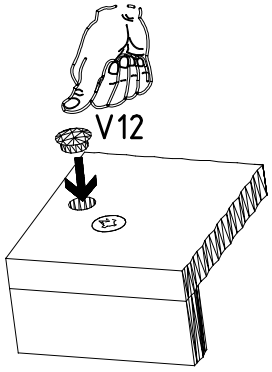
V12

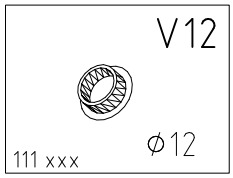
V12
111 xxx
Ø12

20

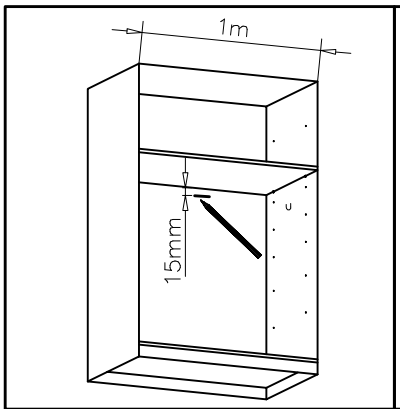
1m
15mm

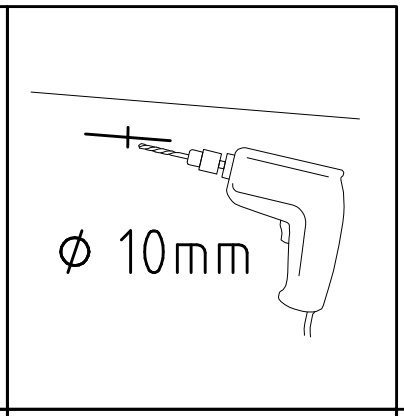
Ø 10mm

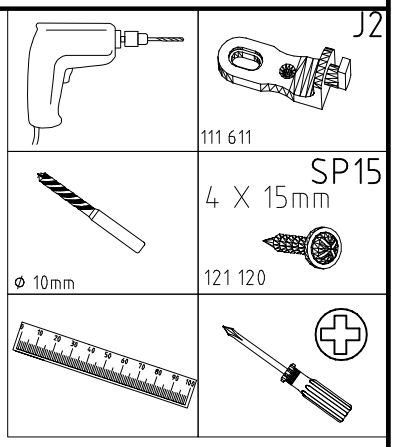
J2
111 611
SP15
4 X 15mm
Ø 10mm
121 120

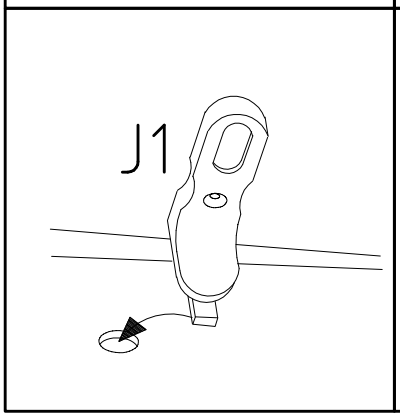
J1

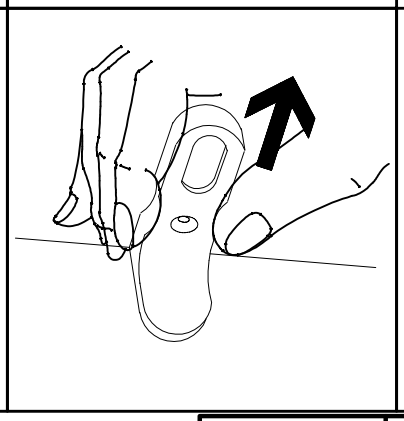

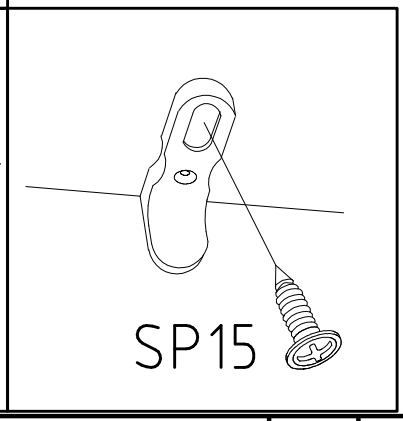
SP15

21

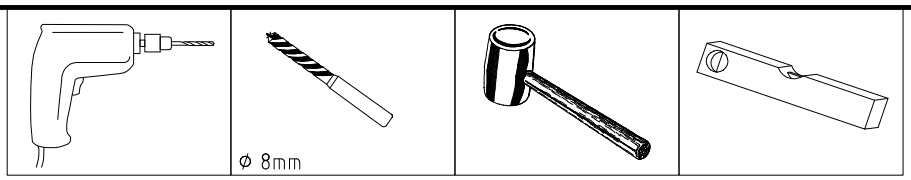

SP15
4 X 15mm
121 120

o10
111 052

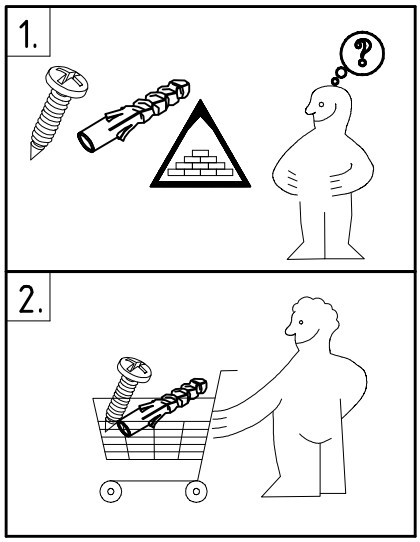

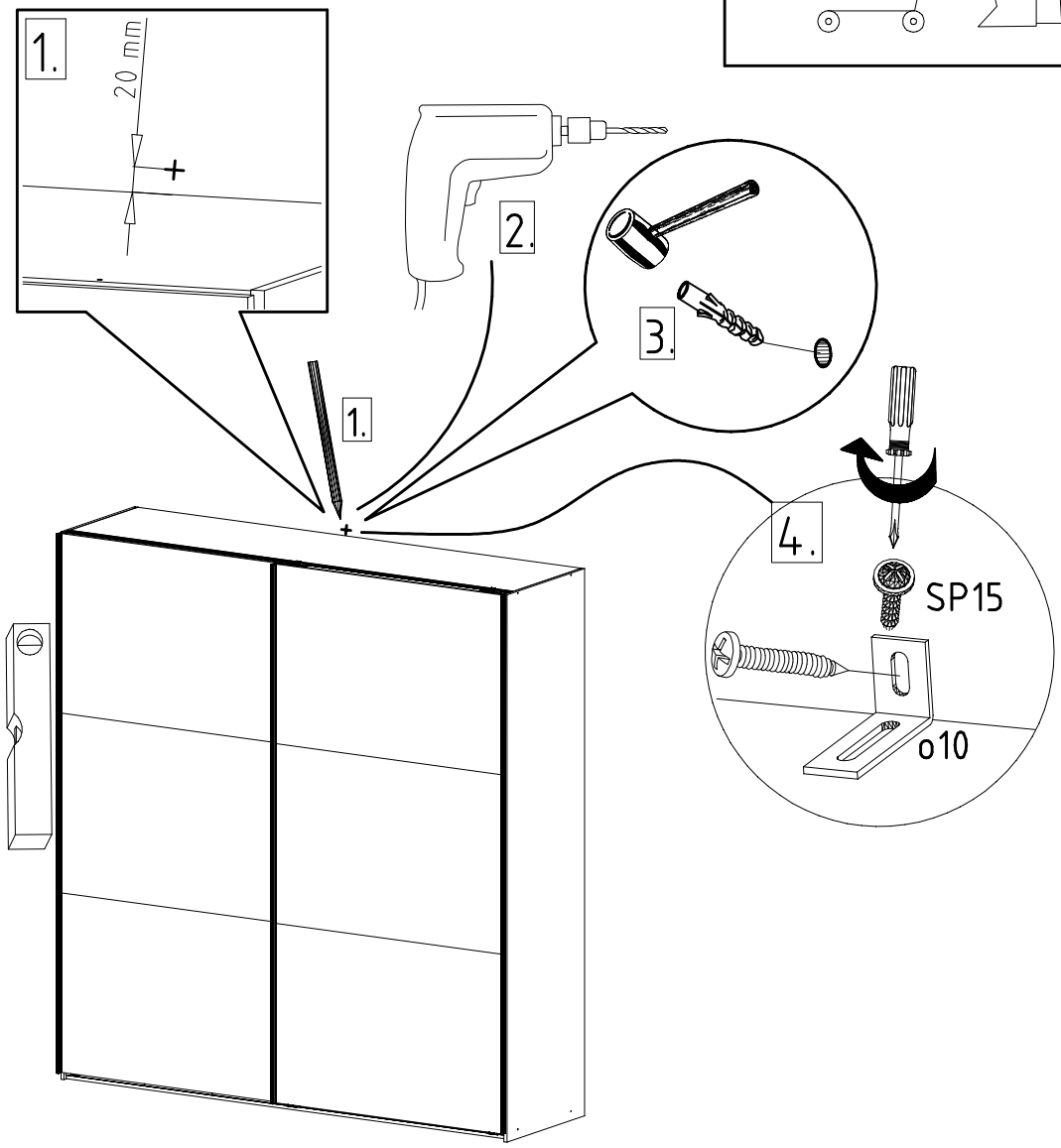

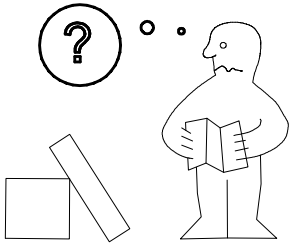

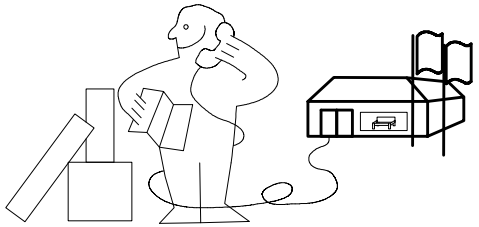

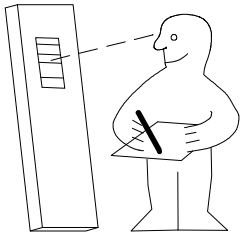

Modell/Model/Modèle

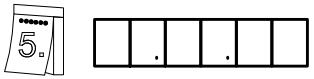

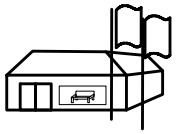

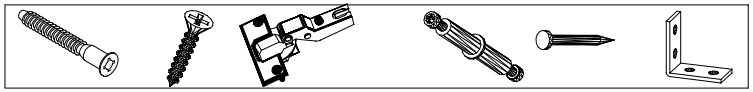

(121 370)	(G 1)	(4x)

Änderungen die dem technischen Fortschritt geschuldet sind,behalten wir uns vor !
Bei nicht vorschriftsmäßiger und/ oder nicht fachmännischer Montage wird bei Personen- und/ oder Sachschäden keinerlei Haftung übernommen.

WIMEX Wohnbedarf/ Import Export Handels GmbH/ Postfach 1407/ 49112 Georgsmarienhütte/ Germany
Tel.:(+49) 05401 8598 72 Fax.:(+49) 05401 8598 33 Mail: service_H@wimex-online.com

980724 | 29.11.16 / - | 11 16 | 11/11

980827

1.

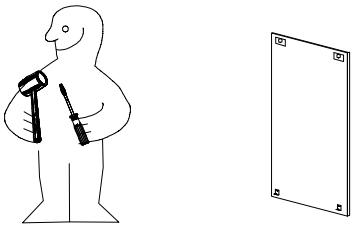

2.

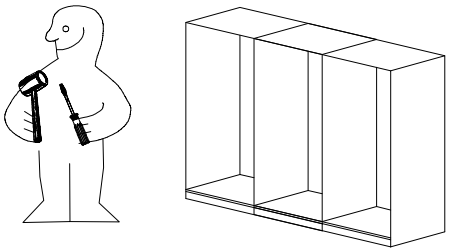

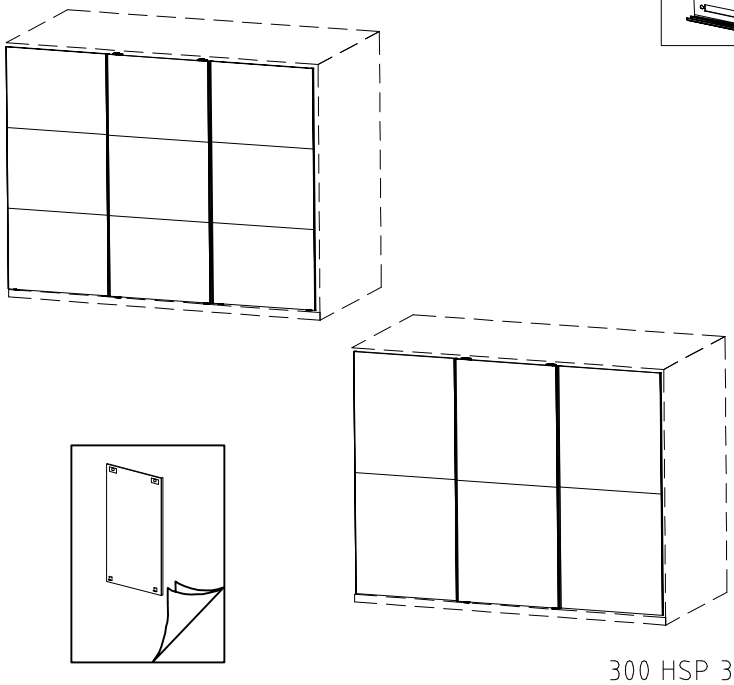

300 HSP 3Trg

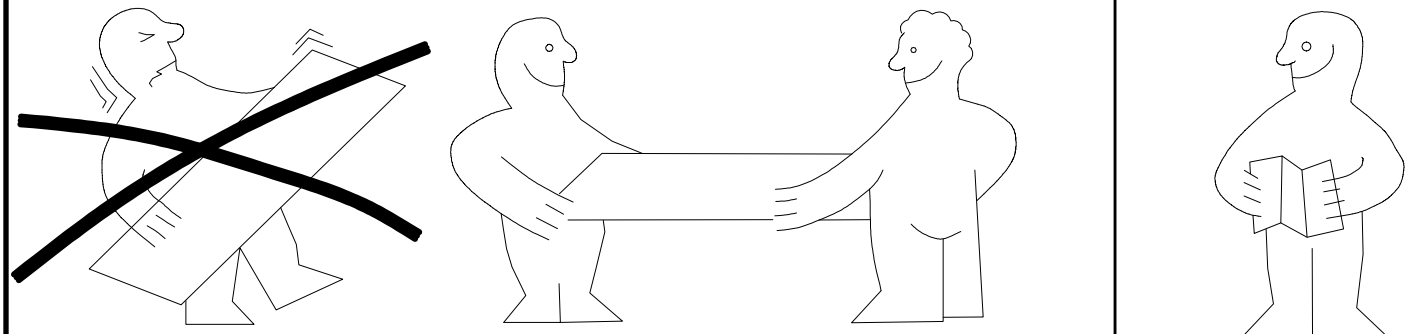

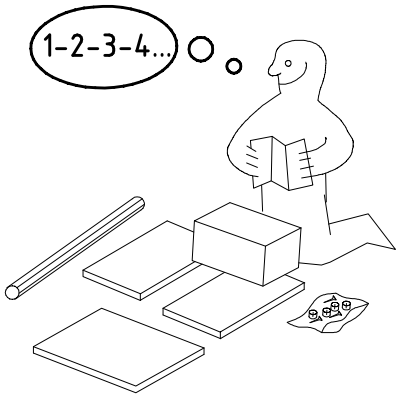

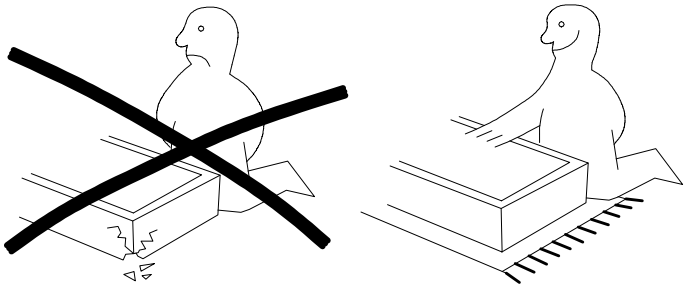

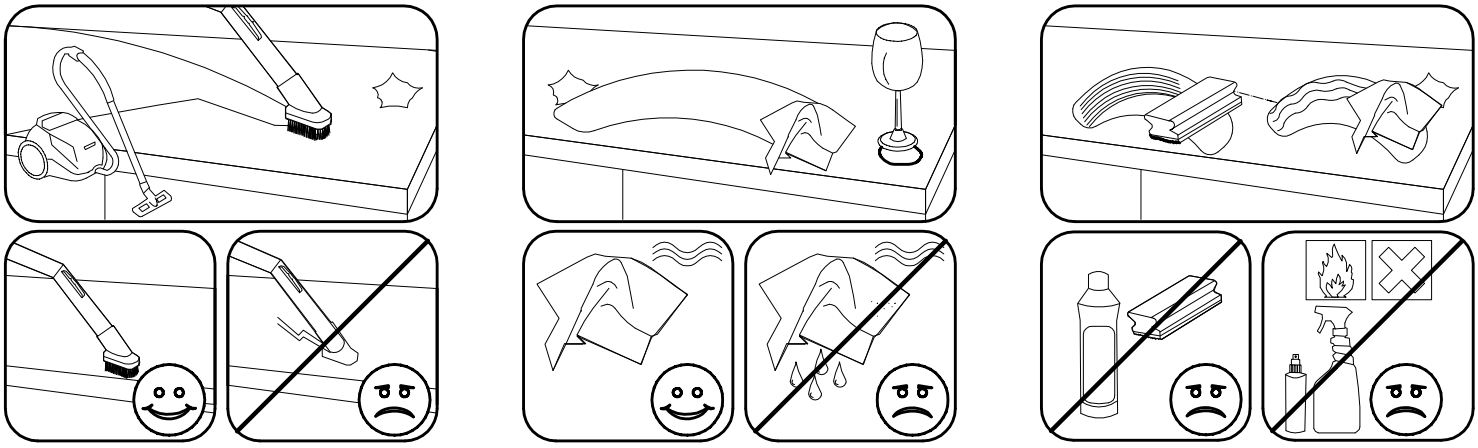

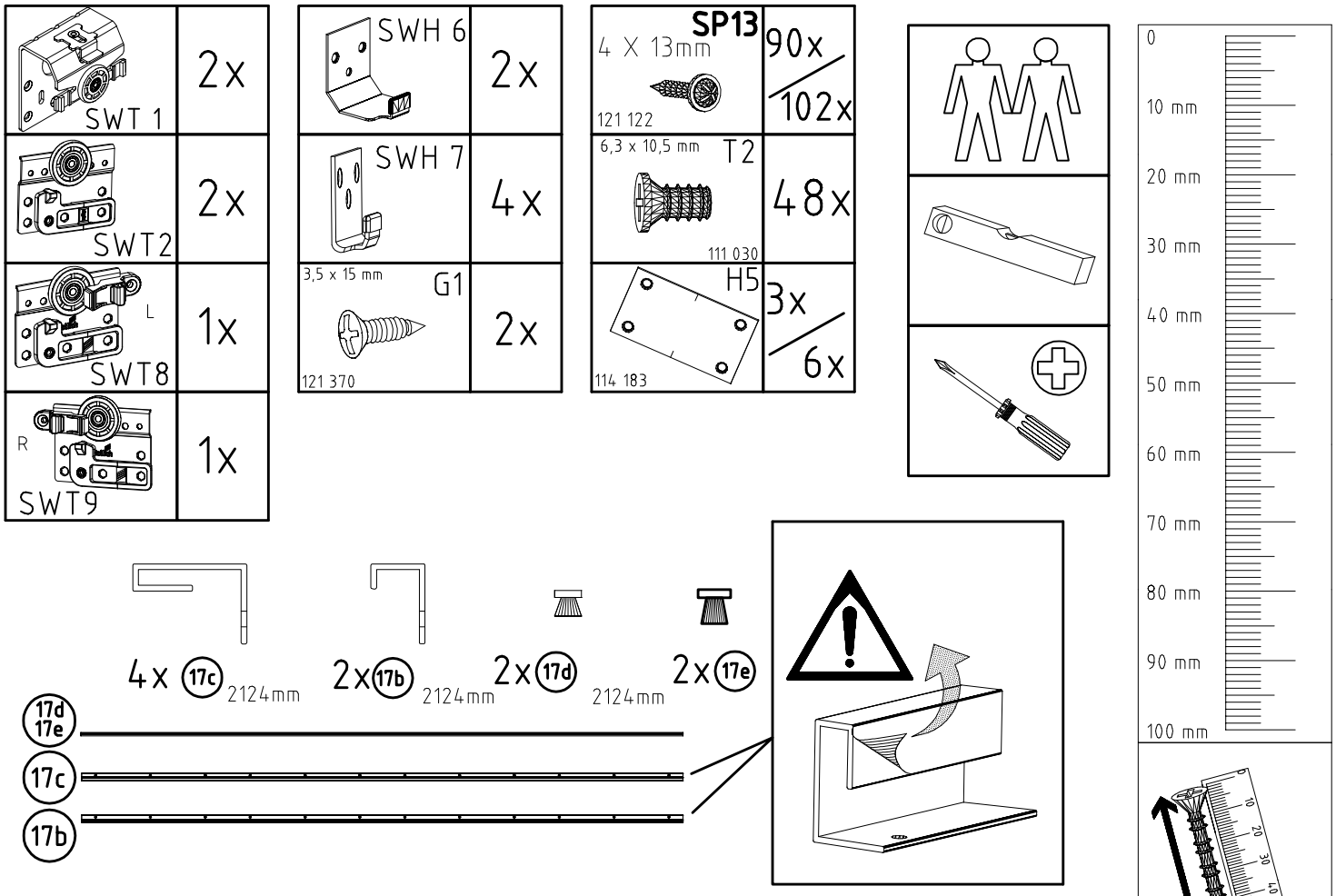
SWT 1
2x
SWT2
2x
L
SWT8
1x
R
SWT9
1x
SWH 6
2x
SWH 7
4x
3,5 x 15 mm
G1
121 370
2x
SP13
4 X 13mm
121 122
90x
102x
6,3 x 10,5 mm
T2
111 030
48x
H5
114 183
3x
6x
0
10 mm
20 mm
30 mm
40 mm
50 mm
60 mm
70 mm
80 mm
90 mm
100 mm
4x 17c 2124mm
2x 17b 2124mm
2x 17d 2124mm
2x 17e
17d
17e
17c
17b

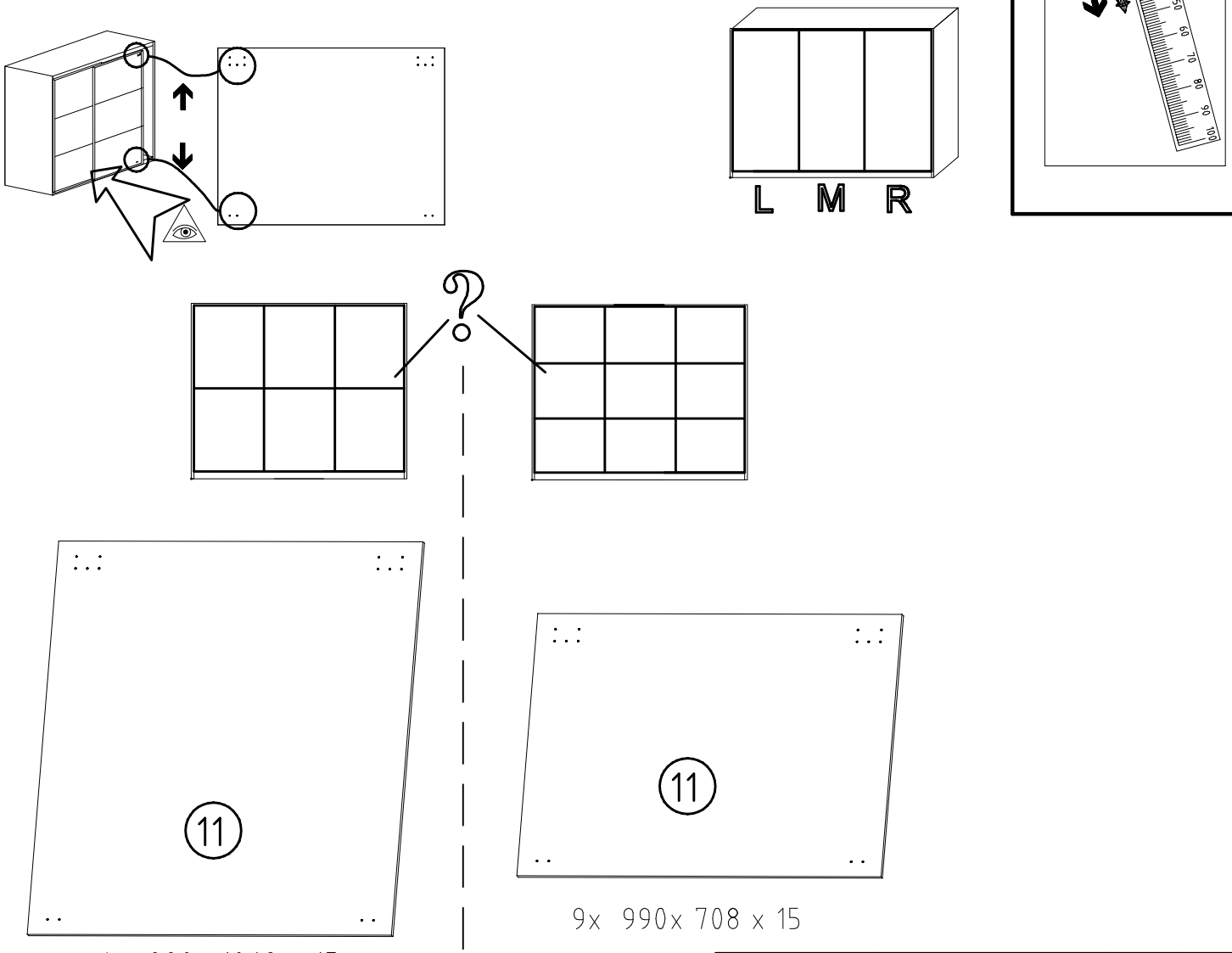
L M R
11
6x 990x 1062 x 15
11
9x 990x 708 x 15

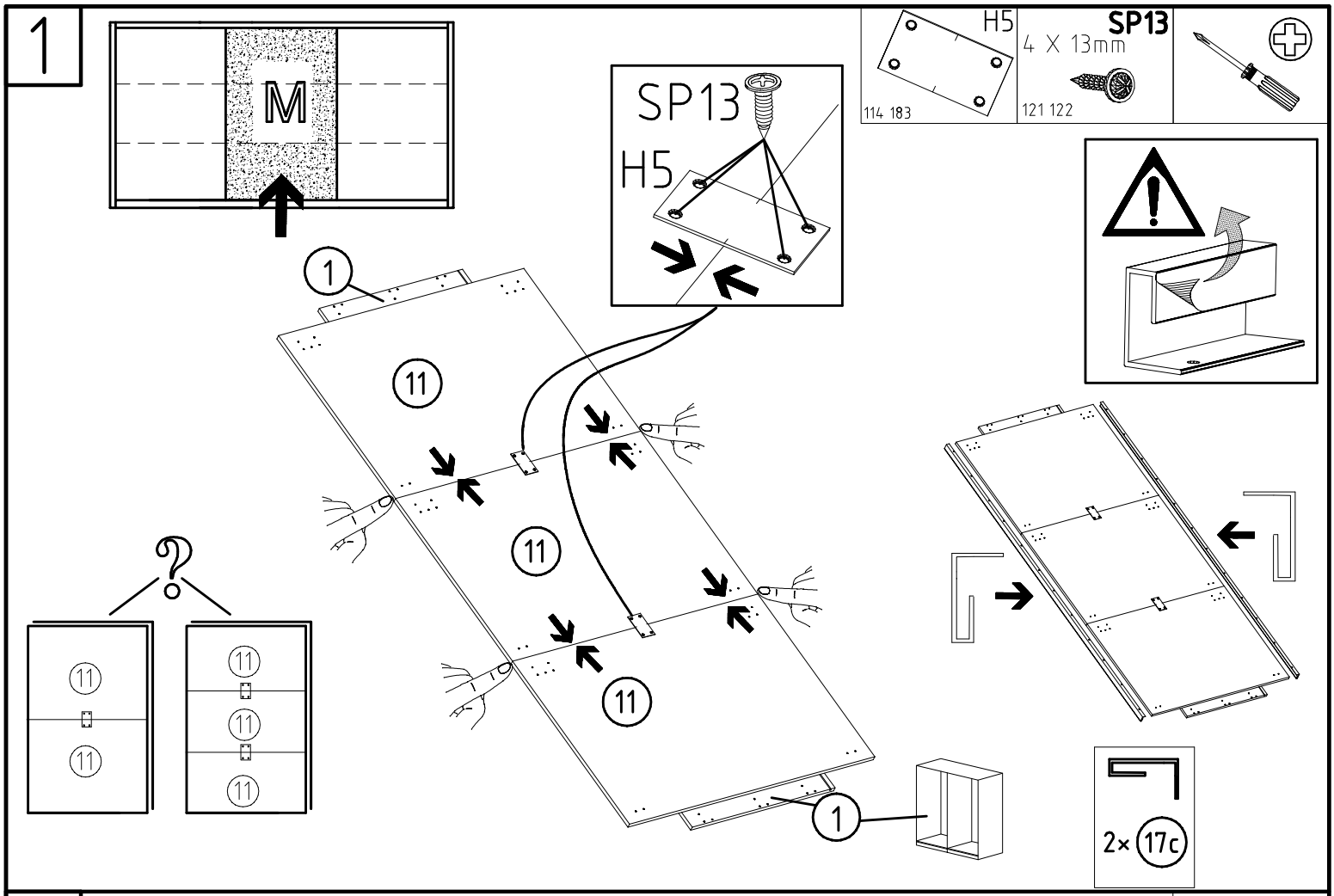
1
M
SP13
H5
1
11
11
11
11
11
11
11
1
H5
114 183
SP13
4 X 13mm
121 122
2× 17c

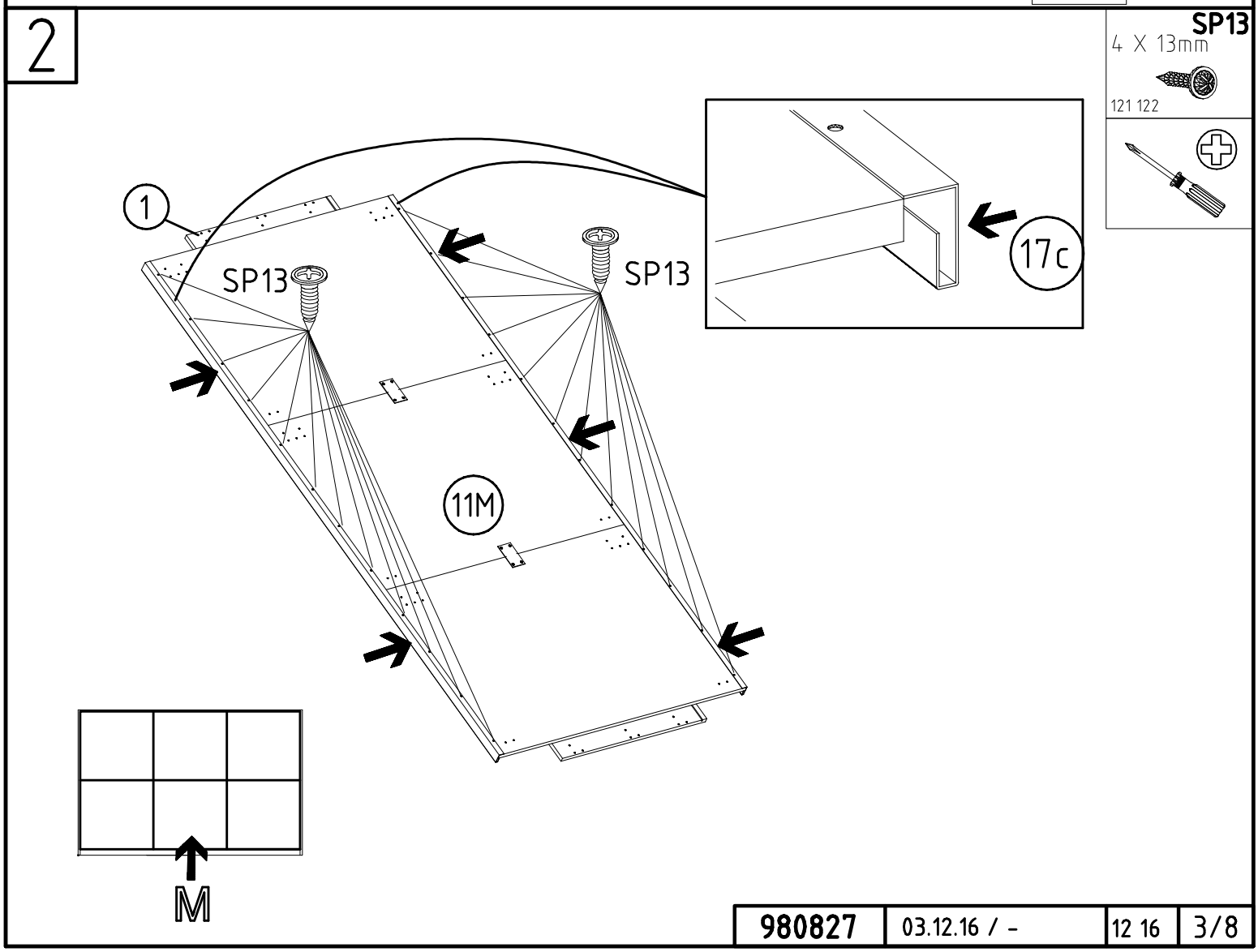
2
SP13
4 X 13mm
121 122
1
SP13
SP13
17c
11M
M

3

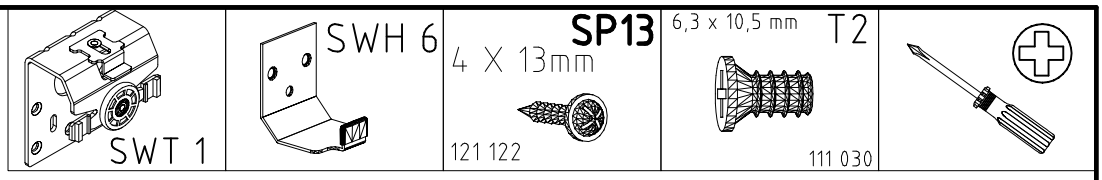
SWT 1
SWH 6
SP13
4 X 13mm
121 122
6,3 x 10,5 mm
T2
111 030

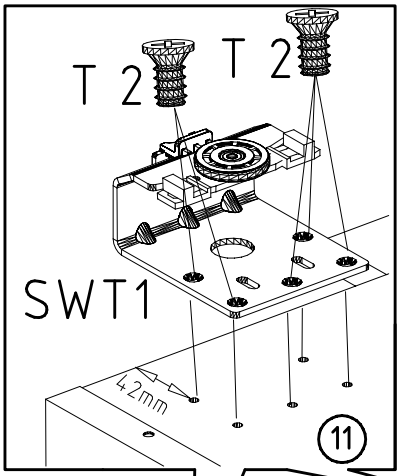
T 2
T 2
SWT1
42mm
11

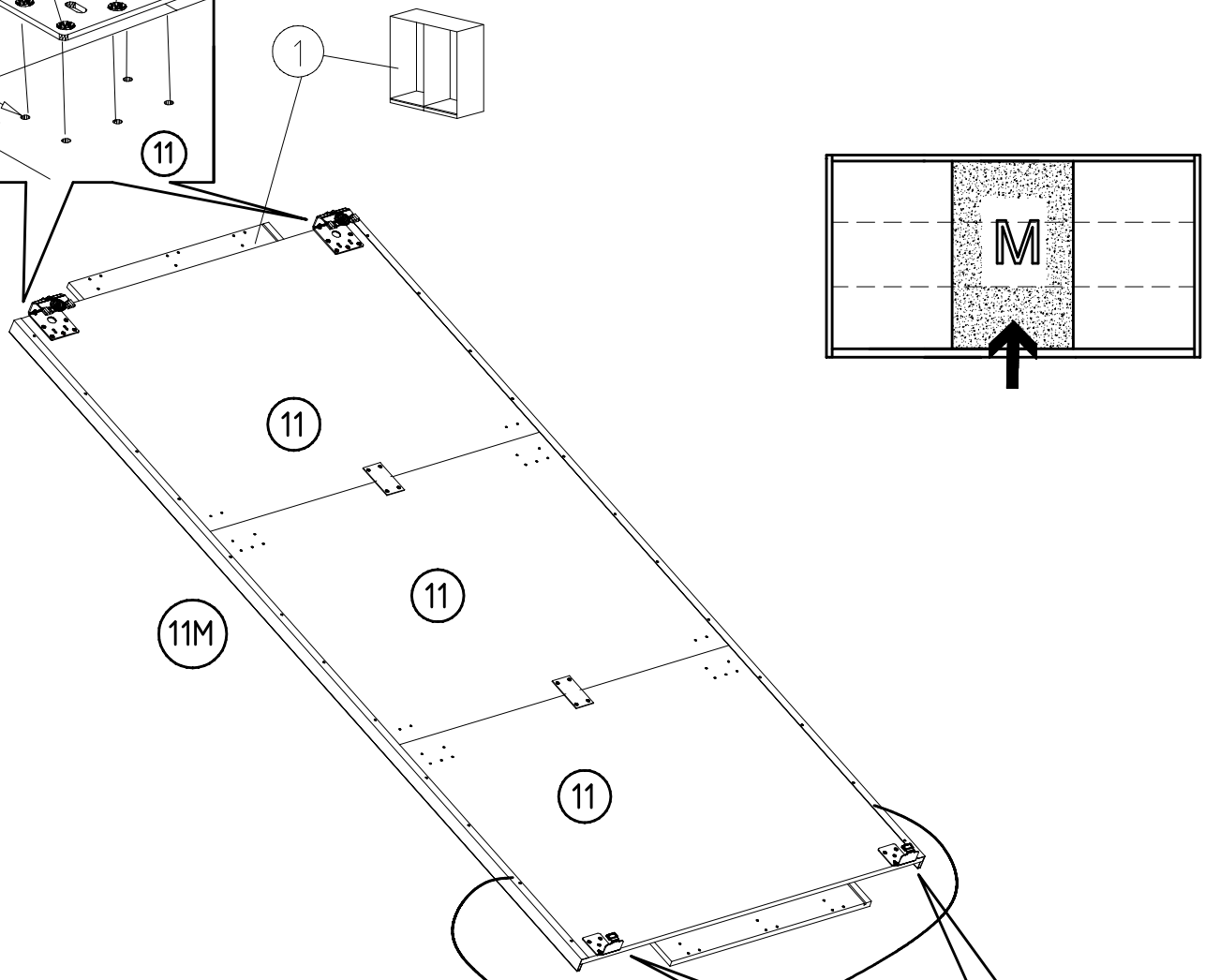
1
11
11
11
11M
M

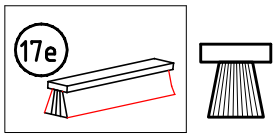
17e

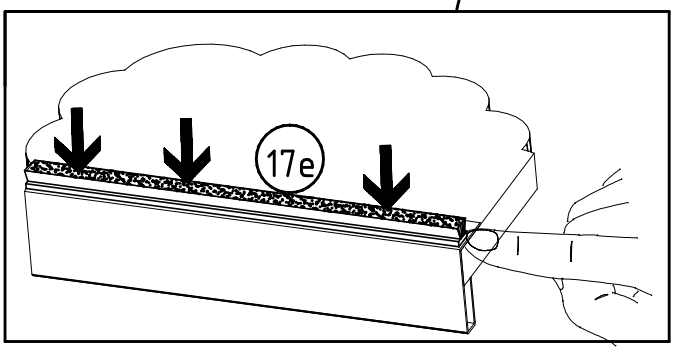
17e
17e

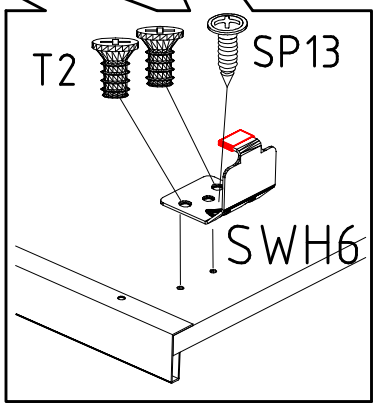
T2
SP13
SWH6

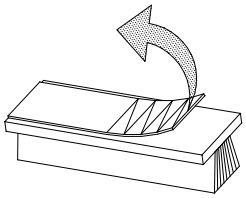

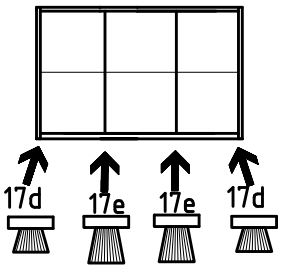
17d
17e
17e
17d

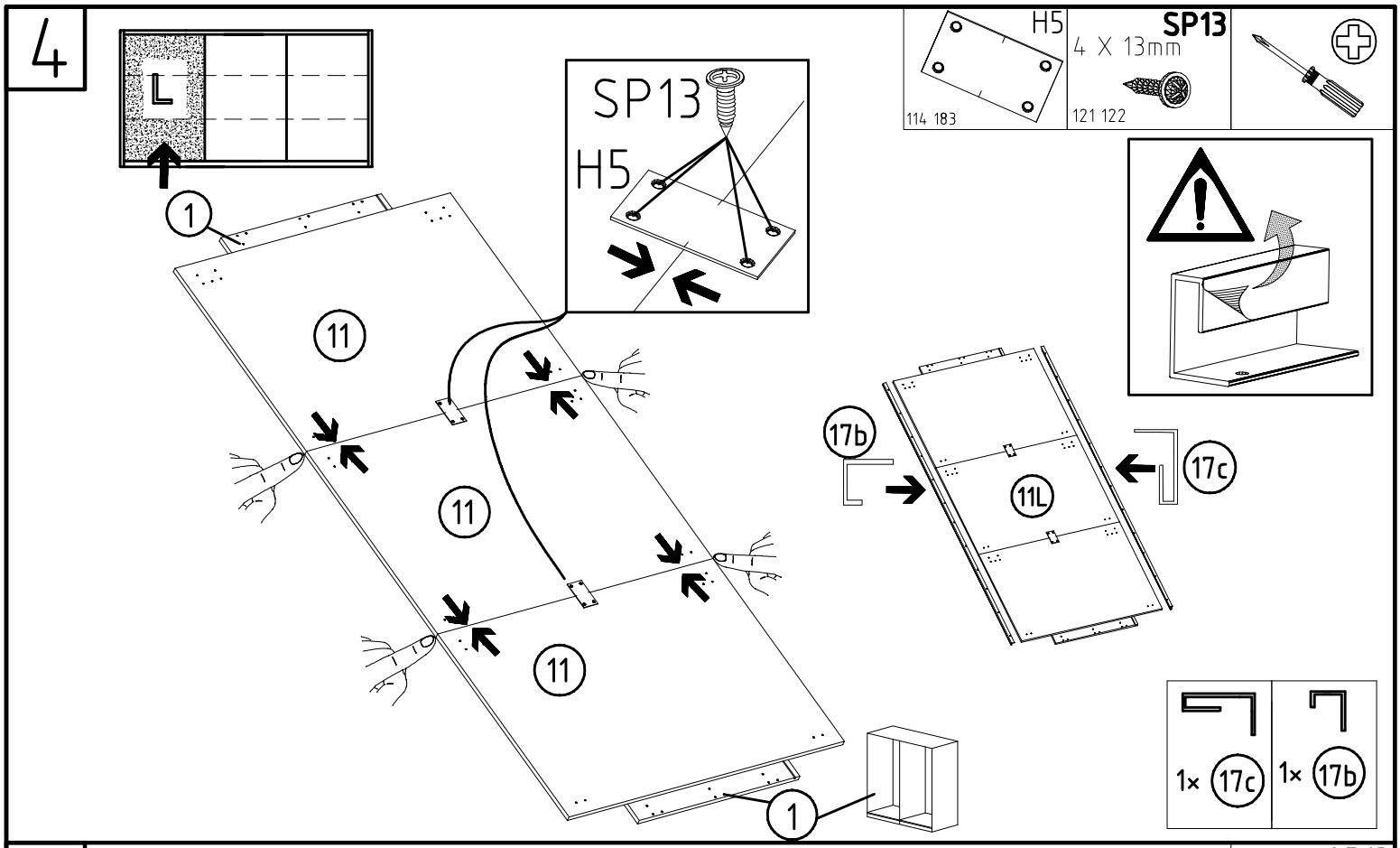
4
L
1
11
11
11
1
SP13
H5
H5
114 183
SP13
4 X 13mm
121 122
17b
17c
11L
1× 17c
1× 17b

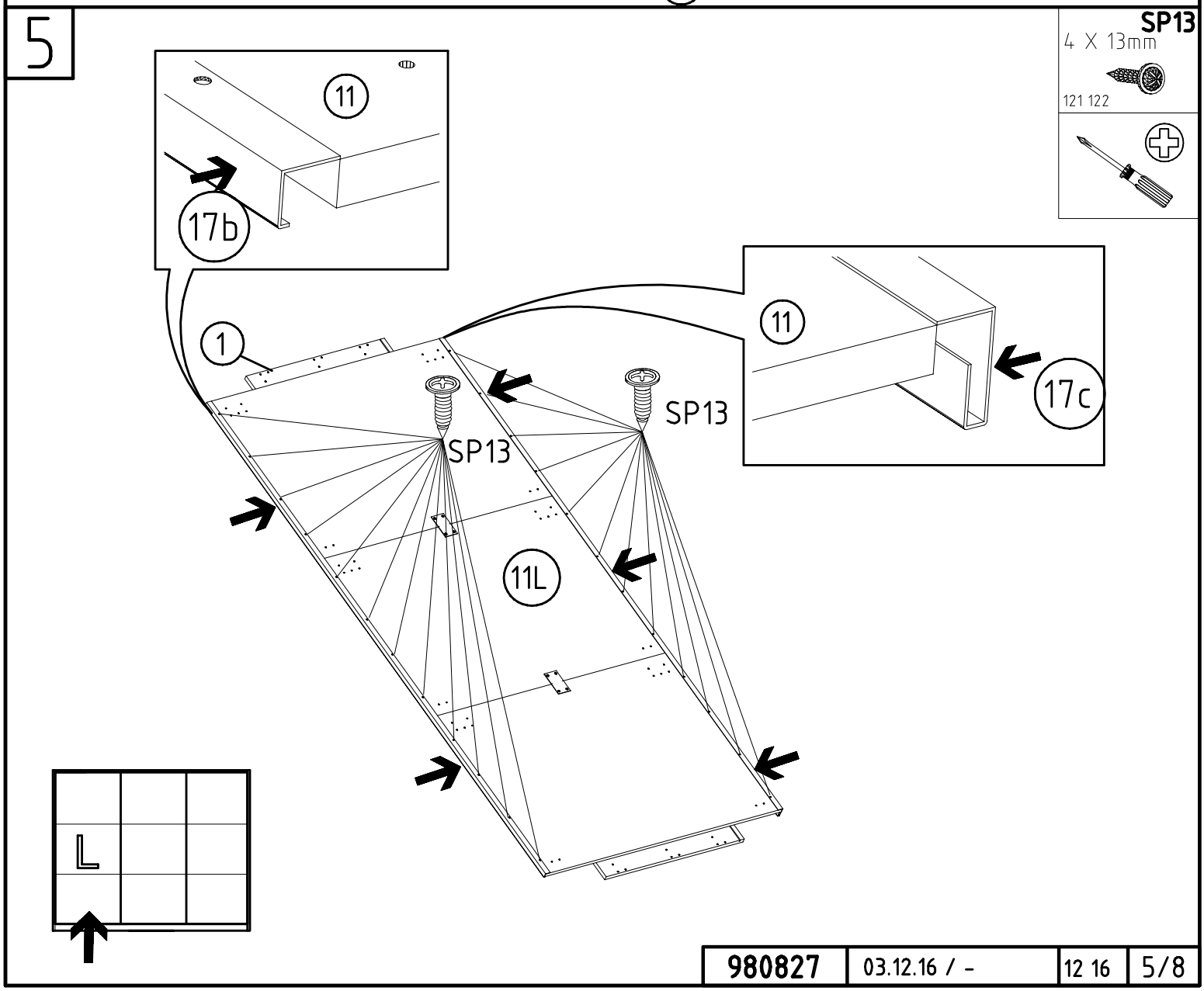
5
SP13
4 X 13mm
121 122
11
17b
1
11
17c
SP13
SP13
11L
L

6

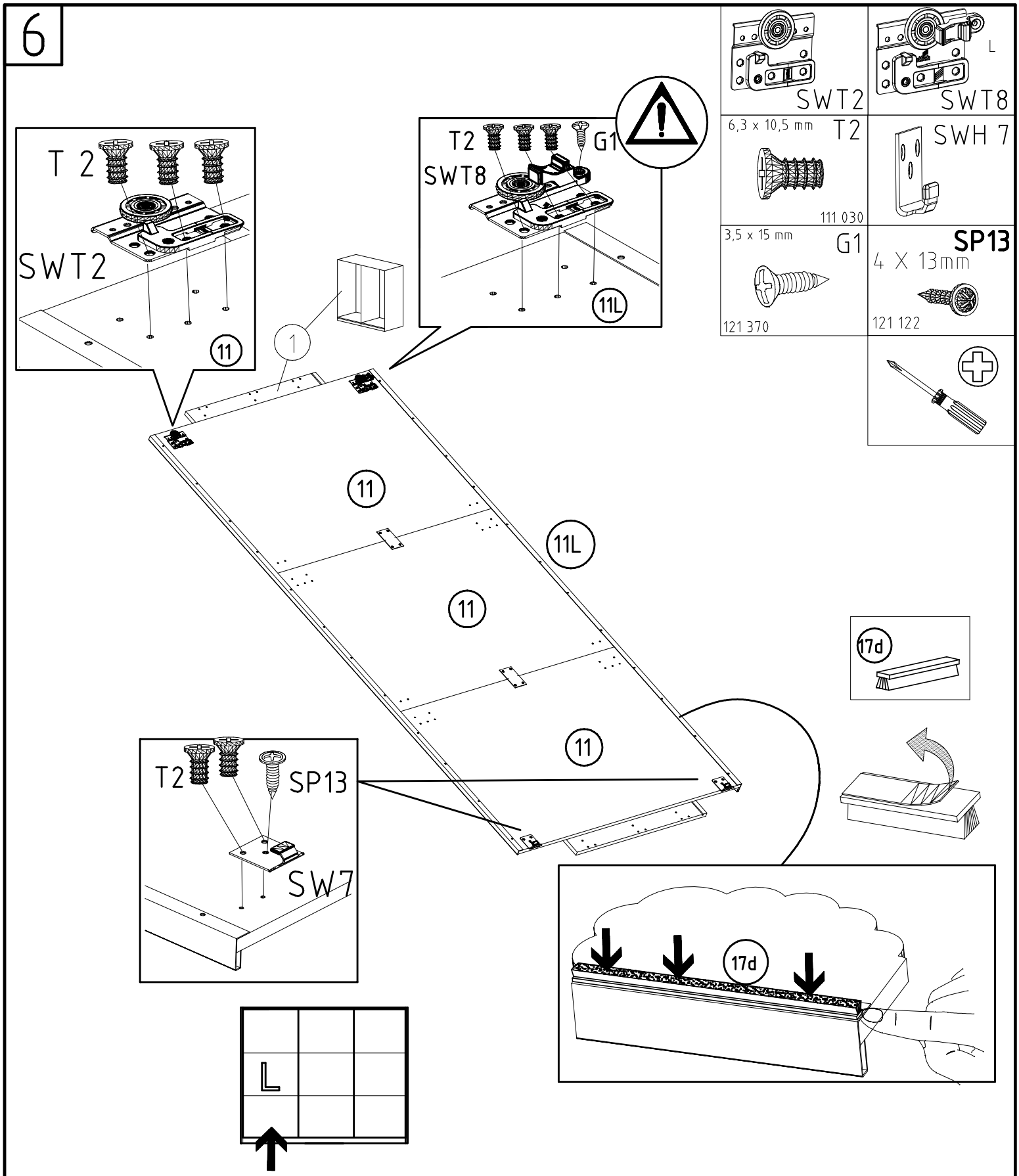
T 2
SWT2
11
T2
G1
SWT8
11L
1
11
11L
11
11
T2
SP13
SW7
L
17d
17d
SWT2
SWT8
L
6,3 x 10,5 mm
T2
111 030
SWH 7
3,5 x 15 mm
G1
121 370
SP13
4 X 13mm
121 122

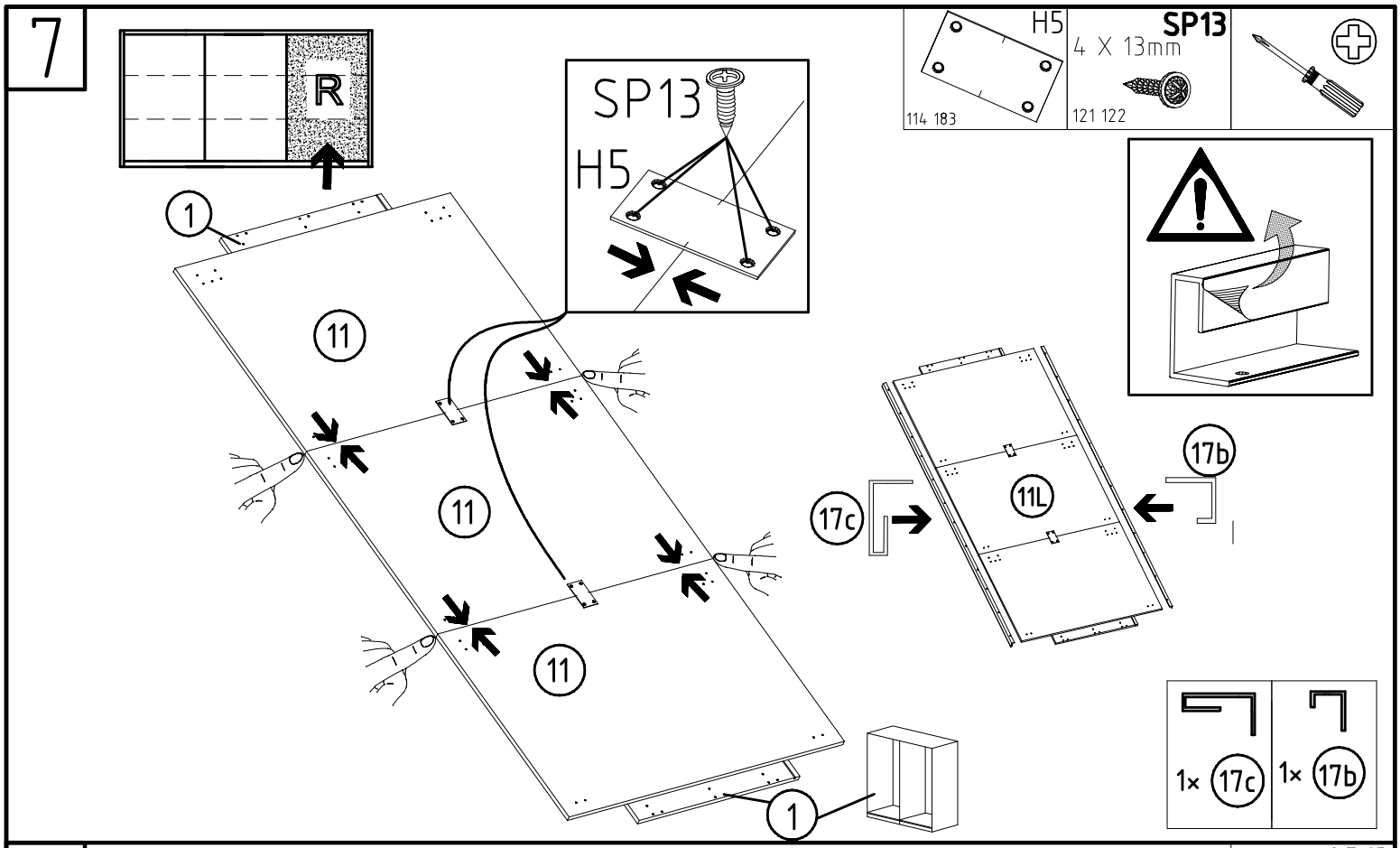
7
R
SP13
H5
1
11
11
11
1
17c
11L
17b
H5
114 183
SP13
4 X 13mm
121 122
1× 17c
1× 17b

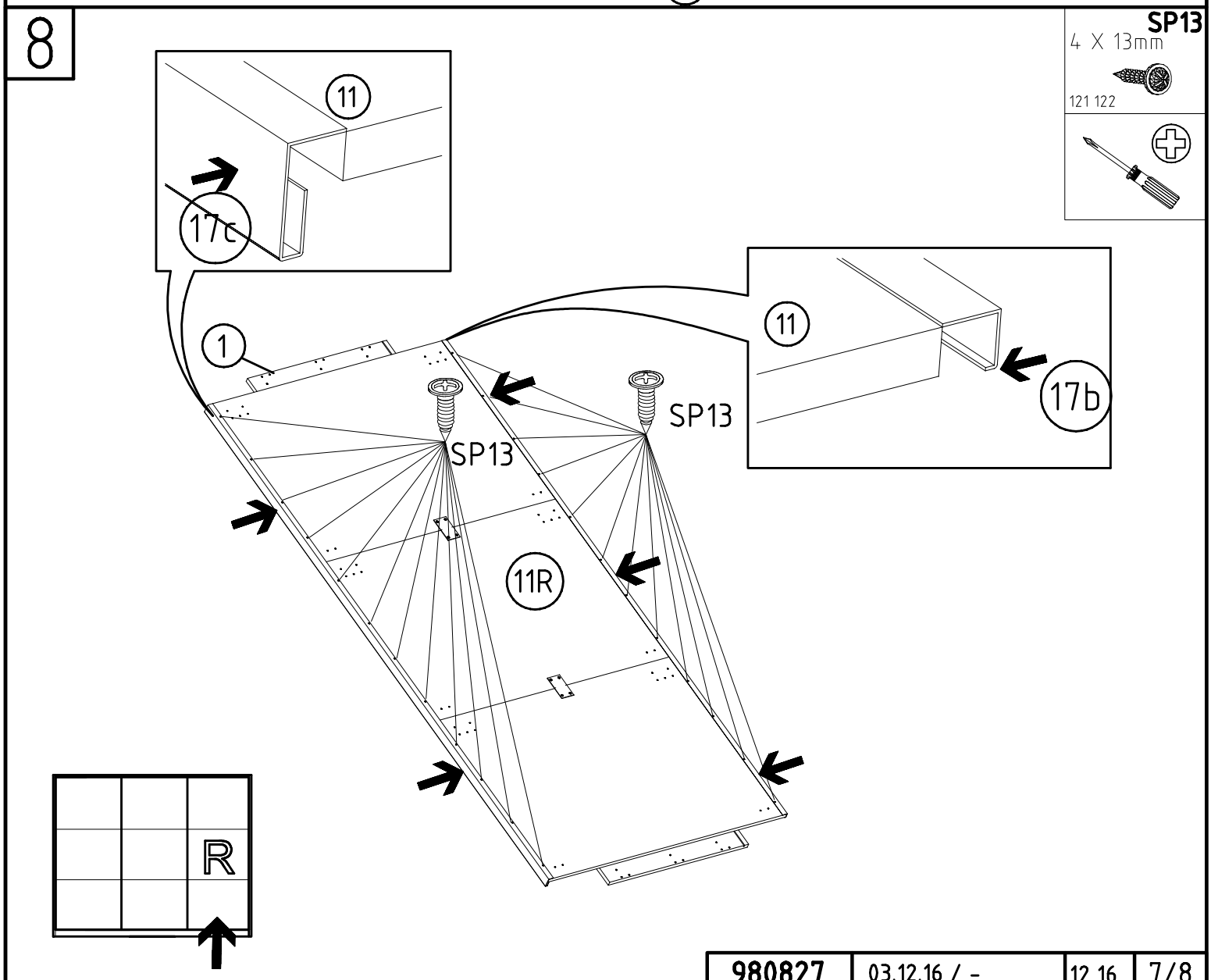
8
SP13
4 X 13mm
121 122
11
17c
1
11
17b
SP13
SP13
11R
R

9

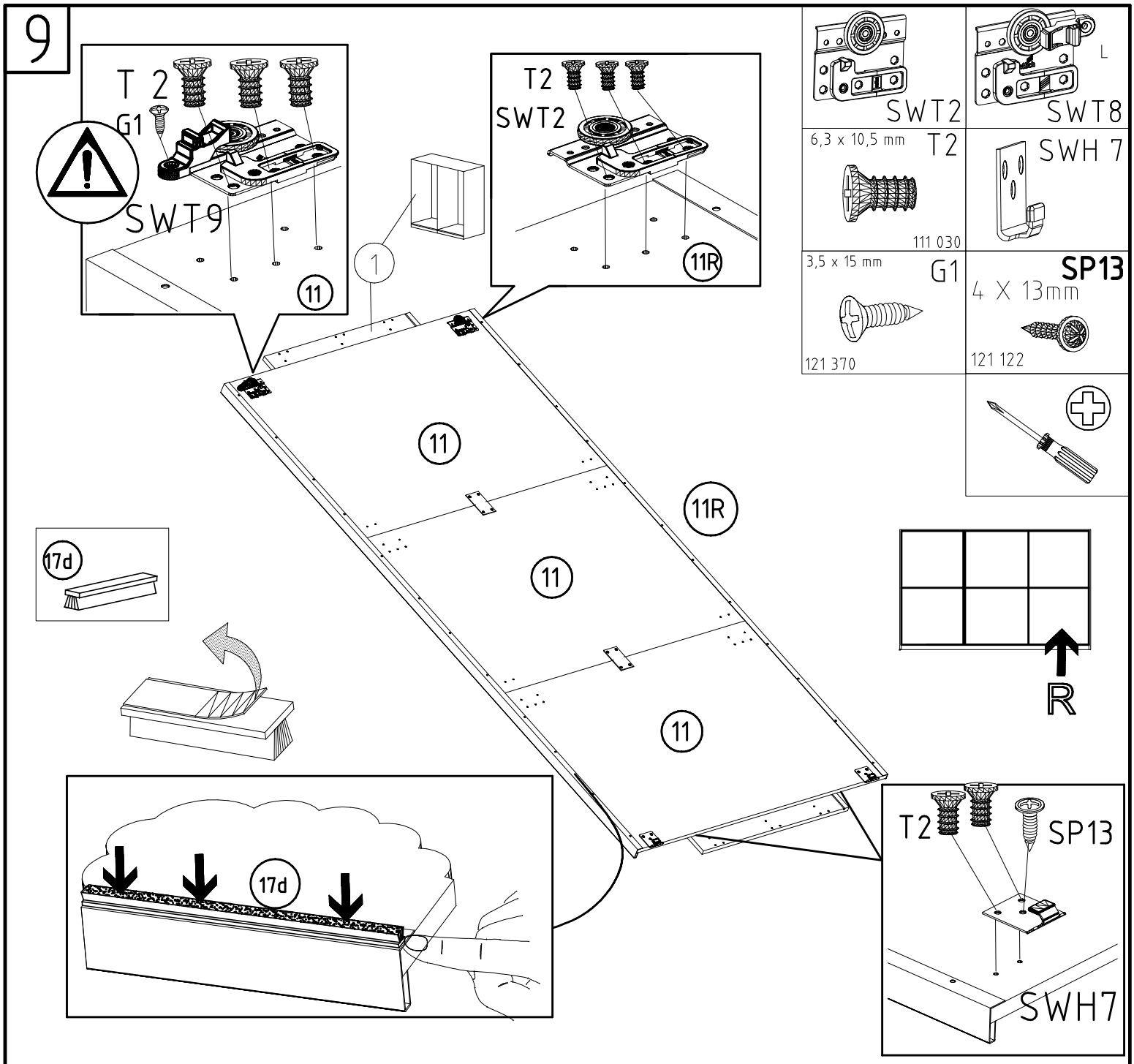
T 2
G1
SWT9
11
T2
SWT2
11R
1
SWT2
SWT8
L
6,3 x 10,5 mm
T2
111 030
SWH 7
3,5 x 15 mm
G1
121 370
SP13
4 X 13mm
121 122
11
11R
11
11
17d
R
17d
T2
SP13
SWH7

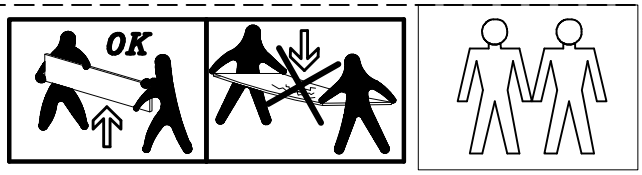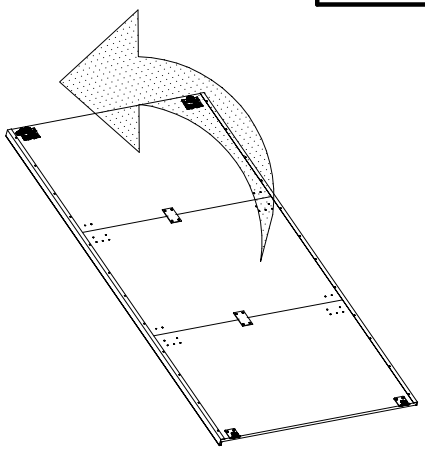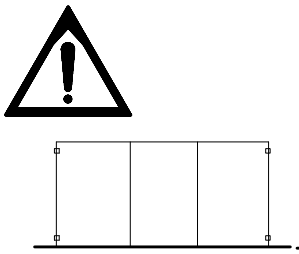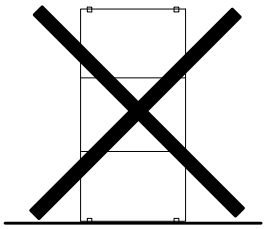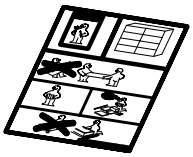
OK