460278
Art.: 891366
585359

LKZ 041332

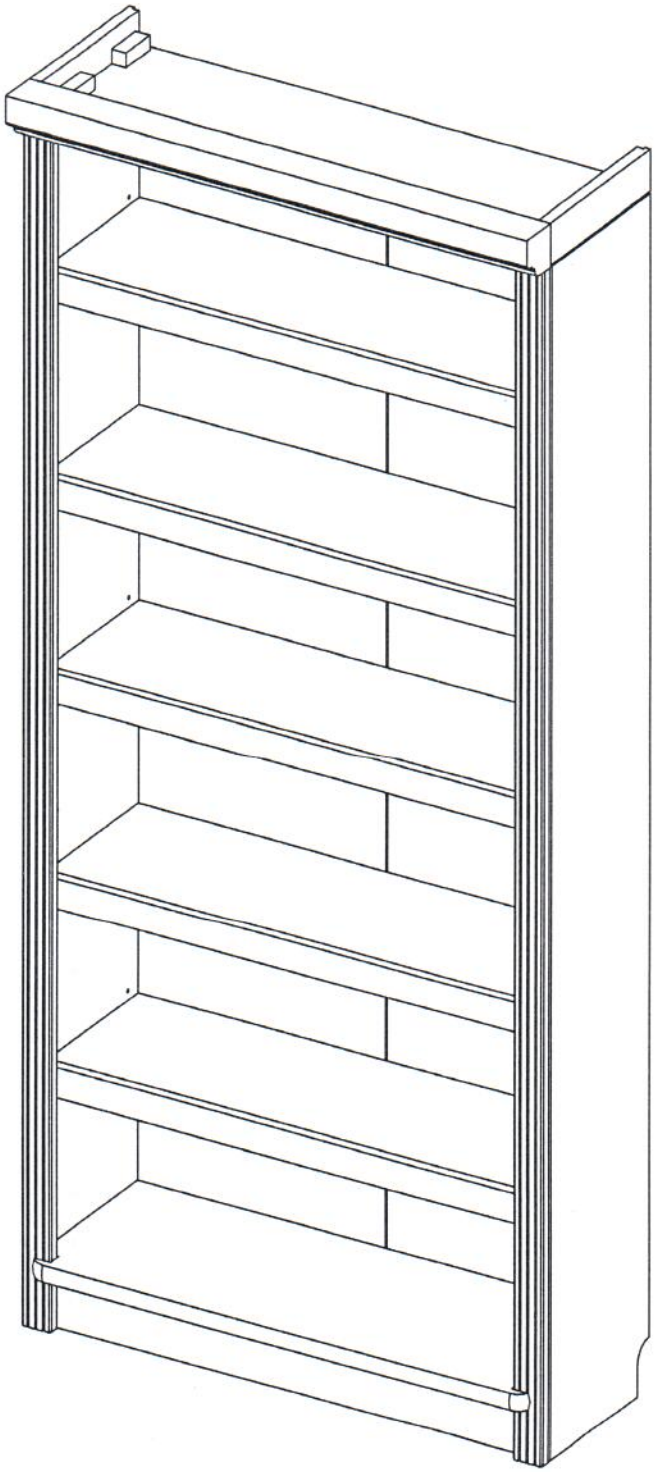

11059/1

Serviss • Assistenza • Dienstverlening • Serwis • Servis
Szerviz • Сервисная служба • Serviss

Name • Nom • Naam • Nazwa Jméno • Názov • Név •Denumire Isim • Название • Nosaukums	
Nr • No • N° • Номер • Č • Sz	
Typ • Type • Tip • Tipus • Tipo Тип • Tips	

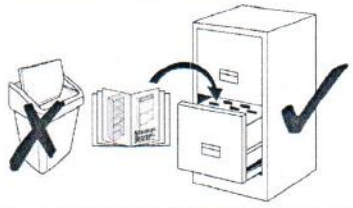

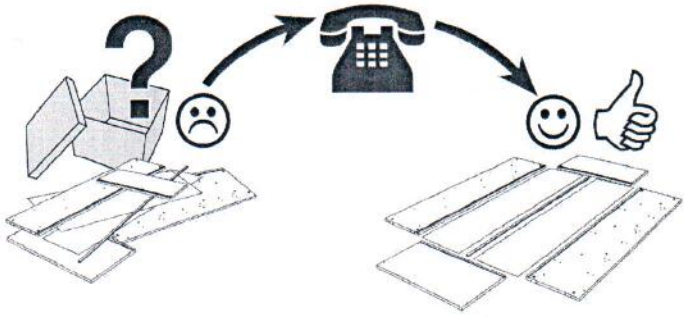

				A162	x2
		H1	x24 Ø8x30	D2	x28 Ø5/11x34
		H8	x4 Ø6x35	D5	x28 Ø15x12,5
K1	x1 516 mm	K1-1	x1 1133 mm	D4	x22 Ø17
A163	x2 M4x32	B53	x2	A4	x54 Ø1,2x20
D18	x2 Ø12	A61	x2 Ø4,5x50	A30	x2 Ø4,5x70
D28	x2 38x28	D1	x12	A1	x2 Ø3,5x15

11059/1

Teil Nr. Pièces Nr. Pieces No. Часть Ном. Kawalek Nr. Parça No. Kusů Nr. Kusov Nr. Pezzi Nr. Nr piese Darab száma Stukken Nr. Detaļas nr.	Anzahl Quantité Quantity Количество Ilość Miktar Množství Množstvo Quantità Cantitatea Mennyiség Hoeveelheid Skaits	Kasten Nr. Colli Nr. Colli No. Коробка Ном. Polu Nr. Kutusu Nr. Kolonka Č. Počet balení Colli Nr. Nu pachete Colli száma. Colli Nr. Kastes nr.	Maß, mm Dimensions, mm Dimensions, mm Размеры, мм Wymiary, mm Boyutlar, mm Rozměry, mm Rozmery, mm Dimensioni, mm Dimensiuni, mm Méretek, mm Afmetingen, mm Izmēri, mm	✓
1	1	2/2	1775x250x18	
2	1	2/2	1775x250x18	
3	1	1/2	764x280x25	
4	1	1/2	762x80x16	
5	2	1/2	764x230x18	
6	5	1/2	762x45x16	
7	1	2/2	1775x45x18	
8	1	2/2	1775x45x18	
9	3	1/2	762x228x18	
10	1	1/2	764x65x16	
11	1	1/2	800x290x65	
12	2	2/2	1167x390x4	
13	2	2/2	542x390x4	

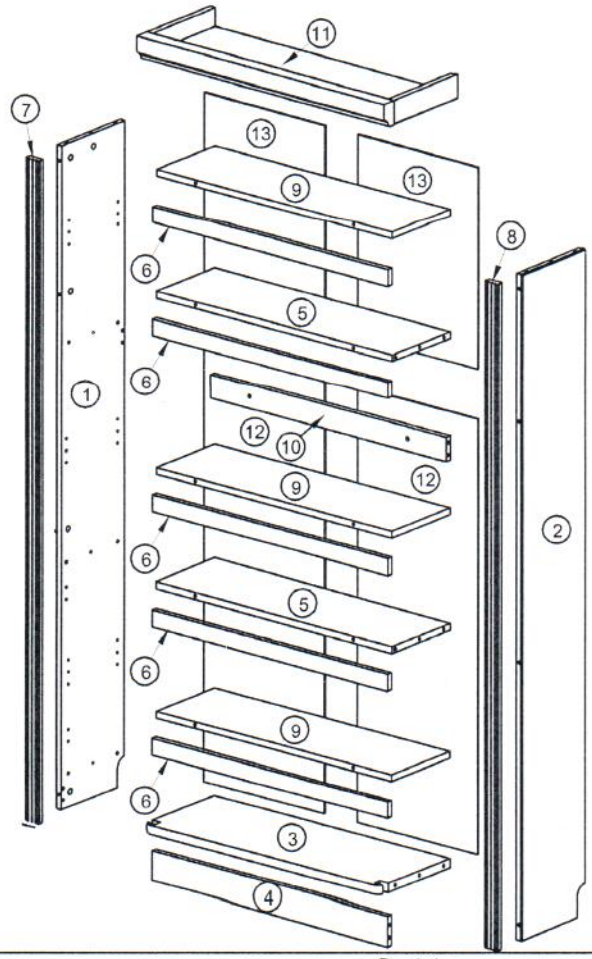

11059/1

D2		x2 Ø5/11x34	D5		x2 Ø15x12,5

1.

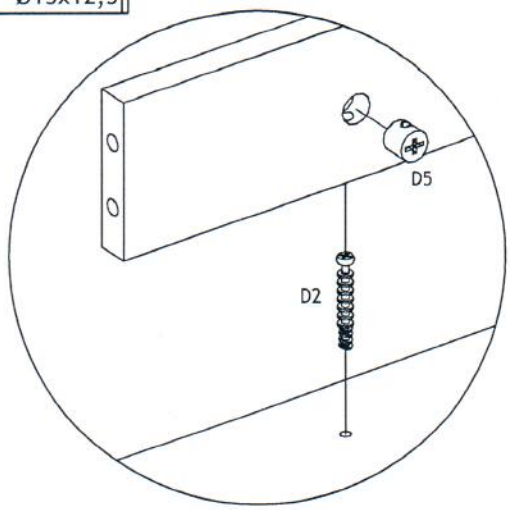

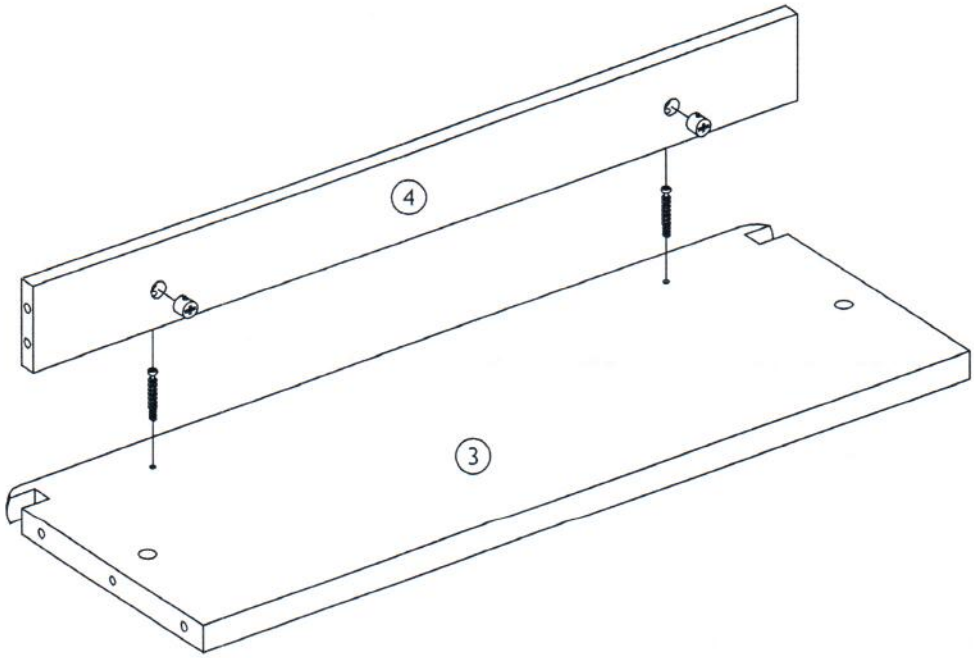

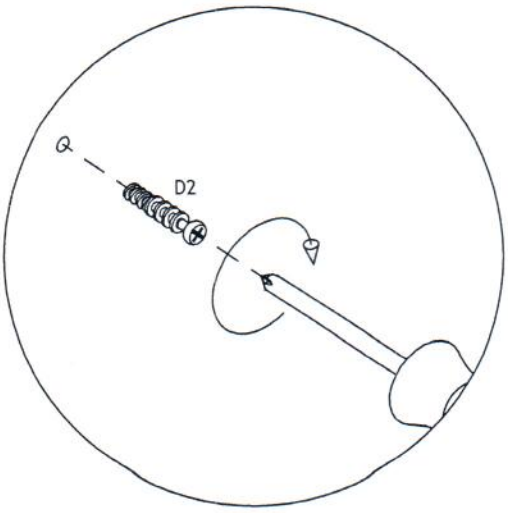

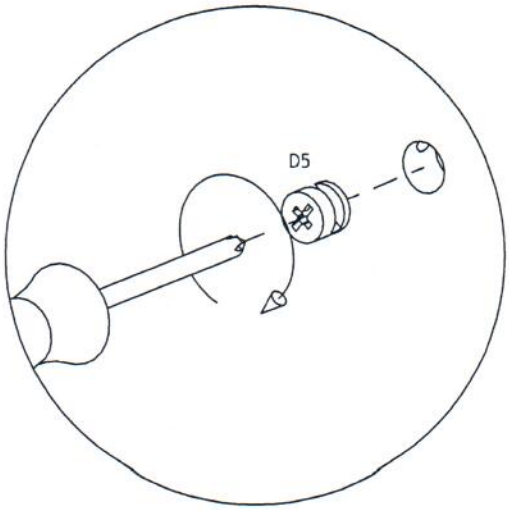

11059/1

D2	x4 Ø5/11x34	D5	x4 Ø15x12,5	D4	x4 Ø17

2.

x2

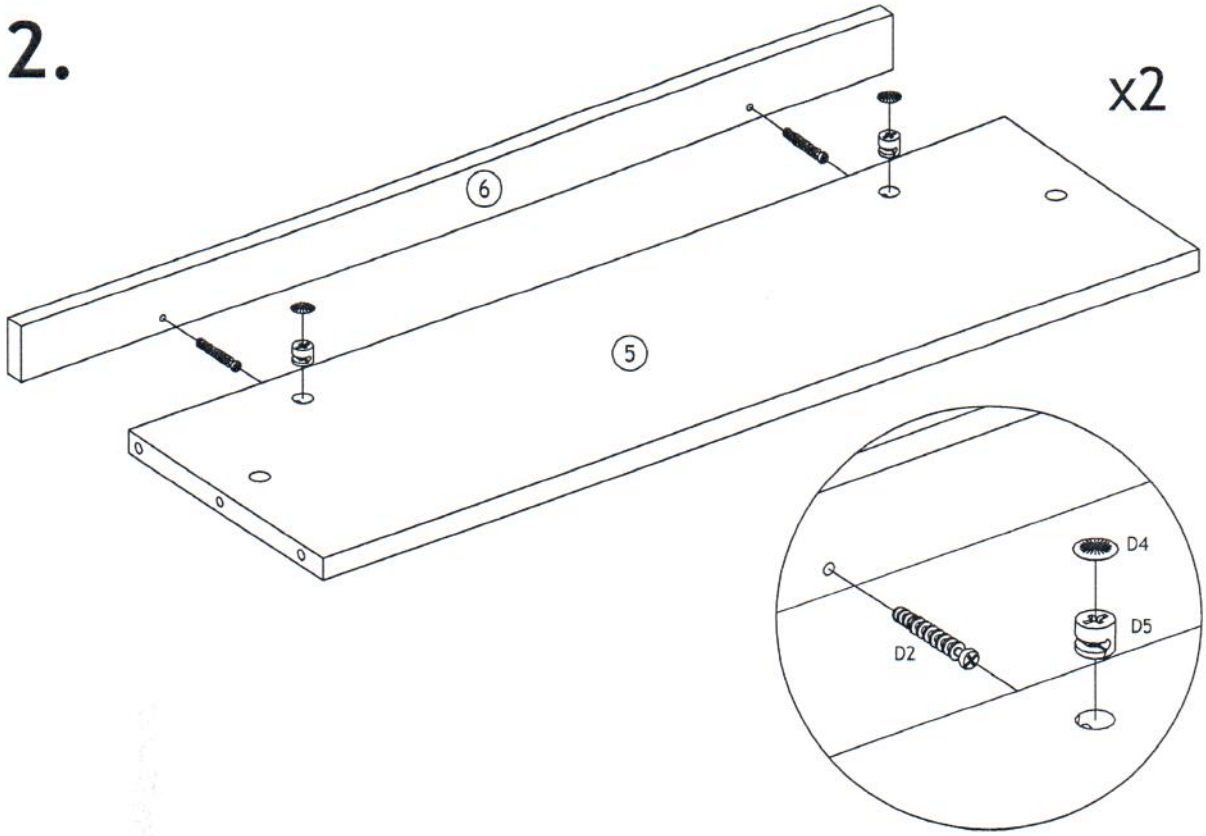

D2	x6 Ø5/11x34	D5	x6 Ø15x12,5	D4	x6 Ø17

3.

x3

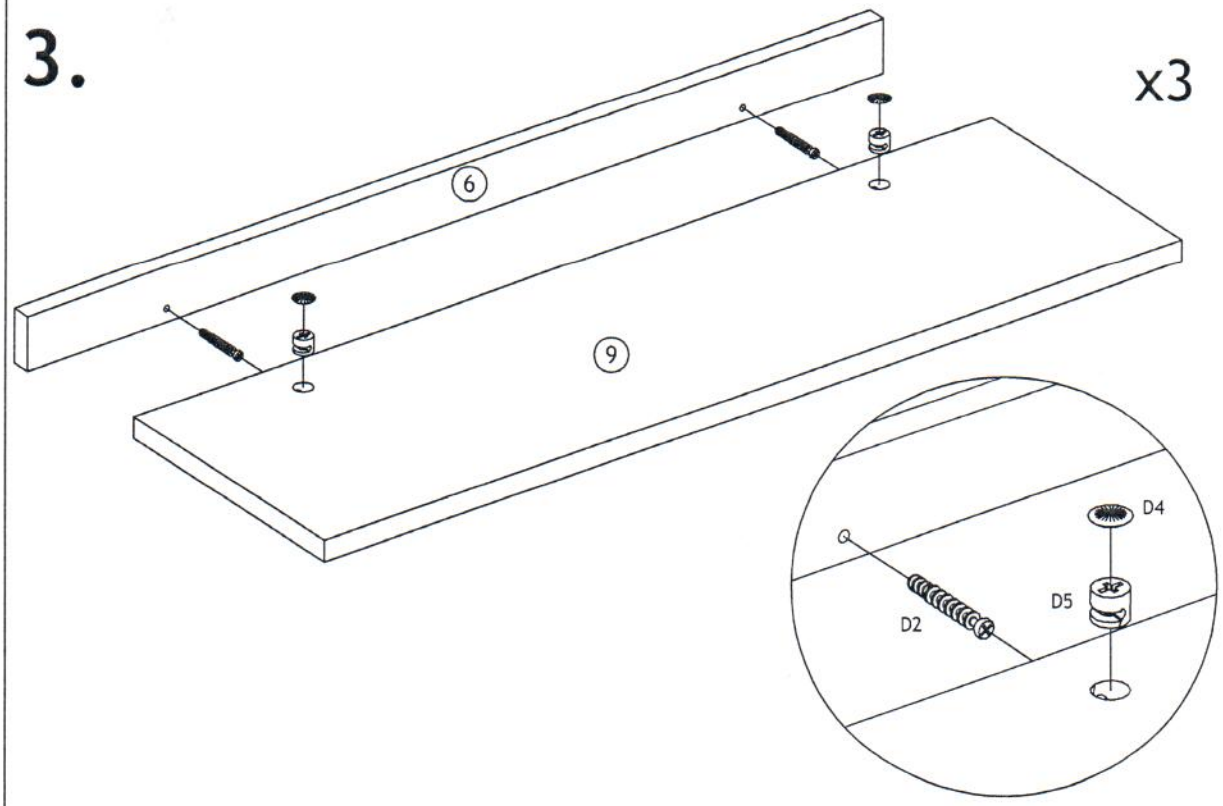

11059/1

D2		x8 Ø5/11x34	D5		x8 Ø15x12,5	D4	x6 Ø17

4.

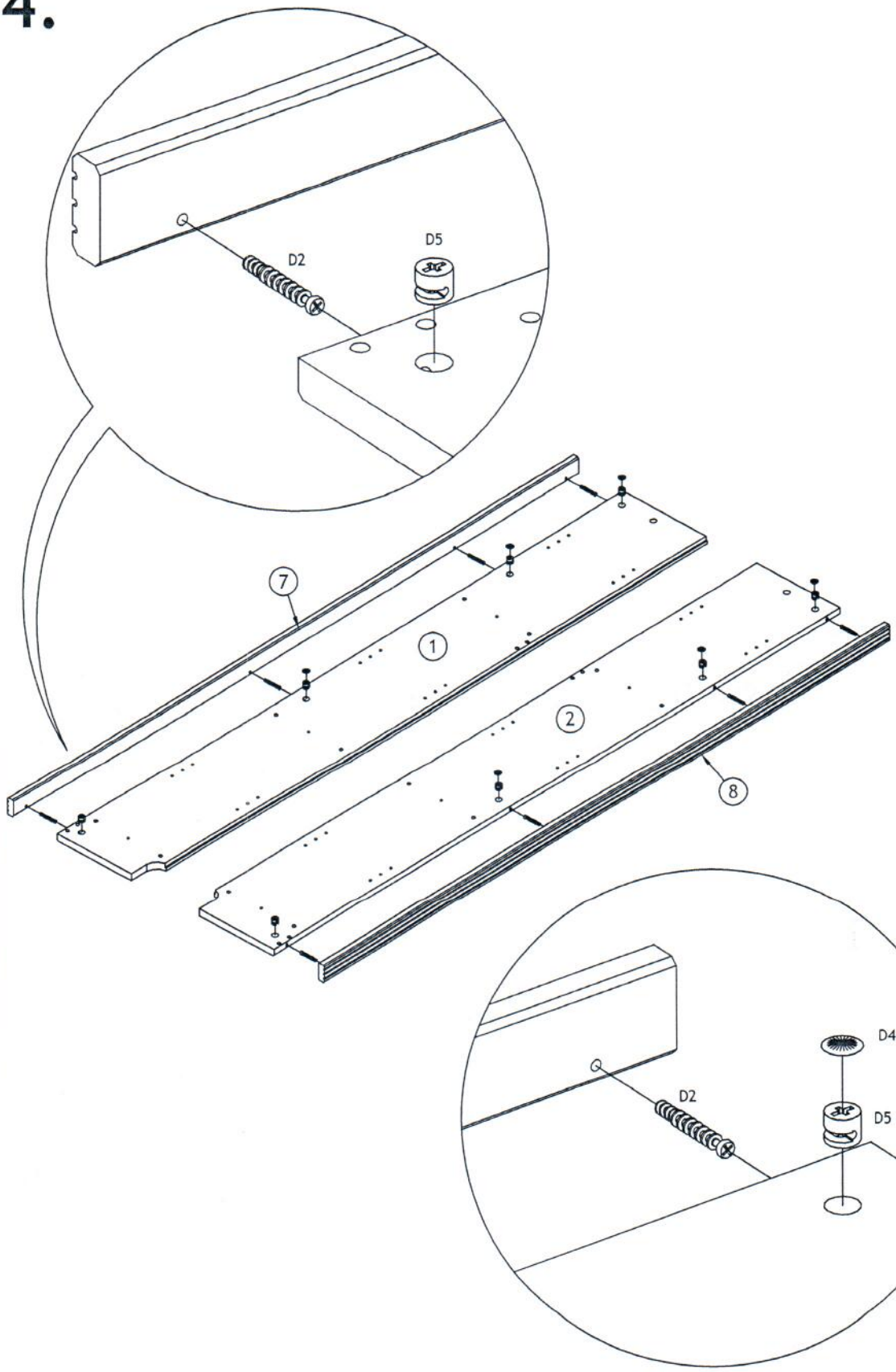

11059/1

D2	x6 Ø5/11x34	D5	x6 Ø15x12,5	D4	x4 Ø17
				H1	x20 Ø8x30

5.

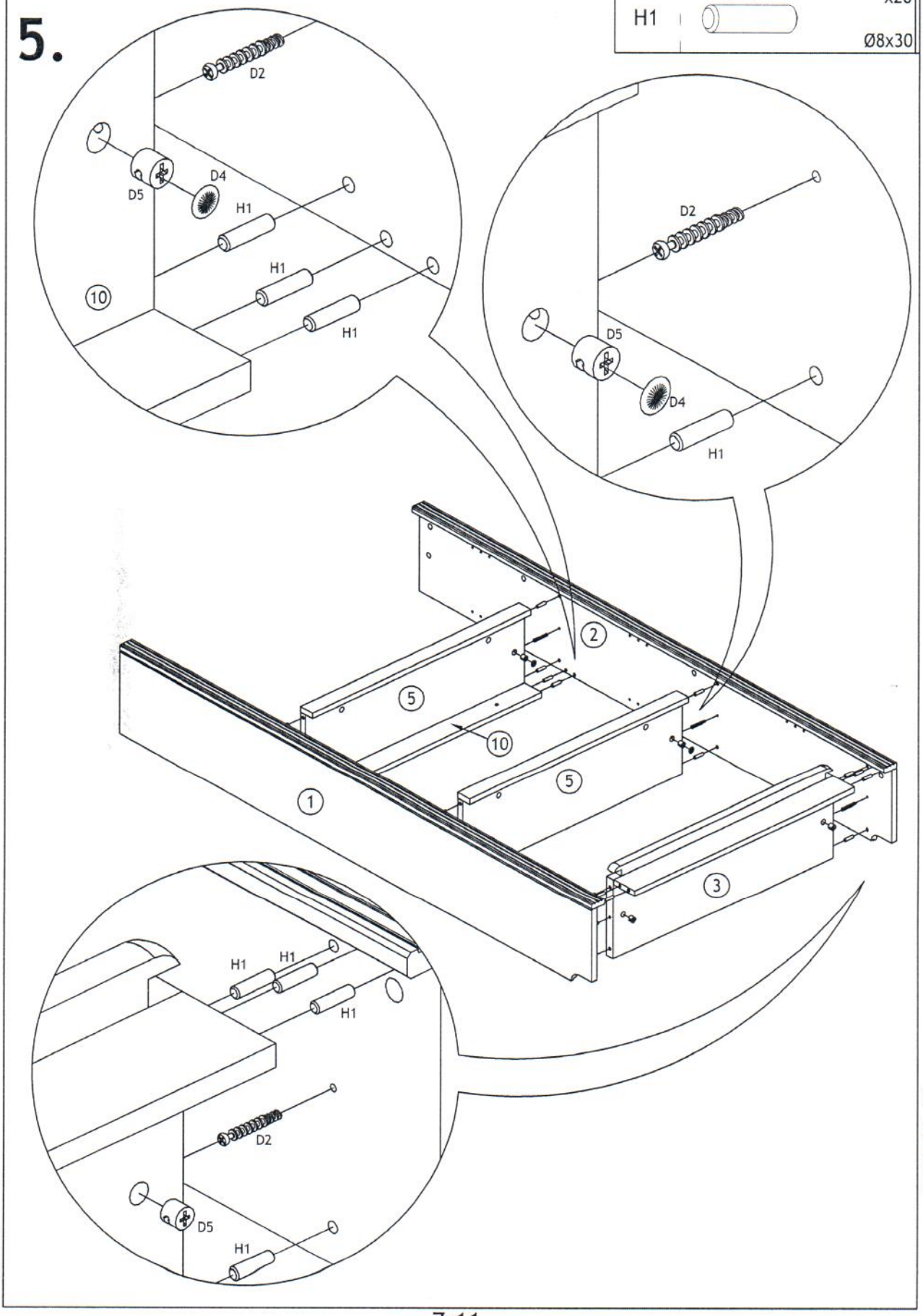

11059/1

D2	x2 Ø5/11x34	D5	x2 Ø15x12,5	D4	x2 Ø17
				H1	x4 Ø8x30

6.

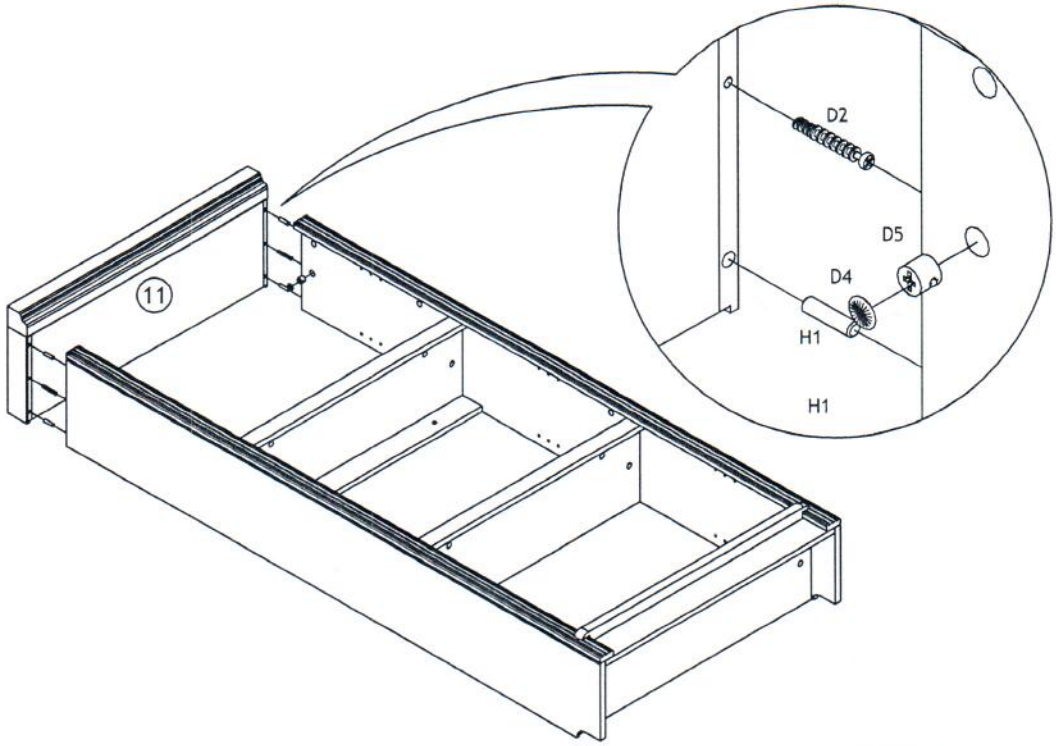

A4	x54 Ø1,2x20	K1	x1 516 mm	K1-1	x1 1133 mm

7.

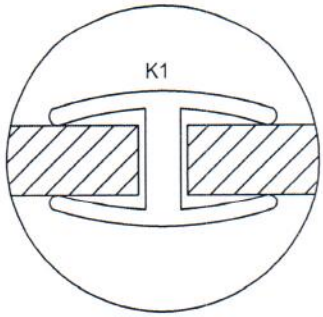

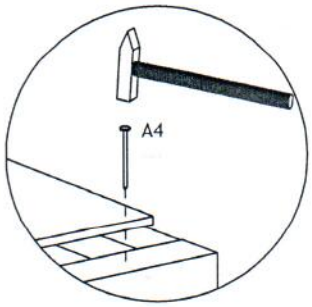

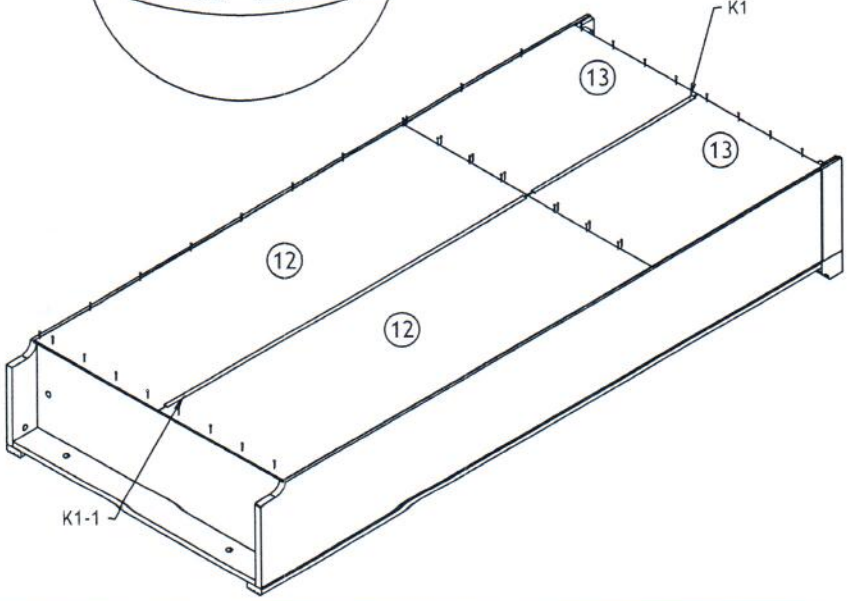

11059/1

D1		x12

8.

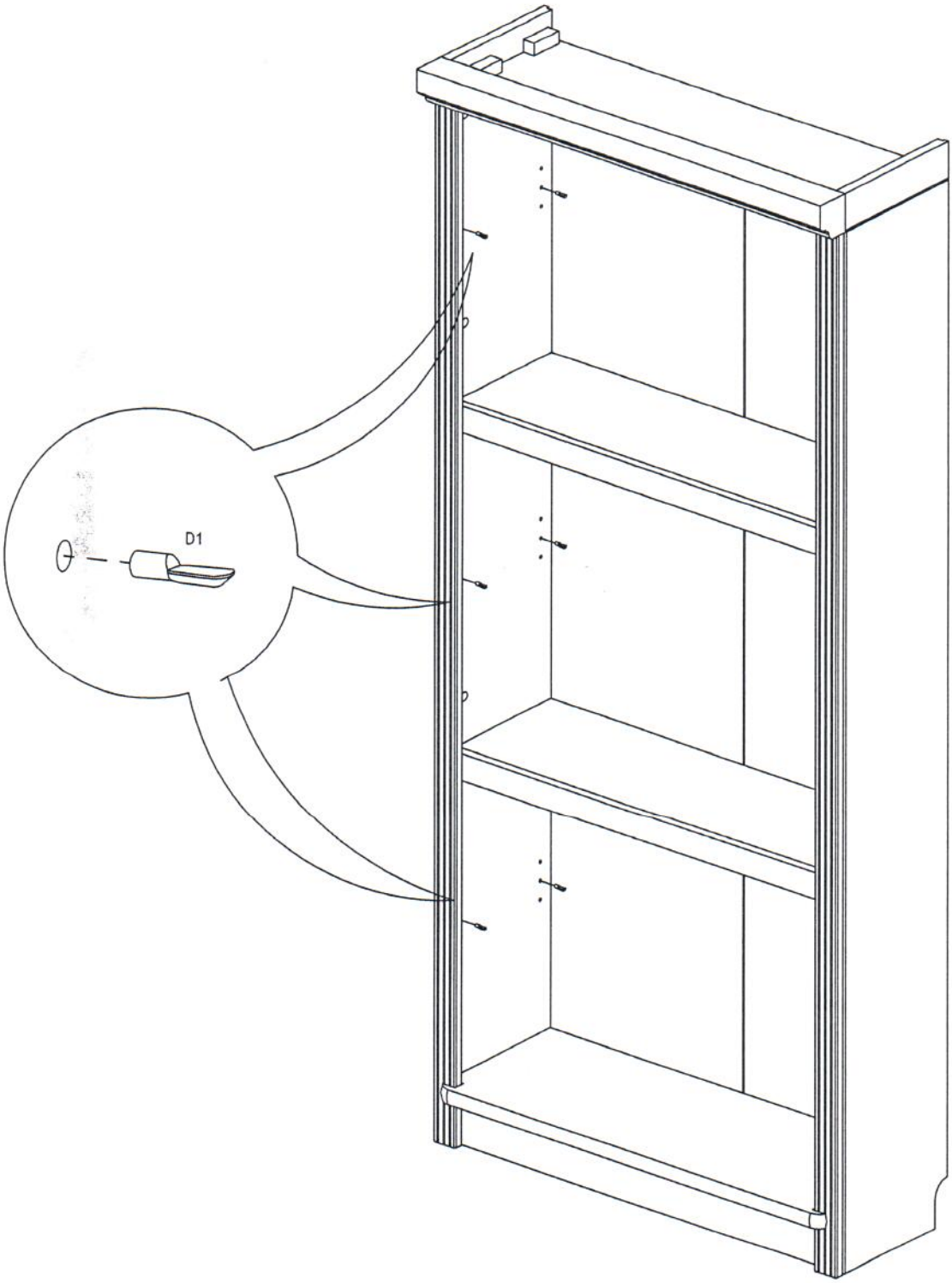

11059/1

H8	x2 Ø6x35	D28	x2 38x28	A1	x2 Ø3,5x15
				A61	x2 Ø4,5x50

9.

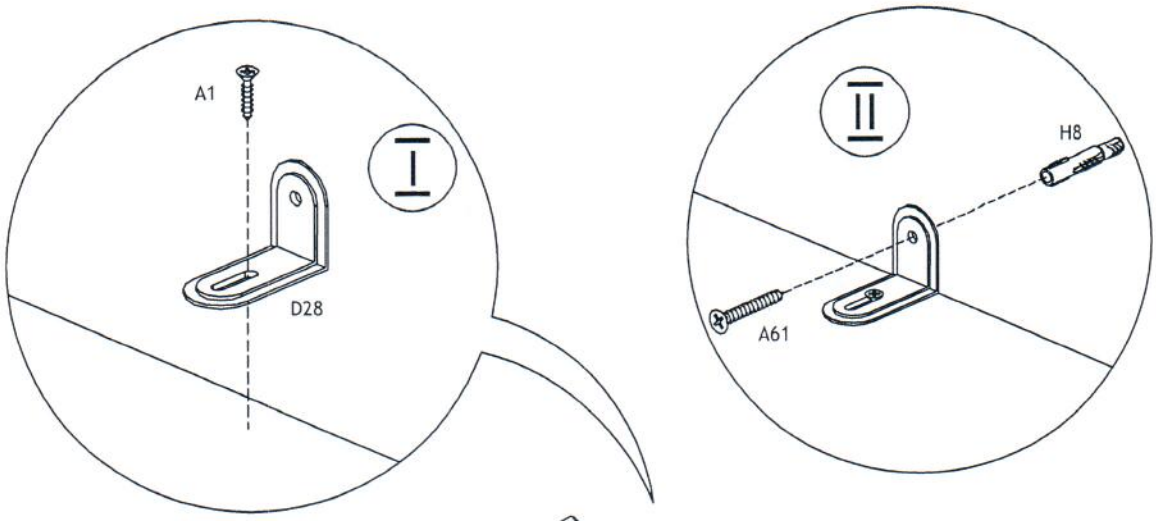

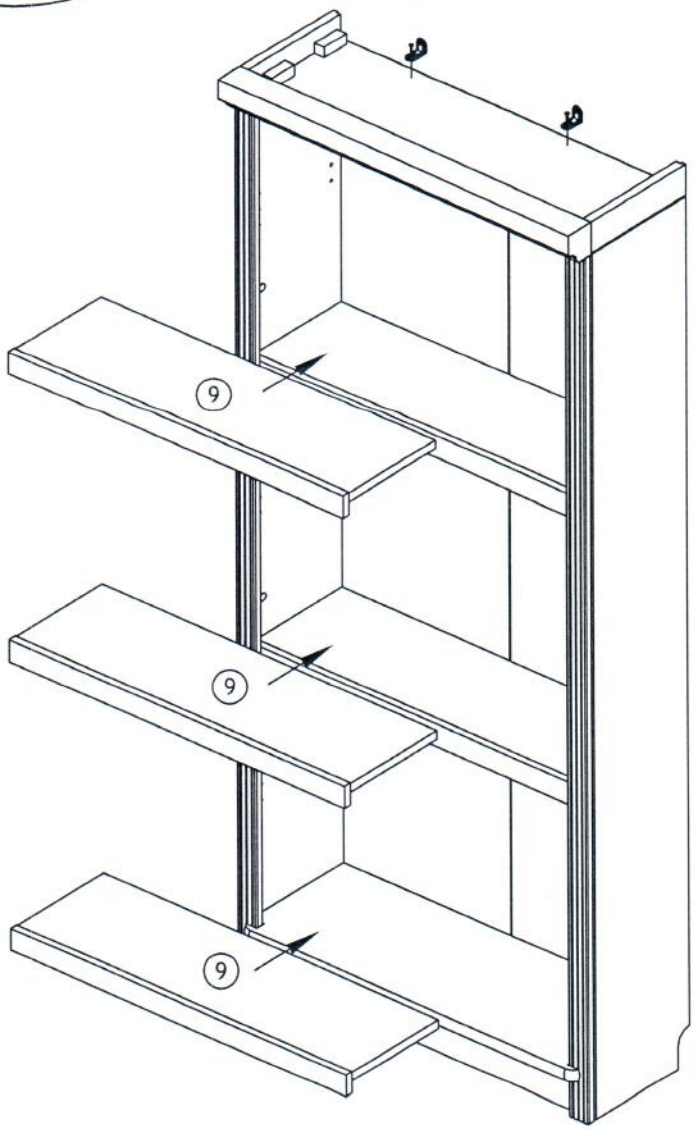

11059/1

H8	x2 Ø6x35	D18	x2 Ø12	A162	x2
				A30	x2 Ø4,5x70

10.

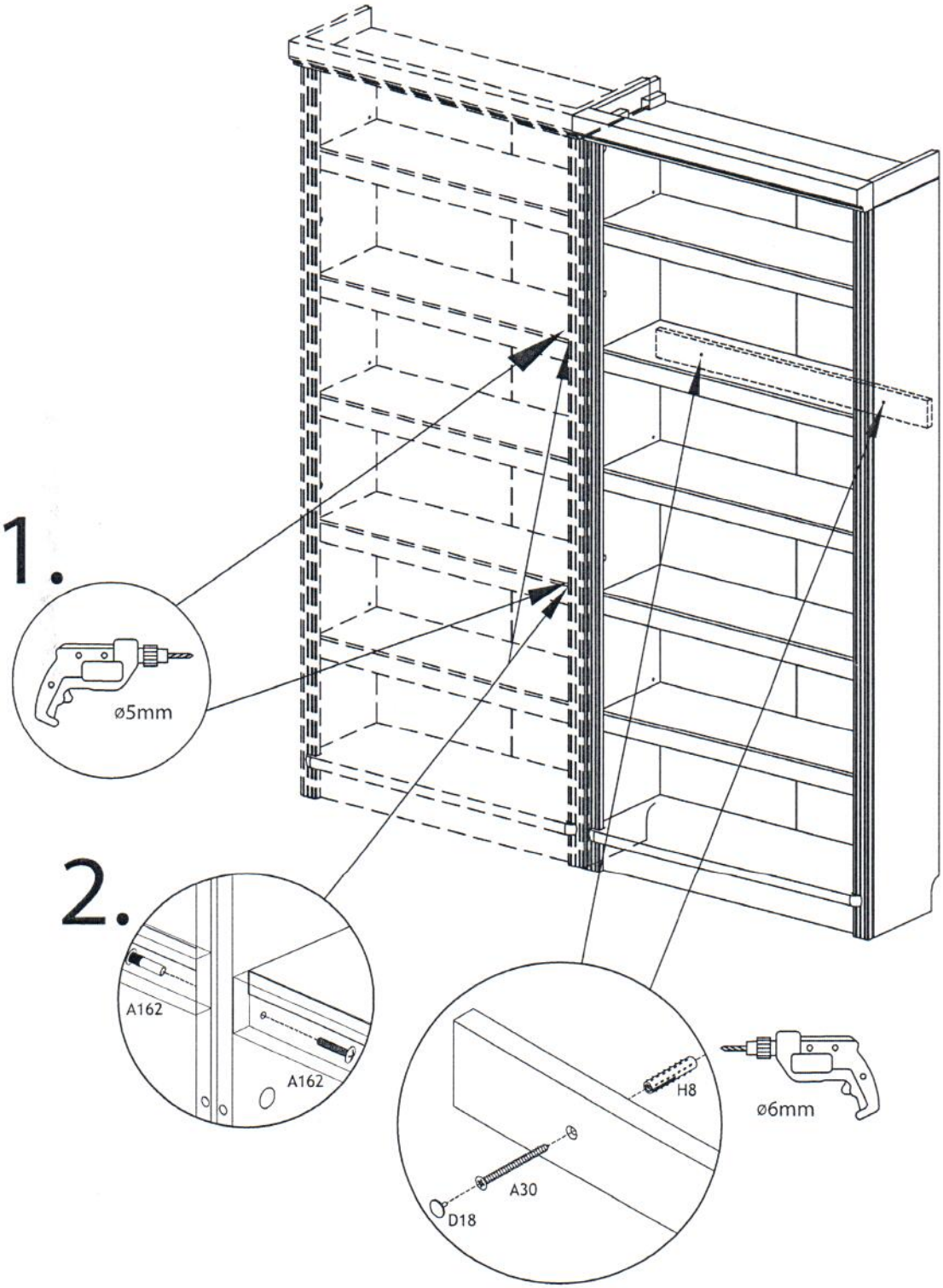

11059/1

H8

A61
ø4,5x50
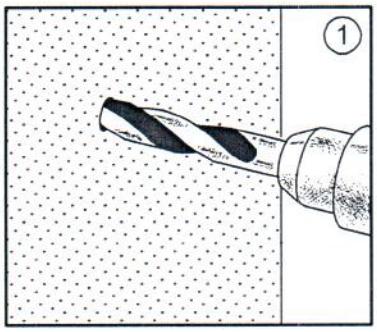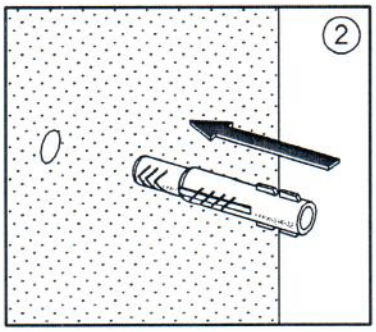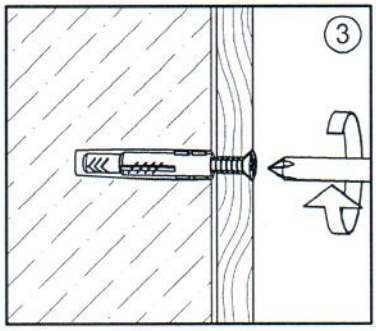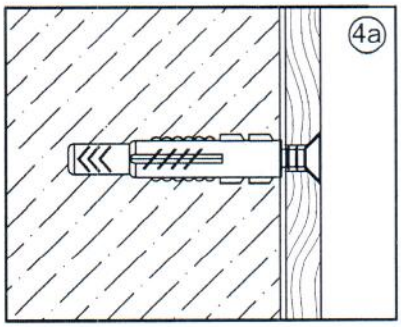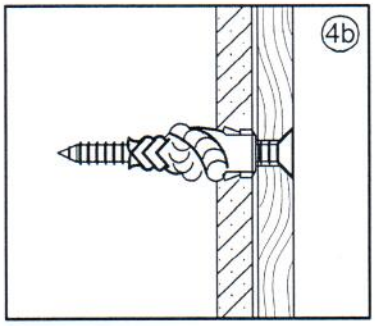
ø6mm