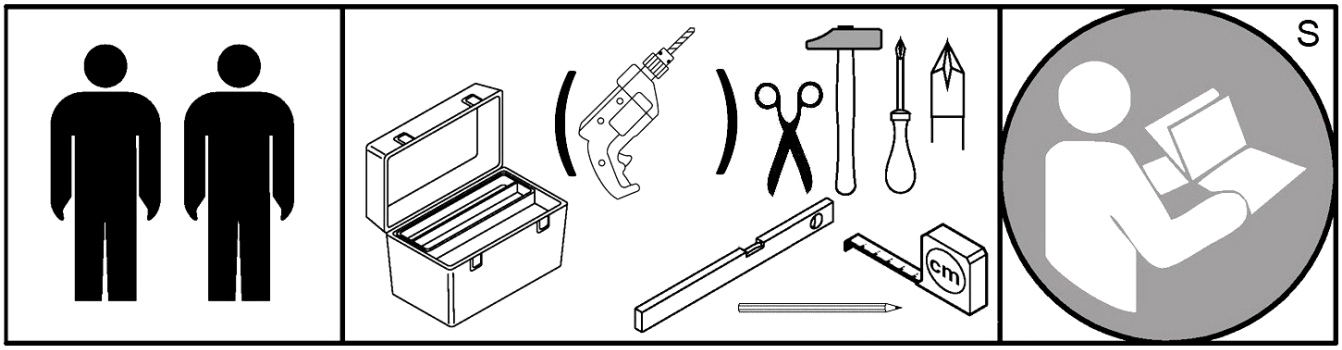

D **Montageanleitung**

NL **Handleiding voor de montage**

HU **Szerelési útmutató**

GB **Assembly instructions**

PL **Instrukcja montażu**

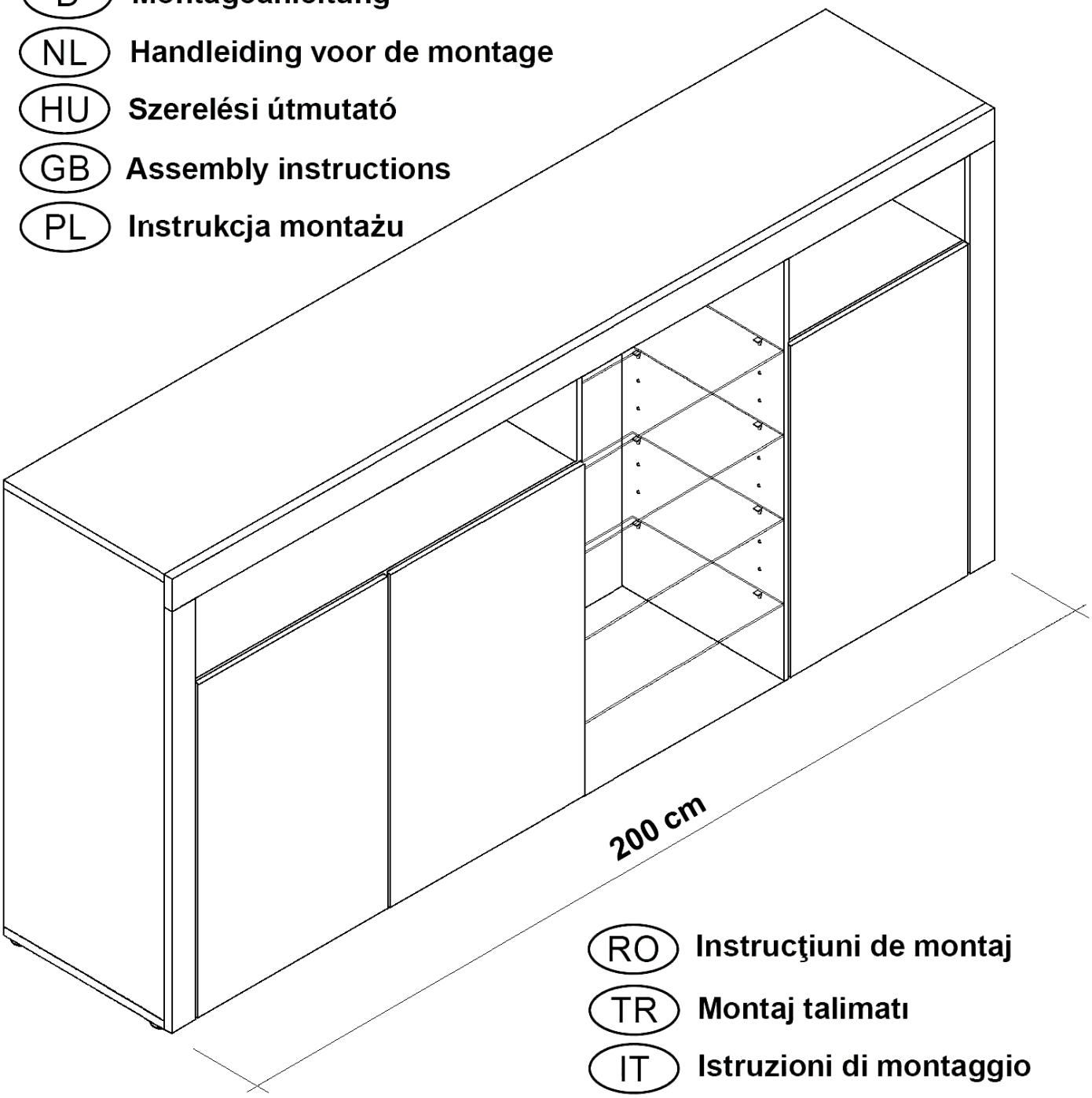

RO **Instrucţiuni de montaj**

TR **Montaj talimatı**

IT **Istruzioni di montaggio**

FR **Notice de montage**

SK **Návod na montáž**

CZ **Montážní návod**

RU **Инструкция по монтажу**

Service • Assistenza • Dienstverlening • Serwis
Servis • Szerviz • Сервисная служба

Name • Nom • Nome • Naam • Nazwa • Jméno • Názov • Név • Denumire • İsim • Название	
Nr. • No. • N° • Номер • Č • Sz	
Typ • Type • Tip • Típus • Tipo • Тип	

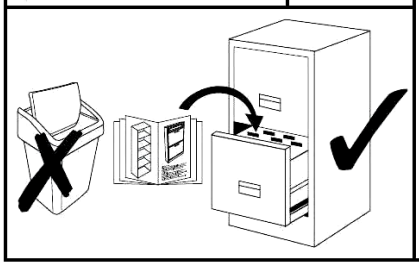

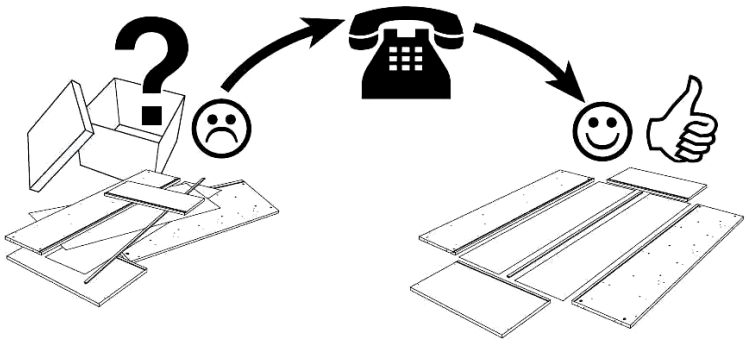

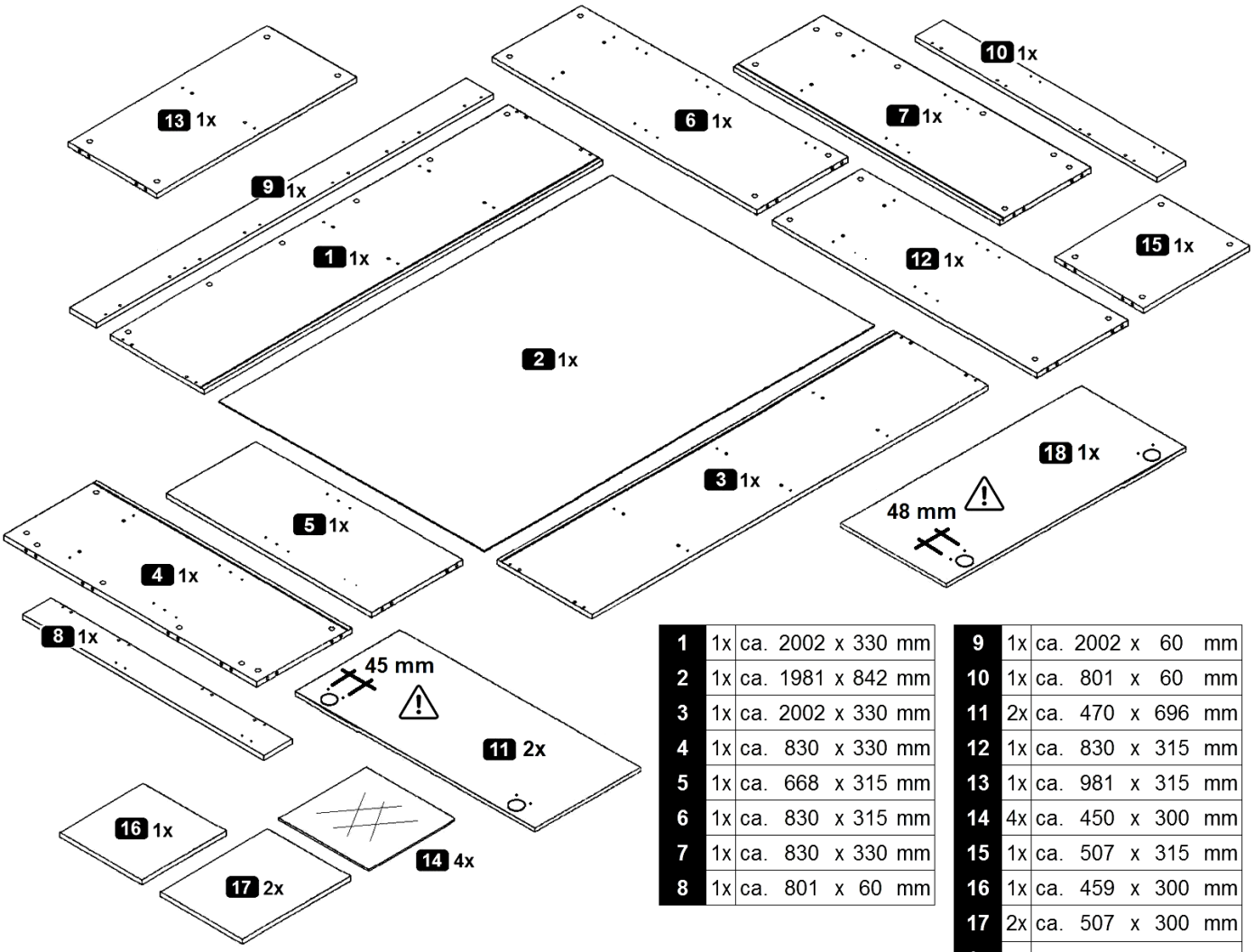

1	1x	ca. 2002 x 330 mm
2	1x	ca. 1981 x 842 mm
3	1x	ca. 2002 x 330 mm
4	1x	ca. 830 x 330 mm
5	1x	ca. 668 x 315 mm
6	1x	ca. 830 x 315 mm
7	1x	ca. 830 x 330 mm
8	1x	ca. 801 x 60 mm

9	1x	ca. 2002 x 60 mm
10	1x	ca. 801 x 60 mm
11	2x	ca. 470 x 696 mm
12	1x	ca. 830 x 315 mm
13	1x	ca. 981 x 315 mm
14	4x	ca. 450 x 300 mm
15	1x	ca. 507 x 315 mm
16	1x	ca. 459 x 300 mm
17	2x	ca. 507 x 300 mm
18	1x	ca. 470 x 696 mm

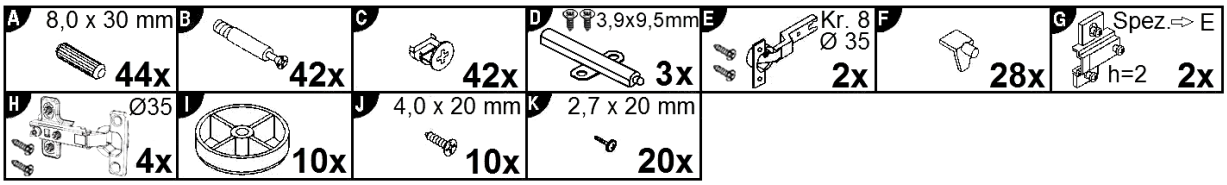

1

A	B	C
8,0 x 30 mm 8x	14x	6x

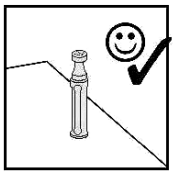

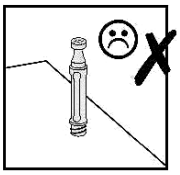

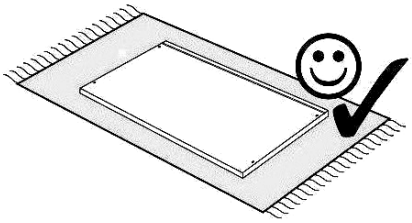

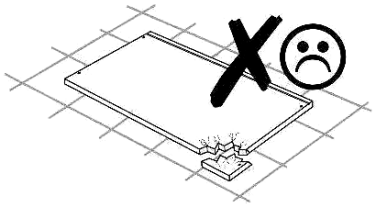

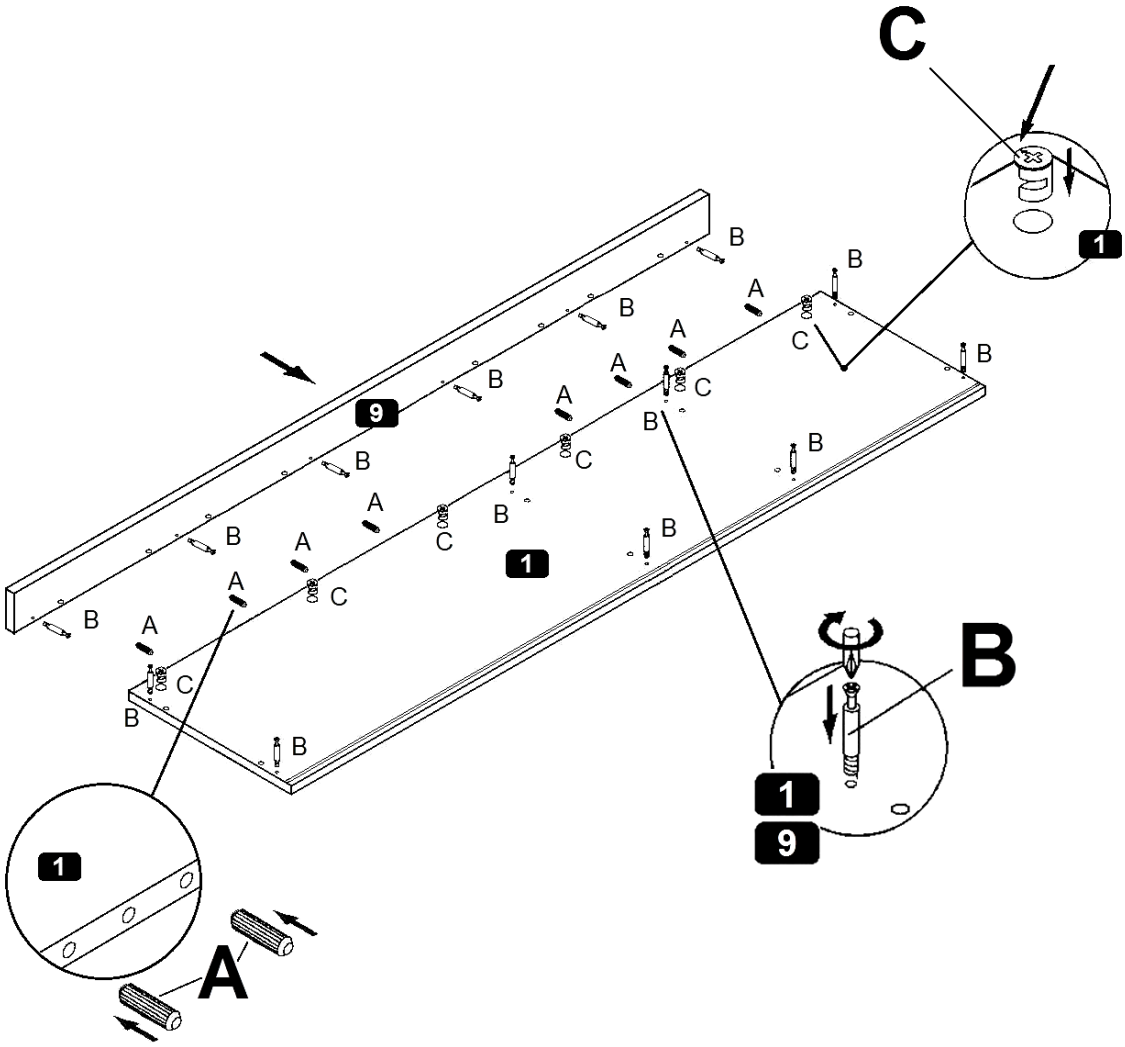

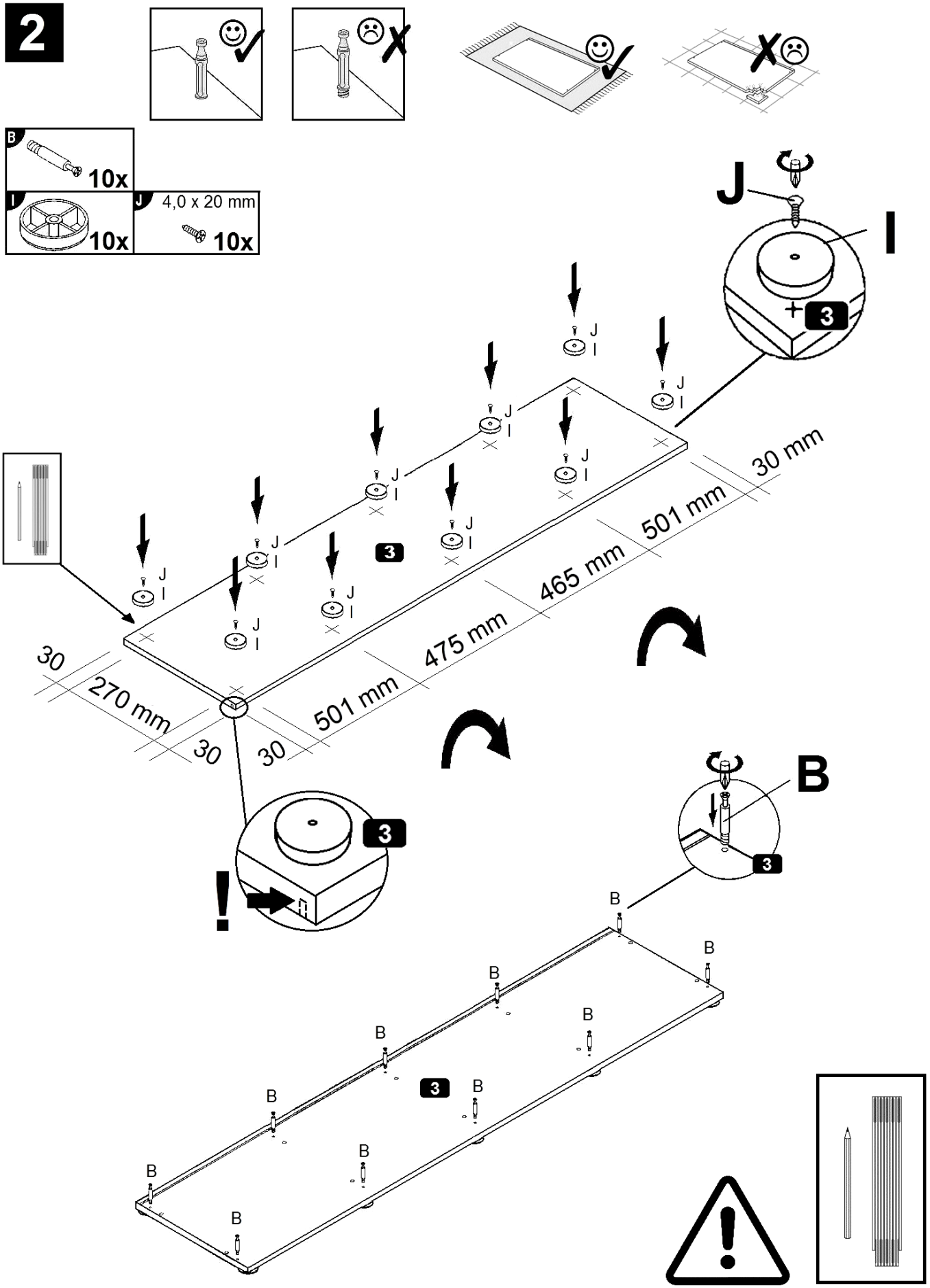
2
B
10x
I
10x
J
4,0 x 20 mm
10x
J
I
3
30 mm
501 mm
465 mm
475 mm
501 mm
30
270 mm
30
30
!
B
3

3

A	B	C
8,0 x 30 mm 16x	4x	16x

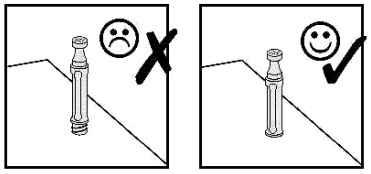

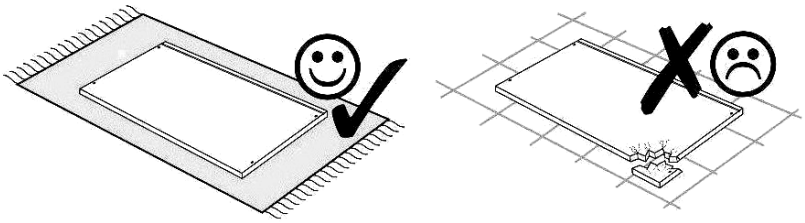

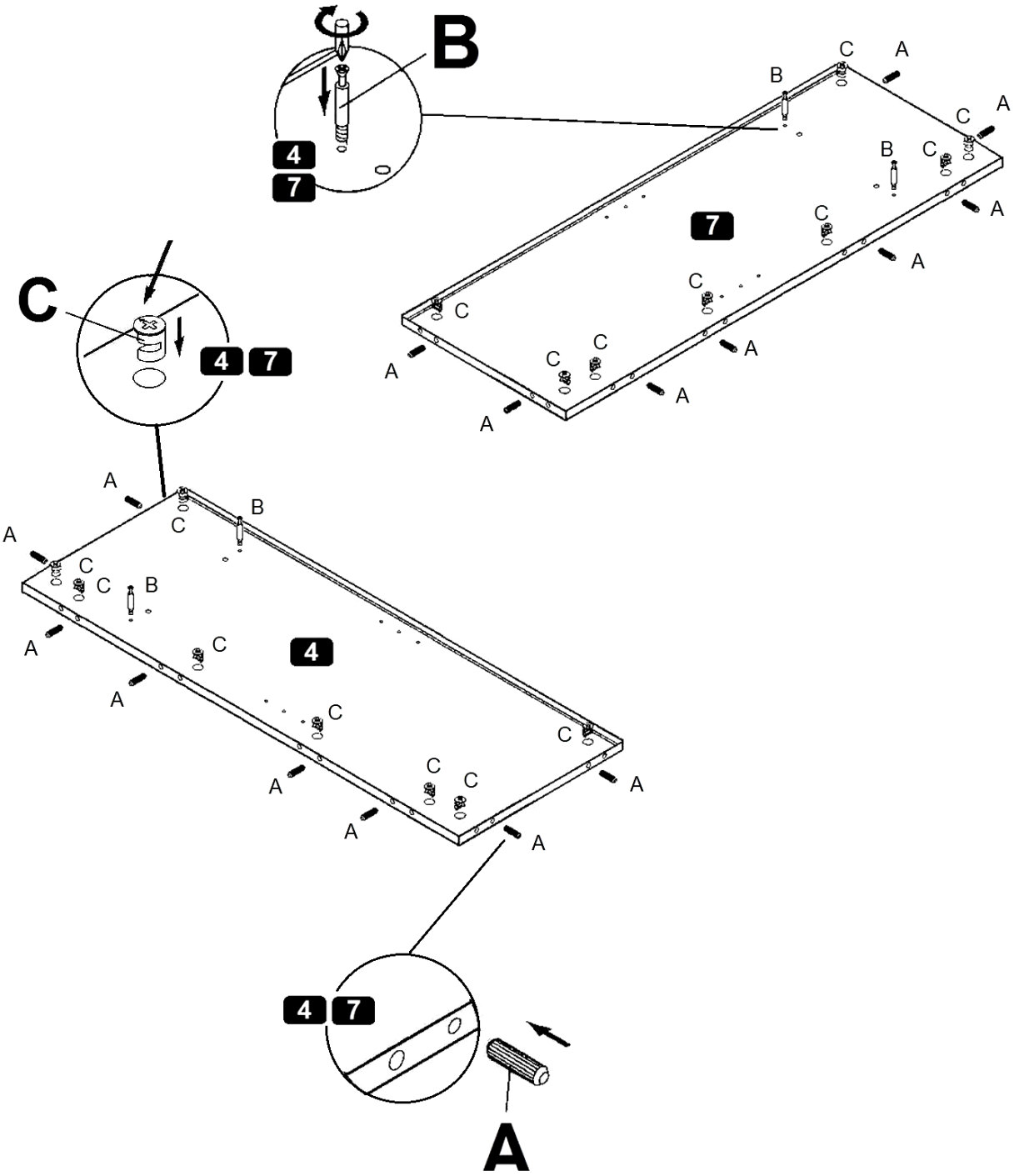

4

A 8,0 x 30 mm
12x
B
4x
C
12x
D 3,9x9,5mm
3x

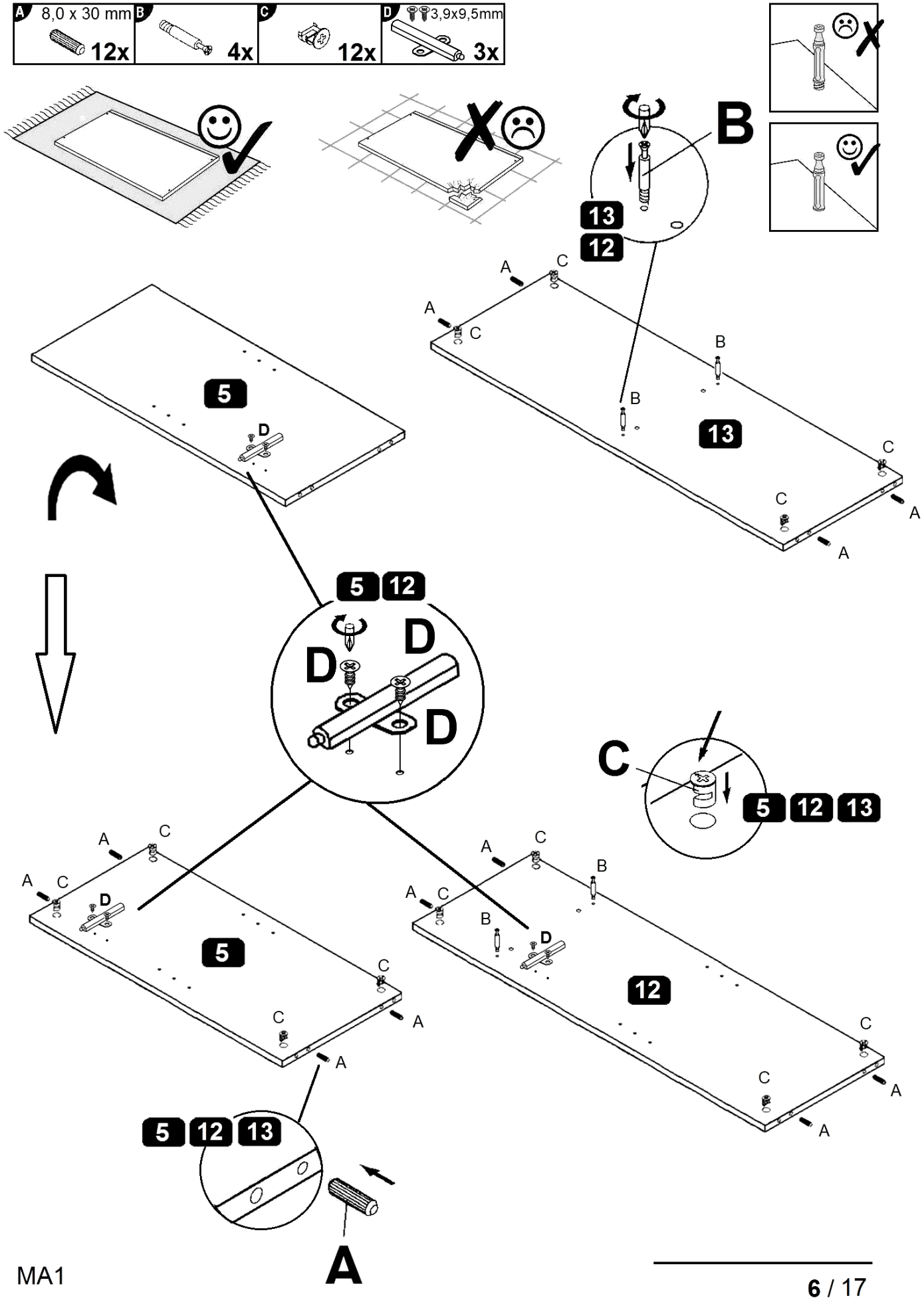
B
13
12
A
C
B
5
D
5 12
D
C
5 12 13
12
5 12 13
A

5

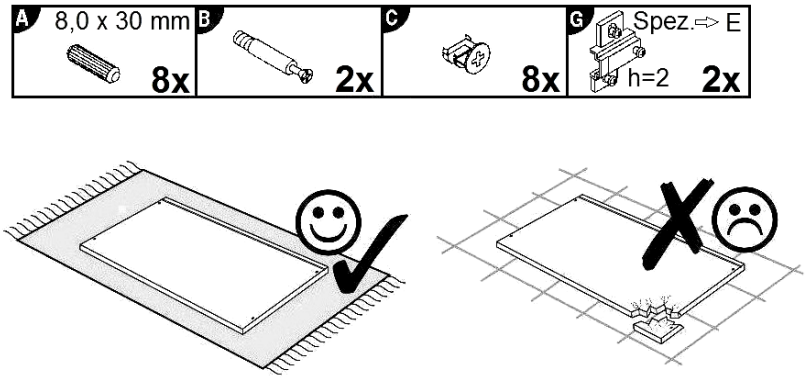
A 8,0 x 30 mm 8x
B 2x
C 8x
G Spez.⇨ E h=2 2x
6 15
A
C
A
A
C
15
C
C
A
A
C
6 15
B
B
C
A
A
B
C
6
15
G
6
C
G
C
A
A
G
6

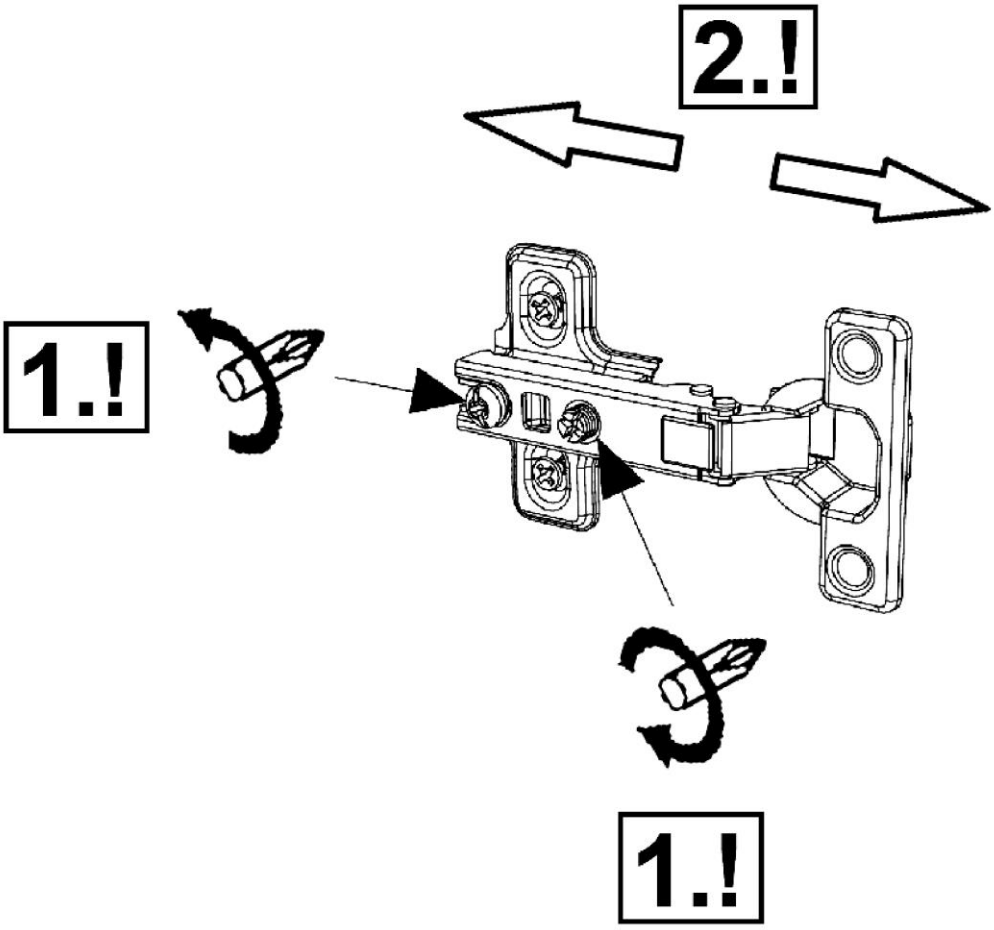
2.!
1.!
1.!

6

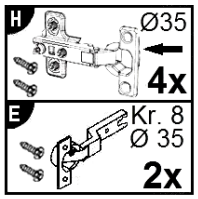
H
Ø35
4x
E
Kr. 8
Ø 35
2x

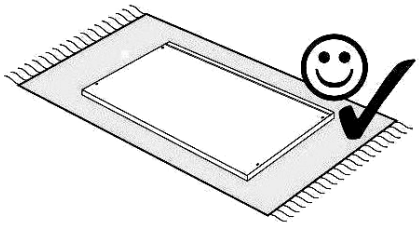

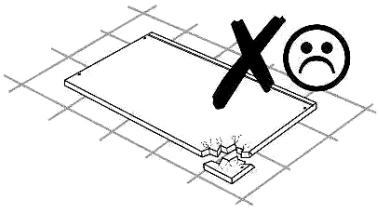

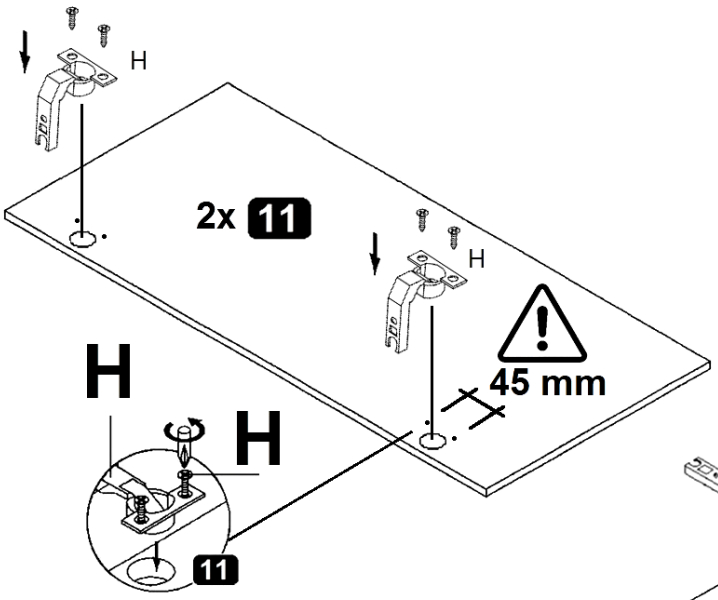
H
2x 11
H
45 mm
H
H
11

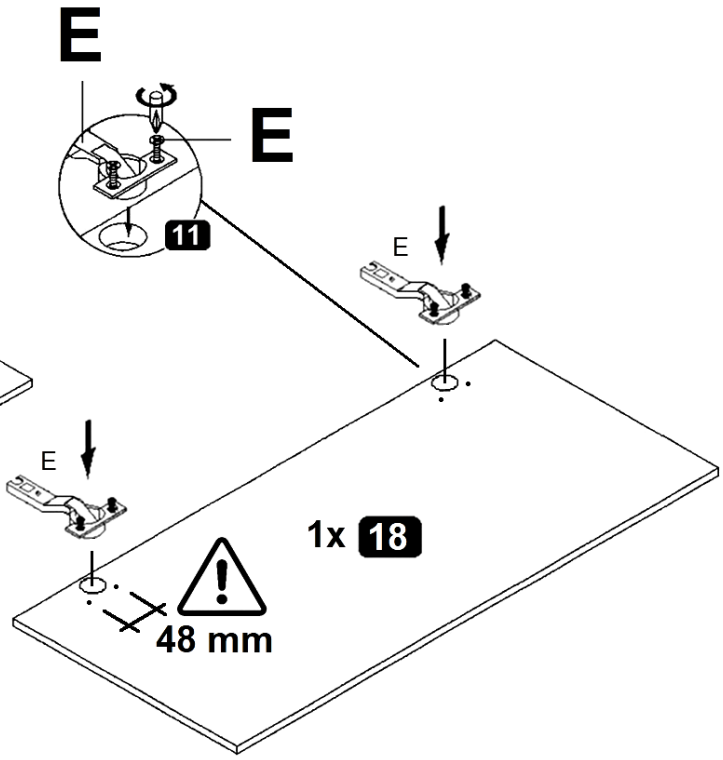
E
E
11
E
E
1x 18
48 mm

7

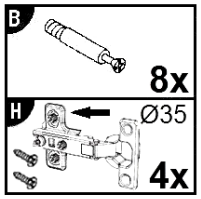
B
8x
H
Ø35
4x

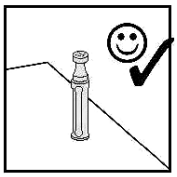

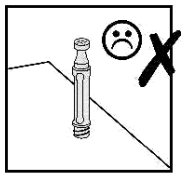

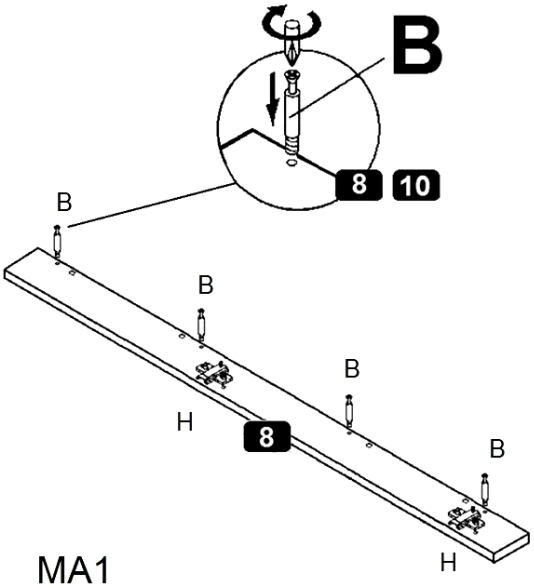
B
8
10
B
B
B
B
H
8
B
H

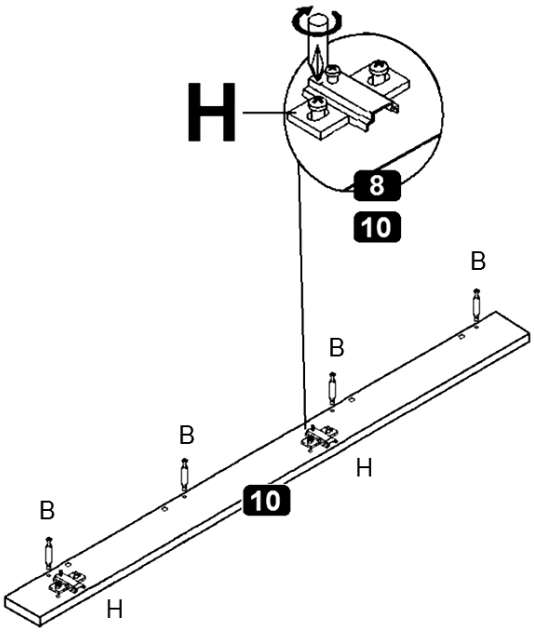
H
8
10
B
B
B
H
10
B
H

8

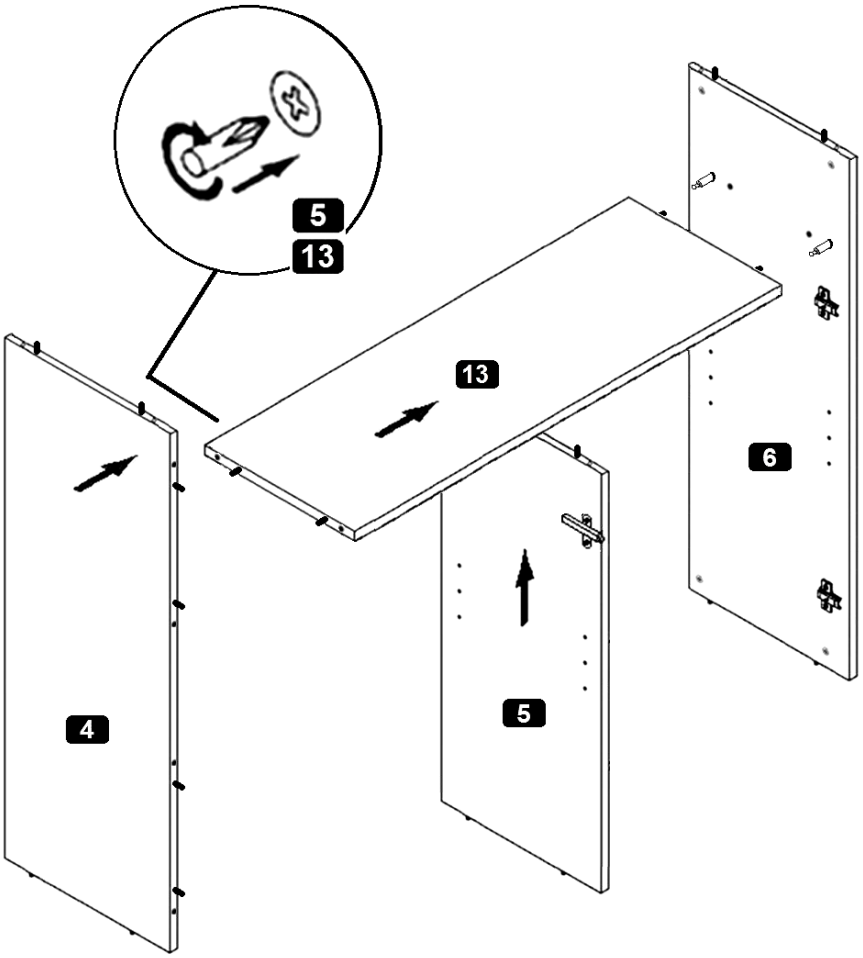

9

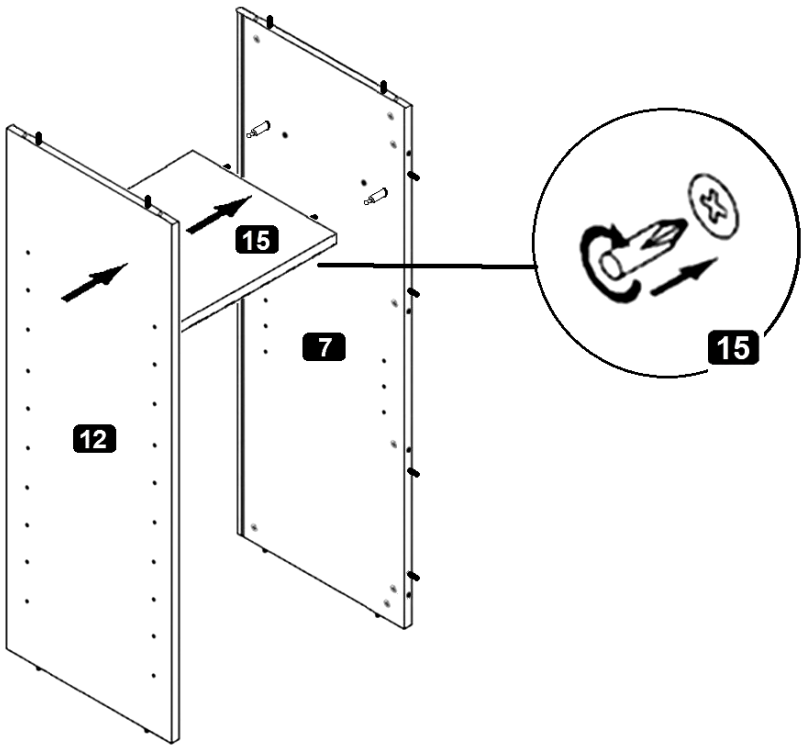

10

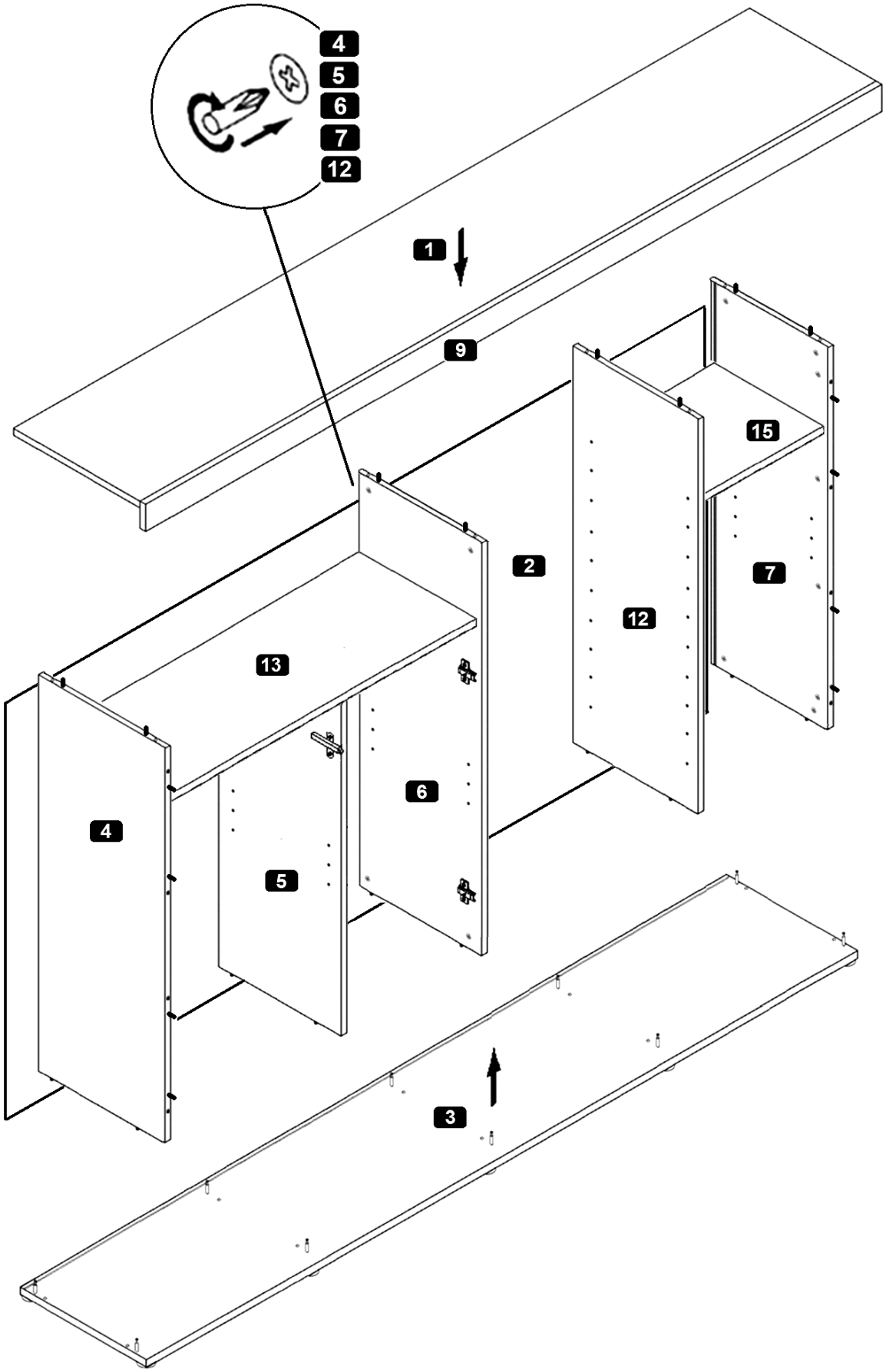

11

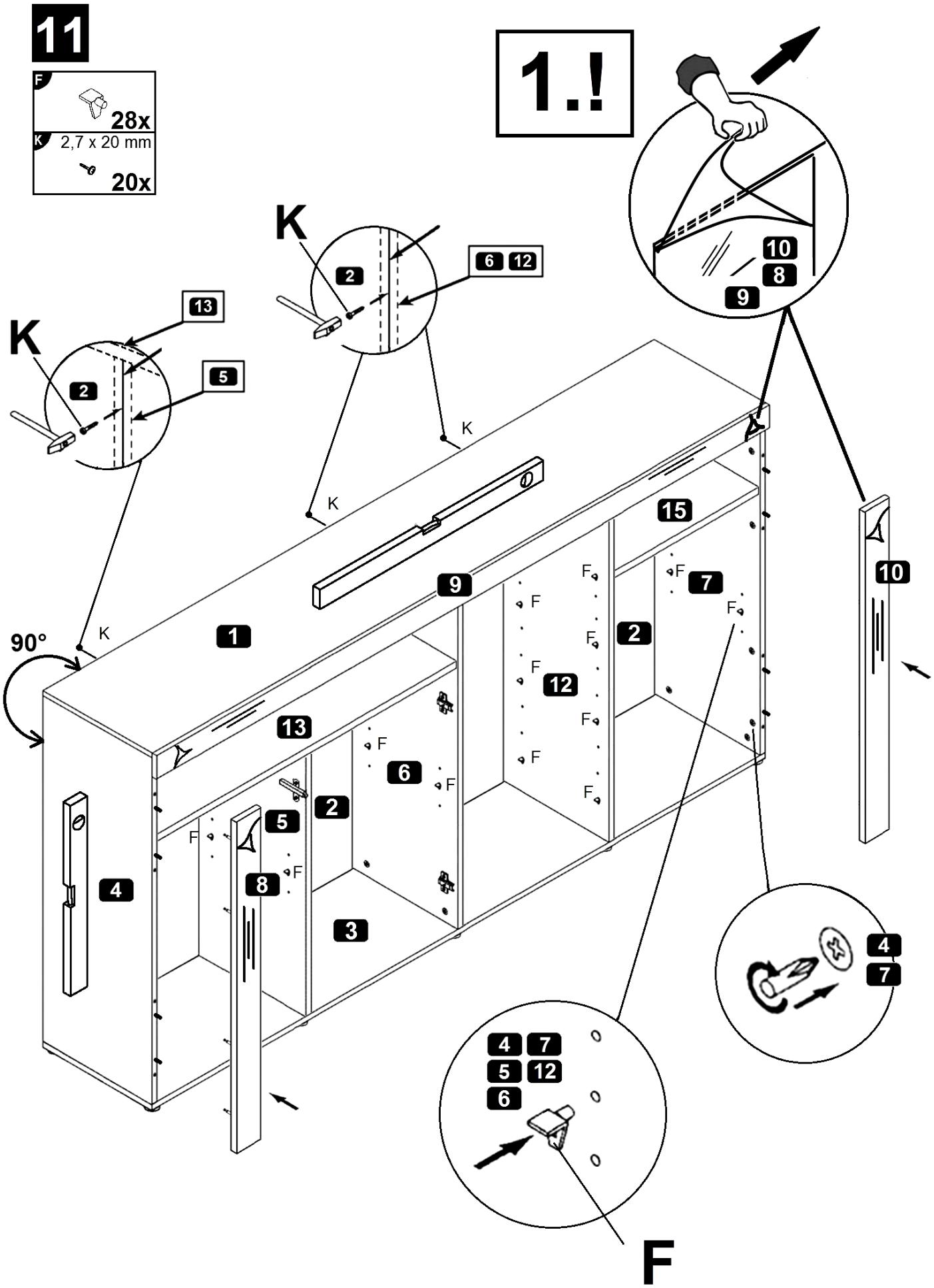

F
28x
K
2,7 x 20 mm
20x
1.!
K
2
6 12
13
5
K
K
K
90°
1
9
15
7
2
12
13
6
2
5
8
4
3
10
8
9
10
4
7
4 7
5 12
6
F

12

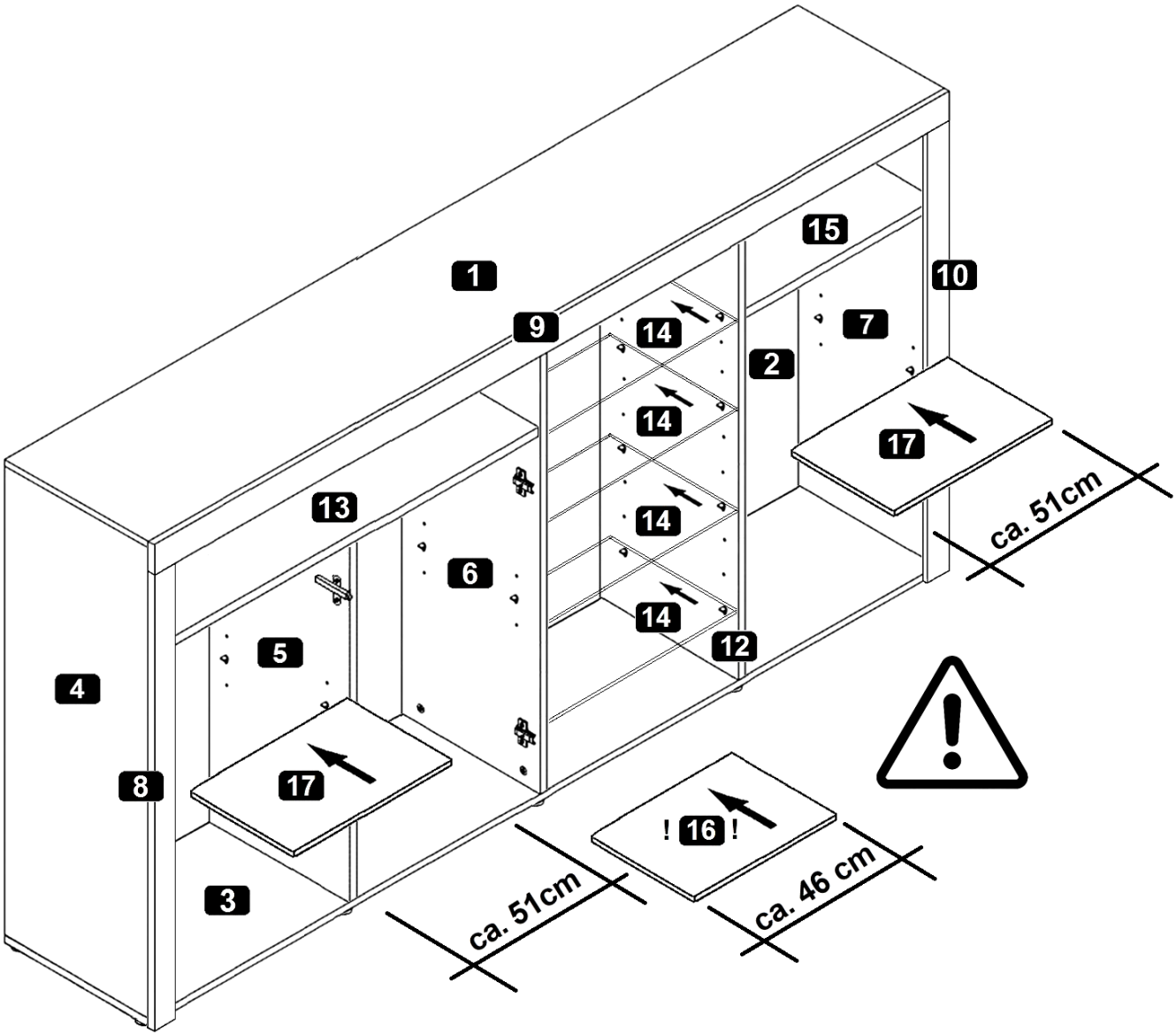

13

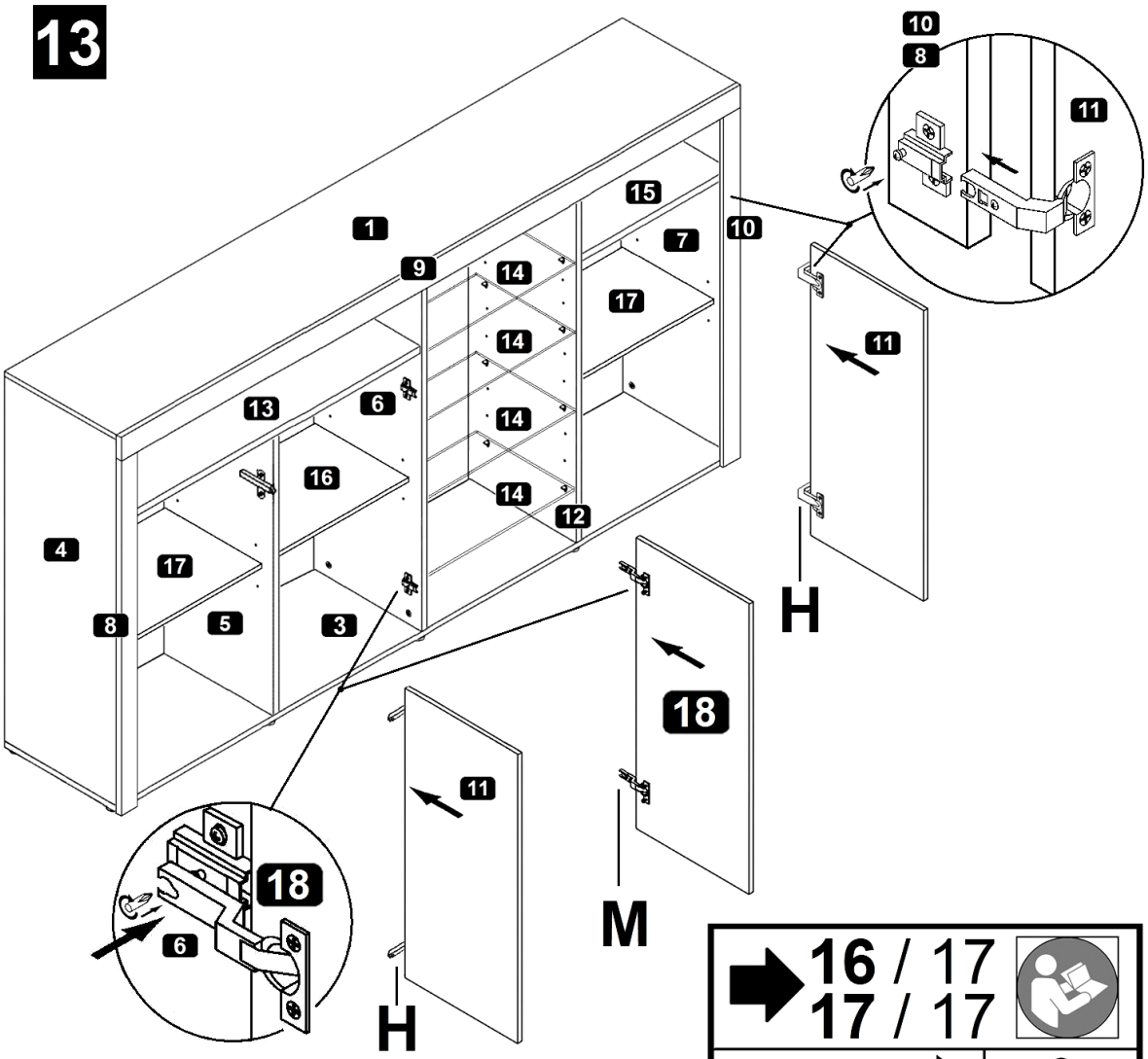

15 / 17

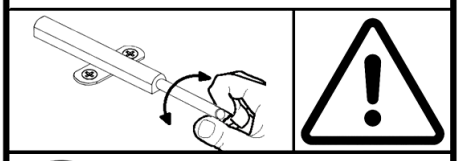

- (D) **Push-To-Open einstellen**
- (GB) Adjusting the Push-To-Open
- (FR) **Régler les Push-To-Open**
- (IT) Sistemare Push-To-Open
- (NL) **Push-To-Open instellen**
- (PL) Nastawić Push-To-Open
- (CZ) **Vyrovnejte Push-To-Open**
- (RO) Nastavenie Push-To-Open
- (HU) **Állítsa be az Push-To-Open**
- (SK) Reglare Push-To-Open
- (TR) **Push-To-Open ayarlanması**
- (RU) Регулировка Push-To-Open

16 / 17
17 / 17

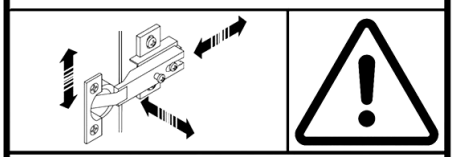

- (D) **Türen einstellen (Scharniere justieren)**
- (GB) Adjusting the doors (adjusting the hinges)
- (FR) **Régler les portes (ajuster les charnières)**
- (IT) Sistemare le porte (regolare le cerniere)
- (NL) **Deuren instellen (scharnieren afstellen)**
- (PL) Nastawić drzwi (wyregulować zawiasy)
- (CZ) **Vyrovnejte dvířka (seřiďte závěsy)**
- (RO) Nastavenie dverí (nastavenie závesov)
- (HU) **Állítsa be az ajtókat (állítsa be a zsanérokat)**
- (SK) Reglare uşi (ajustare balamale)
- (TR) **Kapıların ayarlanması (menteşelerin seviye ayarı)**
- (RU) Регулировка дверей (регулировка шарнира)

14

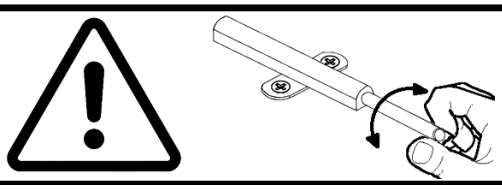

D **Push-To-Open einstellen**	CZ **Vyrovnejte Push-To-Open**
GB Adjusting the Push-To-Open	RO Nastavenie Push-To-Open
FR **Régler les Push-To-Open**	HU **Állítsa be az Push-To-Open**
IT Sistemare Push-To-Open	SK Reglare Push-To-Open
NL **Push-To-Open instellen**	TR **Push-To-Open ayarlanması**
PL Nastawić Push-To-Open	RU Регулировка Push-To-Open

1.

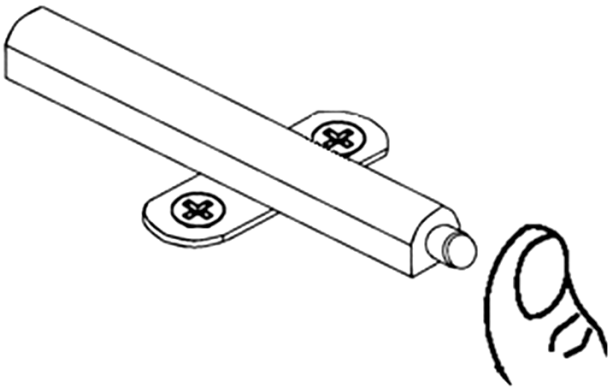

2.

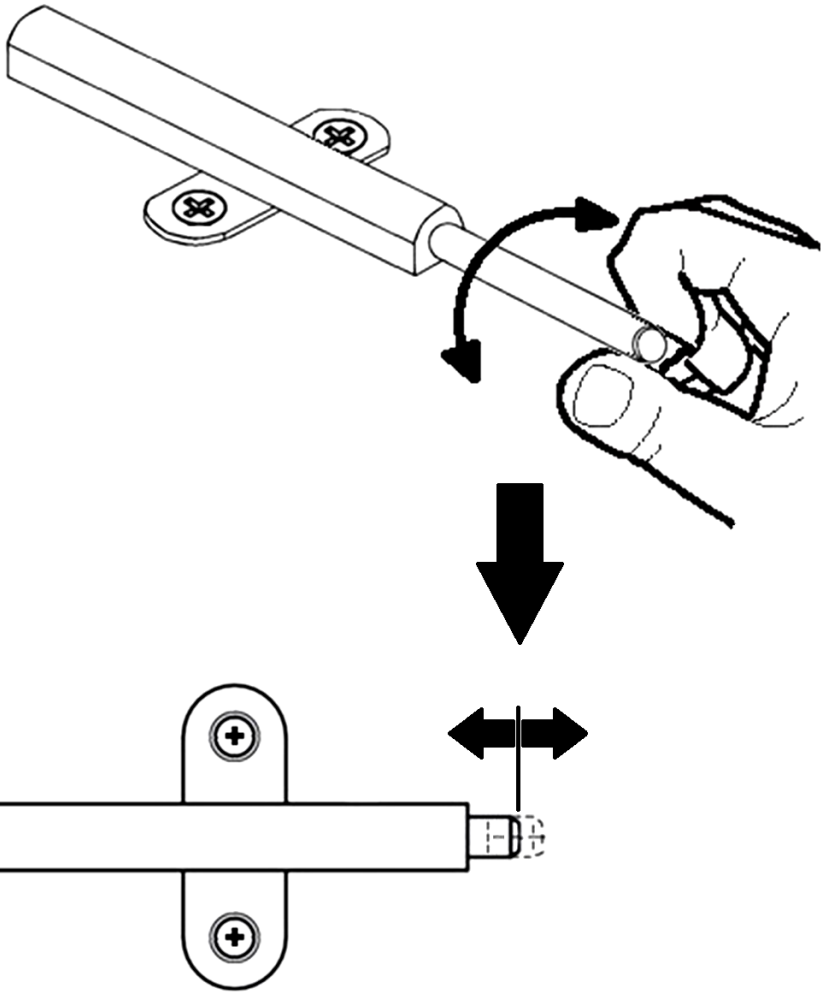

15

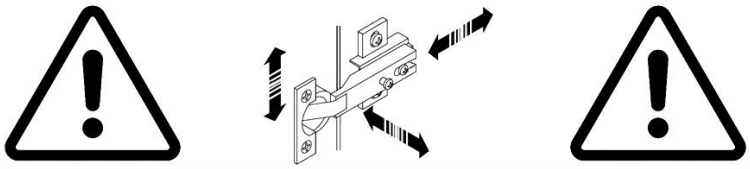

D	**Türen einstellen (Scharniere justieren)**	CZ	**Vyrovnejte dvířka (seřiďte závěsy)**
GB	Adjusting the doors (adjusting the hinges)	RO	Nastavenie dverí (nastavenie závesov)
FR	**Régler les portes (ajuster les charnières)**	HU	**Állítsa be az ajtókat (állítsa be a zsanérokat)**
IT	Sistemare le porte (regolare le cerniere)	SK	Reglare uşi (ajustare balamale)
NL	**Deuren instellen (scharnieren afstellen)**	TR	**Kapıların ayarlanması (menteşelerin seviye ayarı)**
PL	Nastawić drzwi (wyregulować zawiasy)	RU	Регулировка дверей (регулировка шарнира)

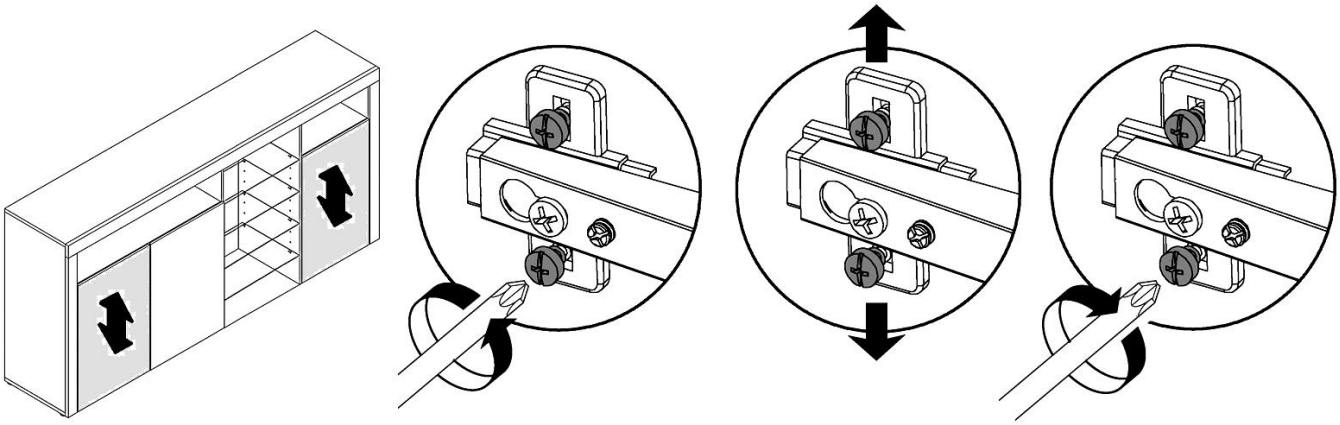

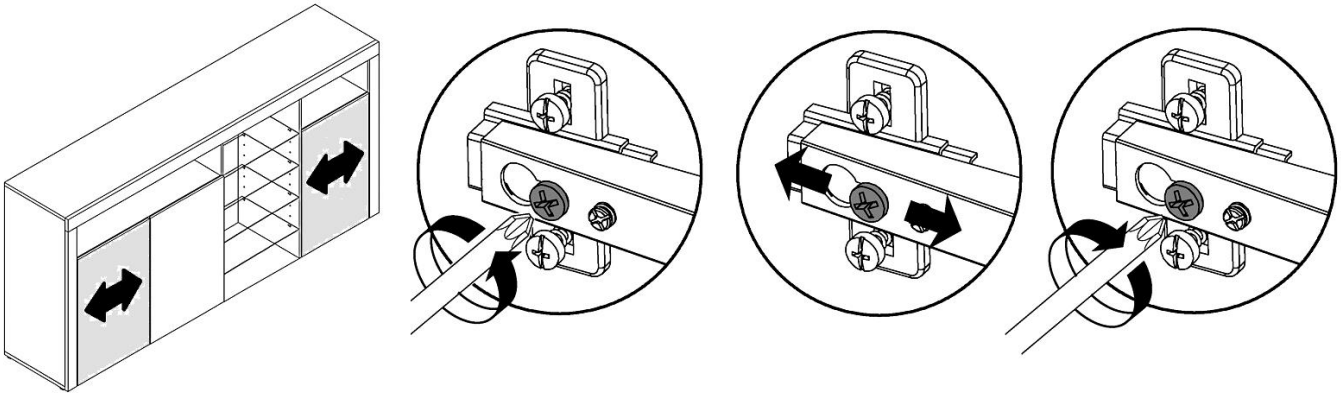

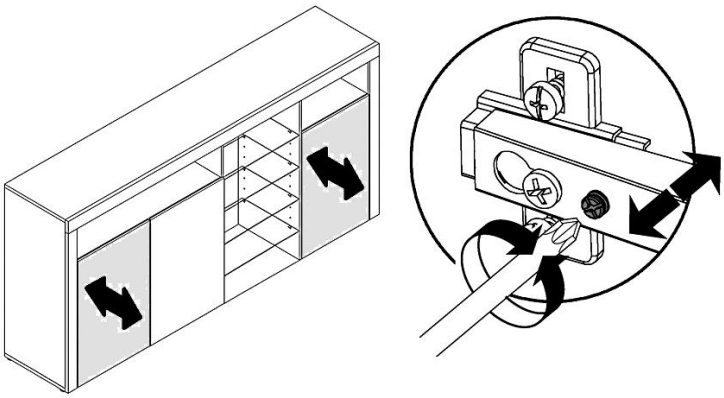

16

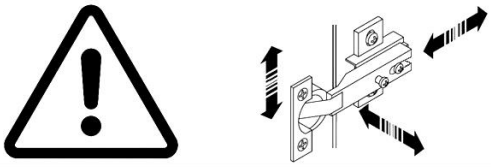

D	**Türen einstellen (Scharniere justieren)**	CZ	**Vyrovnejte dvířka (seřiďte závěsy)**
GB	Adjusting the doors (adjusting the hinges)	RO	Nastavenie dverí (nastavenie závesov)
FR	**Régler les portes (ajuster les charnières)**	HU	**Állítsa be az ajtókat (állítsa be a zsanérokat)**
IT	Sistemare le porte (regolare le cerniere)	SK	Reglare uşi (ajustare balamale)
NL	**Deuren instellen (scharnieren afstellen)**	TR	**Kapıların ayarlanması (menteşelerin seviye ayarı)**
PL	Nastawić drzwi (wyregulować zawiasy)	RU	Регулировка дверей (регулировка шарнира)

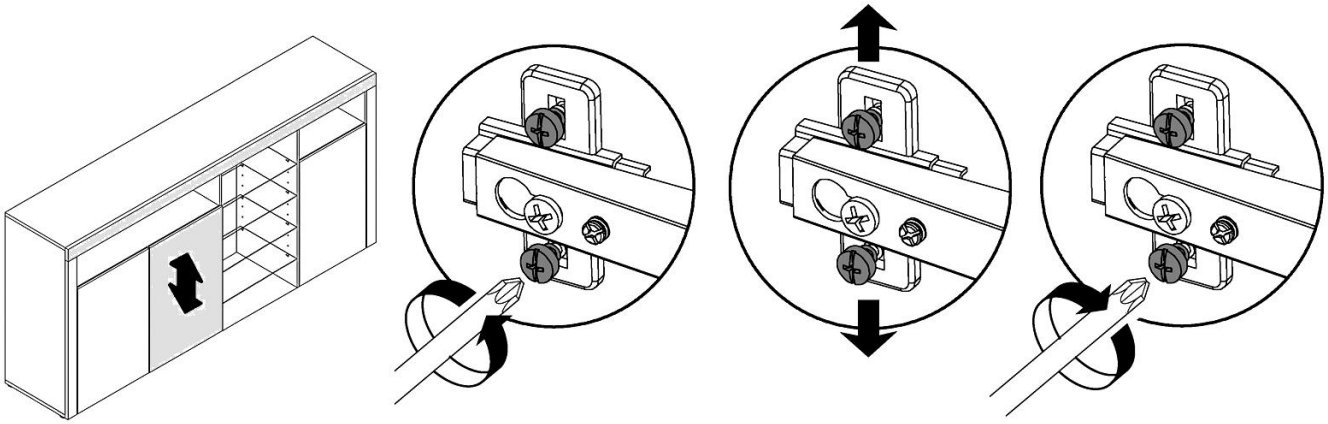

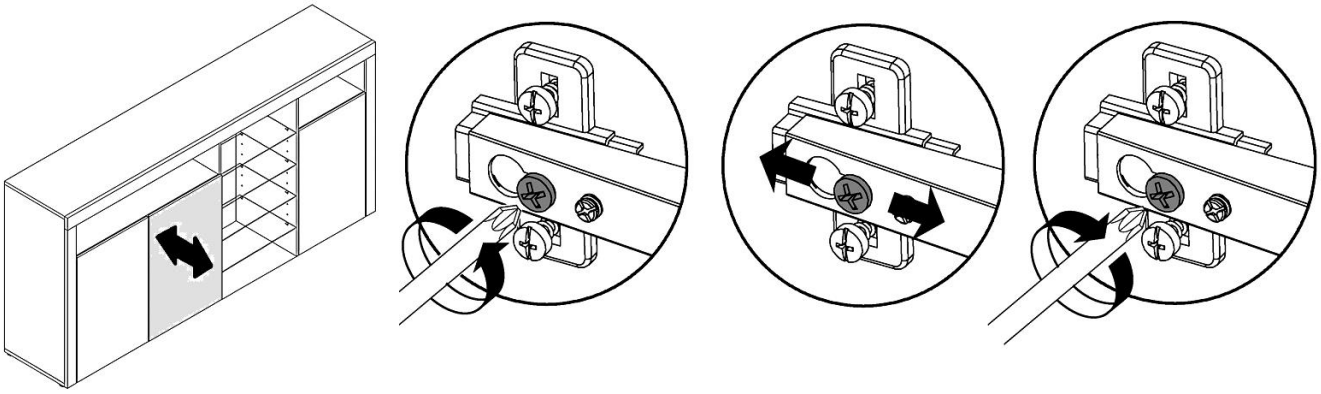

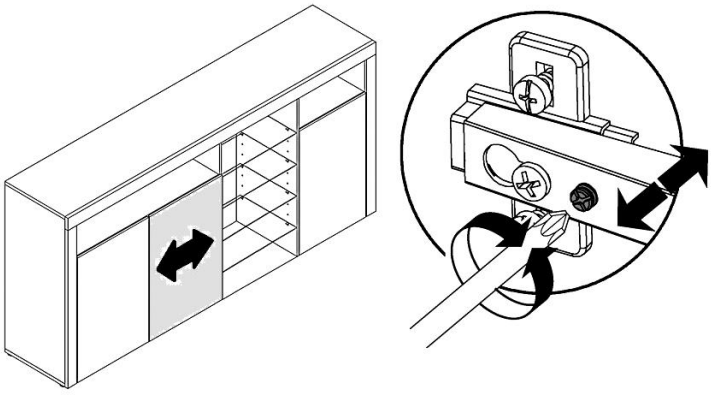

MA1