-08P2

Montageanweisung / Installation instructions / Instruction de montage /Istruzioni di montaggio montagehandleiding / Instrukja montazù / Montaj talimatlar / Osszeszelési utmutatòt / Nàvod k montàžì / Nàvod na montaž / Instructiune de montaj / Инструкция по монтажу / Montaj talimatina / Monteringsanvisningar Upute za montažu / Instrucciones de Montaje / Navodila za montažo

PALMA

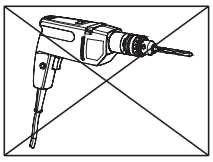

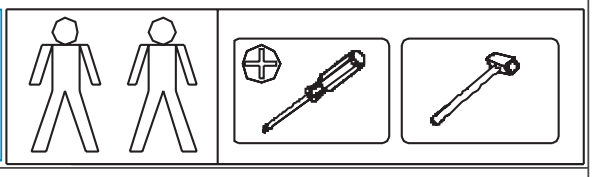

Total Kollis 3 Stuecke
Total colli 3 pieces
Numero total des colis:3
Colli totali 3
Totaal 3 colli's
Razem sztuk 3
Toplam parçalar 3
Celkem balìčky 3
Teljes csomag 3
Celkom balìčky 3
количество Всего 3
Total colete 3
Totalt antal kollin 3
Ukupno koleta 3
Bultos Totales 3
Skupno število paketov 3

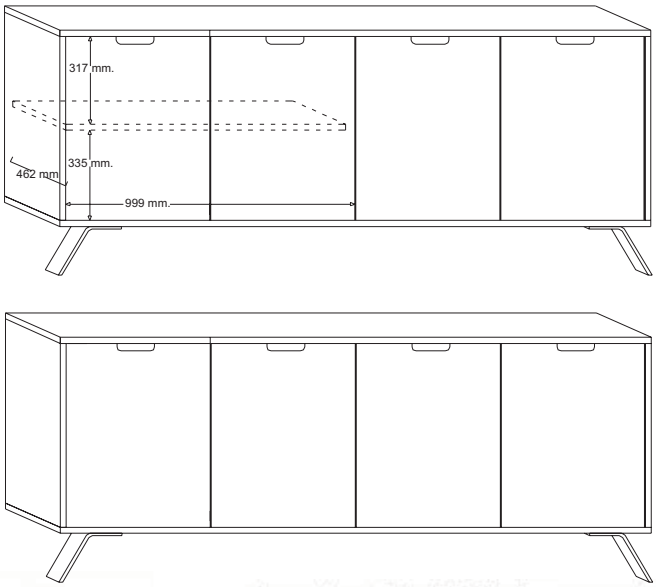

D Bitte lesen Sie diese Montageanleitung gut durch, da wir für Fehler, die durch falsche Montage entstehen, keine Haftung übernehmen!

GB Please read these installation instructions through carefully as we cannot accept any liability for faults occurring as a result of incorrect installation!

CZ Přečtěte si prosim pozorně tento návod k montáži, aby jste předešli chybám vzniklých špatnou monzáži, za kterě neručime!

F Veuillez lire attentivement cette notice de montage, car nous déclinons toute responsabilité en cas d'erreurs découlant d'un montage erroné !

I Prego leggere attentamente le istruzioni per il montaggio, poiché decliniamo qualsiasi responsabilità per difetti derivanti da un montaggio errato

S Läs monteringsanvisningarna noggrant. Vi avsäger oss allt ansvar för defekter som uppstår p.g.a. felaktig montering.

HR Pažljivo pročitajte upute za montažu, jer otklanjamo svaku odgovornost za pogreške nastale uslijed pogrešne montaže.

SLO Prosimo, da pozorno preberete navodila za montažo, saj zavračamo vsakršno odgovornost za napake, ki bi nastale zaradi napačne montaže.

NL Leest u alstublieft deze montagehandleiding goed door, voor fouten door verkeerde montage zijn wij niet verantwoordelijk.

PL Prosze uwaznie zapoznac sie z instrukcja montazu, poniewaz nie ponosimy odpowiedzialnosci za niewlasciwy montaz.

HU Kérjük, olvassa el figyelmesen ezt az összeszerelési útmutatót, mert a helytelen összeszerelésböl a dódó hibákért nem vállalunk felelösséget!

SK Prosíme, dobre preèítajte si tento návod na montáž, pretože nepreberáme žiadne ruèenie za chyby, ktoré vzniknú na základe chybnej montáže!

RO Vă rugăm să cititi cu atentie aceste instructiuni de montaj deoarece nu preluăm garantia pentru defecte ce apar datoritā unui montaj incorect!

RUS Пожалуйста, внимательно ознакомьтесь с данной инструкцией по монтажу, поскольку мы не несем ответственности за ошибки, причиной которых является неправильный монтаж.

TU **Ilkonce kullanma klavuzunu iyi okkuyun, yalnis montaj yapasaniz bunun sorumlusu biz degiliz.**

E Se ruega leer con atención las instrucciones de montaje debido a que declinamos cualquier responsabilidad por defectos derivados de un montaje erróneo

LC S.p.A
Via del Piano s.n
61030 Isola del Piano (PU)
Italia

S E R V I C E K A R T E

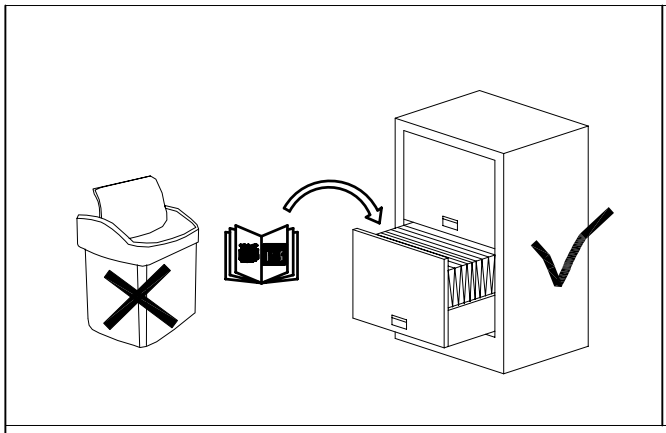

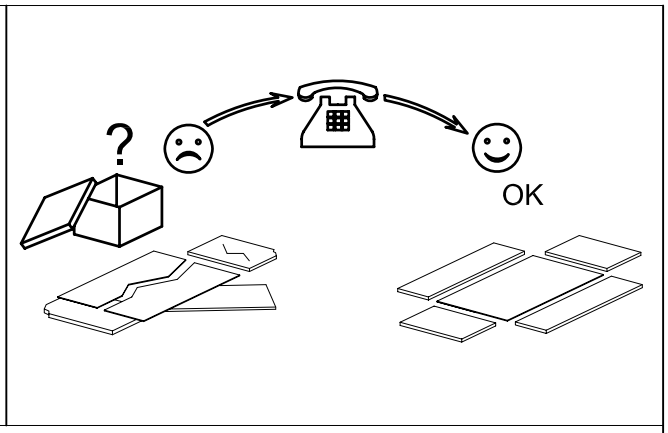

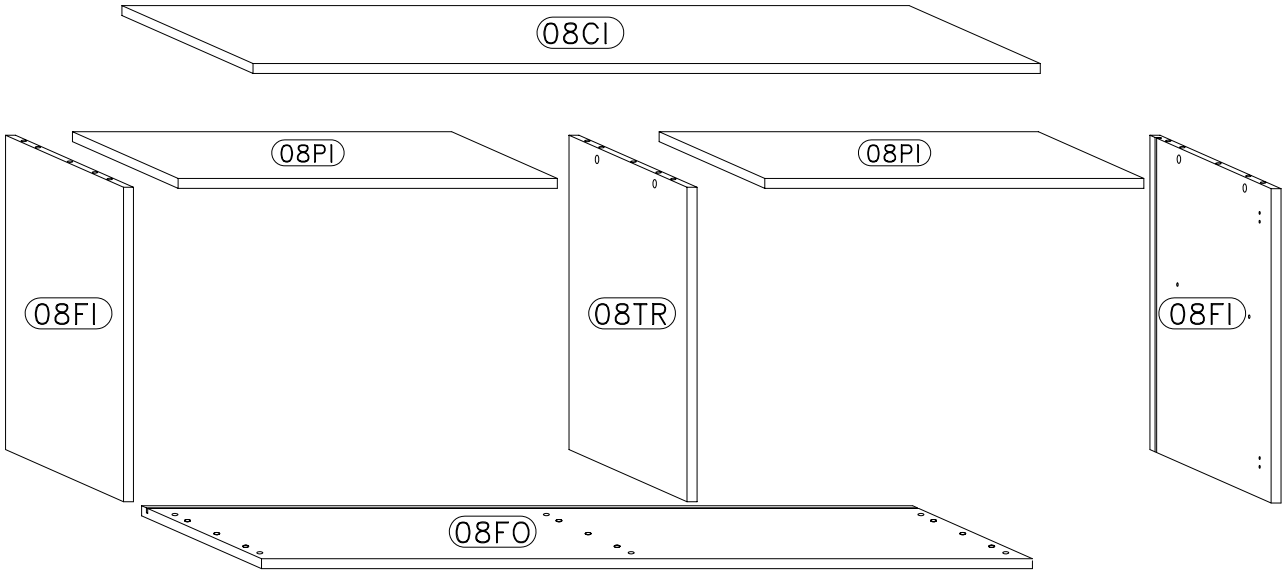

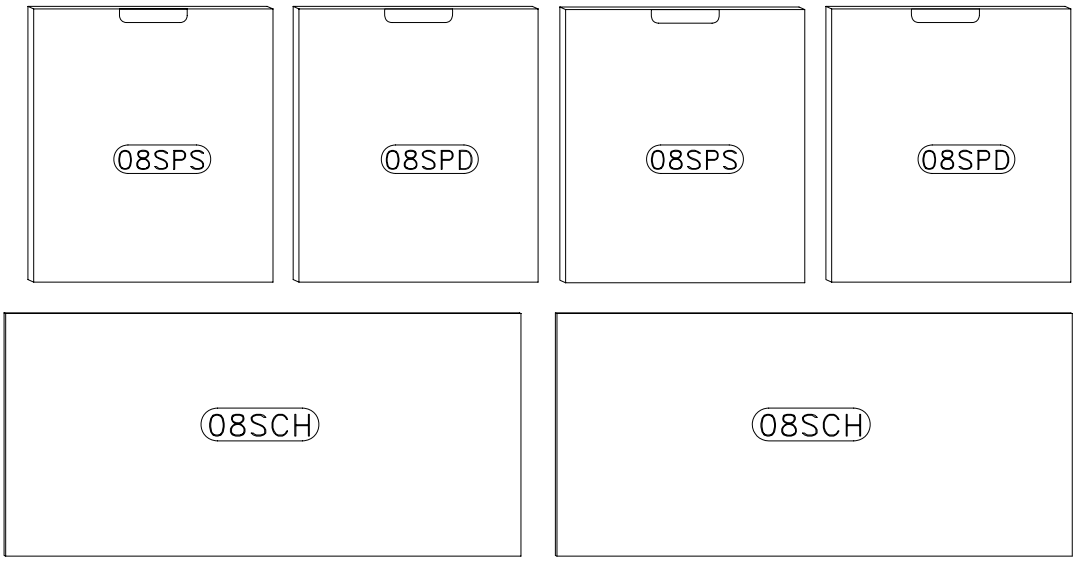

ONDERDELEN LYST-SERVICEKARTE-FORMULAIRE DEMANDES SAV-SPAREPARTS LIST-SCHEDA DI SERVIZIO

BESLAG-BESCHLAEGE - QUINCALLERIE - HARDWARE - FERRAMENTA

205446-08CF

A — x20

B — 8x30 mm. — x18

C — ø15 x 12 mm — x2

C8 — ø15 x 14 mm — x8

D — x10

E — 7x60 mm. — x2

M5 — 6x9 mm. — x8

P — x4

P12 — ø20 mm. — x15

R2 — x8

T4 — 6x25mm. — x4

T12 — 6 ma X 20 mm. — x4

T13 — 6x40 mm. — x3

L2 209025-07CC

4x16 mm. — x8

N0

H0 — x4

O15 — x4

521030-01CC

L2

4x16 mm. — x8

N2

H2 — x4

O8 — x4

P9

x6

205446-02TAP

P8

205446-02TUB — x3

205446-08PIE

x2

0 5 10 15 20 25 30 35 40 45 50 55 60 65 70 75 80 85 90 95 100 mm.

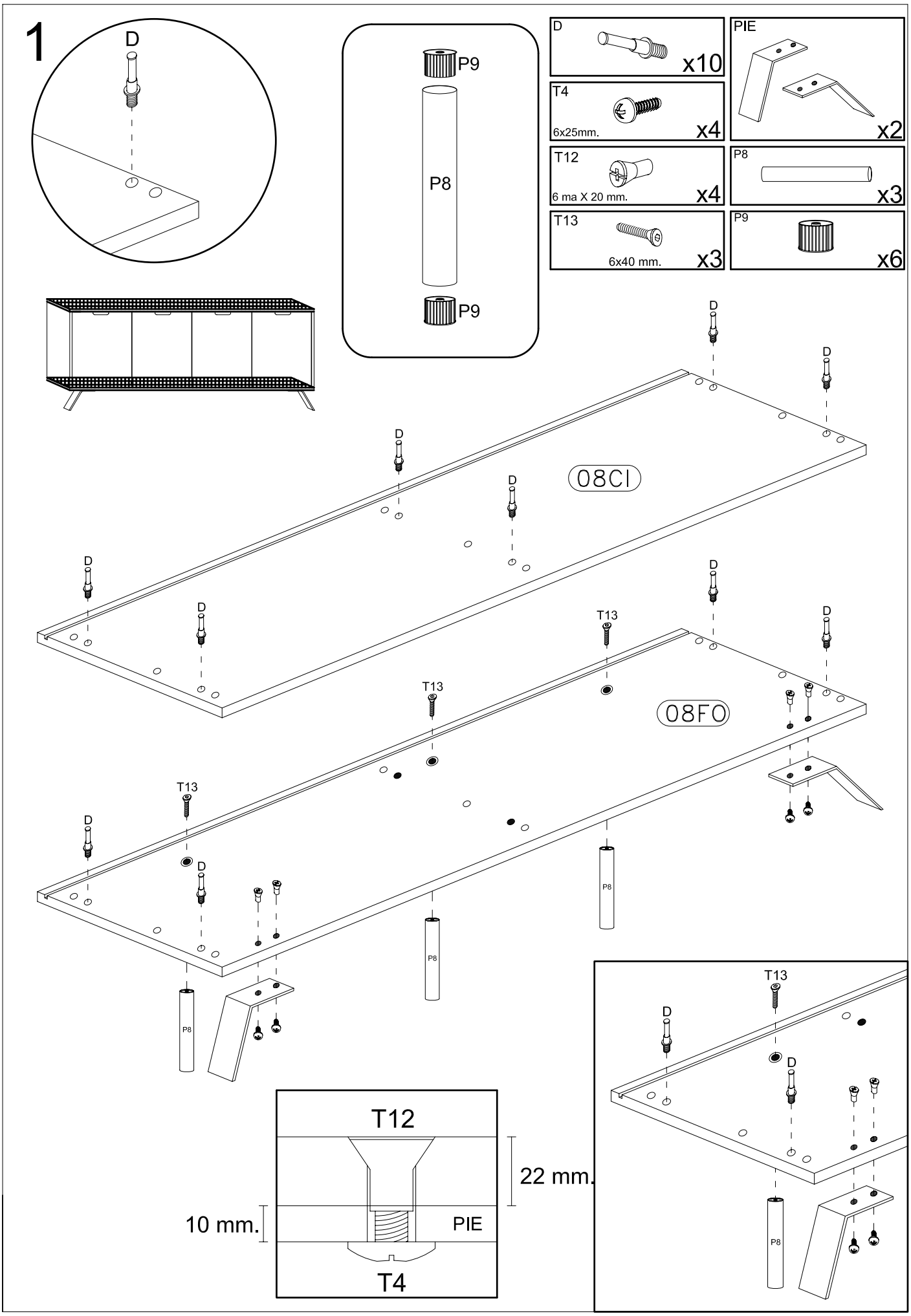
1
D
P9
P8
P9
D
x10
PIE
x2
T4
6x25mm.
x4
T12
6 ma X 20 mm.
x4
P8
x3
T13
6x40 mm.
x3
P9
x6
08CI
08FO
T13
P8
T12
22 mm.
10 mm.
PIE
T4

2

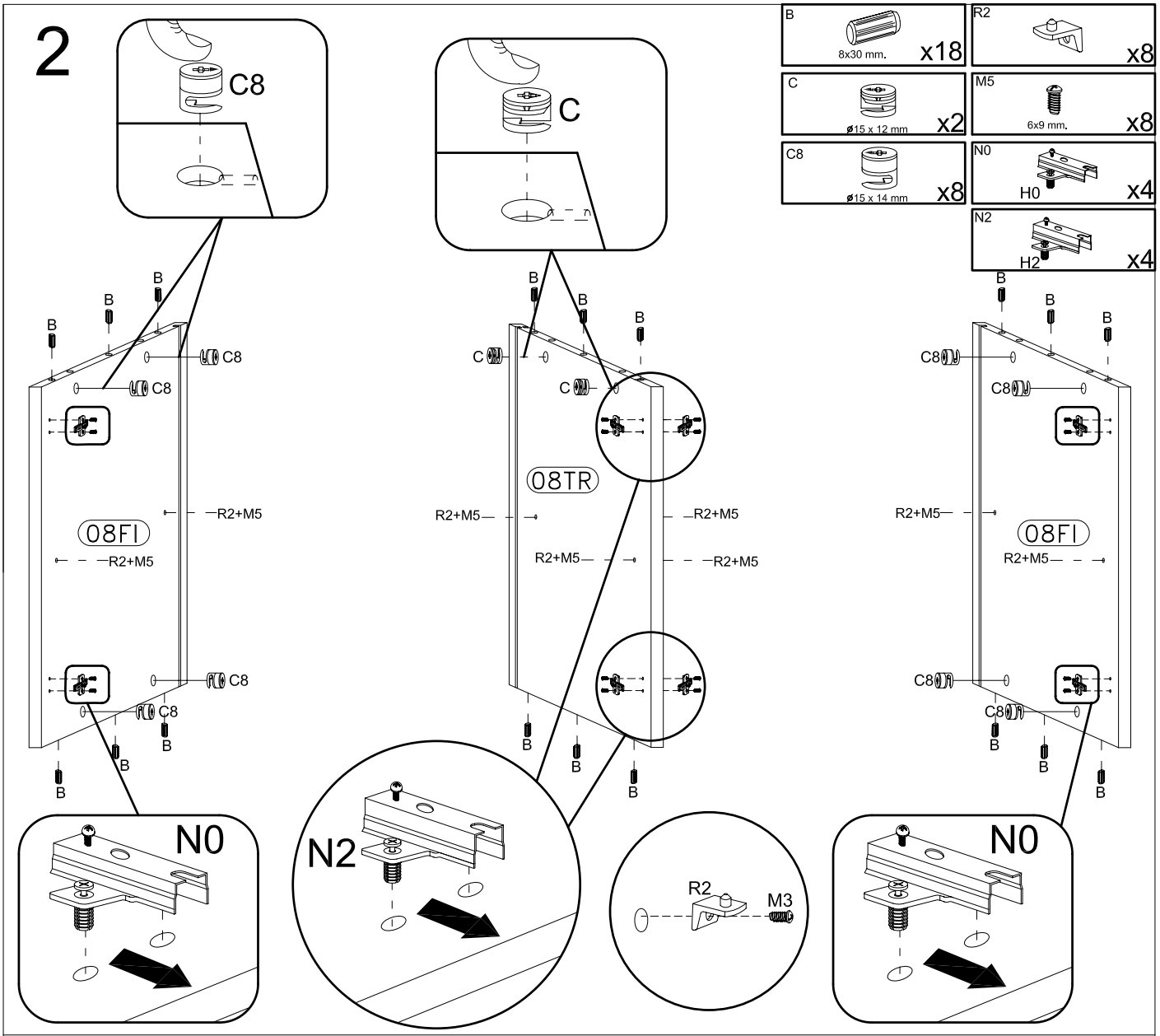
C8
C
B
8x30 mm.
x18
R2
x8
C
ø15 x 12 mm
x2
M5
6x9 mm.
x8
C8
ø15 x 14 mm
x8
N0
H0
x4
N2
H2
x4
08FI
08TR
R2+M5
N0
N2
R2
M3

3

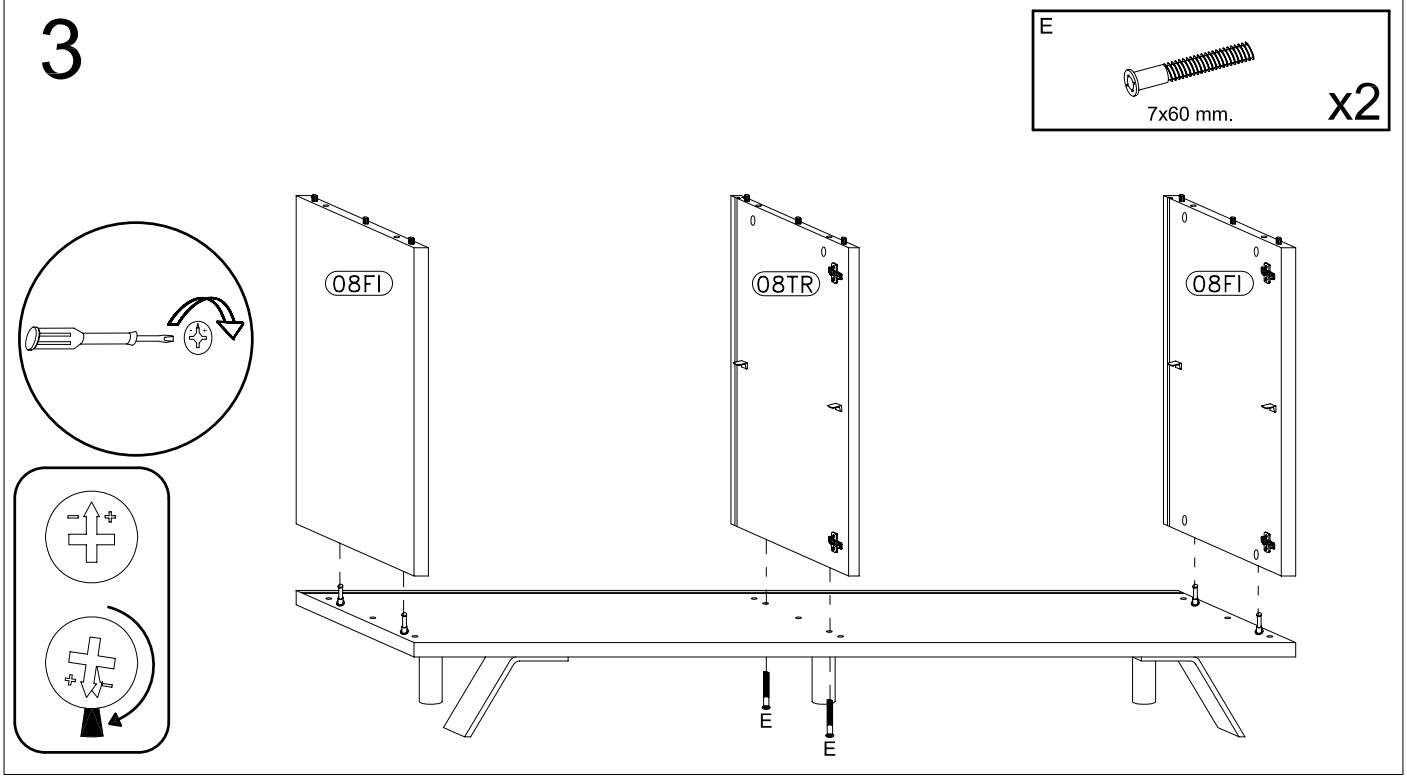
E
7x60 mm.
x2
08FI
08TR
08FI
E
E

4

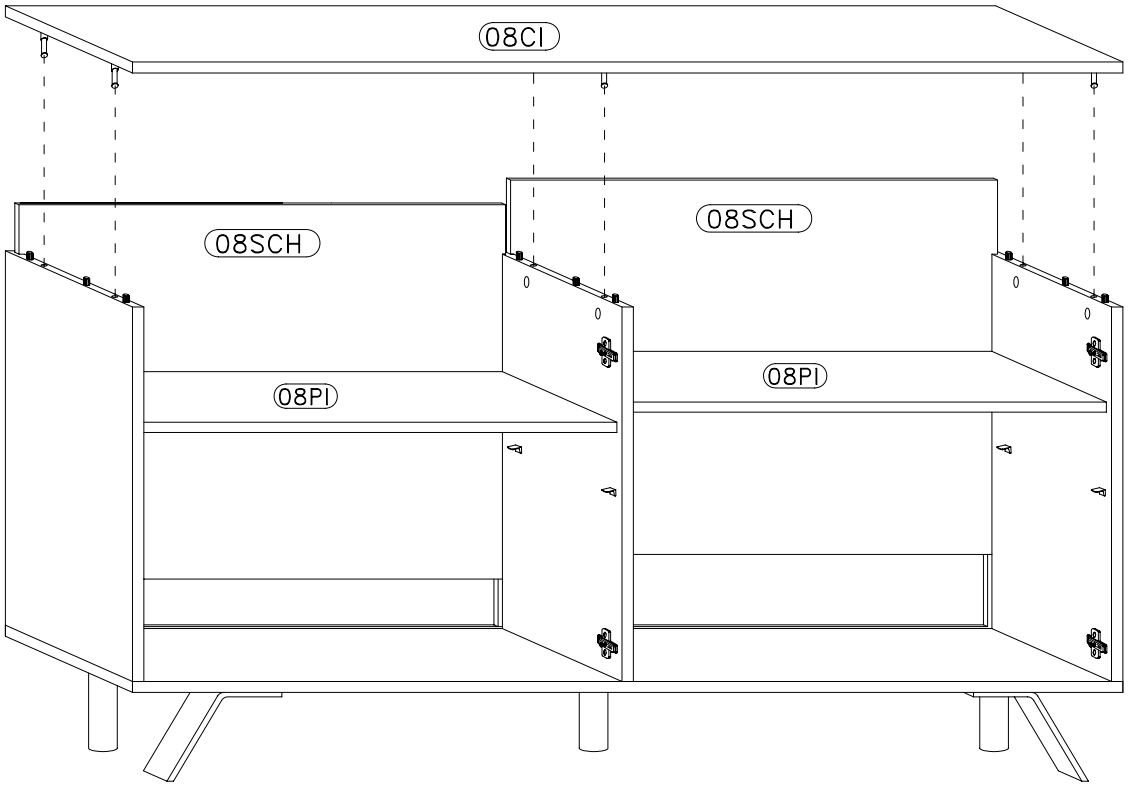

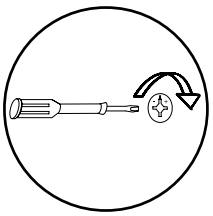

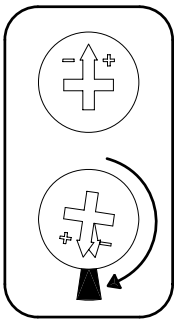

5

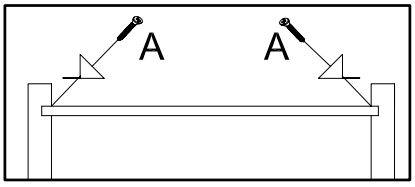

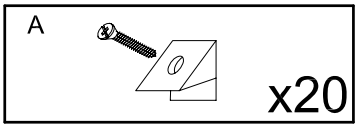

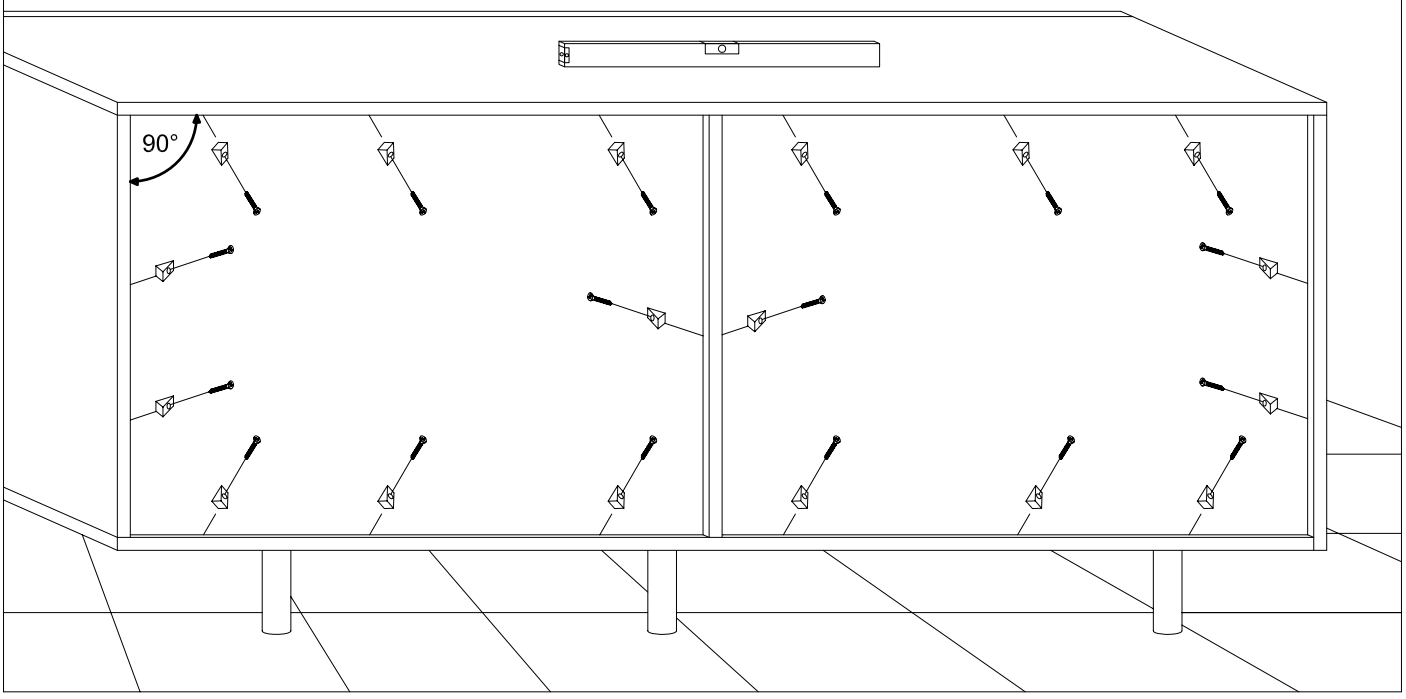

6

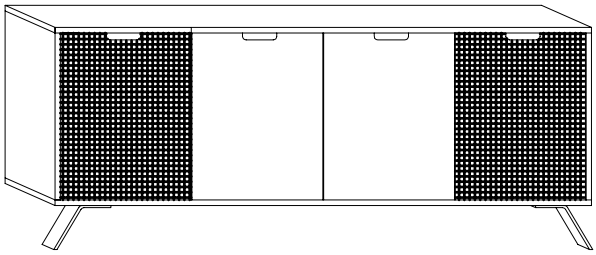

L2

4x16 mm. x8

O15

x4

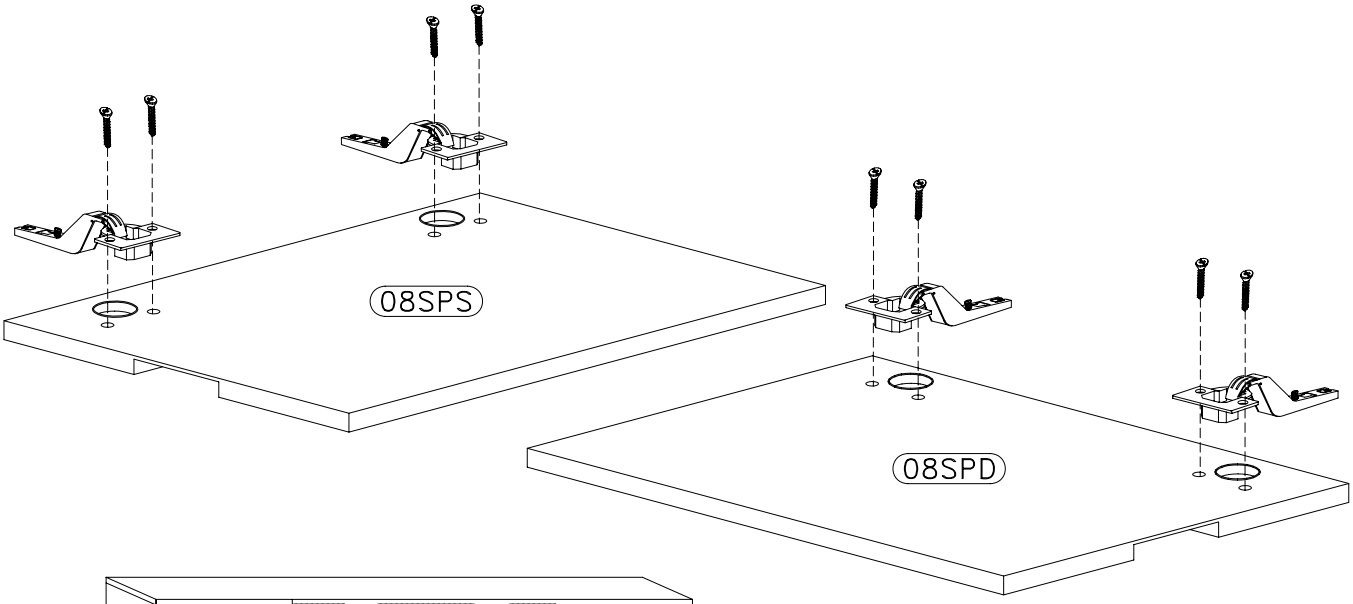

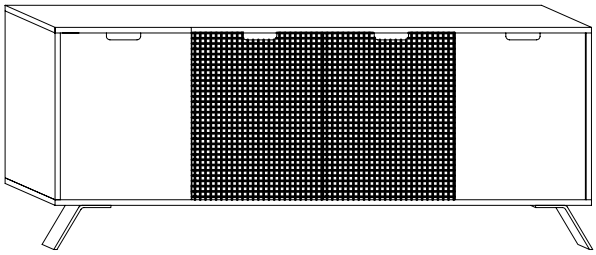

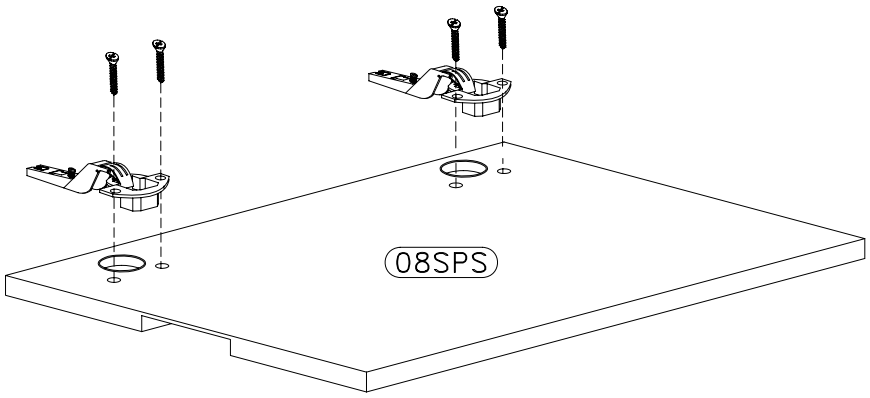

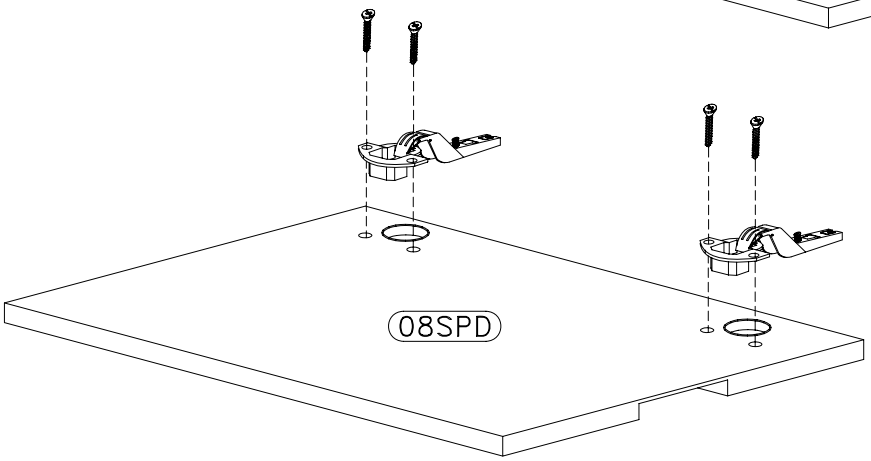

L2

4x16 mm. x8

O8

x4

7

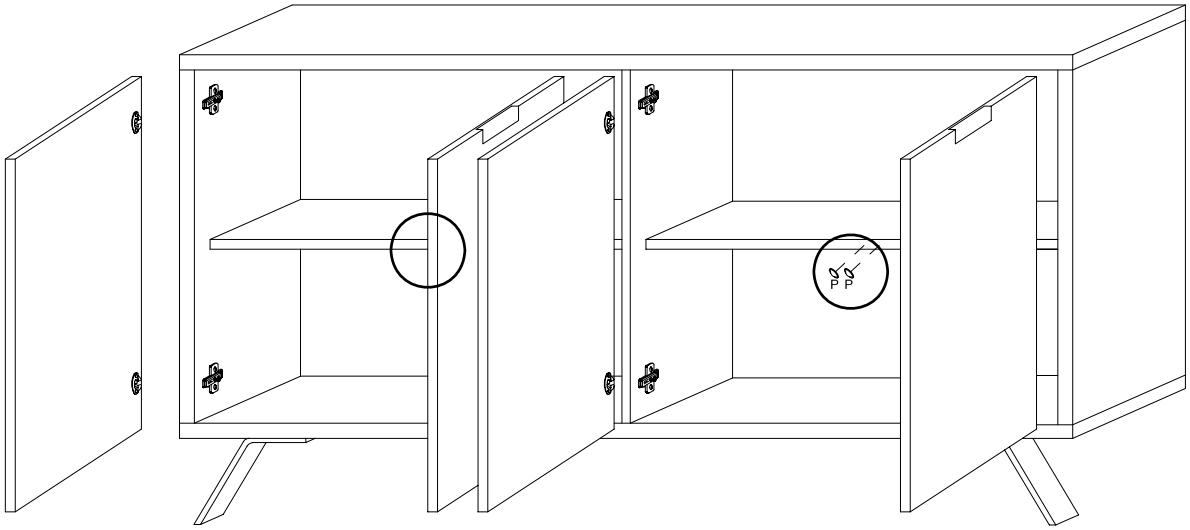

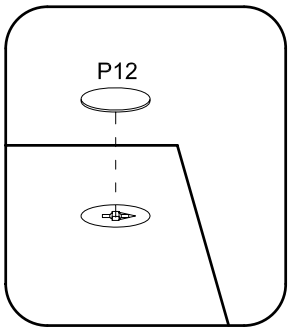

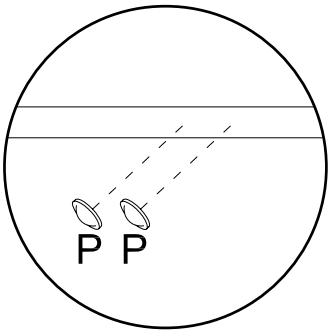

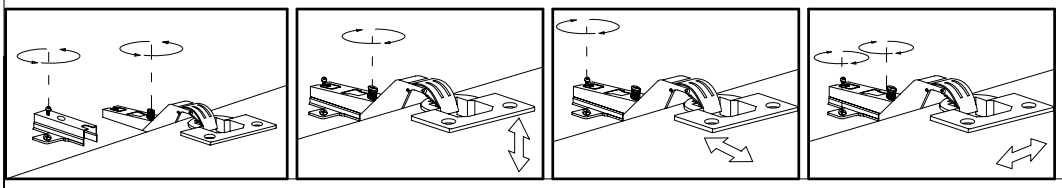
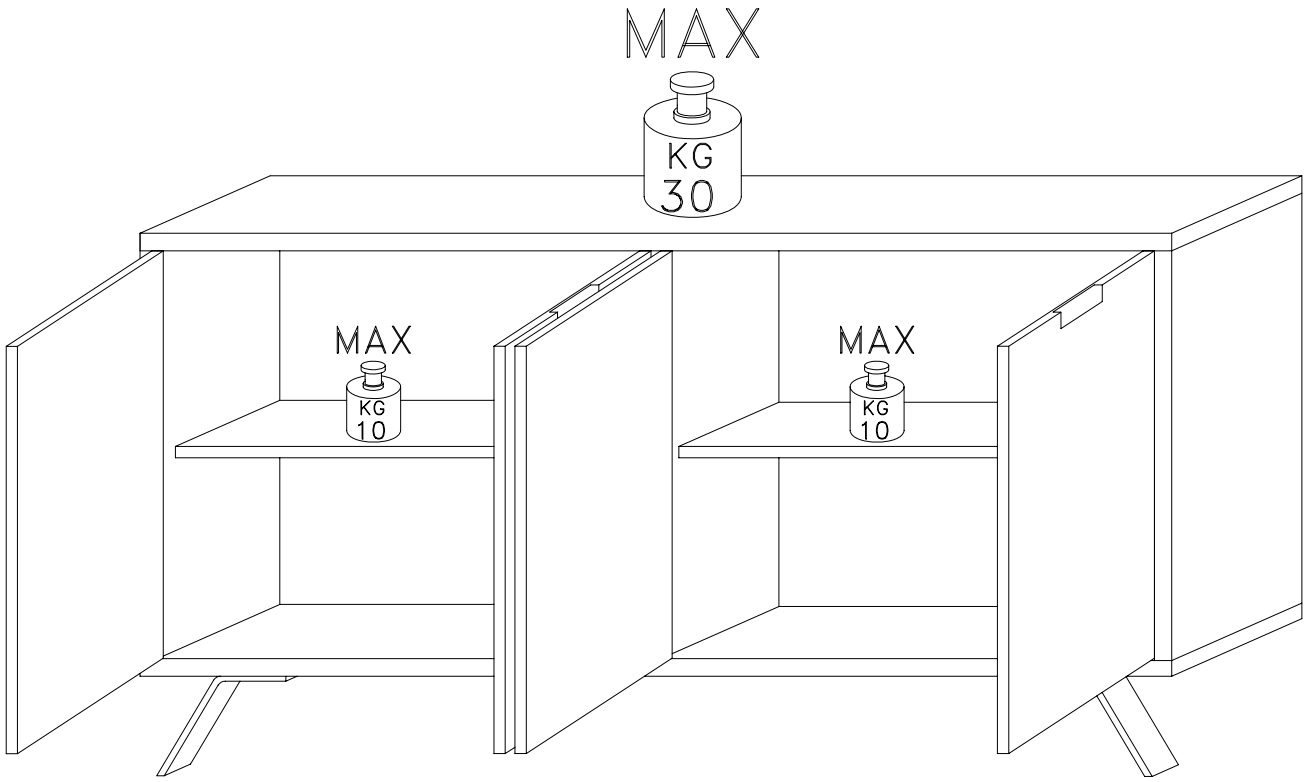
P	x4
P12 Ø 20 mm.	x14