980718

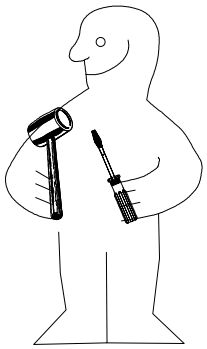

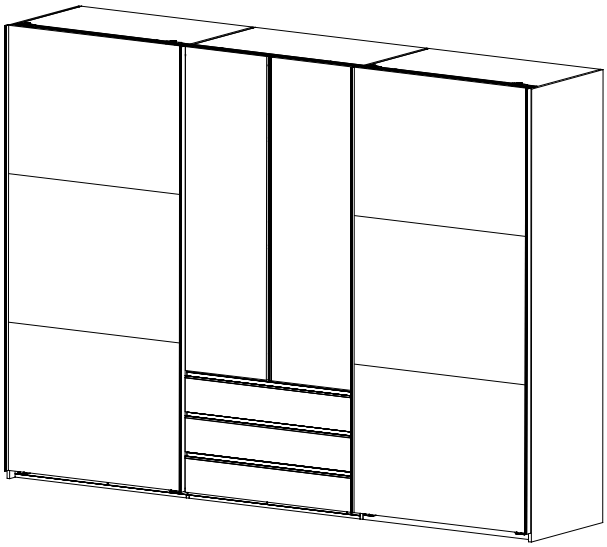

HSP 300 2trg MM-DT

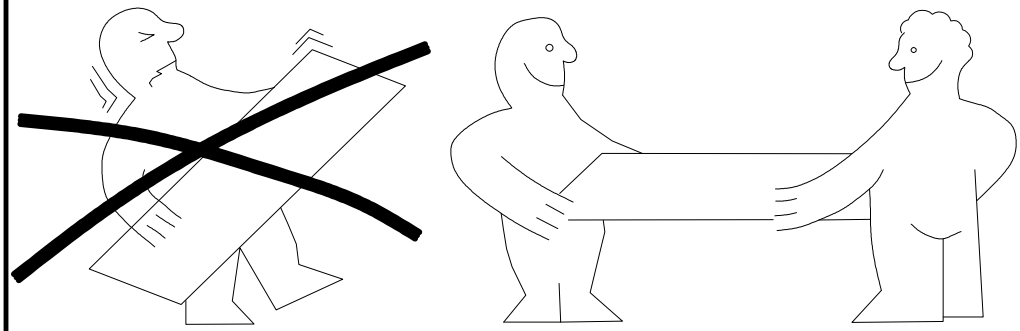

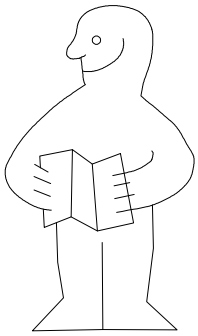

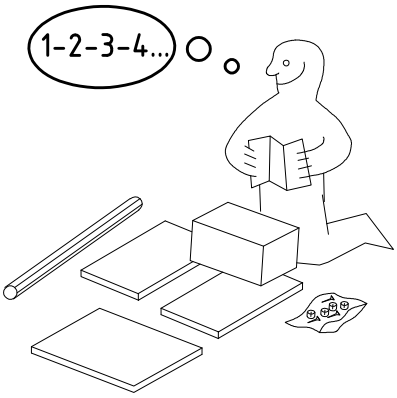

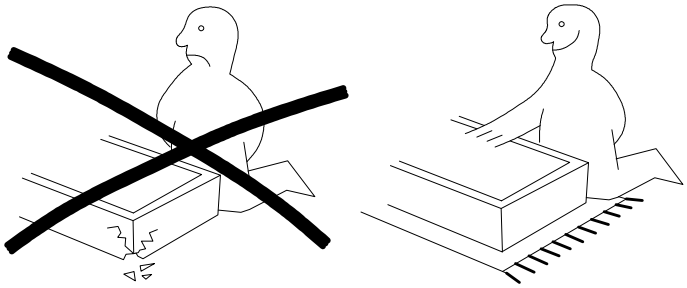

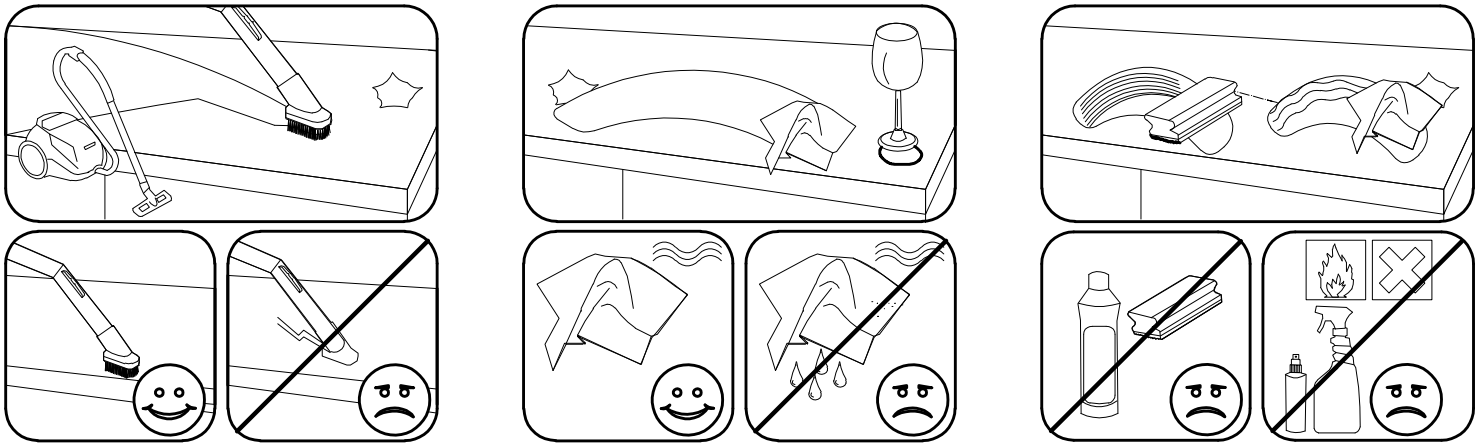

A1 111 xxx	24x	S0 111 300	15x	K2 117 002	4x	J2 111 611	9x	Q45 112 220/1	3x	o10 111 052	1x
C 111 103	8x	V12 111 xxx ⌀12	15x	SBV	30x	6,3 x 10,5 mm T1 112 055	30x	M6 x 10 T3 112 616	12x	SP13 4 X 13mm 121 122	1x
F3	8x	3,5 x 15 mm G1 121 370	42x	K10 100cm 112 400	2x	L8 111 607	16x	M1 112 291	6x	N1 112 289	6x
SP27 4 X 27mm 122620	36x	D 353 018 ⌀8 x 30	4x	KP8 352 302	10x	3 x 13 mm G21 121 113	17x	N-D	2x	V8 111 xxx ⌀8	2x

1x FPK

1453/1940/2430/2920/3408

1x SWT-LP

1453/1940/2430/2920 3trg /3410 SY

SWT-ST	2x	SWH-SKL L	1x
SWT-SM5	2x	SWH-SKR R	1x
M4 x 13 mm GH13 121 xxx	6x	3,5 x 22 mm G24 121 004	10x
M4 x 10 mm G43 121 xxx	6x	3,5 x 35 mm G14 121 375	2x
SWH 6	4x	SP13 4 X 13mm 121 122	68x
SWT 1	4x	6,3 x 10,5 mm T2 111 030	28x
H5 114 183	4x		

⌀ 10mm

0 10 mm 20 mm 30 mm 40 mm 50 mm 60 mm 70 mm 80 mm 90 mm 100 mm

4x 17c

4x 17d

17d

17c

3x Z944

1x Z1544

980718	14.06.17 / -	06 17	2/19

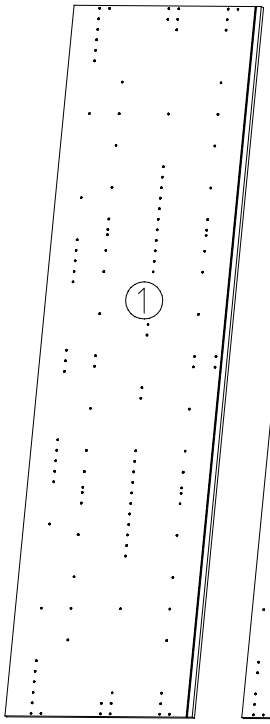

2160x607x15

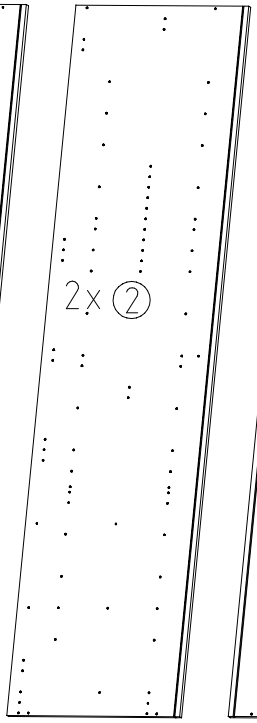

2160x560x15

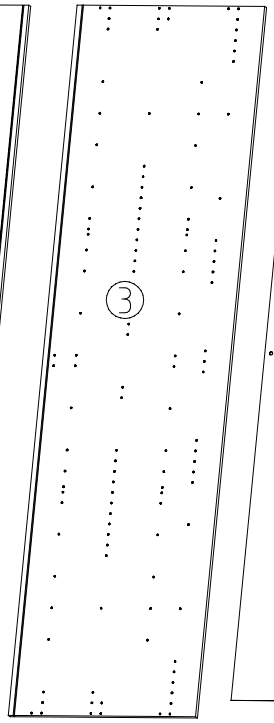

2160x607x15

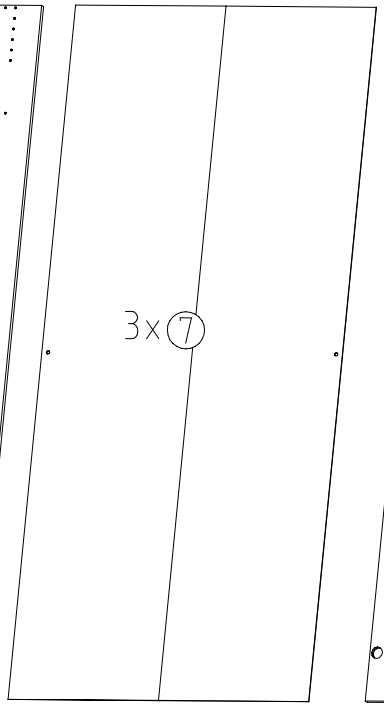

2111x973x2,5

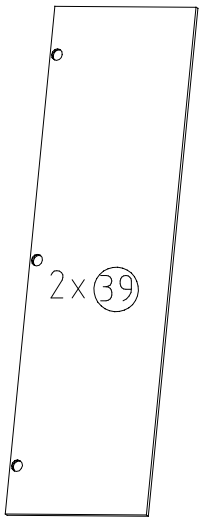

1544x457x15

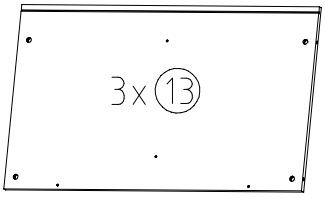

964x560x15

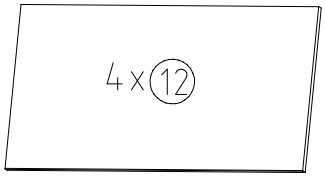

964x500x18

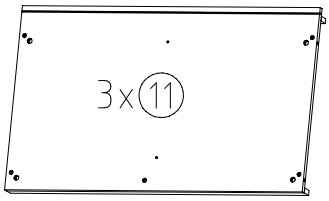

964x560x47

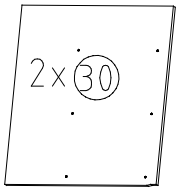

545x490x15

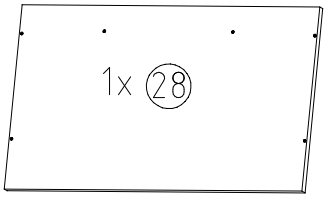

964x560x22

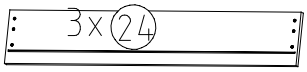

944x163x15

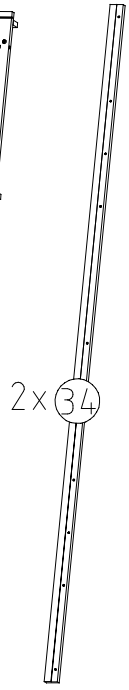

2059x42x15

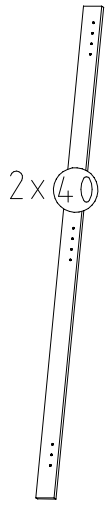

1495x59x15

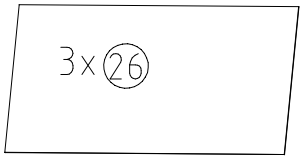

905x449x2,5

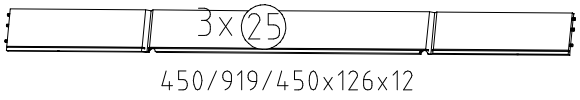

450/919/450x126x12

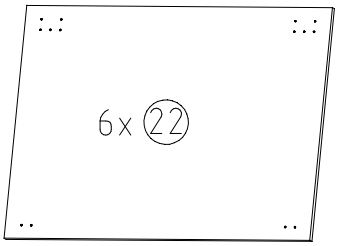

990x708x15

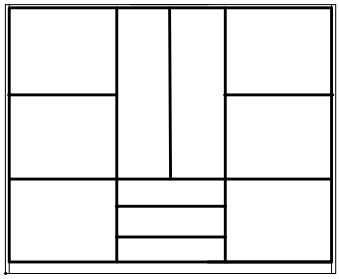

L R

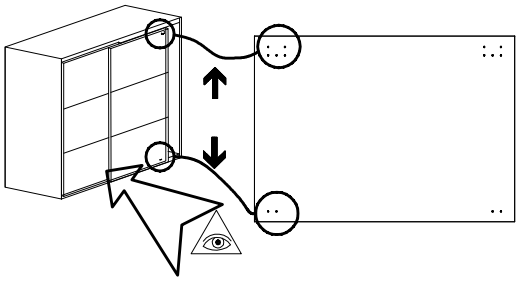

980718	14.06.17 / -	06 17	3/19

1

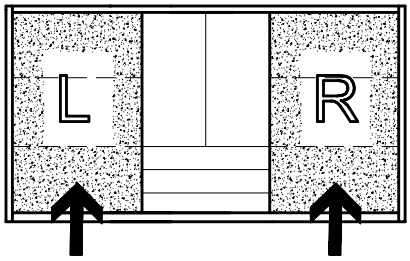
L
R

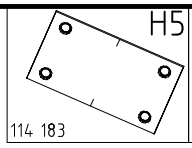
H5
114 183

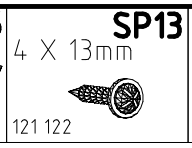
SP13
4 X 13mm
121 122

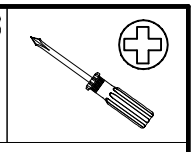

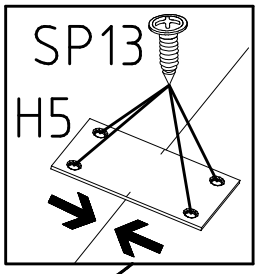
SP13
H5

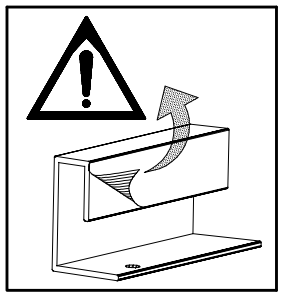

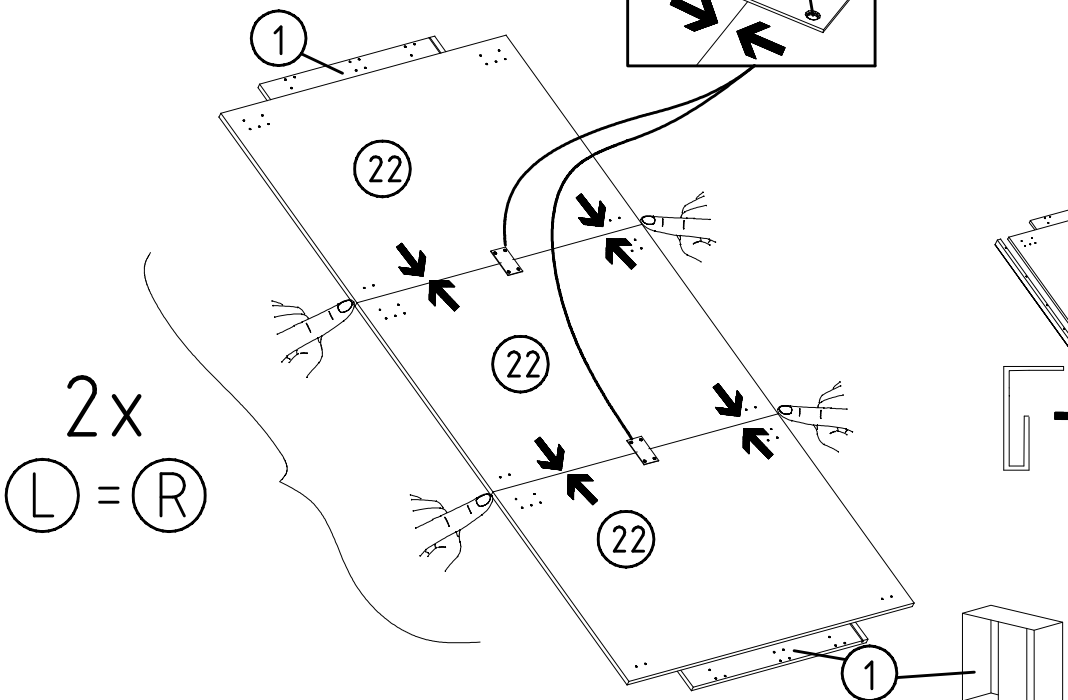
1
22
22
22
2x
L = R
1

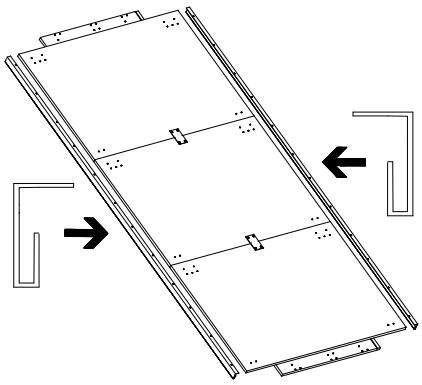

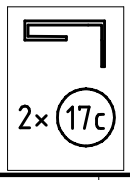
2× 17c

2

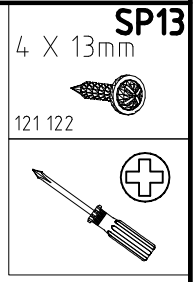
SP13
4 X 13mm
121 122

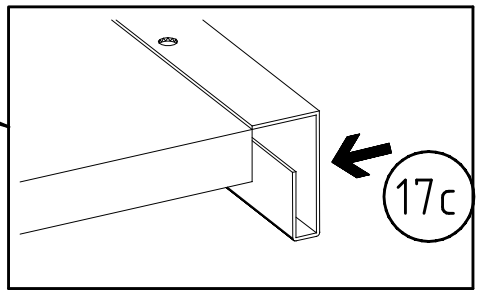
17c

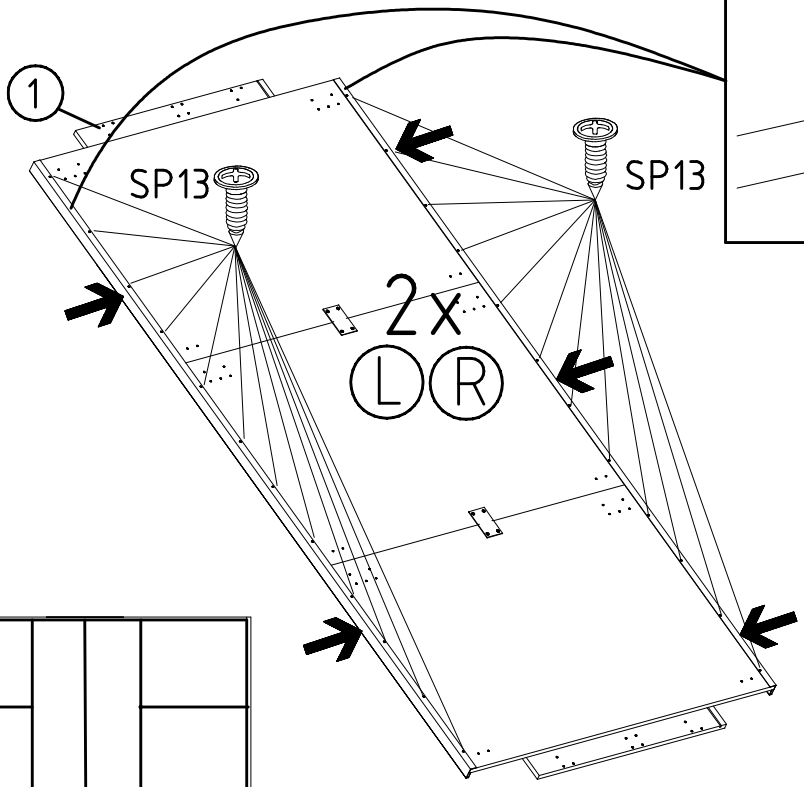
1
SP13
SP13
2x
L R

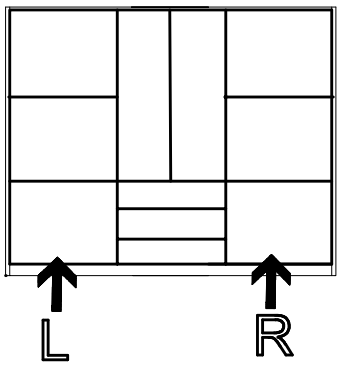
L
R

3

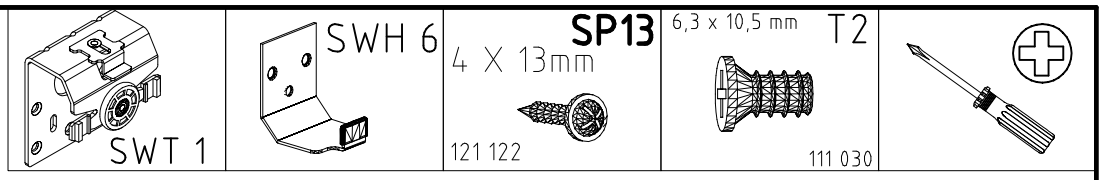

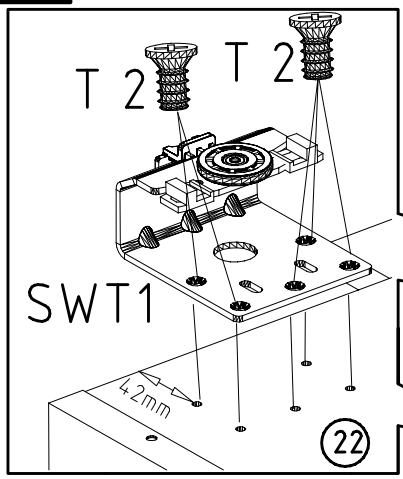

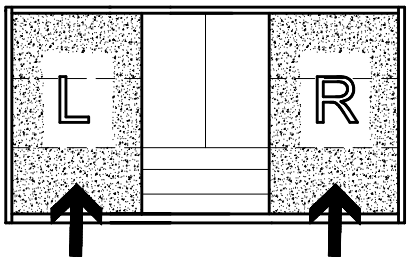

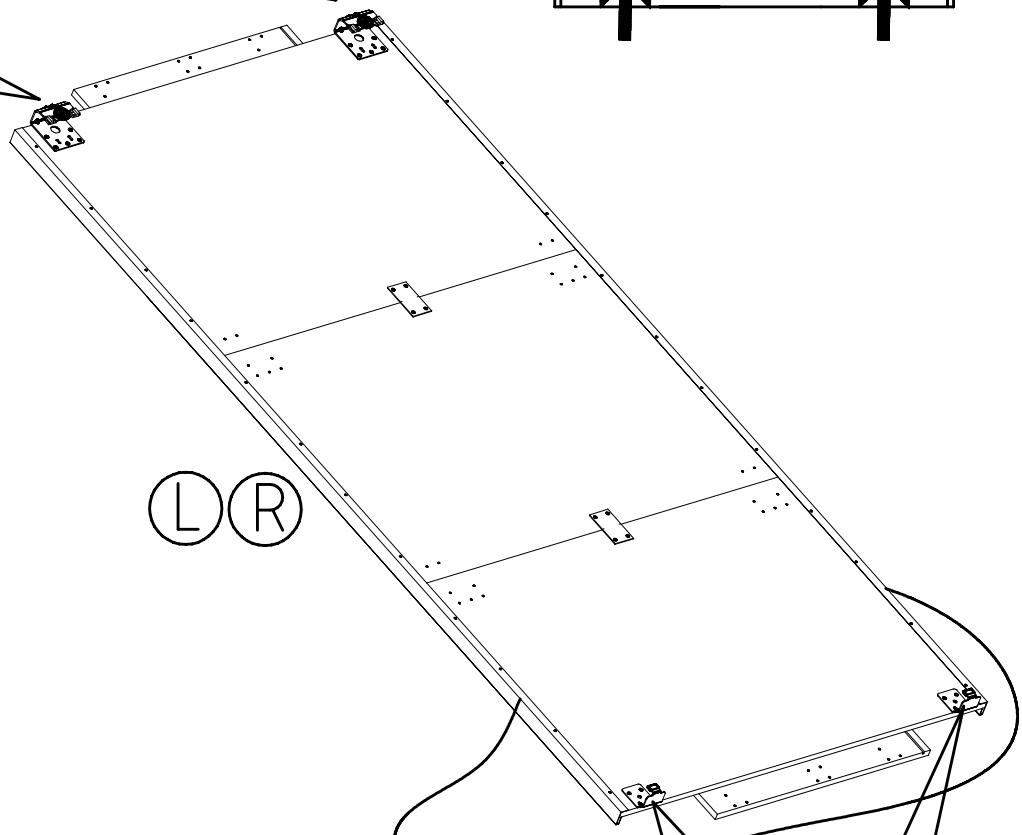

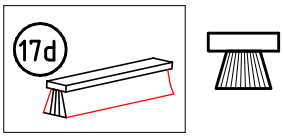

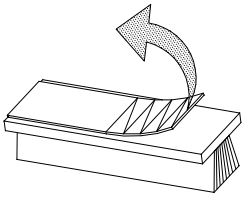

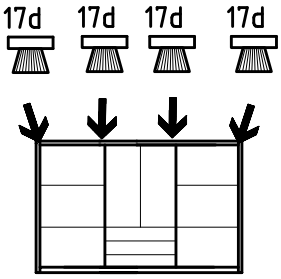

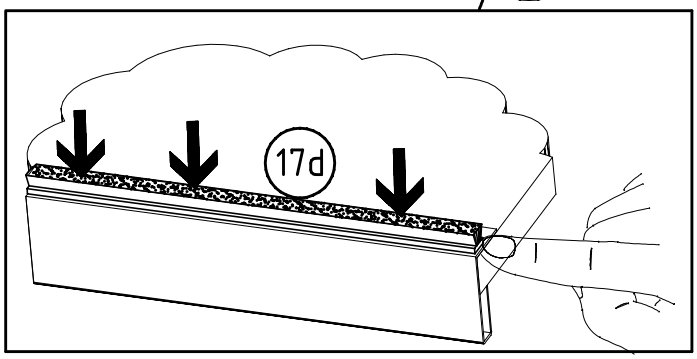

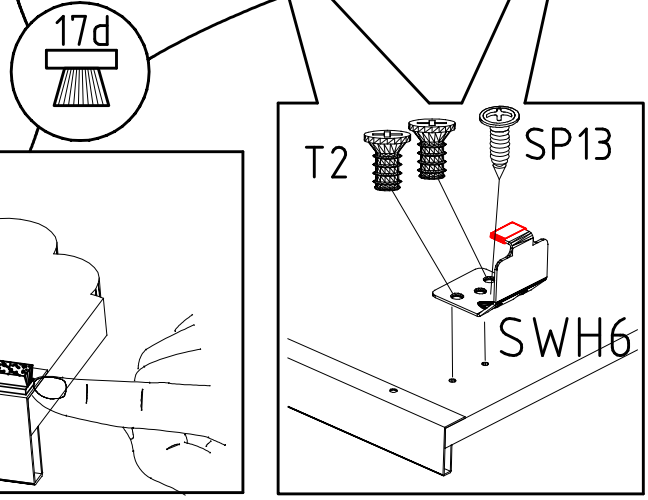

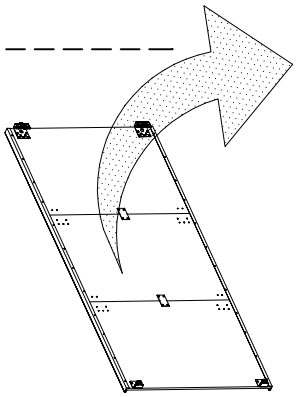

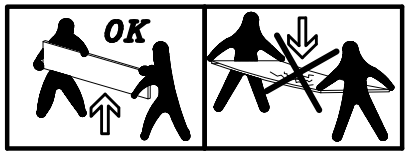

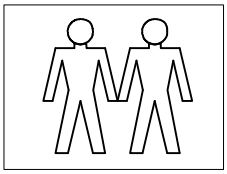

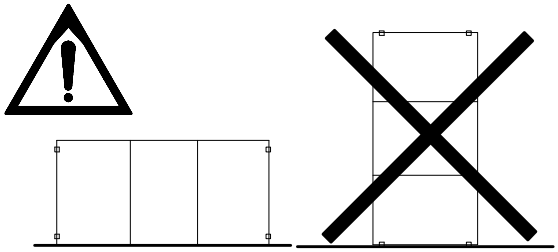

980718	14.06.17 / -	06 17	5/19

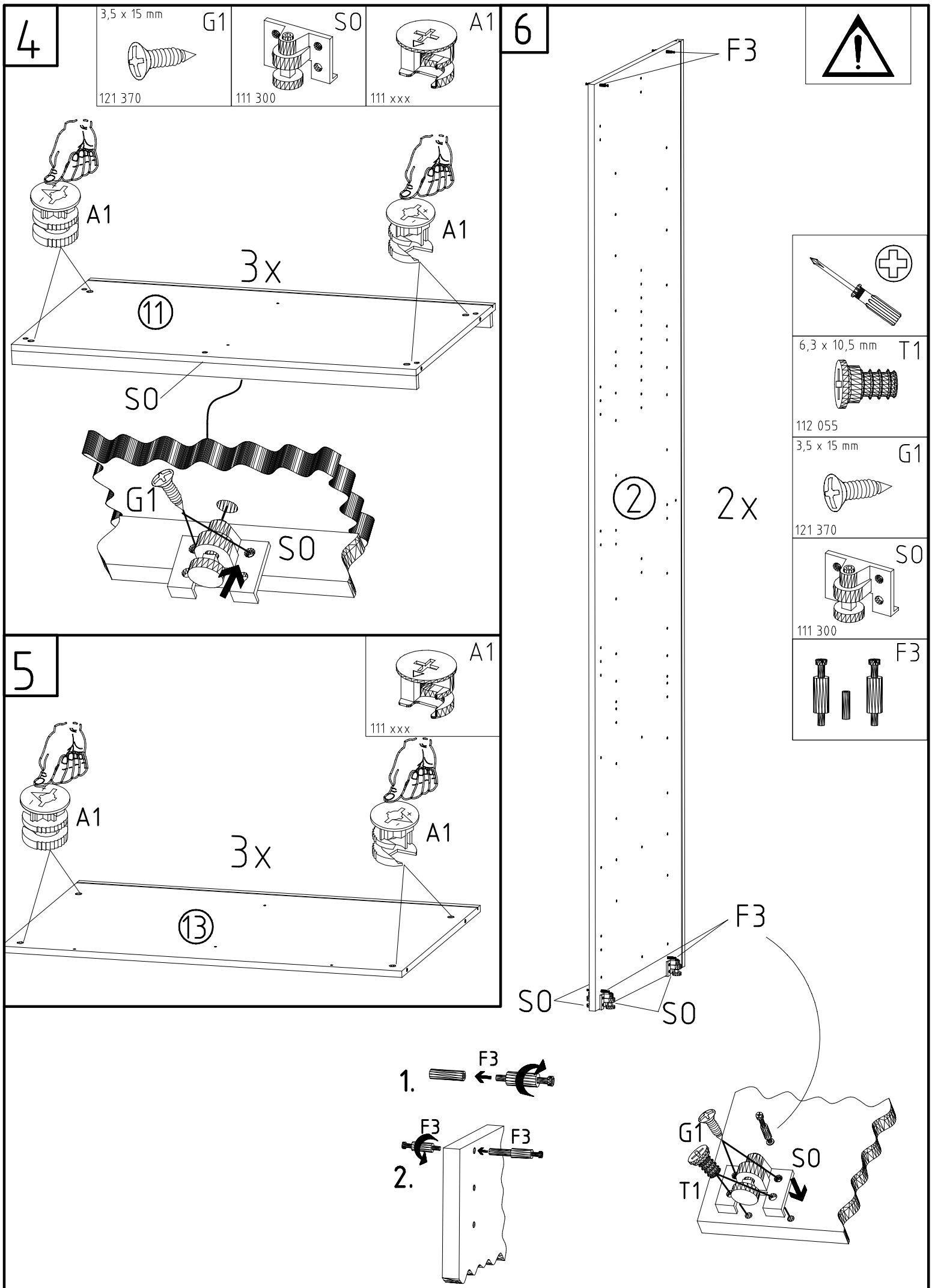
4
3,5 x 15 mm
G1
121 370
S0
111 300
A1
111 xxx
A1
A1
3x
11
S0
G1
S0
5
A1
111 xxx
A1
A1
3x
13
6
F3
2
2x
6,3 x 10,5 mm
T1
112 055
3,5 x 15 mm
G1
121 370
S0
111 300
F3
F3
S0
S0
1.
F3
2.
F3
F3
G1
S0
T1

7

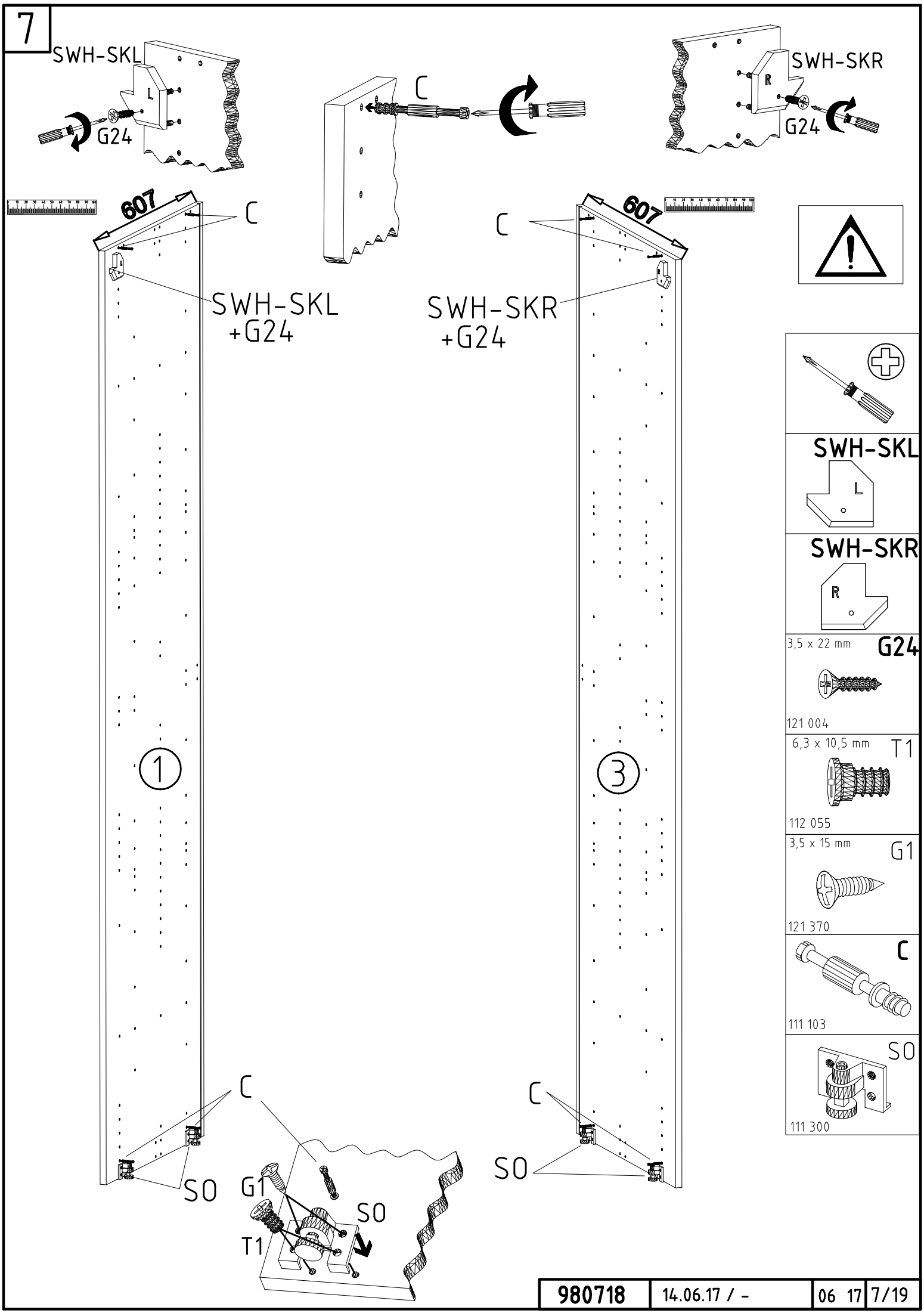

980718	14.06.17 / -	06 17	7/19

8

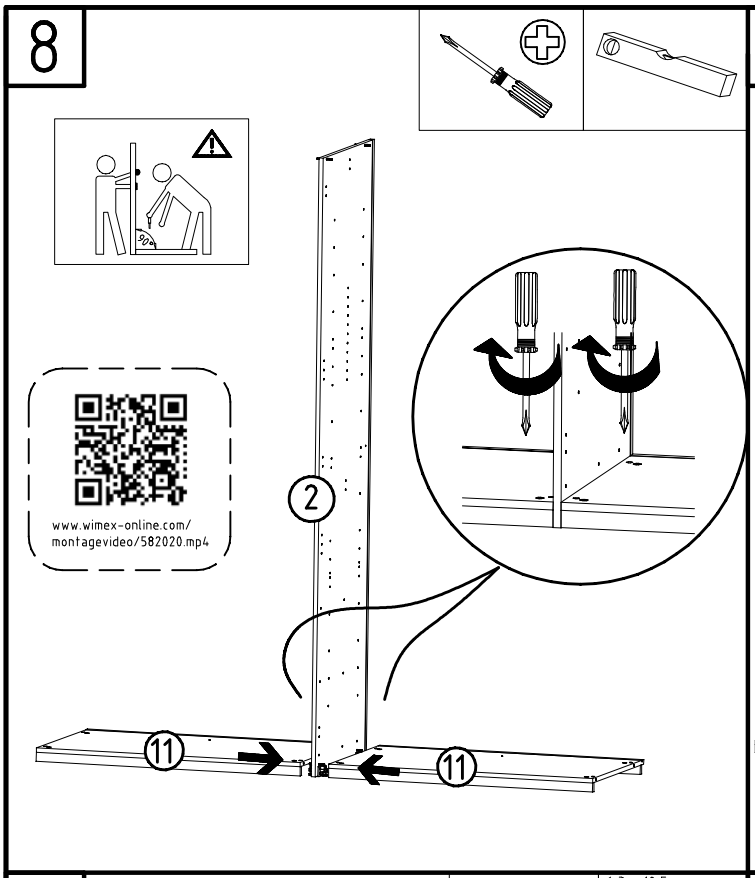
www.wimex-online.com/
montagevideo/582020.mp4
2
11
11

9

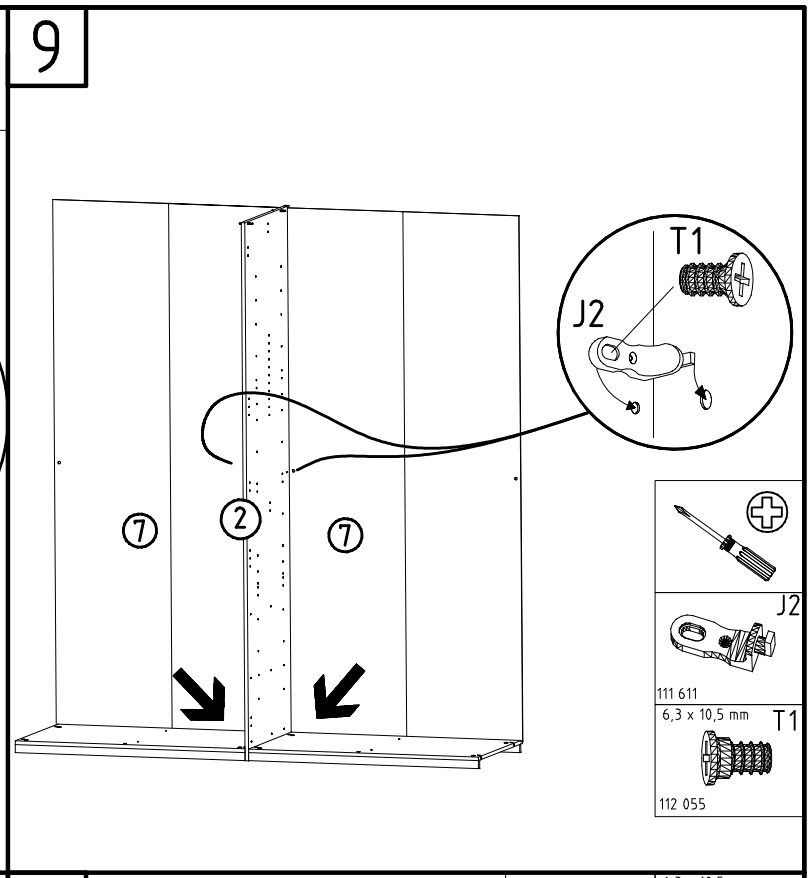
T1
J2
7
2
7
J2
111 611
6,3 x 10,5 mm
T1
112 055

10

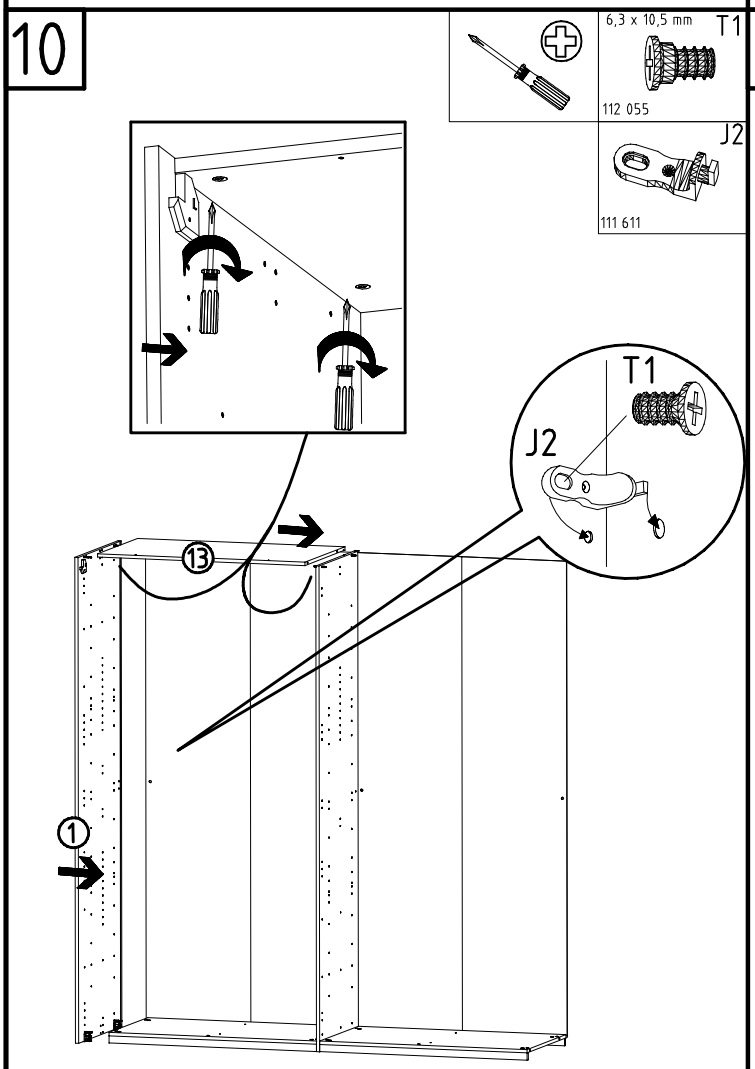
6,3 x 10,5 mm
T1
112 055
J2
111 611
T1
J2
13
1

11

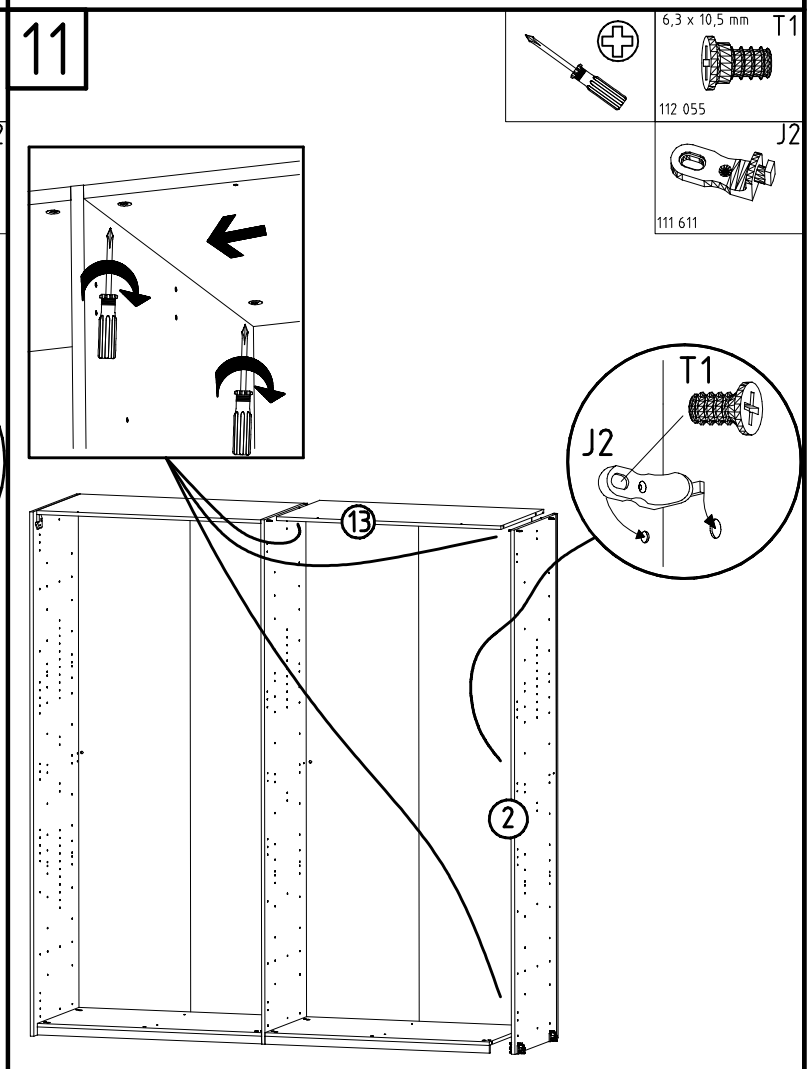
6,3 x 10,5 mm
T1
112 055
J2
111 611
T1
J2
13
2

12

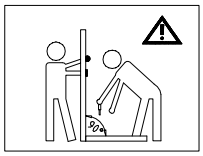

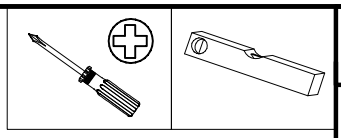

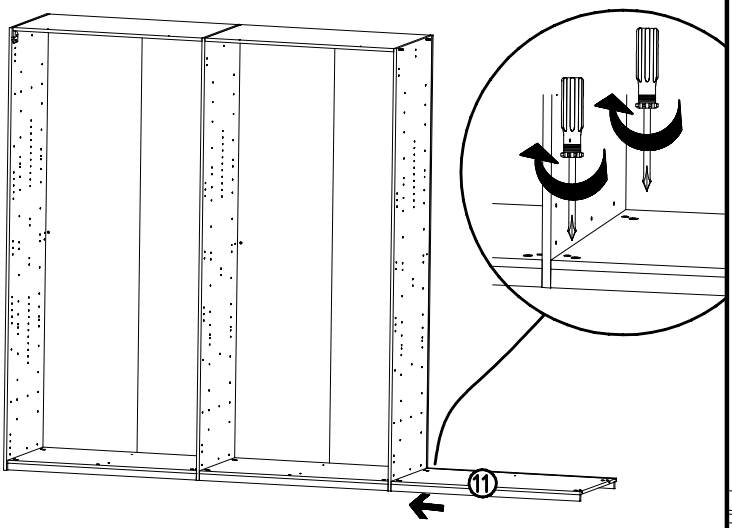
11

13

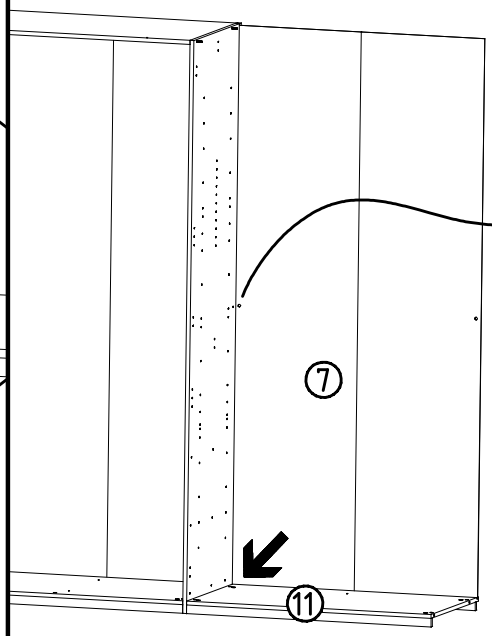
7
11
T1
J2

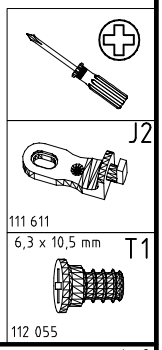
J2
111 611
6,3 x 10,5 mm
T1
112 055

14

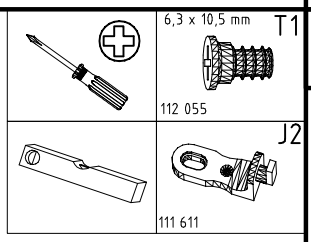
6,3 x 10,5 mm
T1
112 055
J2
111 611

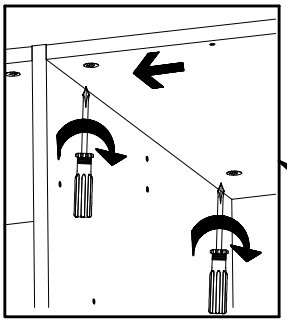

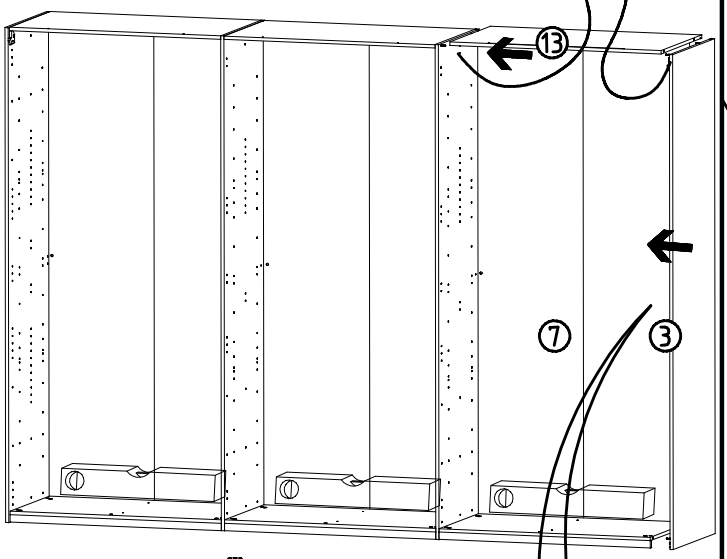
13
7
3

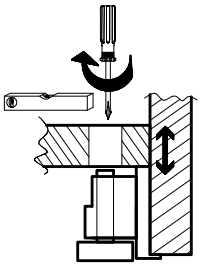

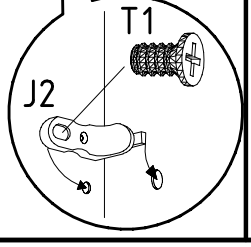
T1
J2

15

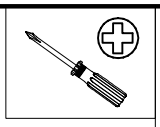

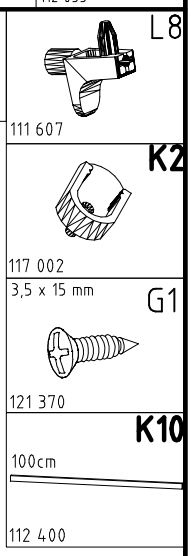
L8
111 607
K2
117 002
3,5 x 15 mm
G1
121 370
K10
100cm
112 400

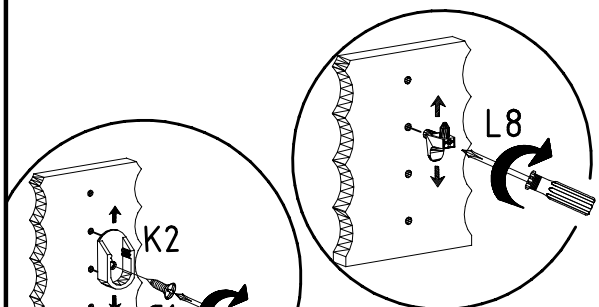
K2
G1
L8

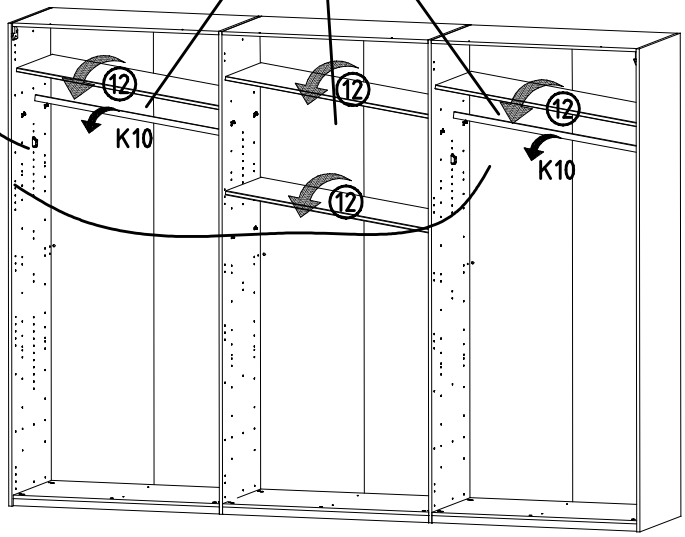
12
K10
12
12
K10
12

16

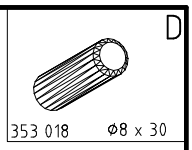
D
353 018
Ø8 x 30

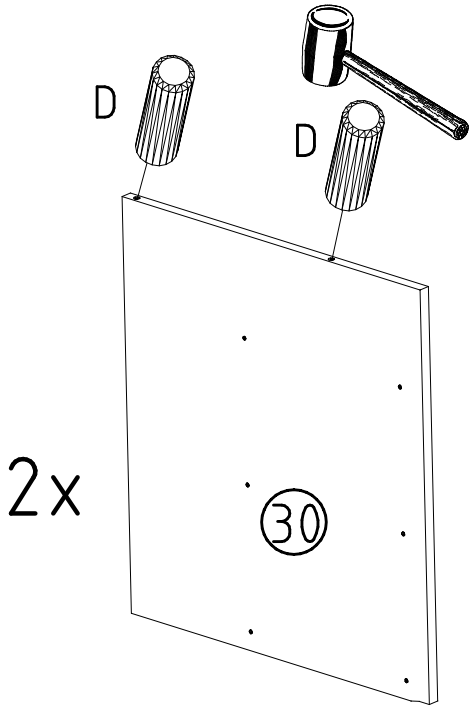
D
D
2x
30

17

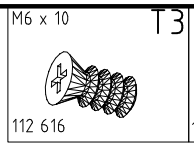
M6 x 10
T3
112 616

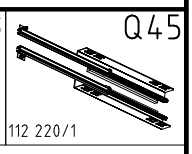
Q45
112 220/1

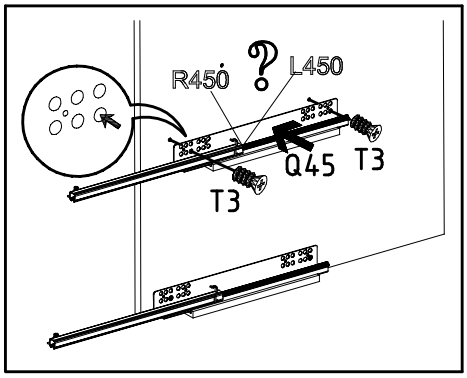
R450
?
L450
Q45
T3
T3

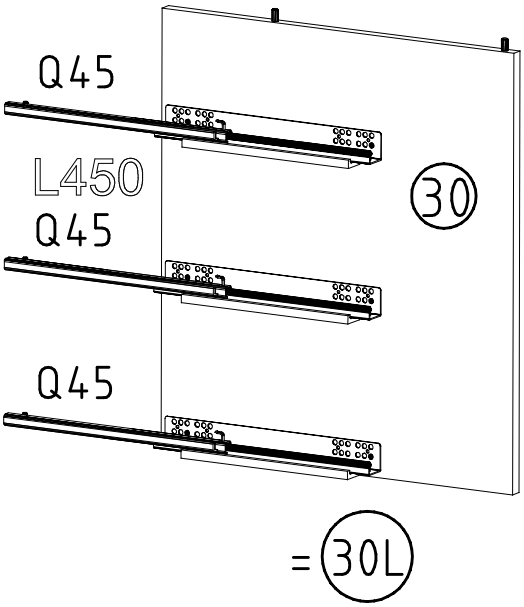
Q45
L450
Q45
Q45
30
= 30L

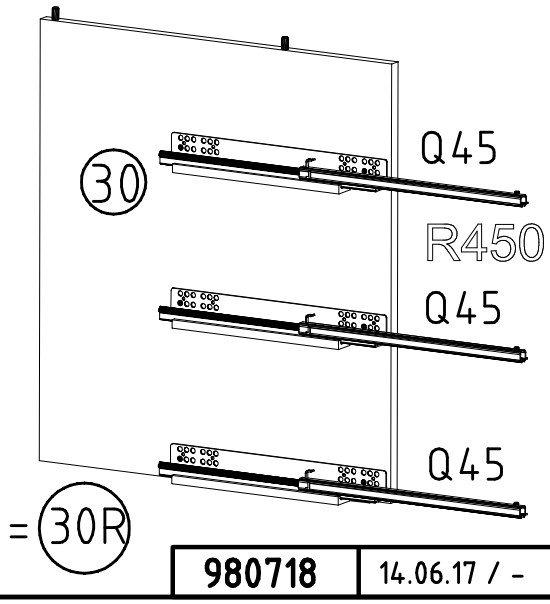
30
Q45
R450
Q45
Q45
= 30R

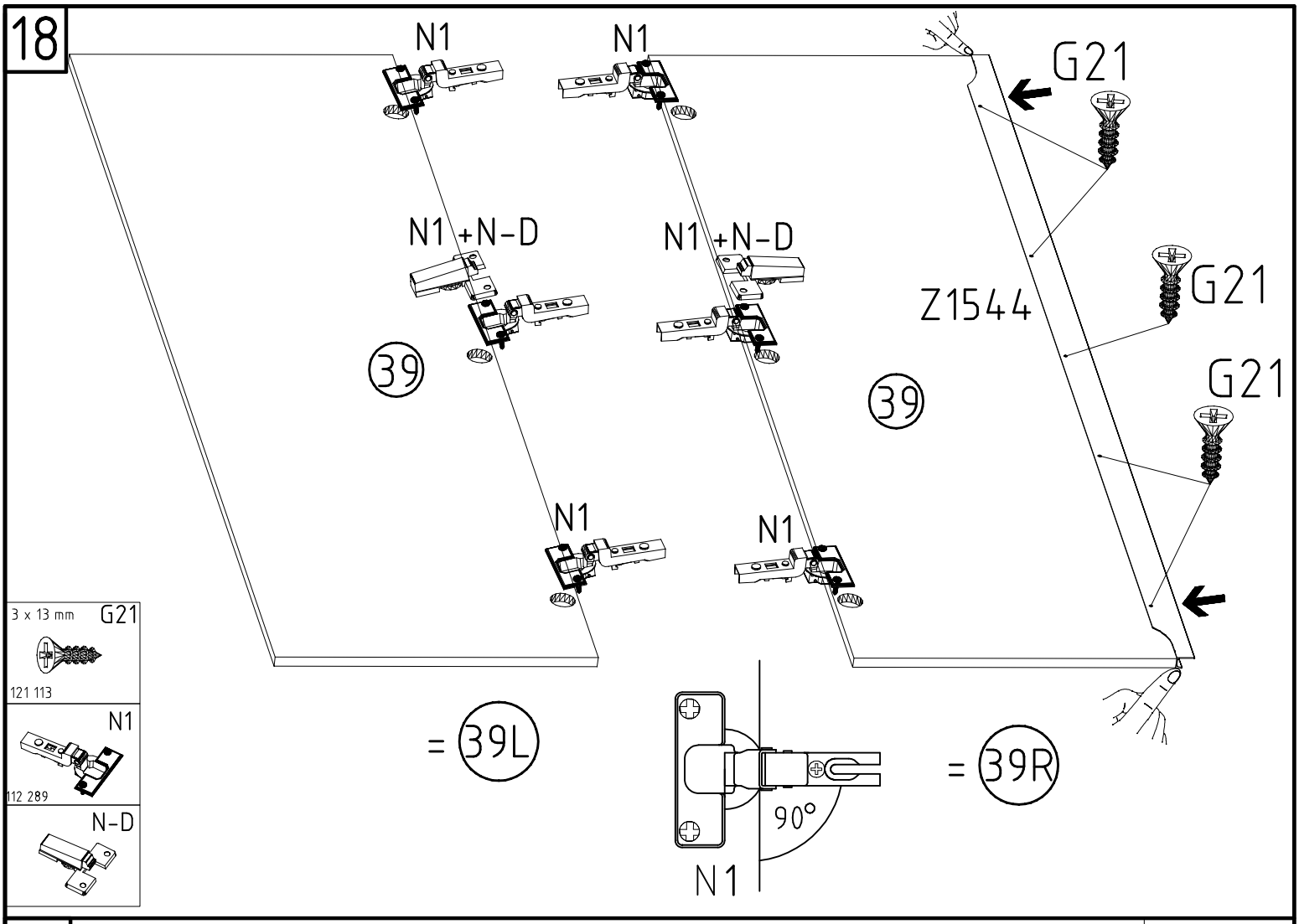
18
N1
N1
G21
N1 +N-D
N1 +N-D
Z1544
G21
G21
39
39
N1
N1
3 x 13 mm
G21
121 113
N1
112 289
N-D
= 39L
= 39R
90°
N1

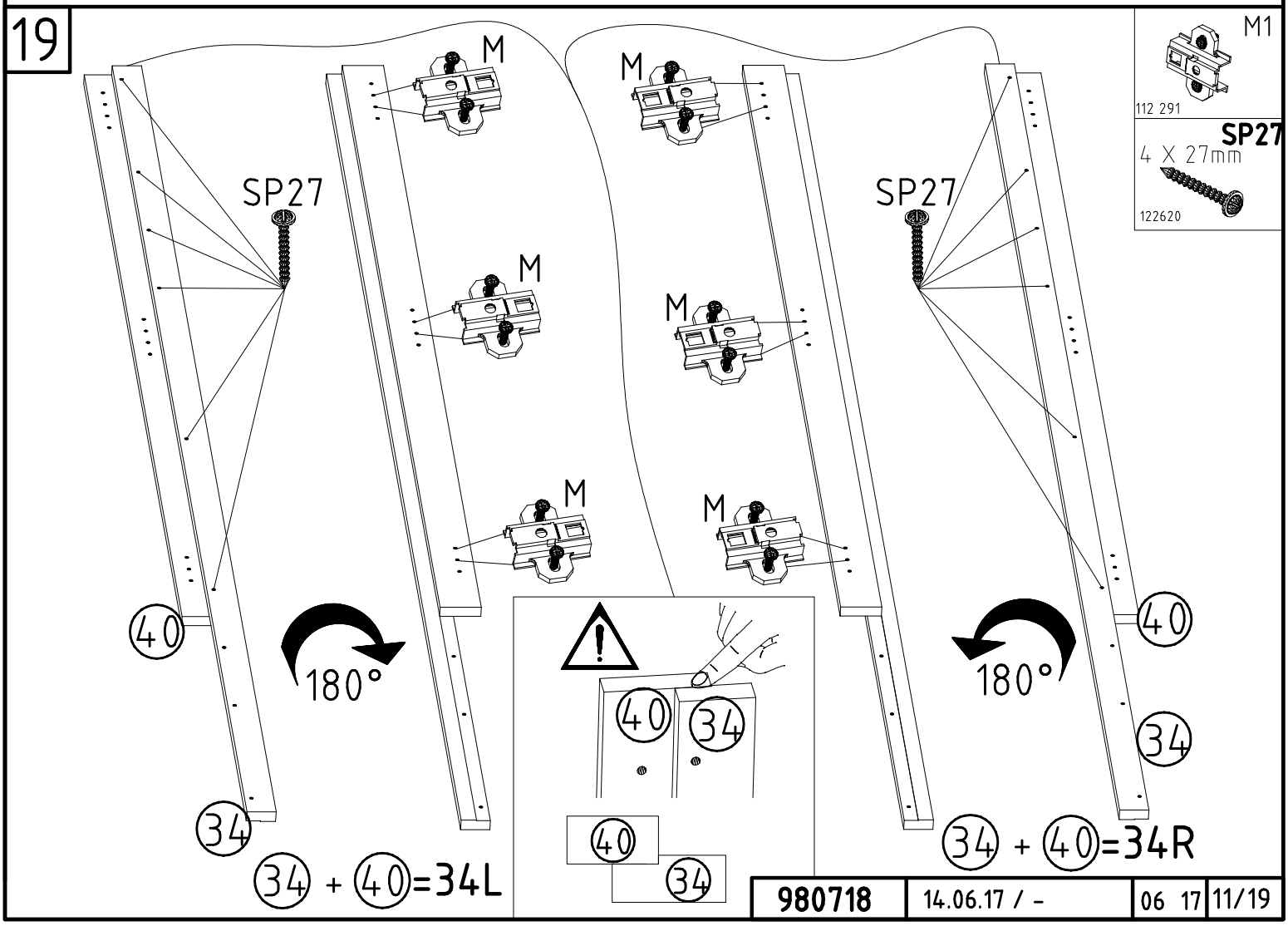
19
M
M
M1
112 291
SP27
4 X 27mm
122620
SP27
SP27
M
M
M
M
40
40
180°
180°
40
34
34
34
40
34
34 + 40=34L
34 + 40=34R

20

I.

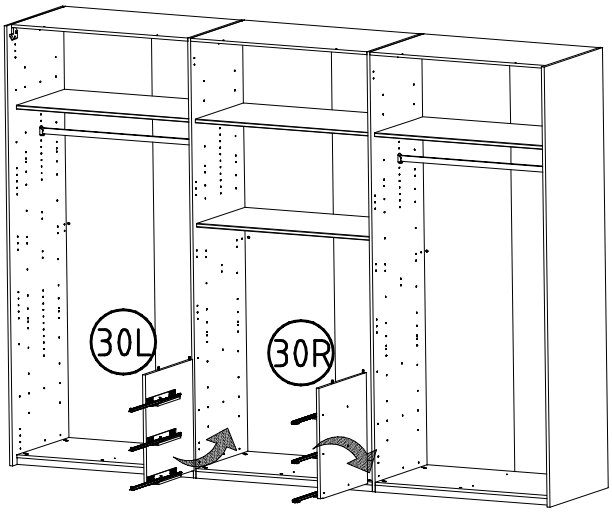

II.

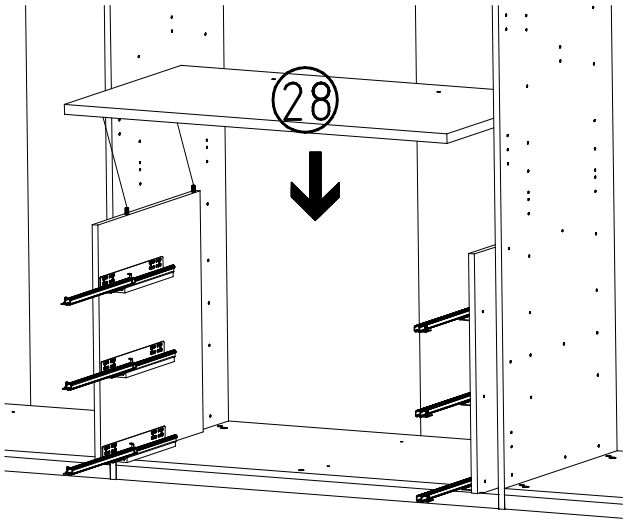

SP27
4 X 27mm
122620

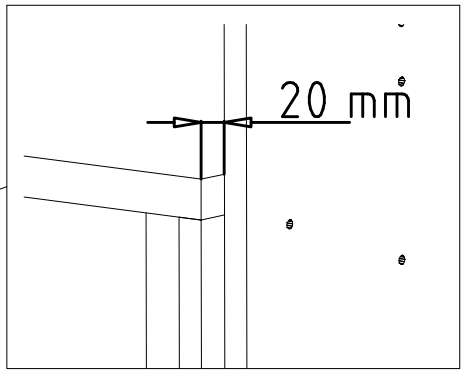

III.

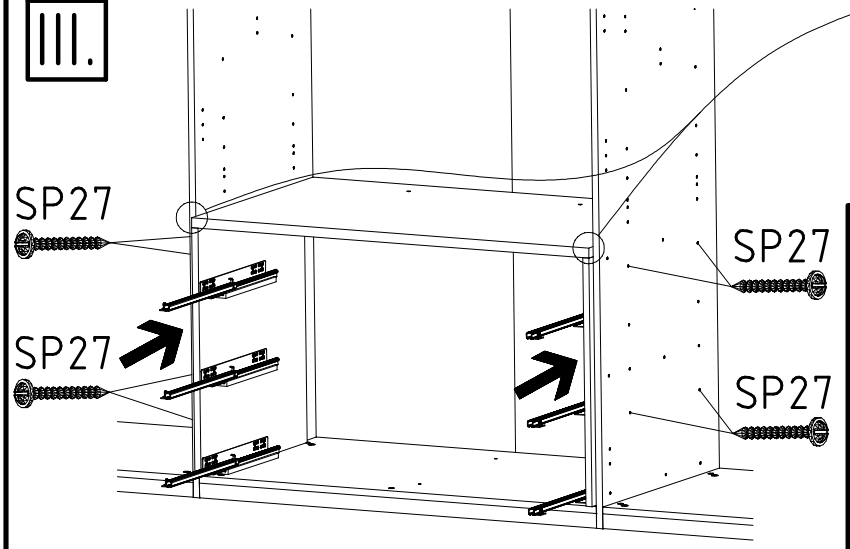

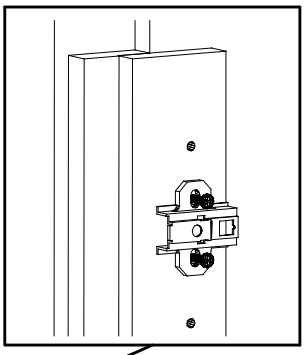

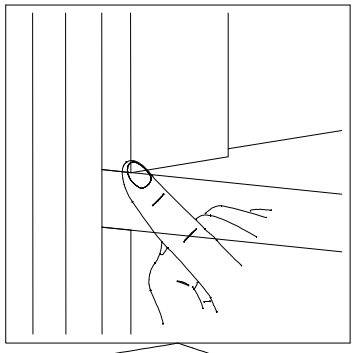

21

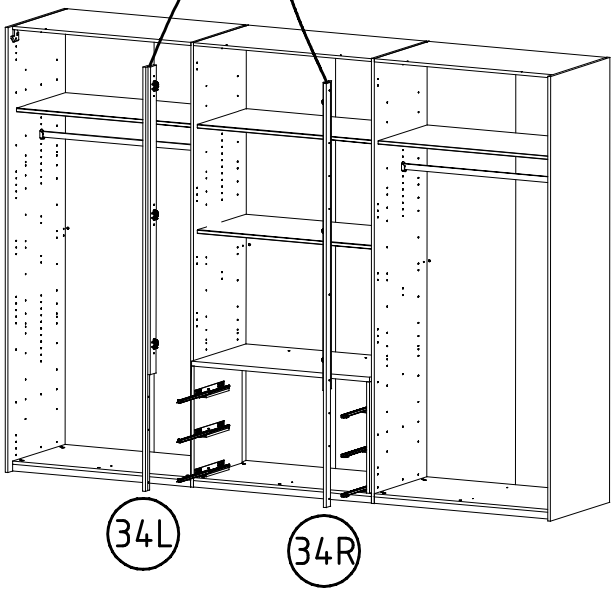

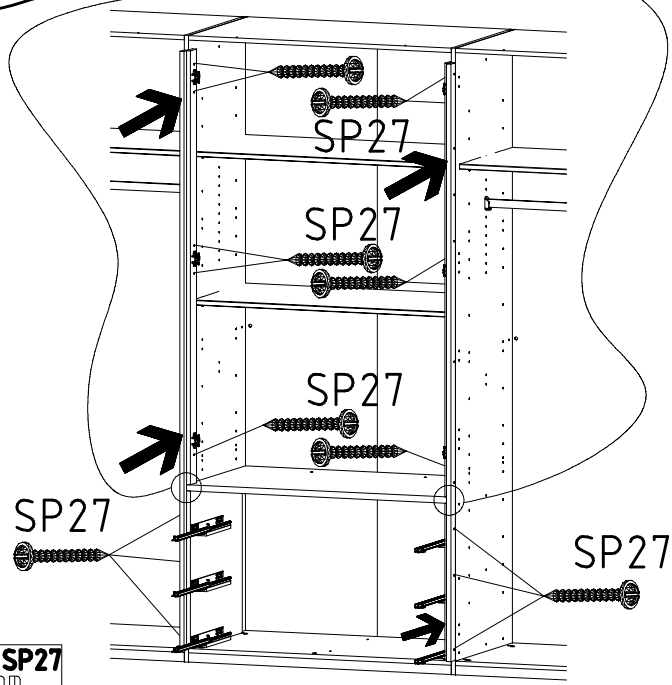

SP27
4 X 27mm
122620

22

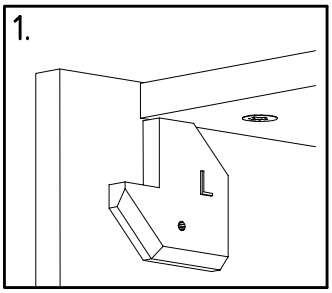
1.
L

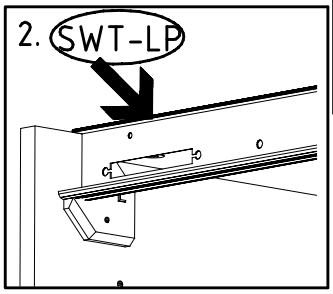
2. SWT-LP

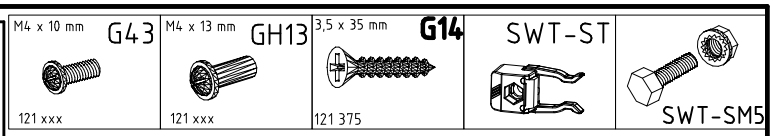
M4 x 10 mm
G43
121 xxx
M4 x 13 mm
GH13
121 xxx
3,5 x 35 mm
G14
121 375
SWT-ST
SWT-SM5

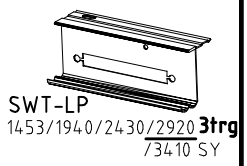
SWT-LP
1453/1940/2430/2920 3trg
/3410 SY

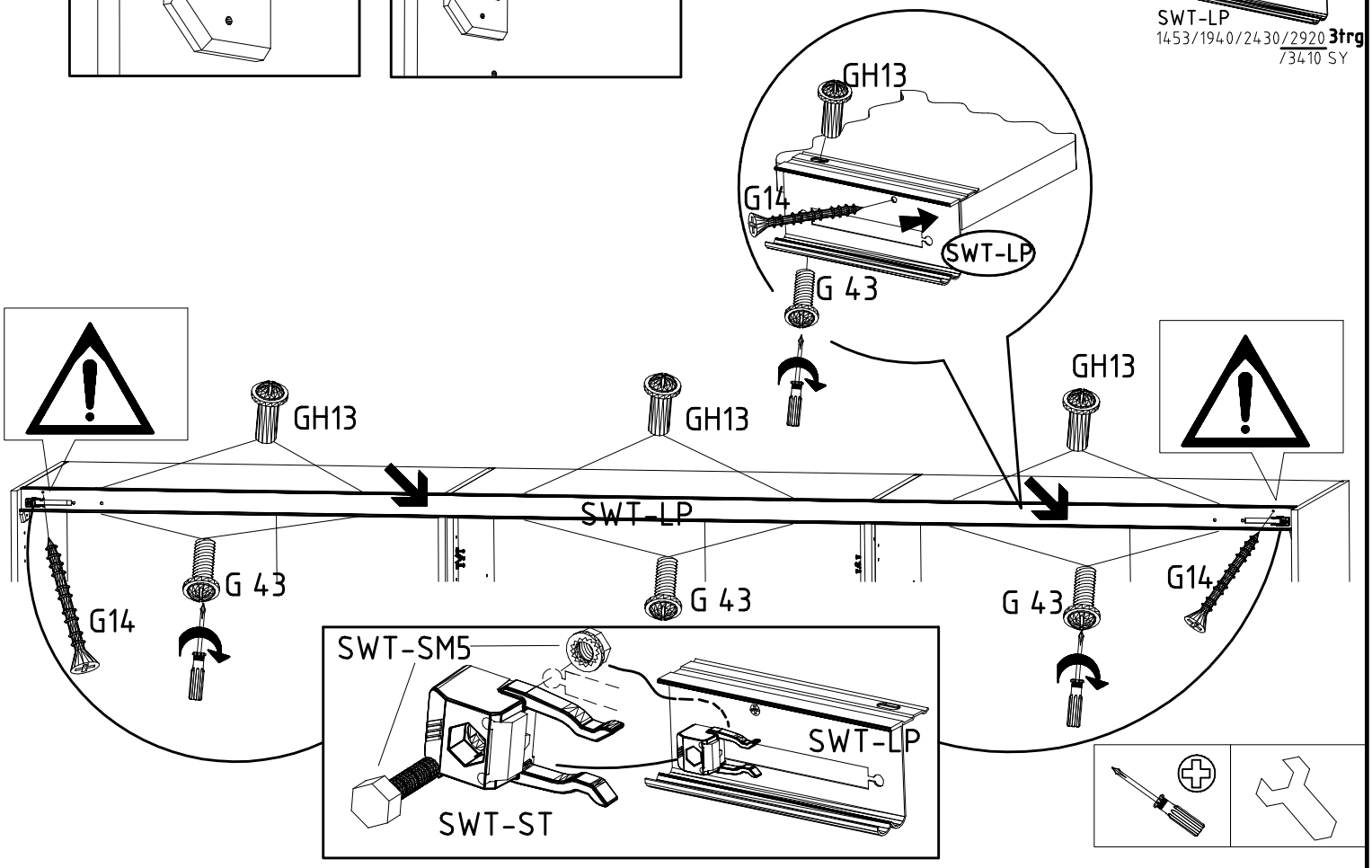
GH13
G14
SWT-LP
G 43
GH13
GH13
GH13
SWT-LP
G14
G 43
G 43
G 43
G14
SWT-SM5
SWT-LP
SWT-ST

23

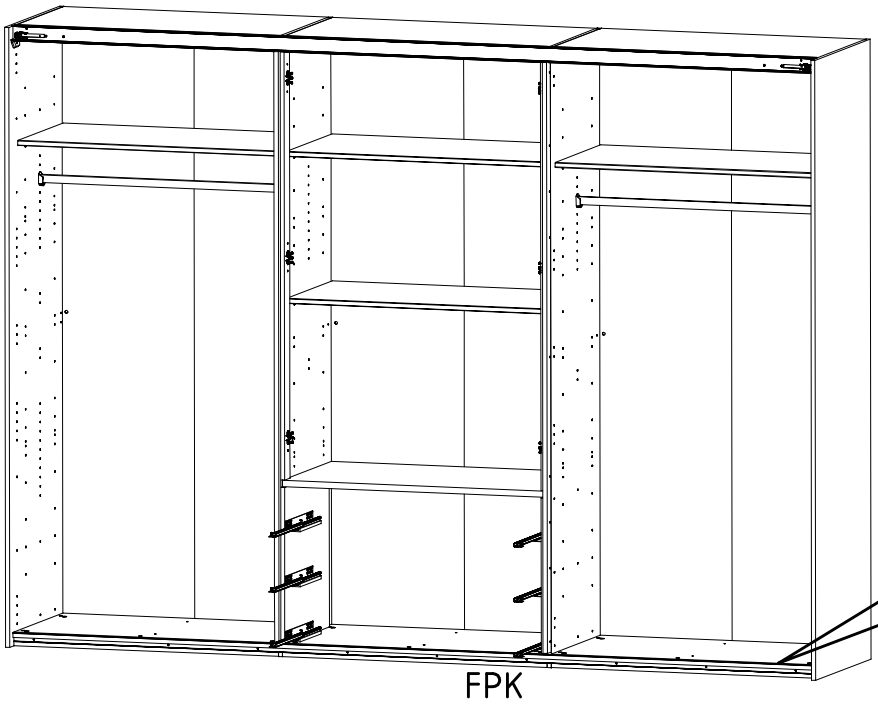
FPK

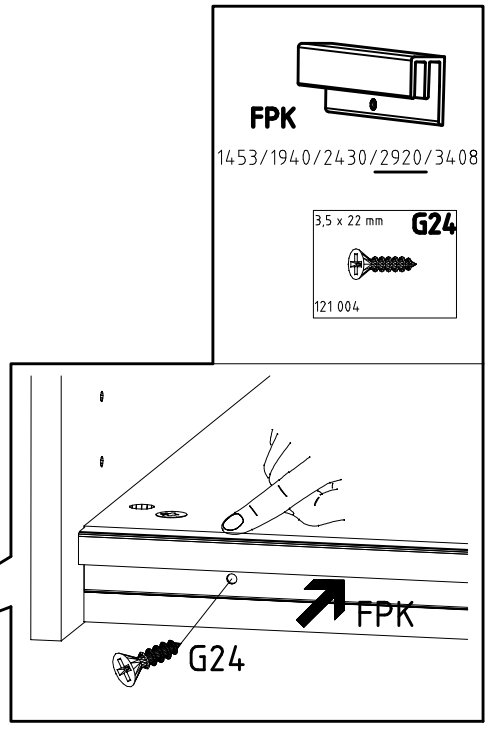
FPK
1453/1940/2430/2920/3408
3,5 x 22 mm
G24
121 004
FPK
G24

24

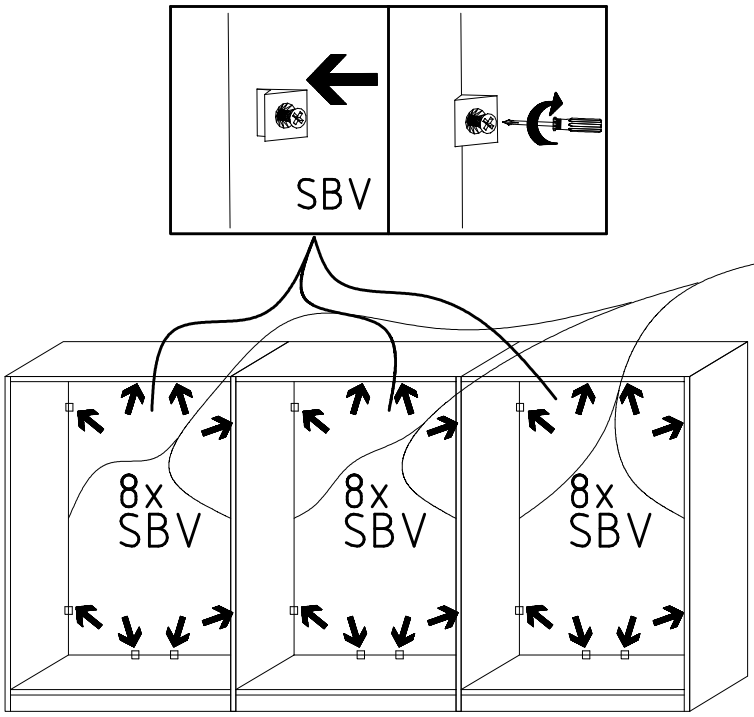
SBV
J2
G1
8x
SBV
8x
SBV
8x
SBV

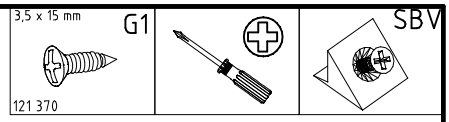
3,5 x 15 mm
G1
121 370
SBV

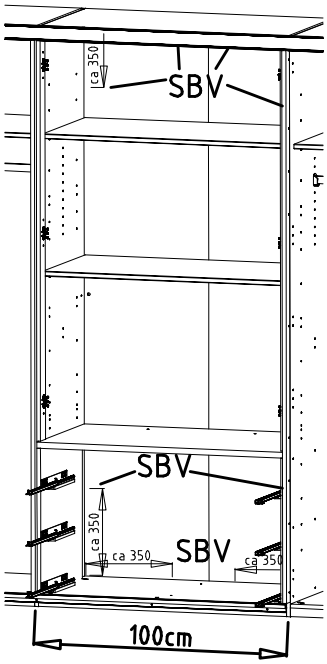
ca 350
SBV
SBV
ca 350
ca 350
SBV
ca 350
100cm

25

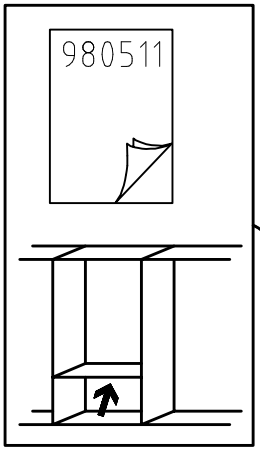
980511

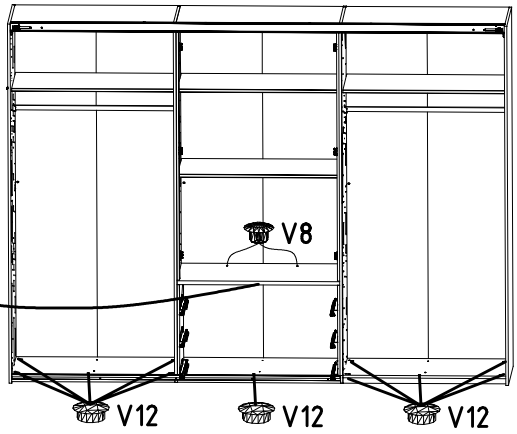
V8
V12
V12
V12

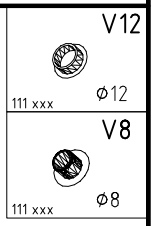
V12
111 xxx
Ø12
V8
111 xxx
Ø8

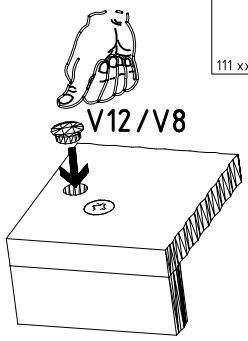
V12 / V8

26

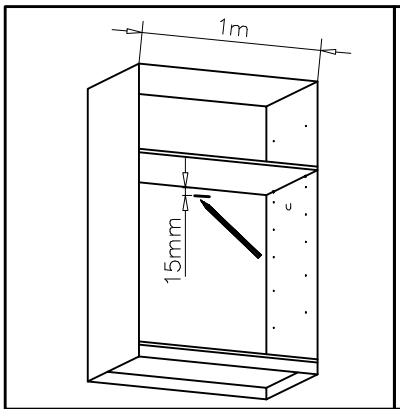
1m
15mm

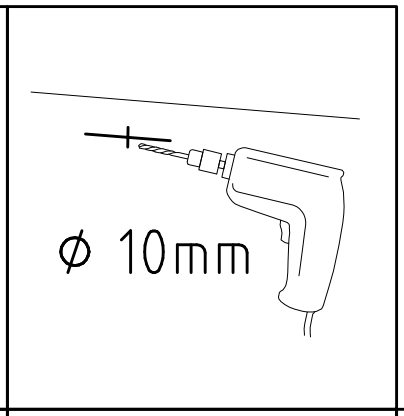
Ø 10mm

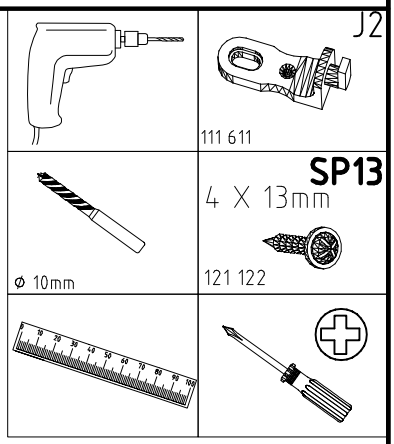
J2
111 611
SP13
4 X 13mm
Ø 10mm
121 122

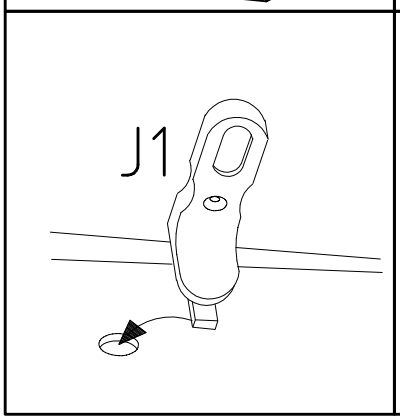
J1

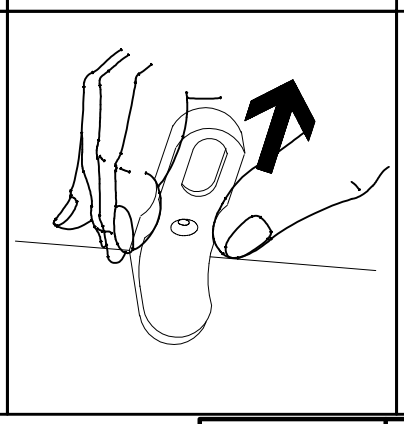

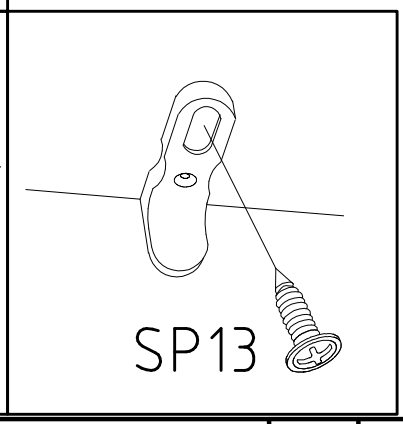
SP13

27

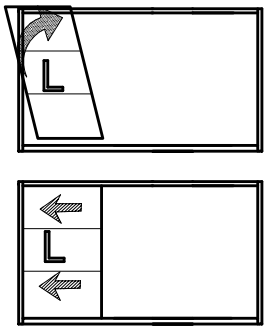

28

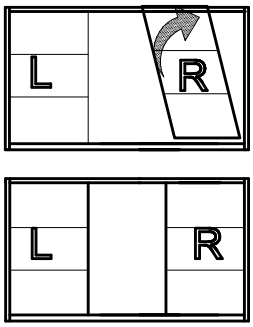

27 + 28

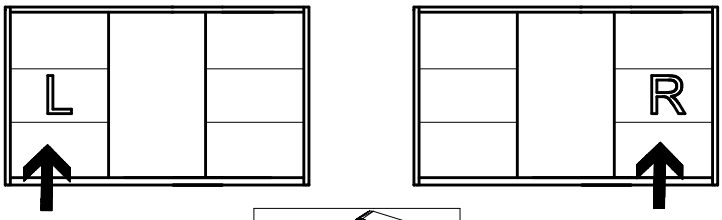

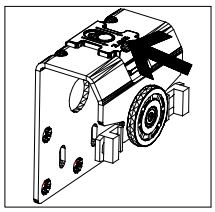

I.

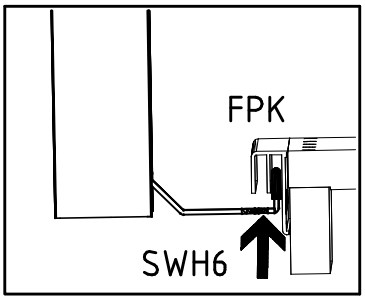

II.

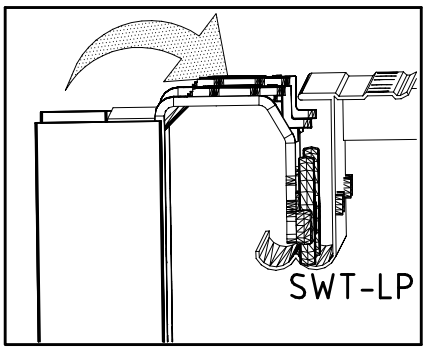

III.

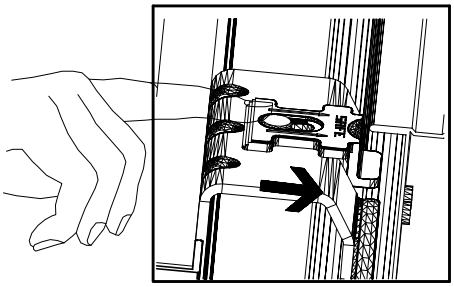

29

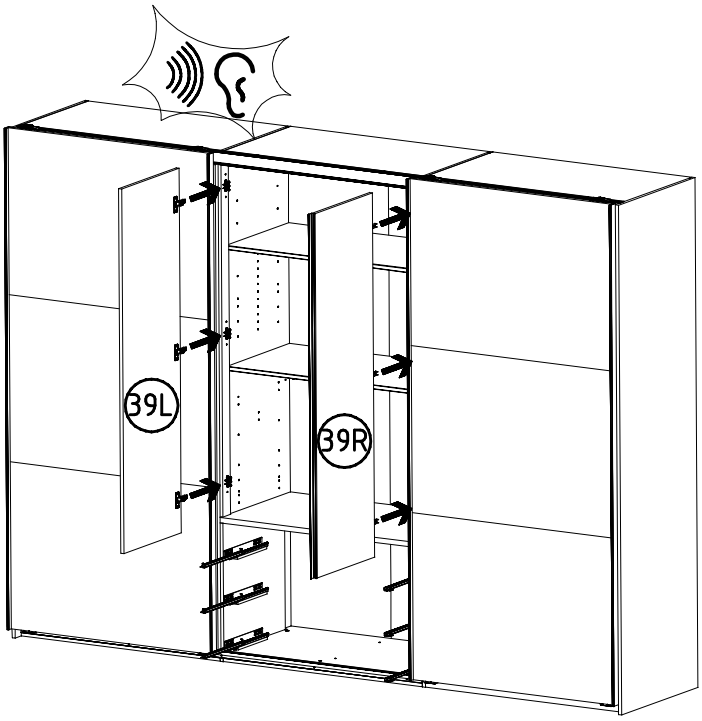

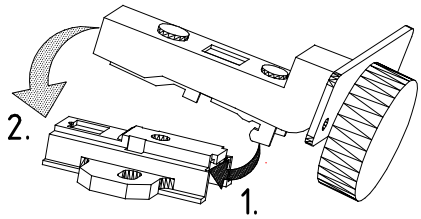

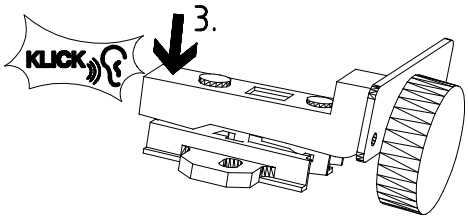

30

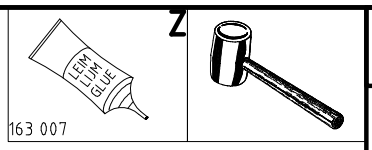
LEIM
LIM
GLUE
163 007
Z

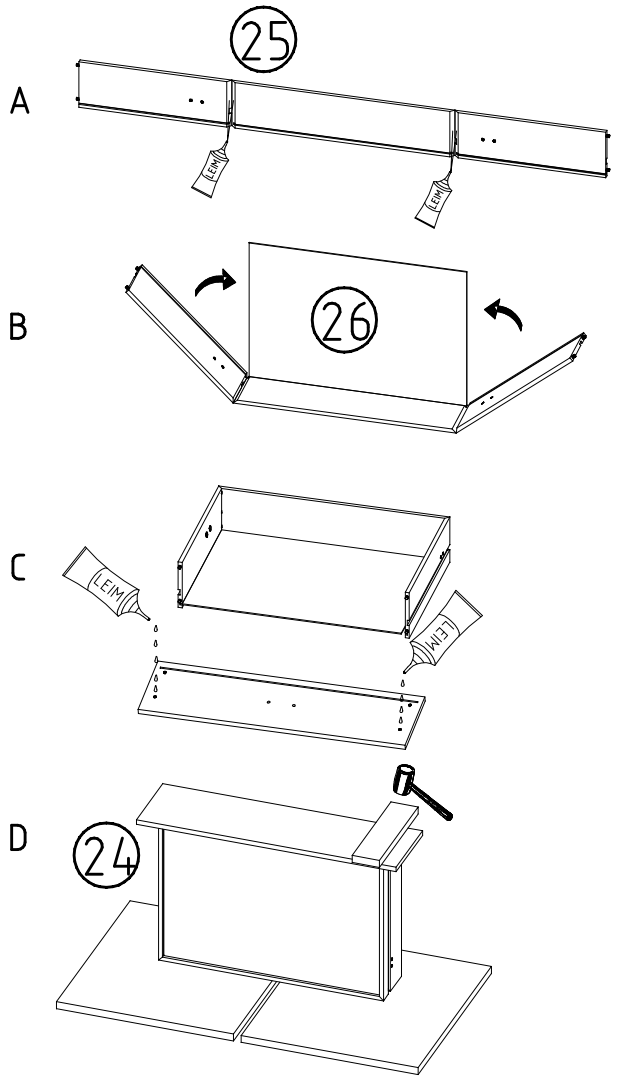
A
25
LEIM
LEIM
B
26
C
LEIM
LEIM
D
24

31

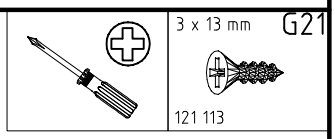
3 x 13 mm
G21
121 113

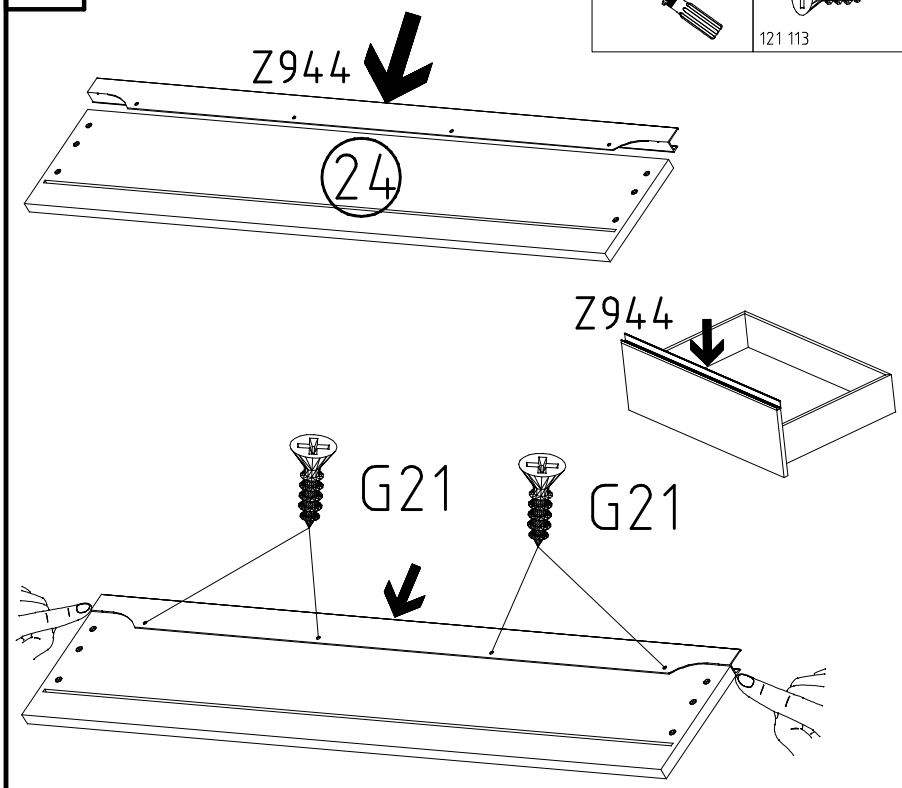
Z944
24
Z944
G21
G21

32

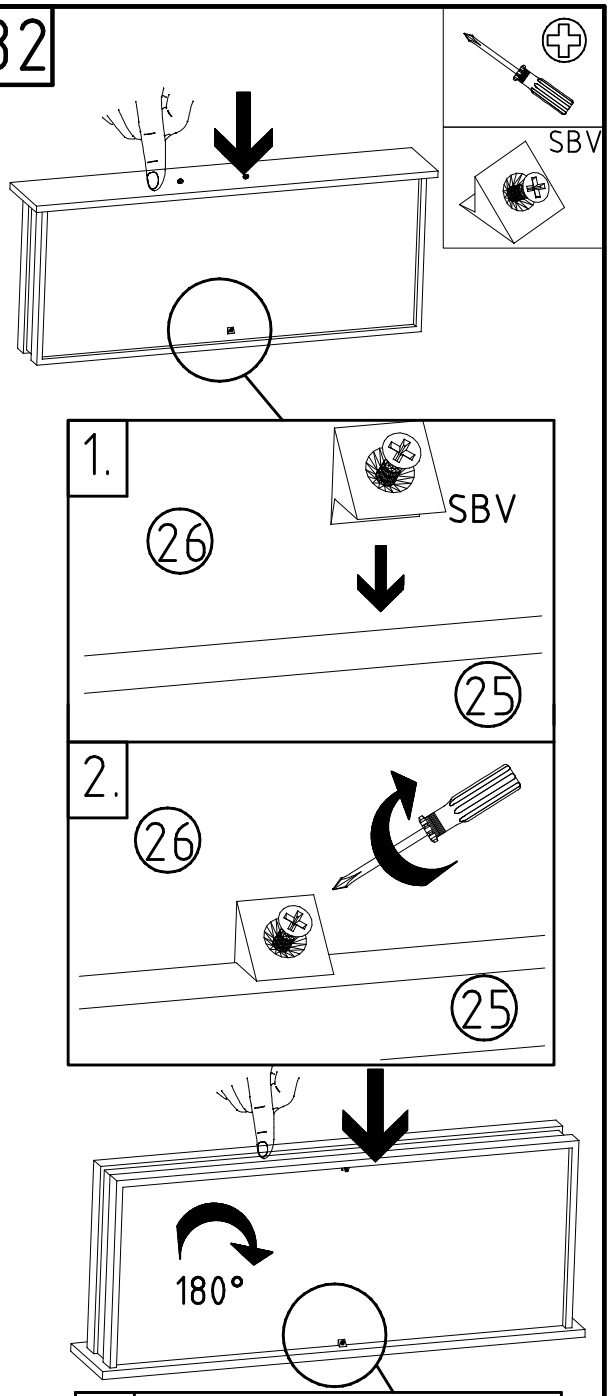
SBV
1.
26
SBV
25
2.
26
25
180°
3.
26
SBV
24
4.
25
24

33

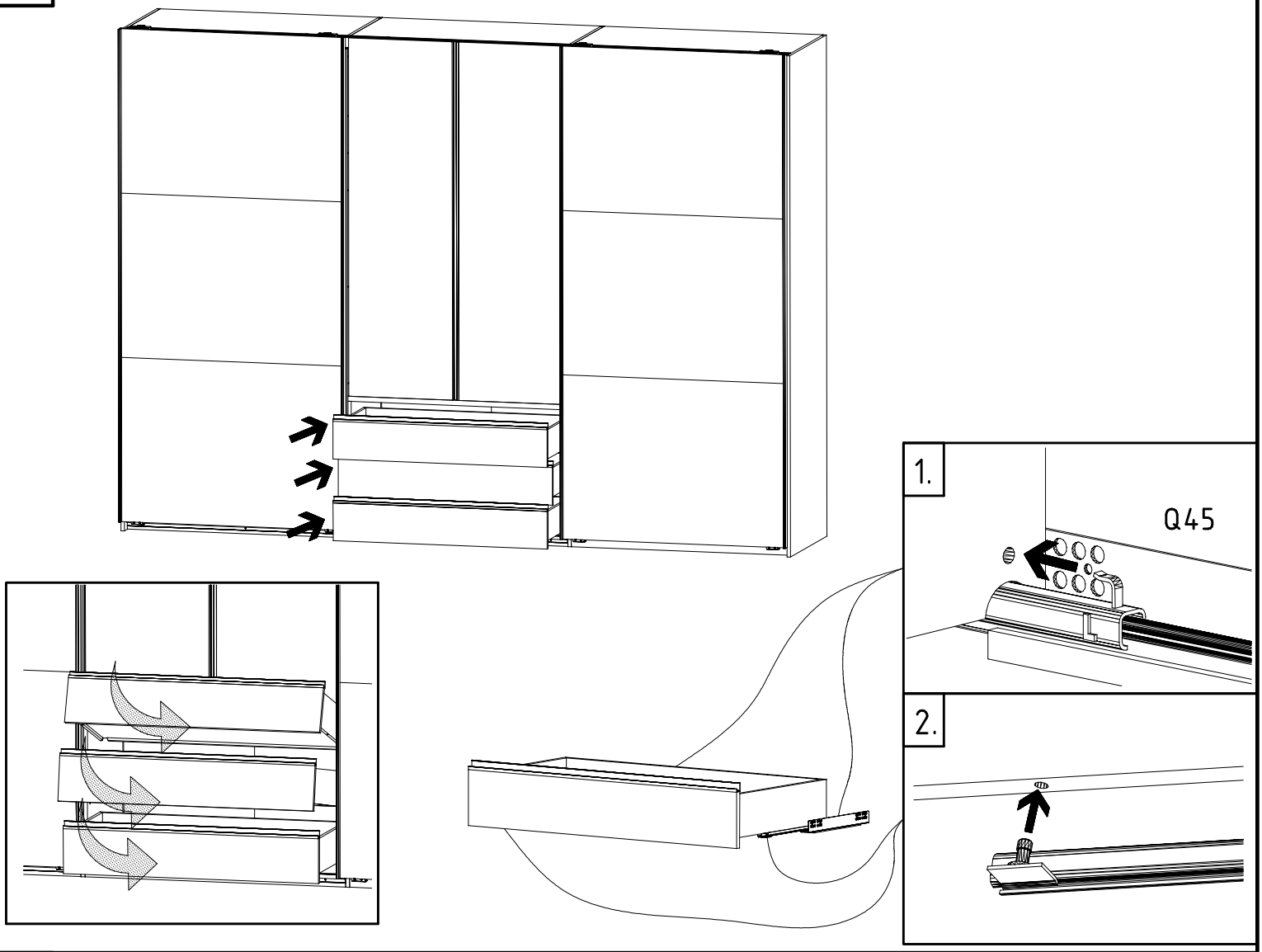

34

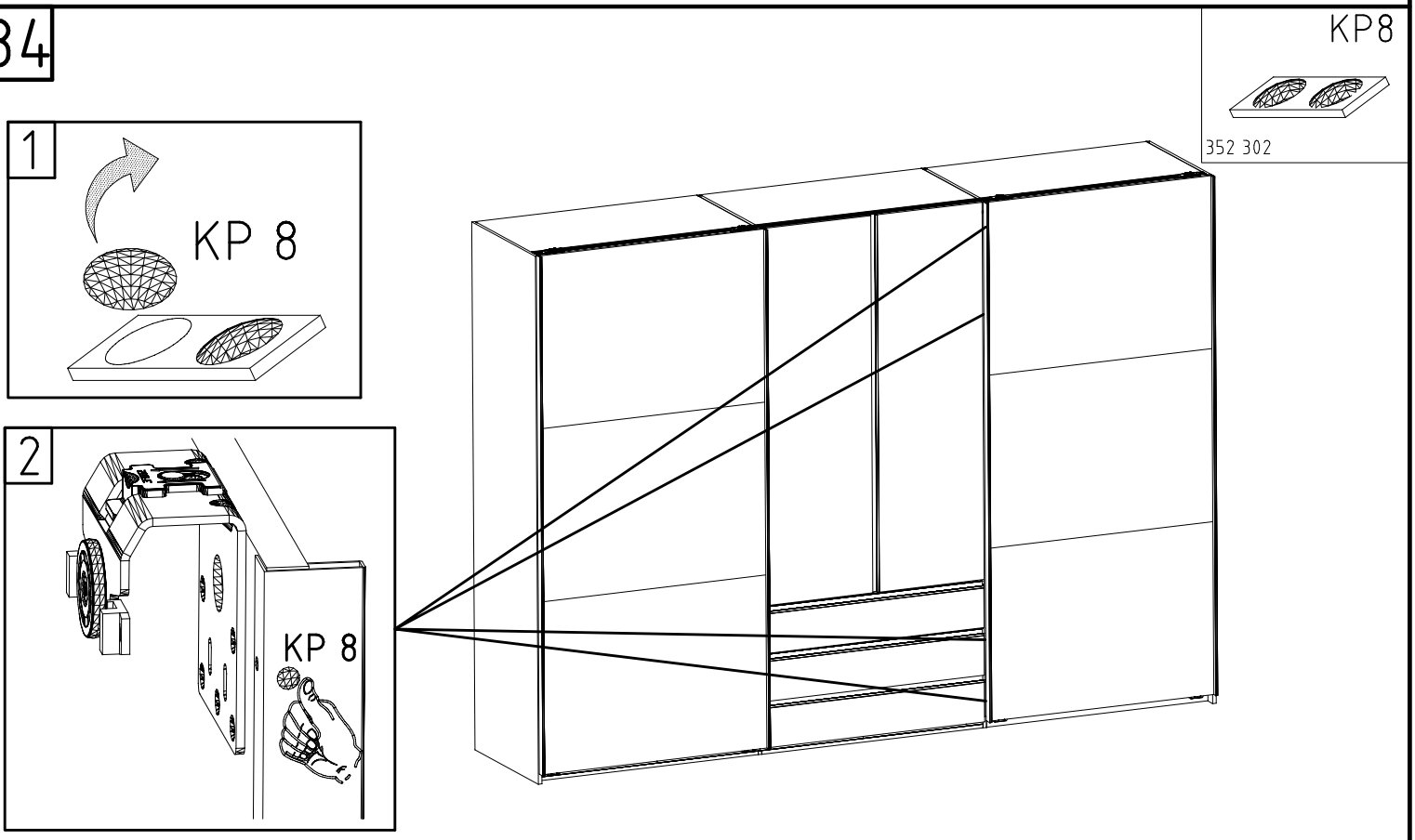

35

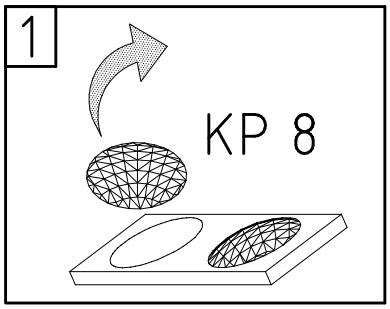
1
KP 8

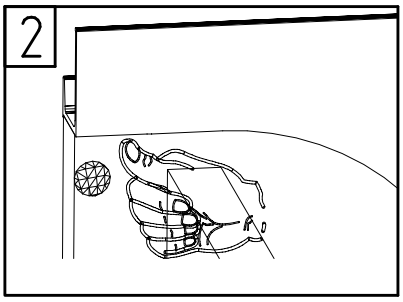
2

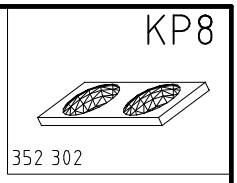
KP8
352 302

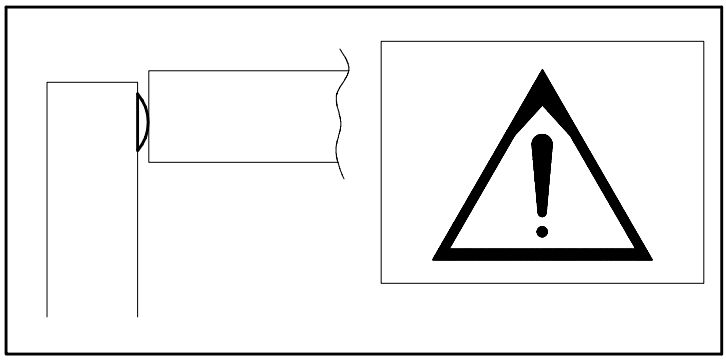

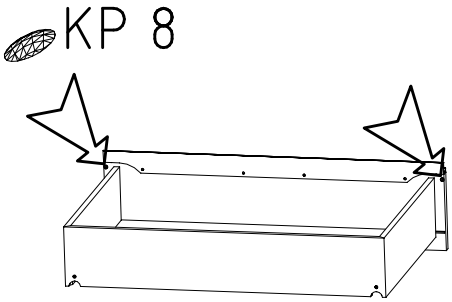
KP 8

36

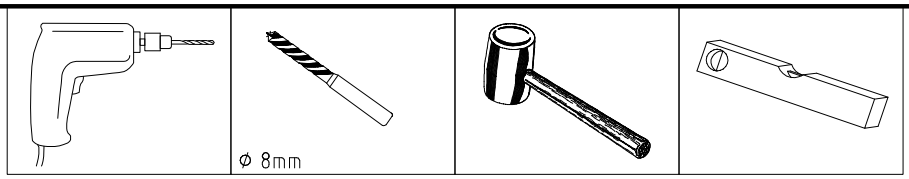
ø 8mm

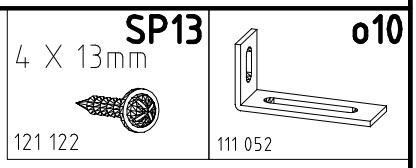
SP13
4 X 13mm
121 122
o10
111 052

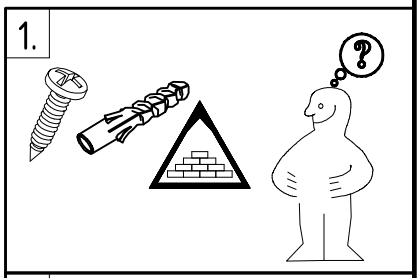
1.

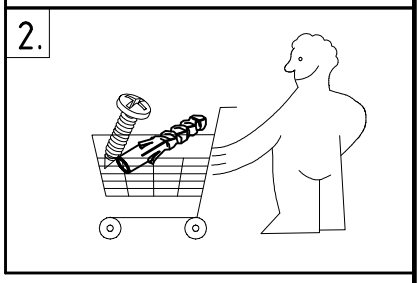
2.

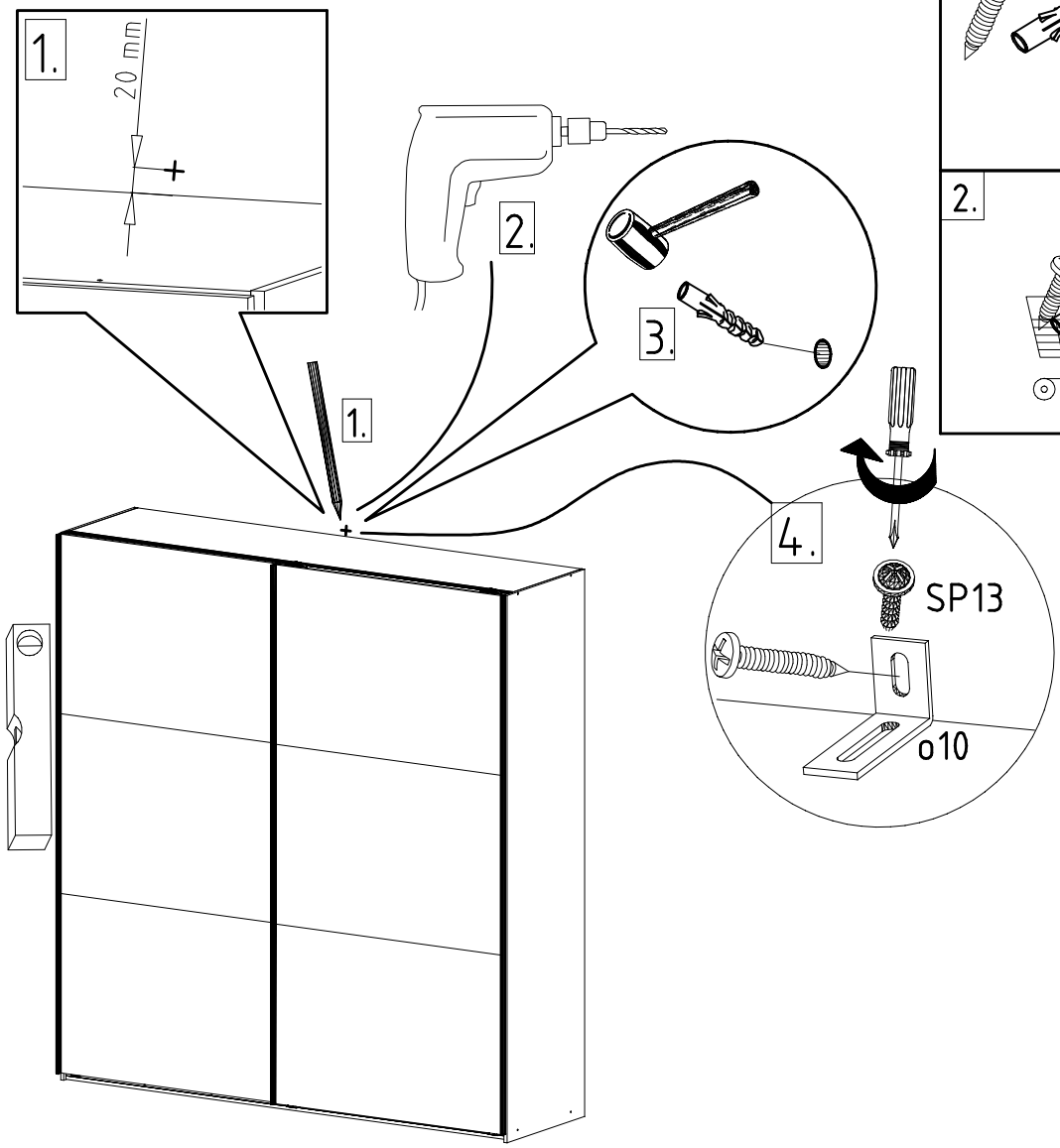
1.
20 mm
2.
3.
1.
4.
SP13
o10

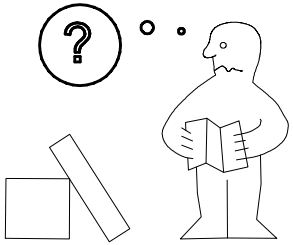

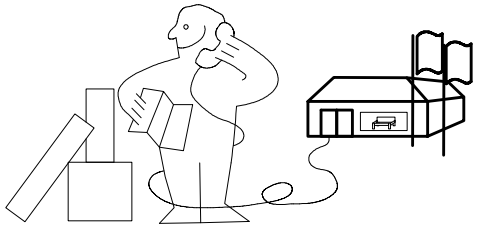

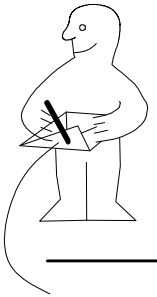

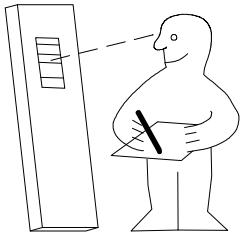

Modell/Model/Modèle

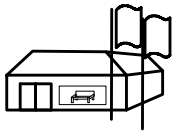

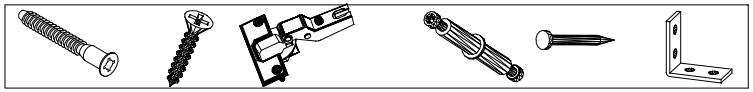

(121 370)	(G 1)	(4x)

Änderungen die dem technischen Fortschritt geschuldet sind,behalten wir uns vor !
Bei nicht vorschriftsmäßiger und/ oder nicht fachmännischer Montage wird bei Personen- und/ oder Sachschäden keinerlei Haftung übernommen.

made by
WIMEX Wohnbedarf/ Import Export Handels GmbH/ Postfach 1407/ 49112 Georgsmarienhütte/ Germany
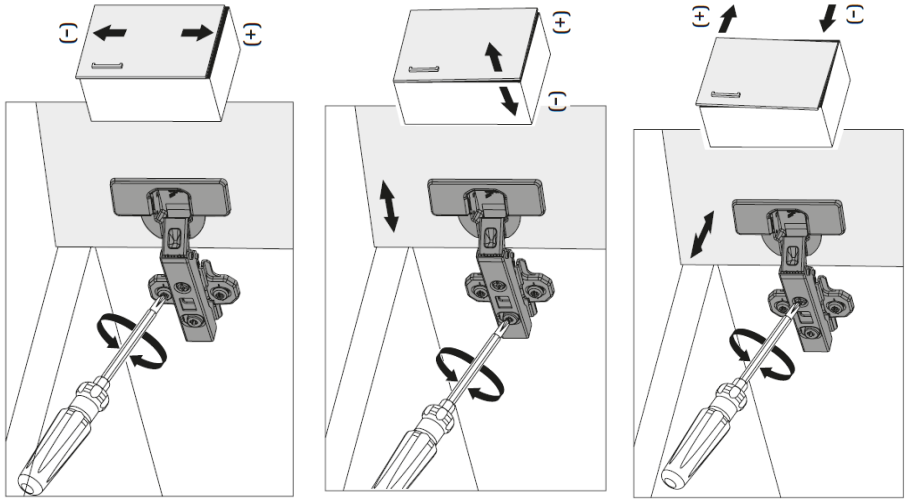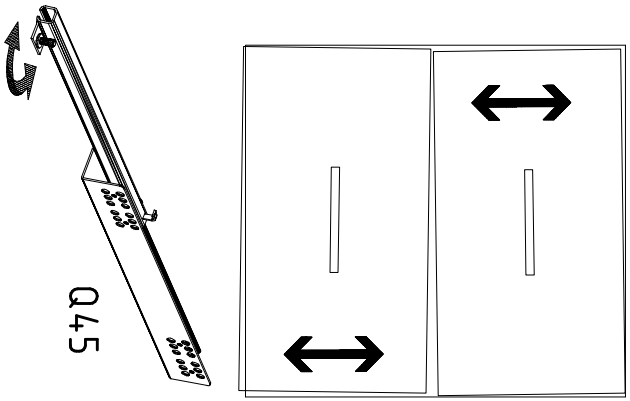
980718
14.06.17 / -
06 17 19/19